VitrA | ARTEMA

2020 Fiyat Kataloğu

Seramik Sağlık Gereçleri ve Tamamlayıcı Ürünler,
Armatürler ve Duş Sistemleri, Banyo Aksesuarları,
Banyo Mobilyaları, Yıkanma Alanları









İçindekiler

ÖZEL ÜRÜNLER
V-Care Akıllı Ürünler 2
Sento Çocuk Koleksiyonu 8

SERAMİK SAĞLIK GEREÇLERİ VE TAMAMLAYICI ÜRÜNLER
İkon Bilgileri 20
VitrA Hygiene 21
Plural 24
İstanbul 31
Memoria 38
Outline 41
Voyage 43
Equal 46
Frame 49
Efes 55
Water Jewels 59
Nest Trendy 64
Nest 66
Valarte 69
Metropole 72
Sento 86
Sento Çocuk Koleksiyonu 93
Shift 97
Ecora 103
Nuo 107
Geo 111
D-Light 113
Integra 118
S50 129
S50 Kompakt 139
Zentrum 143
S20 150
S10 161
Arkitekt 167
Arkitekt, Çocuk Ürünleri 174
Infinit 175

Tekil Ürünler
Eviyeler 180
Pisuvarlar ve Ara bölmeler 182
Seramik Duş Tekneleri 188
Çocuk Ürünleri 193
Özel İhtiyaç Ürünleri 198

Tamamlayıcı Ürünler
Klozet Kapakları 208
Yıkama Sistemleri 212
Rezervuar İç Takımları 217
Gömme Rezervuarlar 221

Teknik Bilgiler 261

ARMATÜRLER VE DUŞ SİSTEMLERİ
İkon Bilgileri 290

VitrA Armatürler
İstanbul 294
Memoria 302
Origin 310

VitrA Duş Sistemleri
Duş Başlıkları 326
Duş Dirsekleri 330
El Duşu Takımları 332
Sürgülü El Duşu Takımları 334
El Duşu Takımları 336
Masajlı Duş Sistemleri 339

Artema Armatürler
Brava 344
Suit 350
T4 364
Nest Trendy 370
Juno 374
Sento 379
Q-Line 384
X-Line 392
Flo S 402
Minimax S 408
Axe S 416
Fold S 421
Solid S 424
Win S 428

AquaTech Serileri
AquaHeat 435
AquaSee 447
AquaTouch 455
AquaMed 456

Eviye Bataryaları
Eviye Bataryaları 459

Tamamlayıcı Ürünler
Çıkış Uçları 468
Ankastre Stop Valfler 473
Ara Musluklar 476
Musluklar 479
Tamamlayıcı Ürünler 482
Yönlendiriciler 483
Sifon Alt Grupları 485
Süzgeçler 487
Plastik Sifon Setleri 488
Uzatmalar 489

Duş Sistemleri
İkon Bilgileri 492
Duş Kolonları 493
Duş Başlıkları 498
Duş Dirsekleri 503
El Duşu Takımları 504
Sürgülü El Duşu Takımları 512

Teknik Bilgiler 519

BANYO AKSESUARLARI
İkon Bilgileri 546
İstanbul 548
Voyage 551
Eternity X Sebastian Conran 556
Juno Crystals from Swarovski 560
Nest Trendy 562
Projekta 565
Diagon 571
Somnia 574
Matrix 577
Juno Classic 580
Origin 582
İlia 587
Sento Çocuk Koleksiyonu 589
Q-Line 590
Minimax 593
Marin 596

BANYO MOBİLYALARI
İkon Bilgileri 618
Memoria 622
Voyage 634
İstanbul 662
Plural 670
Options Lux 680
Memoria Black & White 684
Memoria Elements 698
Elegance 702
Frame 710
Origin 730
Equal 754
Metropole 764
System Infinit 778
System Fit 782
Valarte Neo 794
Valarte 806
Nest Trendy 826
Sento 840
Nest 868
S50+ 875
Integra 880
Folda 908
D-Light 912
S50 920
S20 923
Quadrum 930
Optima Demonte 938
Step Demonte 946
Aynalar 952
Dar Banyolar İçin 982
Ek Modüller 1018

Teknik Bilgiler 835

YIKANMA ALANLARI
Kompakt Üniteleri 1039
Küvetler 1056
Duş Tekneleri 1109
V-Flow Duş Kanalları 1167
Tamamlayıcılar 1181

Teknik Bilgiler 1197

DİZİN 1219

İÇİNDEKİLER

Seramik Sağlık Gereçleri / Standart Lavabolar



Equal	
Sayfa No	46
Ebat	60-80 cm



Efes	
Sayfa No	55
Ebat	57-72 cm



Efes	
Sayfa No	56
Ebat	100 cm



Metropole	
Sayfa No	72-73
Ebat	60-80-100 cm



Metropole	
Sayfa No	74
Ebat	120 cm



Sento	
Sayfa No	86
Ebat	50 cm



Sento	
Sayfa No	86
Ebat	65-80-100 cm



Sento	
Sayfa No	87
Ebat	130 cm



D-Light	
Sayfa No	114
Ebat	60-70-90-110 cm



Integra	
Sayfa No	118-119
Ebat	45-50-55-60-65 cm



Integra	
Sayfa No	120-121
Ebat	45-50-55-60-65 cm



S50	
Sayfa No	129-130
Ebat	45-50-55-60-65 cm



S50	
Sayfa No	130-131
Ebat	45-50-55-60-65 cm

İÇİNDEKİLER

Seramik Sağlık Gereçleri / Standart Lavabolar



S50 Kompakt	
Sayfa No	139
Ebat	40 cm



S20	
Sayfa No	150
Ebat	45-50-55-60 cm



S10	
Sayfa No	161
Ebat	45-55-60-65 cm



Arkitekt	
Sayfa No	167
Ebat	38 cm



Arkitekt	
Sayfa No	167
Ebat	53 cm



Arkitekt	
Sayfa No	167
Ebat	40 cm



S10	
Sayfa No	161
Ebat	60 cm



Arkitekt	
Sayfa No	168
Ebat	40 cm



Sento Çocuk Koleksiyonu Standart lavabo	
Sayfa No	11-93-193
Ebat	45 cm



Sento Çocuk Koleksiyonu İkili lavabo	
Sayfa No	11-93-193
Ebat	85 cm

İÇİNDEKİLER

Seramik Sağlık Gereçleri / Entegre ve Monoblok Lavabolar



Plural	
Sayfa No	26
Ebat	50 cm



İstanbul	
Sayfa No	32
Ebat	60 cm



Frame	
Sayfa No	51-52
Ebat	50 cm



Metropole	
Sayfa No	80
Ebat	50 cm

İÇİNDEKİLER

Seramik Sağlık Gereçleri / Dar Lavabolar



Voyage	
Sayfa No	44
Ebat	70 cm



Nest Trendy	
Sayfa No	64
Ebat	60x35 cm



Shift	
Sayfa No	97
Ebat	45 cm



Ecora	
Sayfa No	103
Ebat	60 cm



Nuo	
Sayfa No	108
Ebat	60x40 cm



D-Light	
Sayfa No	113
Ebat	50 cm



Integra	
Sayfa No	118
Ebat	37 cm



S50 Kompakt	
Sayfa No	139
Ebat	45-50 cm



S50	
Sayfa No	139
Ebat	55 cm



S50	
Sayfa No	140
Ebat	55 cm

İÇİNDEKİLER

Seramik Sağlık Gereçleri / Çanak Lavabolar



Plural	
Sayfa No	24
Ebat	45 cm



Plural	
Sayfa No	24
Ebat	45 cm



Plural	
Sayfa No	24
Ebat	47 cm



Memoria	
Sayfa No	36
Ebat	50 cm



Memoria	
Sayfa No	36
Ebat	75 cm



Memoria	
Sayfa No	37
Ebat	82 cm



Memoria	
Sayfa No	37-175
Ebat	40 cm



Memoria	
Sayfa No	37-175
Ebat	40 cm



Memoria	
Sayfa No	37-175
Ebat	63 cm



Memoria	
Sayfa No	38-175
Ebat	80 cm



Memoria	
Sayfa No	38-176
Ebat	80 cm



İstanbul	
Sayfa No	31
Ebat	50 cm



İstanbul	
Sayfa No	31
Ebat	54 cm



İstanbul	
Sayfa No	32
Ebat	60 cm



İstanbul	
Sayfa No	32
Ebat	85 cm



İstanbul	
Sayfa No	33
Ebat	60 cm

İÇİNDEKİLER

Seramik Sağlık Gereçleri / Çanak Lavabolar



İstanbul	
Sayfa No	34
Ebat	85 cm



Outline	
Sayfa No	41
Ebat	56 cm



Outline	
Sayfa No	41
Ebat	40 cm



Outline	
Sayfa No	41
Ebat	63 cm



Outline	
Sayfa No	42
Ebat	48 cm



Outline	
Sayfa No	42
Ebat	60 cm



Frame	
Sayfa No	51
Ebat	40 cm



Frame	
Sayfa No	51
Ebat	40 cm



Water Jewels	
Sayfa No	59
Ebat	40 cm



Water Jewels	
Sayfa No	60
Ebat	40 cm



Water Jewels	
Sayfa No	60
Ebat	40 cm



Water Jewels	
Sayfa No	61
Ebat	40 cm

Water Jewels	
Sayfa No	62
Ebat	60 cm



Metropole	
Sayfa No	76
Ebat	40 cm



Metropole	
Sayfa No	77
Ebat	50-60-80 cm



Shift	
Sayfa No	100
Ebat	55 cm

İÇİNDEKİLER

Seramik Sağlık Gereçleri / Çanak Lavabolar



Nuo	
Sayfa No	107
Ebat	50 cm



Nuo	
Sayfa No	107
Ebat	50 cm



Nuo	
Sayfa No	108
Ebat	60 cm



Nuo	
Sayfa No	109
Ebat	60 cm



Geo	
Sayfa No	111
Ebat	38 cm



Geo	
Sayfa No	111
Ebat	55 cm



Geo	
Sayfa No	111
Ebat	55 cm



Geo	
Sayfa No	111
Ebat	60 cm



Geo	
Sayfa No	112
Ebat	60 cm



Options	
Sayfa No	112
Ebat	43 cm



Options	
Sayfa No	112
Ebat	45 cm



S50	
Sayfa No	131
Ebat	60 cm

İÇİNDEKİLER

Seramik Sağlık Gereçleri / Tezgah Üstü Lavabolar



Voyage	
Sayfa No	43
Ebat	54 cm



Voyage	
Sayfa No	43
Ebat	54 cm



Voyage	
Sayfa No	44
Ebat	70 cm



Voyage	
Sayfa No	44
Ebat	38 cm

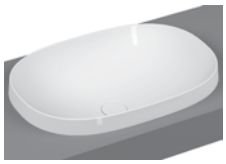

Frame	
Sayfa No	49
Ebat	56 cm



Frame	
Sayfa No	49
Ebat	56 cm

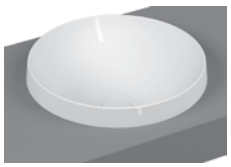

Frame	
Sayfa No	49
Ebat	40 cm

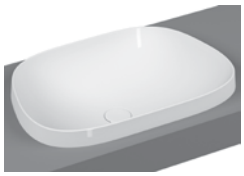

Frame	
Sayfa No	50
Ebat	57 cm



Frame	
Sayfa No	50
Ebat	57 cm



Frame	
Sayfa No	50
Ebat	41 cm



Efes	
Sayfa No	55
Ebat	54 cm



Valarte	
Sayfa No	69
Ebat	58 cm



Metropole	
Sayfa No	74
Ebat	130 cm



Metropole	
Sayfa No	75
Ebat	45 cm



Metropole	
Sayfa No	75
Ebat	60 cm



Sento	
Sayfa No	86
Ebat	50 cm

İÇİNDEKİLER

Seramik Sağlık Gereçleri / Tezgah Üstü Lavabolar



Shift	
Sayfa No	99
Ebat	50-60-80 cm



Ecora	
Sayfa No	104
Ebat	65 cm



Ecora	
Sayfa No	104
Ebat	93 cm



Ecora	
Sayfa No	105
Ebat	123 cm



Ecora	
Sayfa No	105
Ebat	133 cm



S20	
Sayfa No	153
Ebat	45-50-55 cm



S20	
Sayfa No	154
Ebat	45-50-55 cm



S20	
Sayfa No	154-155
Ebat	43-48-53 cm



System Infinit	
Sayfa No	177
Ebat	71 cm

İÇİNDEKİLER

Seramik Sağlık Gereçleri / Tezgah Altı Lavabolar



Efes	
Sayfa No	55
Ebat	54 cm



Metropole	
Sayfa No	75-76
Ebat	42-57 cm



Metropole	
Sayfa No	78-79
Ebat	37-47-57-77 cm



Metropole	
Sayfa No	79
Ebat	55 cm



Nuo	
Sayfa No	110
Ebat	60 cm



S50	
Sayfa No	132
Ebat	48 cm



S20	
Sayfa No	152
Ebat	38-43-48 cm



S20	
Sayfa No	153
Ebat	42-52 cm

İÇİNDEKİLER

Seramik Sağlık Gereçleri / Yarım Tezgah Lavabolar



Metropole	
Sayfa No	74
Ebat	60 cm



Sento	
Sayfa No	87
Ebat	55 cm



Shift	
Sayfa No	100
Ebat	55 cm



Nuo	
Sayfa No	110
Ebat	55 cm



Matrix	
Sayfa No	112
Ebat	45 cm



S50	
Sayfa No	132
Ebat	55 cm



S50	
Sayfa No	132
Ebat	55 cm



S50	
Sayfa No	139
Ebat	55 cm



S50 Kompakt	
Sayfa No	140
Ebat	55 cm



Zentrum	
Sayfa No	145
Ebat	50 cm



S20	
Sayfa No	151
Ebat	55 cm

İÇİNDEKİLER

Seramik Sağlık Gereçleri / Etajerli Lavabolar



İstanbul	
Sayfa No	33
Ebat	100 cm



Memoria	
Sayfa No	38-39
Ebat	120-150 cm



Voyage	
Sayfa No	43
Ebat	100 cm



Voyage	
Sayfa No	43
Ebat	130 cm



Frame	
Sayfa No	52
Ebat	60-80-100 cm



Nest Trendy	
Sayfa No	64
Ebat	60 cm



Nest Trendy	
Sayfa No	64-65
Ebat	60-80-100 cm



Nest	
Sayfa No	66
Ebat	80 cm



Valarte	
Sayfa No	69
Ebat	65 cm



Valarte	
Sayfa No	69-70
Ebat	65-80-100 cm



Metropole	
Sayfa No	79-80-176
Ebat	80-100-120 cm



Ecora	
Sayfa No	103
Ebat	60-90-120 cm



Ecora	
Sayfa No	103
Ebat	120 cm



Ecora	
Sayfa No	104
Ebat	80-120 cm



D-Light	
Sayfa No	113-114
Ebat	60-70-90-110 cm



Integra	
Sayfa No	121
Ebat	60-80-90 cm

İÇİNDEKİLER

Seramik Sağlık Gereçleri / Etajerli Lavabolar



Integra	
Sayfa No	121-122
Ebat	100-120 cm



S50	
Sayfa No	132
Ebat	60 cm



S20	
Sayfa No	152
Ebat	65-85 cm



System Infinit	
Sayfa No	177
Ebat	100-120 cm

İÇİNDEKİLER

Seramik Sağlık Gereçleri / Rim-ex Takım Klozetler



Sento	
Sayfa No	87
Ebat	65 cm



Sento	
Sayfa No	88
Ebat	65 cm



D-Light	
Sayfa No	115
Ebat	70 cm



D-Light	
Sayfa No	116
Ebat	65 cm



Integra	
Sayfa No	122
Ebat	62 cm



Integra	
Sayfa No	123
Ebat	62 cm



S50	
Sayfa No	135
Ebat	65 cm



S50	
Sayfa No	134
Ebat	65 cm



Zentrum	
Sayfa No	146
Ebat	62 cm

İÇİNDEKİLER

Seramik Sağlık Gereçleri / Takım Klozetler



Valarte	
Sayfa No	70
Ebat	70 cm



Metropole	
Sayfa No	81
Ebat	65 cm



Shift	
Sayfa No	100
Ebat	65 cm



Sento Çocuk Koleksiyonu SmoothFlush	
Sayfa No	14-95-195
Ebat	70 cm



S50	
Sayfa No	134
Ebat	65 cm



S50	
Sayfa No	135
Ebat	65 cm



S50	
Sayfa No	140
Ebat	60 cm



Zentrum	
Sayfa No	146
Ebat	60 cm



S20	
Sayfa No	155
Ebat	62 cm



S20	
Sayfa No	156
Ebat	64 cm



S20	
Sayfa No	157
Ebat	62 cm



S20	
Sayfa No	157-199-200
Ebat	75 cm



S20	
Sayfa No	158-200
Ebat	75 cm



Arkitekt	
Sayfa No	162
Ebat	60 cm



Arkitekt	
Sayfa No	169
Ebat	67 cm



Conforma	
Sayfa No	200
Ebat	75 cm

İÇİNDEKİLER

Seramik Sağlık Gereçleri / Rim-ex Tek Klozetler



Plural	
Sayfa No	28
Ebat	55 cm



Integra	
Sayfa No	5-45
Ebat	54 cm



Integra	
Sayfa No	124
Ebat	54 cm

İÇİNDEKİLER

Seramik Sağlık Gereçleri / Tek Klozetler



Efes	
Sayfa No	56
Ebat	67 cm



Efes	
Sayfa No	57
Ebat	67 cm



Nest	
Sayfa No	66
Ebat	57 cm



Valarte	
Sayfa No	71
Ebat	56 cm



Sento	
Sayfa No	88
Ebat	54 cm



Sento Çocuk Koleksiyonu SmoothFlush	
Sayfa No	14-95-195
Ebat	50 cm



S50	
Sayfa No	136
Ebat	54 cm



S50	
Sayfa No	136
Ebat	54 cm



Zentrum	
Sayfa No	147
Ebat	52 cm



S20	
Sayfa No	158
Ebat	54 cm



Kurbağa klozet	
Sayfa No	174-197
Ebat	50 cm



Conforma	
Sayfa No	201
Ebat	48 cm

İÇİNDEKİLER

Seramik Sağlık Gereçleri / Rim-ex Asma Klozetler



Plural	
Sayfa No	28
Ebat	54 cm



İstanbul	
Sayfa No	34
Ebat	52 cm



Memoria	
Sayfa No	39
Ebat	54 cm



Voyage V-Care Akıllı Klozet	
Sayfa No	5-45
Ebat	54 cm



Equal	
Sayfa No	47
Ebat	54 cm



Frame	
Sayfa No	53
Ebat	54 cm



Nest	
Sayfa No	66-67
Ebat	57 cm



Metropole	
Sayfa No	83-84
Ebat	56 cm



Sento	
Sayfa No	90
Ebat	54-50 cm

Shift	
Sayfa No	101
Ebat	54 cm



Retro	
Sayfa No	105
Ebat	52 cm



D-Light	
Sayfa No	116
Ebat	57 cm



Integra	
Sayfa No	125
Ebat	54 cm



Integra	
Sayfa No	125
Ebat	54-49 cm



S50	
Sayfa No	136
Ebat	54 cm



S50	
Sayfa No	137
Ebat	52 cm

İÇİNDEKİLER

Seramik Sağlık Gereçleri / Rim-ex Asma Klozetler



Zentrum	
Sayfa No	147
Ebat	50 cm



S20	
Sayfa No	159
Ebat	52 cm



S10	
Sayfa No	162
Ebat	52 cm



S10	
Sayfa No	163
Ebat	48 cm

İÇİNDEKİLER

Seramik Sağlık Gereçleri / Asma Klozetler



Efes	
Sayfa No	58
Ebat	54 cm



Valarte	
Sayfa No	71
Ebat	54 cm



Metropole	
Sayfa No	5-81
Ebat	60 cm



Metropole	
Sayfa No	82
Ebat	48 cm



Metropole	
Sayfa No	83-84
Ebat	56 cm



Sento	
Sayfa No	90
Ebat	54-50 cm



Sento Çocuk Koleksiyonu SmoothFlush	
Sayfa No	15-96-196
Ebat	47 cm



Shift	
Sayfa No	101
Ebat	54-48 cm



Retro	
Sayfa No	106
Ebat	52 cm



D-Light	
Sayfa No	117
Ebat	57 cm



Integra	
Sayfa No	126
Ebat	54 cm



Integra	
Sayfa No	126
Ebat	54 cm



Integra	
Sayfa No	126
Ebat	54 cm

S50	
Sayfa No	137
Ebat	54 cm



S50	
Sayfa No	137
Ebat	52 cm



S50	
Sayfa No	141
Ebat	48 cm

İÇİNDEKİLER

Seramik Sağlık Gereçleri / Asma Klozetler



Zentrum	
Sayfa No	148
Ebat	50 cm



S20	
Sayfa No	158
Ebat	52-48 cm



S10	
Sayfa No	163
Ebat	52 cm



S10	
Sayfa No	163
Ebat	54 cm



Arkitekt	
Sayfa No	125
Ebat	54 cm



Conforma	
Sayfa No	202
Ebat	70 cm



Conforma	
Sayfa No	202
Ebat	70 cm



Conforma	
Sayfa No	203
Ebat	54 cm

İÇİNDEKİLER

Seramik Sağlık Gereçleri / Yerden Bideler



Plural	
Sayfa No	27
Ebat	55 cm



Metropole	
Sayfa No	85
Ebat	54 cm



Sento	
Sayfa No	91
Ebat	54 cm



Integra	
Sayfa No	127
Ebat	54 cm



S50	
Sayfa No	138
Ebat	54 cm



S50	
Sayfa No	138
Ebat	52 cm



Zentrum	
Sayfa No	148
Ebat	52 cm



S20	
Sayfa No	159
Ebat	54 cm

İÇİNDEKİLER

Seramik Sağlık Gereçleri / Asma Bideler



Plural	
Sayfa No	27
Ebat	55 cm



İstanbul	
Sayfa No	34
Ebat	52 cm



Equal	
Sayfa No	47
Ebat	54 cm



Efes	
Sayfa No	58
Ebat	54 cm



Nest	
Sayfa No	68
Ebat	57 cm



Metropole	
Sayfa No	84
Ebat	56 cm



Sento	
Sayfa No	91
Ebat	54 cm



Shift	
Sayfa No	102
Ebat	54 cm



Integra	
Sayfa No	127
Ebat	54 cm



S50	
Sayfa No	138
Ebat	52 cm



Arkitekt	
Sayfa No	164
Ebat	52 cm

İÇİNDEKİLER

Seramik Sağlık Gereçleri / Hela Taşları



Arkitekt	
Sayfa No	172
Ebat	60x50 cm



Arkitekt	
Sayfa No	172
Ebat	60x60 cm



Arkitekt	
Sayfa No	172
Ebat	60x50 cm

Seramik Sağlık Gereçleri / Kurna



Arkitekt	
Sayfa No	173
Ebat	53 cm

İÇİNDEKİLER

Seramik Sağlık Gereçleri / Infinit Ürünler



Memoria	
Sayfa No	37-130
Ebat	40 cm



Memoria	
Sayfa No	37-130
Ebat	40 cm



Memoria	
Sayfa No	37-130
Ebat	63 cm



Memoria	
Sayfa No	38-130
Ebat	80 cm



Memoria	
Sayfa No	38-131
Ebat	80 cm



Metropole	
Sayfa No	79-80
Ebat	80-100-120 cm



System Infinit	
Sayfa No	177
Ebat	51-71 cm



System Infinit	
Sayfa No	177
Ebat	100-120 cm

İÇİNDEKİLER

Seramik Sağlık Gereçleri / Eviyeler



Tezgah altı eviye	
Sayfa No	180
Ebat	54,5 cm



Tezgah altı 1,5 gözlü eviye	
Sayfa No	180
Ebat	40 cm



Damlalıklı, tek gözlü eviye	
Sayfa No	180
Ebat	100 cm



Damlalıklı, 1,5 gözlü eviye	
Sayfa No	180
Ebat	100 cm



Çift gözlü Belfast eviye	
Sayfa No	181
Ebat	80 cm



Damlalıklı, tek gözlü eviye	
Sayfa No	181
Ebat	100 cm



Damlalıklı, 1,5 gözlü eviye	
Sayfa No	181
Ebat	100 cm



Garaj eviye	
Sayfa No	181
Ebat	45 cm

İÇİNDEKİLER

Seramik Sağlık Gereçleri / Pisuvarlar ve Ara bölmeler



Plural üçgen pisuvar

Sayfa No 29



Plural kare monoblok pisuvar

Sayfa No 30



İstanbul pisuvar

Sayfa No 35



Susuz pisuvar

Sayfa No 182



Ankastre fotoselli pisuvar

Sayfa No 182



Yeni fotoselli pisuvar

Sayfa No 183



Üstten su girişli pisuvar

Sayfa No 184



Arkadan su girişli pisuvar

Sayfa No 184



Retro kapaksız pisuvar

Sayfa No 184



Retro kapaklı pisuvar

Sayfa No 185



S20 pisuvar

Sayfa No 185



S20 pisuvar

Sayfa No 186



Pisuvar ara bölme

Sayfa No 187

İÇİNDEKİLER

Seramik Sağlık Gereçleri / Seramik Duş Tekneleri



Kare duş teknesi	
Sayfa No	188
Ebat	80-90 cm



Dikdörtgen duş teknesi	
Sayfa No	188
Ebat	80x75 cm



Dikdörtgen duş teknesi	
Sayfa No	189
Ebat	100x80/120x80 cm



Kare duş teknesi	
Sayfa No	189
Ebat	90 cm



Kare duş teknesi	
Sayfa No	190-191
Ebat	80-90 cm



Kare duş teknesi	
Sayfa No	191
Ebat	80 cm



Dikdörtgen duş teknesi	
Sayfa No	191-192
Ebat	80x100/80x120 cm

İÇİNDEKİLER

Seramik Sağlık Gereçleri / Çocuk Ürünleri



Sento Çocuk Koleksiyonu Standart lavabo	
Sayfa No	11-93-193
Ebat	45 cm



Sento Çocuk Koleksiyonu İkili lavabo	
Sayfa No	11-93-193
Ebat	85 cm



Sento Çocuk Koleksiyonu Üçlü lavabo	
Sayfa No	12-94-194
Ebat	85 cm



Sento Çocuk Koleksiyonu Üçlü lavabo	
Sayfa No	12-94-194
Ebat	85 cm



Sento Çocuk Koleksiyonu SmoothFlush takım klozet	
Sayfa No	14-95-195
Ebat	70 cm



Sento Çocuk Koleksiyonu Rezervuar iç takımı	
Sayfa No	14-95-96-195-196
Ebat	-



Sento Çocuk Koleksiyonu SmoothFlush tek klozet	
Sayfa No	14-95-195
Ebat	50 cm



Sento Çocuk Koleksiyonu SmoothFlush asma klozet	
Sayfa No	15-95-195
Ebat	47 cm



Sento Çocuk Koleksiyonu Klozet kapağı	
Sayfa No	15-96-196
Ebat	-



Kurbağa lavabo	
Sayfa No	174-197
Ebat	56 cm



Kurbağa klozet	
Sayfa No	174-197
Ebat	50 cm



Kurbağa klozet kapağı	
Sayfa No	174-197
Ebat	-

İÇİNDEKİLER

Seramik Sağlık Gereçleri / Özel İhtiyaç Ürünleri



S20	
Sayfa No	151-198
Ebat	60-65 cm



Family	
Sayfa No	198
Ebat	60 cm



S50	
Sayfa No	135-199
Ebat	65 cm, yüksek



S20	
Sayfa No	157-158-199-200
Ebat	75 cm, yüksek



S20	
Sayfa No	158-200
Ebat	75 cm, yüksek



Conforma	
Sayfa No	200
Ebat	65 cm, Rim-ex, yüksek



Conforma	
Sayfa No	200
Ebat	75 cm, yüksek



Conforma	
Sayfa No	202
Ebat	70 cm, yüksek



Conforma	
Sayfa No	202
Ebat	70 cm, yüksek



Conforma	
Sayfa No	203
Ebat	54 cm, yüksek



Conforma	
Sayfa No	201
Ebat	48 cm, yüksek



Conforma	
Sayfa No	201
Ebat	48 cm, yüksek



Klozet kapağı	
Sayfa No	58-165-170-203-209
Ebat	-



Klozet kapağı	
Sayfa No	203-209
Ebat	-



Klozet kapağı	
Sayfa No	141-203-209
Ebat	-



Klozet kapağı	
Sayfa No	90-104-157-166-204-210
Ebat	-

İÇİNDEKİLER

Seramik Sağlık Gereçleri / Özel İhtiyaç Ürünleri



Klozet kapağı	
Sayfa No	141-204
Ebat	-



Klozet kapağı	
Sayfa No	204
Ebat	-



Klozet kapağı	
Sayfa No	160-205
Ebat	-



SESYOK klozet kapağı	
Sayfa No	164-170-205-208
Ebat	-



Hareketli ayna	
Sayfa No	205
Ebat	50x70 cm

İÇİNDEKİLER

Tamamlayıcı Ürünler / Ahşap Klozet Kapakları



Efes	
Sayfa No	58



Valarte	
Sayfa No	71

Tamamlayıcı Ürünler / Yenilenebilir Dupont Malzeme Klozet Kapağı



Çevreci ince kapak	
Sayfa No	209

İÇİNDEKİLER

Tamamlayıcı Ürünler / Duroplast Klozet Kapakları



Plural

Sayfa No 30



Memoria

Sayfa No 40



İstanbul

Sayfa No 35



Equal

Sayfa No 48



Frame

Sayfa No 54



Efes/Arkitekt/Özel ihtiyaç

Sayfa No 58-165-170-203-209



Nest

Sayfa No 68



Valarte

Sayfa No 71



Metropole

Sayfa No 85



Metropole Slim

Sayfa No 85



Sento Slim

Sayfa No 91



Sento

Sayfa No 92

Shift

Sayfa No 102



Ecora

Sayfa No 106



D-Light

Sayfa No 117



Integra/S50/Özel ihtiyaç

Sayfa No 128-142-204-210

İÇİNDEKİLER

Tamamlayıcı Ürünler / Duroplast Klozet Kapakları



S50/Özel ihtiyaç
Sayfa No 141-204



S50/Özel ihtiyaç
Sayfa No 141-203-209



Zentrum
Sayfa No 149



Zentrum
Sayfa No 149v



S20
Sayfa No 160



S20/Özel ihtiyaç
Sayfa No 160-205



S20/Arkitekt/Özel ihtiyaç
Sayfa No 164-170-205-208



S20
Sayfa No 160



Arkitekt
Sayfa No 165



Özel ihtiyaç
Sayfa No 203-209



Özel ihtiyaç
Sayfa No 204



SESYOK kapak
Sayfa No 208

Klozet kapağı
Sayfa No 208



Slim klozet kapağı
Sayfa No 209

İÇİNDEKİLER

Tamamlayıcı Ürünler / Nuvoplast Klozet Kapakları



Arkitekt

Sayfa No 165-170-210



Arkitekt

Sayfa No 149-210-211



Arkitekt

Sayfa No 170



Model 1-Oval form

Sayfa No 171

Tamamlayıcı Ürünler/ Pisuvar Kapakları



Mona pisuvar kapağı

Sayfa No 186

Pisuvar kapağı

Sayfa No 186



Pisuvar kapağı

Sayfa No 186

İÇİNDEKİLER

Tamamlayıcı Ürünler / Yıkama Sistemleri



Tek klozet için sıva üstü bas sistemi set

Sayfa No 212



Hela taşı için sıva üstü kollu bas sistemi set

Sayfa No 213



Pisuvar için sıva altı bas sistemi set

Sayfa No 214



Pisuvar için sıva üstü bas sistemi set

Sayfa No 214



Pisuvar için sıva altı fotoselli set

Sayfa No 215



Pisuvar için sıva üstü fotoselli set, pilli

Sayfa No 216

İÇİNDEKİLER

Tamamlayıcı Ürünler / Rezervuar İç Takımları



Alttan su girişli rezervuarlar için, 3/6 L

Sayfa No 217



Alttan su girişli rezervuarlar için, 3/6 L

Sayfa No 217



VitrAplus alttan su girişli rezervuarlar için, 3/6 L

Sayfa No 217



VitrAplus alttan su girişli rezervuarlar için, 3/6 L

Sayfa No 218



Yandan su girişli rezervuarlar için, 3/6 L

Sayfa No 218



Alttan su girişli rezervuarlar için, 3/6 L

Sayfa No 218



VitrAplus alttan su girişli rezervuarlar için, 2,5/4 L

Sayfa No 219



Yandan su girişli rezervuarlar için, 2,5/4 L

Sayfa No 219



Alttan su girişli rezervuarlar için çekmeli, standart

Sayfa No 219



Alttan su girişli rezervuarlar için, standart

Sayfa No 220



Alttan bu girişli rezervuarlar için ahşap kollu, standart

Sayfa No 220

İÇİNDEKİLER

Gömme Rezervuarlar / Vitrus Cam Rezervuarlar



Asma klozetler için

Sayfa No 221-222



Duvara tam dayalı klozetler için

Sayfa No 223-224

Gömme Rezervuarlar / Asma Klozetler için Gömme Rezervuarlar



VitrA Pro-Standart montaj

Sayfa No 226



VitrA Pro-Standart montaj

Sayfa No 226



VitrA Pro-Hızlı montaj

Sayfa No 227



VitrA Pro-Hızlı montaj

Sayfa No 227



VitrA Pro-Hızlı montaj

Sayfa No 229



Standart montaj-8 cm

Sayfa No 230



Standart montaj-8 cm

Sayfa No 230



Standart montaj-8 cm

Sayfa No 231

İÇİNDEKİLER

Gömme Rezervuarlar / Asma Klozetler için Gömme Rezervuarlar



Standart montaj-8 cm

Sayfa No 234



Standart montaj-8 cm

Sayfa No 234



Standart montaj-8 cm

Sayfa No 235



Standart montaj-8 cm

Sayfa No 235



Standart montaj-8 cm

Sayfa No 236



Standart montaj-12 cm

Sayfa No 237



Standart montaj-12 cm

Sayfa No 237



Standart montaj-12 cm

Sayfa No 238



Standart montaj-12 cm

Sayfa No 240



Hızlı montaj-12 cm

Sayfa No 241



Hızlı montaj-12 cm

Sayfa No 241



Hızlı montaj-12 cm

Sayfa No 242



Hızlı montaj-12 cm

Sayfa No 242

İÇİNDEKİLER

Gömme Rezervuarlar / Asma Klozetler için Gömme Rezervuarlar



Unity	
Sayfa No	244



Unity	
Sayfa No	244



Unity	
Sayfa No	245



Unity	
Sayfa No	246



Unity	
Sayfa No	246



Unity	
Sayfa No	247



Unity	
Sayfa No	247

İÇİNDEKİLER

Gömme Rezervuarlar / Duvara Tam Dayalı Tek ve Çocuk Klozetleri için Gömme Rezervuarlar



VitrA Pro-Hızlı montaj	
Sayfa No	228



Standart montaj-8 cm	
Sayfa No	232



Standart montaj-12 cm	
Sayfa No	239



Unity	
Sayfa No	243



Unity	
Sayfa No	244



Unity	
Sayfa No	245

Gömme Rezervuarlar / Hela Taşları için



8 cm	
Sayfa No	231



12 cm	
Sayfa No	238

İÇİNDEKİLER

Gömme Rezervuarlar / Setler



VitrA Pro-Hızlı montaj

Sayfa No 228



Standart montaj

Sayfa No 233



Standart montaj-8 cm

Sayfa No 233



Standart montaj-12 cm

Sayfa No 240

İÇİNDEKİLER

Gömme Rezervuarlar / Kumanda Panelleri / Fotoselli Kumanda Panelleri



Voyage	
Sayfa No	254



VitrA Pro	
Sayfa No	252



Loop T	
Sayfa No	253

Kumanda Panelleri / Mekanik Kumanda Panelleri



Origin	
Sayfa No	254



Select	
Sayfa No	255



Elegance	
Sayfa No	255



Sirius	
Sayfa No	256



Loop O	
Sayfa No	257



Loop O	
Sayfa No	257



Loop R	
Sayfa No	258



Loop T	
Sayfa No	258

Kumanda Panelleri / Mekanik Kumanda Panelleri



Twin²	
Sayfa No	259

İÇİNDEKİLER

Gömme Rezervuarlar / Taşıyıcı Aparatlar



Lavabo için taşıyıcı aparat

Sayfa No 248



Pisuvar için taşıyıcı aparat

Sayfa No 249



Bide için taşıyıcı aparat

Sayfa No 250

VitrA | ARTEMA

İÇİNDEKİLER

Armatürler / Lavabo Bataryaları



İstanbul	
Ürün Kodu	A41826
Renk	Krom
Sayfa No	297



Memoria	
Ürün Kodu	A42329
Renk	Krom
Sayfa No	304



Origin	
Ürün Kodu	A42556
Renk	Krom
Sayfa No	312



Brava	
Ürün Kodu	A42608
Renk	Krom
Sayfa No	346



T4	
Ürün Kodu	A42471
Renk	Krom
Sayfa No	364



T4 (Şelale)	
Ürün Kodu	A42475
Renk	Krom
Sayfa No	364



Nest Trendy	
Ürün Kodu	A42300
Renk	Krom
Sayfa No	370



Suit U	
Ürün Kodu	A42467
Renk	Krom
Sayfa No	350



Suit L	
Ürün Kodu	A42466
Renk	Krom
Sayfa No	356



Sento	
Ürün Kodu	A42513
Renk	Krom
Sayfa No	379



Sento	
Ürün Kodu	A42521
Renk	Krom
Sayfa No	379



Q-Line	
Ürün Kodu	A40775
Renk	Krom
Sayfa No	384



X-Line	
Ürün Kodu	A42321
Renk	Krom
Sayfa No	392



Flo S	
Ürün Kodu	A41936
Renk	Krom
Sayfa No	402



Minimax S	
Ürün Kodu	A41984
Renk	Krom
Sayfa No	408



Axe S	
Ürün Kodu	A41069
Renk	Krom
Sayfa No	416



Fold S	
Ürün Kodu	A42532
Renk	Krom
Sayfa No	421



Solid S	
Ürün Kodu	A42440
Renk	Krom
Sayfa No	424



X-Line	
Ürün Kodu	A42386
Renk	Krom
Sayfa No	393

ARTEMA

İÇİNDEKİLER

Armatürler / Lavabo Bataryaları



Minimax S	
Ürün Kodu	A42361
Renk	Krom
Sayfa No	408



Win S	
Ürün Kodu	A41177
Renk	Krom
Sayfa No	429



Juno	
Ürün Kodu	A40862
Renk	Krom
Sayfa No	374

VitrA | ARTEMA

İÇİNDEKİLER

Armatürler / Yüksek Lavabo Bataryaları



İstanbul (Joystick)	
Ürün Kodu	A41863
Renk	Krom
Sayfa No	299



Memoria	
Ürün Kodu	A42331
Renk	Krom
Sayfa No	304



Brava	
Ürün Kodu	A42610
Renk	Krom
Sayfa No	346



T4	
Ürün Kodu	A42473
Renk	Krom
Sayfa No	364



T4 (Şelale)	
Ürün Kodu	A42477
Renk	Krom
Sayfa No	365



Nest Trendy	
Ürün Kodu	A42301
Renk	Krom
Sayfa No	370



Suit U	
Ürün Kodu	A42469
Renk	Krom
Sayfa No	350



Origin	
Ürün Kodu	A42557
Renk	Krom
Sayfa No	312



Suit L	
Ürün Kodu	A42468
Renk	Krom
Sayfa No	356



Sento	
Ürün Kodu	A42514
Renk	Krom
Sayfa No	379



Sento	
Ürün Kodu	A42523
Renk	Krom
Sayfa No	379



Q-Line	
Ürün Kodu	A40798
Renk	Krom
Sayfa No	385



X-Line	
Ürün Kodu	A42322
Renk	Krom
Sayfa No	393



Flo S	
Ürün Kodu	A41940
Renk	Krom
Sayfa No	403



Minimax S	
Ürün Kodu	A41990
Renk	Krom
Sayfa No	409



Win S	
Ürün Kodu	A42586
Renk	Krom
Sayfa No	429



Juno	
Ürün Kodu	A40851
Renk	Krom
Sayfa No	374

ARTEMA

İÇİNDEKİLER

Armatürler / Döner Lavabo Bataryaları



Suit L	
Ürün Kodu	A42470
Renk	Krom
Sayfa No	357



Sento	
Ürün Kodu	A42524
Renk	Krom
Sayfa No	380



X-Line	
Ürün Kodu	A42402
Renk	Krom
Sayfa No	394



Flo S	
Ürün Kodu	A41939
Renk	Krom
Sayfa No	403



Minimax S	
Ürün Kodu	A41999
Renk	Krom
Sayfa No	410



Axe S	
Ürün Kodu	A42543
Renk	Krom
Sayfa No	417



Fold S	
Ürün Kodu	A42534
Renk	Krom
Sayfa No	421



Solid S	
Ürün Kodu	A42442
Renk	Krom
Sayfa No	424



Win S	
Ürün Kodu	A42584
Renk	Krom
Sayfa No	429

İÇİNDEKİLER

Armatürler / 2 veya 3 Delikli Lavabo Bataryaları



İstanbul	
Ürün Kodu	A42304
Renk	Krom
Sayfa No	296



İstanbul	
Ürün Kodu	A41807
Renk	Krom
Sayfa No	296



Memoria	
Ürün Kodu	A4231557
Renk	Krom-Beyaz
Sayfa No	303



Origin	
Ürün Kodu	A42583
Renk	Krom
Sayfa No	313



Origin	
Ürün Kodu	A42666
Renk	Yeşil-Sarı
Sayfa No	313



Suit U	
Ürün Kodu	A42510
Renk	Krom
Sayfa No	350



Suit L	
Ürün Kodu	A42508
Renk	Krom
Sayfa No	356



Q-Line	
Ürün Kodu	A42507
Renk	Krom
Sayfa No	386



X-Line	
Ürün Kodu	A42504
Renk	Krom
Sayfa No	394



Juno	
Ürün Kodu	A40861
Renk	Krom
Sayfa No	375

İÇİNDEKİLER

Armatürler / Ankastre Lavabo Bataryaları



İstanbul	
Ürün Kodu	A41808
Renk	Krom
Sayfa No	295



İstanbul	
Ürün Kodu	A41882
Renk	Krom
Sayfa No	295



Memoria	
Ürün Kodu	A4231457
Renk	Krom-Beyaz
Sayfa No	303



İstanbul	
Ürün Kodu	A42232
Renk	Krom
Sayfa No	298



İstanbul	
Ürün Kodu	A42231
Renk	Krom
Sayfa No	297



Memoria	
Ürün Kodu	A42345
Renk	Krom
Sayfa No	305



Brava	
Ürün Kodu	A42394
Renk	Krom
Sayfa No	346



T4 (Şelale)	
Ürün Kodu	A42237
Renk	Krom
Sayfa No	365



T4	
Ürün Kodu	A42236
Renk	Krom
Sayfa No	365



Nest Trendy	
Ürün Kodu	A42240
Renk	Krom
Sayfa No	371



Suit U	
Ürün Kodu	A42487
Renk	Krom
Sayfa No	351



Origin	
Ürün Kodu	A42581
Renk	Krom
Sayfa No	311

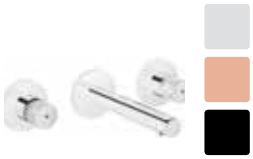

Origin	
Ürün Kodu	A42582
Renk	Krom
Sayfa No	311



Suit L	
Ürün Kodu	A42486
Renk	Krom
Sayfa No	357



Matrix	
Ürün Kodu	A42233
Renk	Krom
Sayfa No	



Sento	
Ürün Kodu	A42539
Renk	Krom
Sayfa No	380



Q-Line	
Ürün Kodu	A42250
Renk	Krom
Sayfa No	386



X-Line	
Ürün Kodu	A42399
Renk	Krom
Sayfa No	394

ARTEMA

İÇİNDEKİLER

Armatürler / Ankastre Lavabo Bataryaları



Win S	
Ürün Kodu	A42589
Renk	Krom
Sayfa No	430



Sıva Altı Grubu	
Ürün Kodu	A42230
Renk	Krom
Sayfa No	311



Juno	
Ürün Kodu	A40830
Renk	Krom-Beyaz
Sayfa No	374



Sıva Altı Grubu	
Ürün Kodu	A40835
Renk	Krom-Beyaz
Sayfa No	375

İÇİNDEKİLER

Armatürler / Banyo Bataryaları



İstanbul	
Ürün Kodu	A41802
Renk	Krom
Sayfa No	298



Memoria	
Ürün Kodu	A42334
Renk	Krom
Sayfa No	307



Origin	
Ürün Kodu	A42619
Renk	Krom
Sayfa No	314



T4	
Ürün Kodu	A42451
Renk	Krom
Sayfa No	366



Nest Trendy	
Ürün Kodu	A42242
Renk	Krom
Sayfa No	371



Suit U	
Ürün Kodu	A42488
Renk	Krom
Sayfa No	352



Brava	
Ürün Kodu	A42613
Renk	Krom
Sayfa No	347



Sento	
Ürün Kodu	A42525
Renk	Krom
Sayfa No	381



Sento	
Ürün Kodu	A42516
Renk	Krom
Sayfa No	381



Q-Line	
Ürün Kodu	A40778
Renk	Krom
Sayfa No	387



X-Line	
Ürün Kodu	A42324
Renk	Krom
Sayfa No	396



Flo S	
Ürün Kodu	A41937
Renk	Krom
Sayfa No	404



Minimax S	
Ürün Kodu	A41994
Renk	Krom
Sayfa No	412



Axe S	
Ürün Kodu	A41070
Renk	Krom
Sayfa No	417



Fold S	
Ürün Kodu	A42535
Renk	Krom
Sayfa No	421

ARTEMA

İÇİNDEKİLER

Duş Bataryaları



Solid S	
Ürün Kodu	A42444
Renk	Krom
Sayfa No	425



Win S	
Ürün Kodu	A42676
Renk	Krom
Sayfa No	429



Juno	
Ürün Kodu	A40868
Renk	Krom
Sayfa No	375



Brava	
Ürün Kodu	A42614
Renk	Krom
Sayfa No	347



Nest Trendy	
Ürün Kodu	A42383
Renk	Krom
Sayfa No	371



Sento	
Ürün Kodu	A42526
Renk	Krom
Sayfa No	381



X-Line	
Ürün Kodu	A42378
Renk	Krom
Sayfa No	396



Flo S	
Ürün Kodu	A41938
Renk	Krom
Sayfa No	405



Minimax S	
Ürün Kodu	A41996
Renk	Krom
Sayfa No	413



Axe S	
Ürün Kodu	A42131
Renk	Krom
Sayfa No	418



Solid S	
Ürün Kodu	A42445
Renk	Krom
Sayfa No	426



Win S	
Ürün Kodu	A42570
Renk	Krom
Sayfa No	430

İÇİNDEKİLER

Armatürler / Ankastre Banyo Bataryaları



İstanbul	
Ürün Kodu	A41809
Renk	Krom
Sayfa No	297



Memoria	
Ürün Kodu	A4231757
Renk	Krom-Beyaz
Sayfa No	304



Memoria	
Ürün Kodu	A42347
Renk	Krom
Sayfa No	307



Memoria	
Ürün Kodu	A42284
Renk	Krom
Sayfa No	308



Brava	
Ürün Kodu	A42395
Renk	Krom
Sayfa No	347



T4	
Ürün Kodu	A42502
Renk	Krom
Sayfa No	367



Nest Trendy	
Ürün Kodu	A42227
Renk	Krom
Sayfa No	372



Suit U	
Ürün Kodu	A42286
Renk	Krom
Sayfa No	352



Origin	
Ürün Kodu	A42620
Renk	Krom
Sayfa No	314



Origin	
Ürün Kodu	A42621
Renk	Krom
Sayfa No	315



Sento	
Ürün Kodu	A42294
Renk	Krom
Sayfa No	381



Q-Line	
Ürün Kodu	A42208
Renk	Krom
Sayfa No	389



X-Line	
Ürün Kodu	A42251
Renk	Krom
Sayfa No	397



Flo S	
Ürün Kodu	A42212
Renk	Krom
Sayfa No	405



Minimax S	
Ürün Kodu	A42210
Renk	Krom
Sayfa No	413



Axe S	
Ürün Kodu	A42243
Renk	Krom
Sayfa No	418



Fold S	
Ürün Kodu	A42536
Renk	Krom
Sayfa No	422



Solid S	
Ürün Kodu	A42446
Renk	Krom
Sayfa No	426

ARTEMA

İÇİNDEKİLER

Armatürler / Ankastre Banyo Bataryaları



Sıva Altı Grubu	
Ürün Kodu	A41949
Renk	Krom
Sayfa No	426



Sıva Altı Grubu	
Ürün Kodu	A42262
Renk	Krom
Sayfa No	446



Juno	
Ürün Kodu	A40832
Renk	Krom
Sayfa No	376



Juno	
Ürün Kodu	A40831
Renk	Krom
Sayfa No	377



Sıva Altı Grubu	
Ürün Kodu	A40834
Renk	Krom
Sayfa No	377

İÇİNDEKİLER

Armatürler / Ankastre Duş Bataryaları



İstanbul	
Ürün Kodu	A41803
Renk	Krom
Sayfa No	298



Memoria	
Ürün Kodu	A42283
Renk	Krom
Sayfa No	308



T4	
Ürün Kodu	A42503
Renk	Krom
Sayfa No	367



Nest Trendy	
Ürün Kodu	A42229
Renk	Krom
Sayfa No	372



Suit U	
Ürün Kodu	A42287
Renk	Krom
Sayfa No	352



Brava	
Ürün Kodu	A42396
Renk	Krom
Sayfa No	348



Sento	
Ürün Kodu	A42295
Renk	Krom
Sayfa No	382



Q-Line	
Ürün Kodu	A42222
Renk	Krom
Sayfa No	389



X-Line	
Ürün Kodu	A42252
Renk	Krom
Sayfa No	398



Flo S	
Ürün Kodu	A42226
Renk	Krom
Sayfa No	405



Minimax S	
Ürün Kodu	A42224
Renk	Krom
Sayfa No	414



Axe S	
Ürün Kodu	A42244
Renk	Krom
Sayfa No	419



Fold S	
Ürün Kodu	A42538
Renk	Krom
Sayfa No	422



Solid S	
Ürün Kodu	A42447
Renk	Krom
Sayfa No	426



Sıva Altı Grubu	
Ürün Kodu	A42213
Renk	Krom
Sayfa No	426



Sıva Altı Grubu	
Ürün Kodu	A42262
Renk	Krom
Sayfa No	446

İÇİNDEKİLER

Armatürler / Küvet Bataryaları



İstanbul	
Ürün Kodu	A41813
Renk	Krom
Sayfa No	296



Memoria	
Ürün Kodu	A4231657
Renk	Krom-Beyaz
Sayfa No	303



T4	
Ürün Kodu	A41283
Renk	Krom
Sayfa No	366



Juno	
Ürün Kodu	A40935
Renk	Krom
Sayfa No	376



Suit L	
Ürün Kodu	A42529
Renk	Krom
Sayfa No	358



Q-Line	
Ürün Kodu	A42531
Renk	Krom
Sayfa No	388



X-Line	
Ürün Kodu	A42530
Renk	Krom
Sayfa No	396



İstanbul	
Ürün Kodu	A41819
Renk	Krom
Sayfa No	299



Juno	
Ürün Kodu	A42398
Renk	Krom
Sayfa No	376



Suit L	
Ürün Kodu	A41287
Renk	Krom
Sayfa No	359



Q-Line	
Ürün Kodu	A41289
Renk	Krom
Sayfa No	388



X-Line	
Ürün Kodu	A41288
Renk	Krom
Sayfa No	397

ARTEMA

İÇİNDEKİLER

Armatürler / AquaHeat



Aquaheat (SS3)	
Ürün Kodu	A47159
Renk	Krom
Sayfa No	435



Aquaheat (RS3)	
Ürün Kodu	A47157
Renk	Krom
Sayfa No	435



Aquaheat (SS3)	
Ürün Kodu	A47160
Renk	Krom
Sayfa No	436



Aquaheat (RS3)	
Ürün Kodu	A47158
Renk	Krom
Sayfa No	436

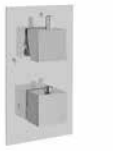

Aquaheat (S2)	
Ürün Kodu	A47164
Renk	Krom
Sayfa No	441



Aquaheat (R2)	
Ürün Kodu	A47024
Renk	Krom
Sayfa No	441



Aquaheat (S2)	
Ürün Kodu	A47163
Renk	Krom
Sayfa No	411



Aquaheat (R2)	
Ürün Kodu	A47025
Renk	Krom
Sayfa No	442



Aquaheat (R2)	
Ürün Kodu	A47026
Renk	Krom
Sayfa No	442



Suit U	
Ürün Kodu	A42290
Renk	Krom
Sayfa No	442



X-Line	
Ürün Kodu	A42270
Renk	Krom
Sayfa No	445



Origin	
Ürün Kodu	A42271
Renk	Krom
Sayfa No	316



V-Box Sıva Altı Grubu	
Ürün Kodu	A42262
Renk	Krom
Sayfa No	318



Nest Trendy	
Ürün Kodu	A42275
Renk	Krom
Sayfa No	



Suit U	
Ürün Kodu	A42291
Renk	Krom
Sayfa No	353



X-Line	
Ürün Kodu	A42273
Renk	Krom
Sayfa No	399



V-Box Sıva Altı Grubu	
Ürün Kodu	A42262
Renk	Krom
Sayfa No	399

ARTEMA

İÇİNDEKİLER

Armatürler / AquaMed



Nest Trendy Lavabo Bataryası	
Ürün Kodu	A42455
Renk	Krom
Sayfa No	456



Minimax S Lavabo Bataryası	
Ürün Kodu	A42312STA
Renk	Krom
Sayfa No	456



AquaMed Lavabo Bataryası	
Ürün Kodu	A47012STA
Renk	Krom
Sayfa No	456



Solid S Lavabo Bataryası	
Ürün Kodu	A42484
Renk	Krom
Sayfa No	457



Minimax S Lavabo Bataryası	
Ürün Kodu	A42311STA
Renk	Krom
Sayfa No	457



Solid S Banyo Bataryası	
Ürün Kodu	A42485
Renk	Krom
Sayfa No	457

Armatürler / AquaTouch



AquaTouch Lavabo Bataryası	
Ürün Kodu	A47162
Renk	Krom
Sayfa No	295



Zaman Ayarlı Lavabo Bataryası	
Ürün Kodu	A47059
Renk	Krom
Sayfa No	455

ARTEMA

İÇİNDEKİLER

Armatürler / AquaSee



MOD Fotoselli (Elektrikli-Çift Su Girişli)	
Ürün Kodu	A47060
Renk	Krom
Sayfa No	305



T4 Fotoselli (Elektrikli-Çift Su Girişli)	
Ürün Kodu	A47068STA
Renk	Krom
Sayfa No	447



T4 Fotoselli (Şelale-Elektrikli-Çift Su Girişli)	
Ürün Kodu	A47076
Renk	Krom
Sayfa No	447



Nature Fotoselli (Elektrikli-Çift Su Girişli)	
Ürün Kodu	A47100STA
Renk	Krom
Sayfa No	451



Wing Fotoselli (Elektrikli-Çift Su Girişli)	
Ürün Kodu	A47104
Renk	Krom
Sayfa No	452



Ankastre Fotoselli (Elektrikli-Çift Su Girişli)	
Ürün Kodu	A47046
Renk	Krom
Sayfa No	449



MOD Fotoselli (Elektrikli-Çift Su Girişli-Yüksek)	
Ürün Kodu	A47064
Renk	Krom
Sayfa No	306



T4 Fotoselli (Şelale-Elektrikli-Çift Su Girişli-Yüksek)	
Ürün Kodu	A47080
Renk	Krom
Sayfa No	448

ARTEMA

İÇİNDEKİLER

Armatürler / Eviye Bataryaları



Inox Pull-Down	
Ürün Kodu	A42153
Renk	Krom
Sayfa No	459



Maestro Pro	
Ürün Kodu	A42152
Renk	Krom
Sayfa No	459



Maestro Pull-Down	
Ürün Kodu	A42145
Renk	Krom
Sayfa No	459



Maestro Pull-Out	
Ürün Kodu	A42146
Renk	Krom
Sayfa No	460



V3 Pull-Out	
Ürün Kodu	A42151
Renk	Krom
Sayfa No	460



Harmony XL Pull-Out	
Ürün Kodu	A42147
Renk	Krom
Sayfa No	460



Harmony Pull-Out	
Ürün Kodu	A41864
Renk	Krom
Sayfa No	461



Split Dual-Flow	
Ürün Kodu	A42144
Renk	Krom
Sayfa No	461



Juno Eviye Bataryası	
Ürün Kodu	A42045
Renk	Krom
Sayfa No	461



Sento Eviye Bataryası	
Ürün Kodu	A42156
Renk	Krom
Sayfa No	462



Q-Line Eviye Bataryası	
Ürün Kodu	A42135
Renk	Krom
Sayfa No	463



Q-Line Eviye Bataryası	
Ürün Kodu	A42132
Renk	Krom
Sayfa No	463



X-Line Eviye Bataryası	
Ürün Kodu	A42115
Renk	Krom
Sayfa No	464



Pure Eviye Bataryası	
Ürün Kodu	A42136
Renk	Krom
Sayfa No	463



Flo S Eviye Bataryası	
Ürün Kodu	A42103
Renk	Krom
Sayfa No	464



Minimax S Eviye Bataryası	
Ürün Kodu	A42091
Renk	Krom
Sayfa No	464



Single Eviye Bataryası (Mafsallı)	
Ürün Kodu	A42388
Renk	Krom
Sayfa No	465



Axe S Eviye Bataryası	
Ürün Kodu	A42158
Renk	Krom
Sayfa No	465

ARTEMA

İÇİNDEKİLER

Armatürler / Eviye Bataryaları



Fold S Eviye Bataryası (Mafsallı)	
Ürün Kodu	A42155
Renk	Krom
Sayfa No	466



Solid S Eviye bataryası (Mafsallı)	
Ürün Kodu	A42148
Renk	Krom
Sayfa No	466



Minimax S Eviye Bataryası	
Ürün Kodu	A42095
Renk	Krom
Sayfa No	415



Verona Eviye Bataryası	
Ürün Kodu	A4215406
Renk	Saten Krom
Sayfa No	462



Verona Eviye Bataryası	
Ürün Kodu	A4215433
Renk	Saten Altın
Sayfa No	462



Win S	
Ürün Kodu	A42578
Renk	Krom
Sayfa No	431



Win S	
Ürün Kodu	A42596
Renk	Saten Krom
Sayfa No	432

İÇİNDEKİLER

Armatürler / Ankastre Stop Valfler



İstanbul	
Ürün Kodu	A41450
Renk	Krom
Sayfa No	300



Memoria	
Ürün Kodu	A41454
Renk	Krom
Sayfa No	309



Brava	
Ürün Kodu	A41448
Renk	Krom
Sayfa No	349



Nest Trendy	
Ürün Kodu	A41444
Renk	Krom
Sayfa No	373



Suit U	
Ürün Kodu	A42493
Renk	Krom
Sayfa No	473



Q-Line	
Ürün Kodu	A41446
Renk	Krom
Sayfa No	474



X-Line	
Ürün Kodu	A41445
Renk	Krom
Sayfa No	474



Flo S	
Ürün Kodu	A41448
Renk	Krom
Sayfa No	407



Origin	
Ürün Kodu	A41458
Renk	Krom
Sayfa No	318



Axe S	
Ürün Kodu	A41447
Renk	Krom
Sayfa No	420



Ankastre Stop Valf	
Ürün Kodu	A41449
Renk	Krom
Sayfa No	475



Ankastre Stop Valf	
Ürün Kodu	A41443
Renk	Krom
Sayfa No	475



Juno	
Ürün Kodu	A41451
Renk	Krom
Sayfa No	377



Sıva Altı Grubu	
Ürün Kodu	A41442
Renk	Krom
Sayfa No	475



Sıva Altı Grubu	
Ürün Kodu	A41441
Renk	Krom
Sayfa No	330

ARTEMA

İÇİNDEKİLER

Armatürler / Ankastre Stop Valfler



Ankastre Stop Valf	
Ürün Kodu	A41457
Renk	Krom
Sayfa No	473



Ankastre Stop Valf	
Ürün Kodu	A41456
Renk	Krom
Sayfa No	473



Ankastre Stop Valf	
Ürün Kodu	A41455
Renk	Krom
Sayfa No	473

İÇİNDEKİLER

Armatürler / Çıkış Ucu



İstanbul	
Ürün Kodu	A41834
Renk	Krom
Sayfa No	300



Brava	
Ürün Kodu	A42397
Renk	Krom
Sayfa No	348



T4 (Şelale)	
Ürün Kodu	A40648
Renk	Krom
Sayfa No	368



T4	
Ürün Kodu	A40647
Renk	Krom
Sayfa No	368



Nest Trendy	
Ürün Kodu	A42228
Renk	Krom
Sayfa No	373



Suit U	
Ürün Kodu	A42492
Renk	Krom
Sayfa No	468



Origin	
Ürün Kodu	A42622
Renk	Krom
Sayfa No	318



Suit L	
Ürün Kodu	A42491
Renk	Krom
Sayfa No	468



Çıkış Uçları	
Ürün Kodu	A40682
Renk	Krom
Sayfa No	469



Sento	
Ürün Kodu	A40699
Renk	Krom
Sayfa No	469



Q - Line	
Ürün Kodu	A42254
Renk	Krom
Sayfa No	469



Memoria	
Ürün Kodu	A42515
Renk	Krom
Sayfa No	309



T4	
Ürün Kodu	A42499
Renk	Krom
Sayfa No	368



Suit U	
Ürün Kodu	A42490
Renk	Krom
Sayfa No	354



Suit L	
Ürün Kodu	A42489
Renk	Krom
Sayfa No	362



Çıkış Uçları	
Ürün Kodu	A42501
Renk	Krom
Sayfa No	471



Sento	
Ürün Kodu	A42392
Renk	Krom
Sayfa No	382



Q - Line	
Ürün Kodu	A42393
Renk	Krom
Sayfa No	390



Minimax S	
Ürün Kodu	A42607
Renk	Krom
Sayfa No	414



Minimax S	
Ürün Kodu	A42618
Renk	Krom
Sayfa No	414

ARTEMA

İÇİNDEKİLER

Armatürler / Musluk



Uzun Musluk	
Ürün Kodu	A41584
Renk	Krom
Sayfa No	481



Kısa Musluk	
Ürün Kodu	A41585
Renk	Krom
Sayfa No	481

İÇİNDEKİLER

Armatürler / Ara Musluk



Origin	
Ürün Kodu	A45214
Renk	Krom
Sayfa No	322



Ara Musluklar	
Ürün Kodu	A45225
Renk	Krom
Sayfa No	476



Ara Musluklar	
Ürün Kodu	A45236
Renk	Krom
Sayfa No	476



Ara Musluklar	
Ürün Kodu	A45234
Renk	Krom
Sayfa No	476



Ara Musluklar	
Ürün Kodu	A45200
Renk	Krom
Sayfa No	476



Ara Musluklar (Çift Çıkışlı)	
Ürün Kodu	A45245
Renk	Krom
Sayfa No	477



Juno	
Ürün Kodu	A41551
Renk	Krom
Sayfa No	377



Ara Musluklar	
Ürün Kodu	A45214
Renk	Krom
Sayfa No	477



Ara Musluklar	
Ürün Kodu	A45232
Renk	Krom
Sayfa No	477



Ara Musluklar	
Ürün Kodu	A45206
Renk	Krom
Sayfa No	477



Ara Musluklar	
Ürün Kodu	A45235
Renk	Krom
Sayfa No	478



Ara Musluklar	
Ürün Kodu	A45237
Renk	Krom
Sayfa No	478

İÇİNDEKİLER

Armatürler / Duş Başlıkları



Strato 2F	
Ürün Kodu	A45712
Renk	Krom
Sayfa No	327

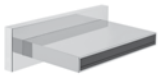

Cascata	
Ürün Kodu	A45715
Renk	Krom
Sayfa No	327



İstanbul	
Ürün Kodu	A48023
Renk	Krom
Sayfa No	327



İstanbul	
Ürün Kodu	A48006
Renk	Krom
Sayfa No	301



Elegance Başlıkları (215mm)	
Ürün Kodu	A45659
Renk	Krom
Sayfa No	498



Lite LS Ankastre (300 mm)	
Ürün Kodu	A45687
Renk	Krom
Sayfa No	328



Origin	
Ürün Kodu	A45638
Renk	Krom
Sayfa No	319



Lite LS 4F Ankastre	
Ürün Kodu	A45735
Renk	Krom
Sayfa No	326



Lite LS 5F Ankastre	
Ürün Kodu	A45734
Renk	Krom
Sayfa No	326



Lite LC Ankastre (300 mm)	
Ürün Kodu	A45688
Renk	Krom
Sayfa No	328



Lite LS (Tavandan-300 mm)	
Ürün Kodu	A45621
Renk	Krom
Sayfa No	329



Lite LS (400 mm)	
Ürün Kodu	A45645
Renk	Krom
Sayfa No	498



Lite LC (400 mm)	
Ürün Kodu	A45646
Renk	Krom
Sayfa No	498



Lite LS (300 mm)	
Ürün Kodu	A45673
Renk	Krom
Sayfa No	499



Lite LC (300 mm)	
Ürün Kodu	A45674
Renk	Krom
Sayfa No	499



Lite (240 mm)	
Ürün Kodu	A45640STA
Renk	Krom
Sayfa No	499



Shine Square (280 mm)	
Ürün Kodu	A45632STA
Renk	Krom
Sayfa No	500



Shine Round (228 mm)	
Ürün Kodu	A45631STA
Renk	Krom
Sayfa No	500

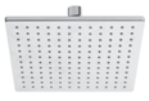

Rain Q (220 mm)	
Ürün Kodu	A45707STA
Renk	Krom
Sayfa No	500



Rain L (220 mm)	
Ürün Kodu	A45708STA
Renk	Krom
Sayfa No	501

ARTEMA

İÇİNDEKİLER

Armatürler / Duş Başlıkları



Therapy 5F	
Ürün Kodu	A45634
Renk	Krom
Sayfa No	501



Solo C	
Ürün Kodu	A45635
Renk	Krom
Sayfa No	501

ARTEMA

İÇİNDEKİLER

Armatürler / Duş Kolonları



Elegance	
Ürün Kodu	A45657
Renk	Krom
Sayfa No	494



System Rain LS30	
Ürün Kodu	A45611
Renk	Krom
Sayfa No	495



Lite LC	
Ürün Kodu	A45700
Renk	Krom
Sayfa No	495



System Rain LH21	
Ürün Kodu	A45598
Renk	Krom
Sayfa No	496



Shine Square	
Ürün Kodu	A45699
Renk	Krom
Sayfa No	496



Shine Round	
Ürün Kodu	A45701
Renk	Krom
Sayfa No	497



System Rain LS25	
Ürün Kodu	A45597
Renk	Krom
Sayfa No	497

VitrA | ARTEMA

İÇİNDEKİLER

Armatürler / Sürgülü El Duşu Takımları



İstanbul	
Ürün Kodu	A48013
Renk	Krom
Sayfa No	334



T4 2F	
Ürün Kodu	A45550
Renk	Krom
Sayfa No	



Q-Line 1F	
Ürün Kodu	A45610
Renk	Krom
Sayfa No	512



Pure 1F	
Ürün Kodu	A45544
Renk	Krom
Sayfa No	335



Style X 1F	
Ürün Kodu	A45538
Renk	Krom
Sayfa No	335



Samba 5F	
Ürün Kodu	A45655
Renk	Krom
Sayfa No	512



Shine Square 3F	
Ürün Kodu	A45630STA
Renk	Krom
Sayfa No	513



Shine Round 3F	
Ürün Kodu	A45628STA
Renk	Krom
Sayfa No	513



Shine Round 3F	
Ürün Kodu	A4570223
Renk	Altın
Sayfa No	514



Sticx 1F	
Ürün Kodu	A45711
Renk	Krom
Sayfa No	514



Sense 1F	
Ürün Kodu	A45684
Renk	Krom
Sayfa No	515



Cozy 5F	
Ürün Kodu	A45682
Renk	Krom
Sayfa No	515



Master Slot 3F	
Ürün Kodu	A45691
Renk	Krom
Sayfa No	516



Samba 3F	
Ürün Kodu	A45680STA
Renk	Krom
Sayfa No	516



Slim 3F	
Ürün Kodu	A45678STA
Renk	Krom
Sayfa No	517



Compact 3F	
Ürün Kodu	A45695
Renk	Krom
Sayfa No	517



Master 1F	
Ürün Kodu	A45693
Renk	Krom
Sayfa No	518



Solo C 1F	
Ürün Kodu	A45676
Renk	Krom
Sayfa No	518

İÇİNDEKİLER

Armatürler / El Duşu Takımları



İstanbul	
Ürün Kodu	A48015
Renk	Krom
Sayfa No	332



Origin	
Ürün Kodu	A45543
Renk	Altın
Sayfa No	320



1F	
Ürün Kodu	A4562323
Renk	Altın
Sayfa No	504



T4 2F	
Ürün Kodu	A45549
Renk	Krom
Sayfa No	



Elegance 3F	
Ürün Kodu	A45658
Renk	Krom
Sayfa No	504



Lite 1F	
Ürün Kodu	A45539
Renk	Krom
Sayfa No	332



Origin 1F	
Ürün Kodu	A45543
Renk	Krom
Sayfa No	320



Samba 5F	
Ürün Kodu	A45654
Renk	Krom
Sayfa No	504



Shine Square 3F	
Ürün Kodu	A45629STA
Renk	Krom
Sayfa No	505



Shine Round 3F	
Ürün Kodu	A45627STA
Renk	Krom
Sayfa No	505



Sticx 1F	
Ürün Kodu	A45710
Renk	Krom
Sayfa No	505



Master Slot 3F	
Ürün Kodu	A45690
Renk	Krom
Sayfa No	506



Sense 1F	
Ürün Kodu	A45683
Renk	Krom
Sayfa No	506



Cozy 5F	
Ürün Kodu	A45681
Renk	Krom
Sayfa No	506



Samba 3F	
Ürün Kodu	A45679STA
Renk	Krom
Sayfa No	507



Slim 3F	
Ürün Kodu	A45677STA
Renk	Krom
Sayfa No	507



Compact 3F	
Ürün Kodu	A45694
Renk	Krom
Sayfa No	507



Master 1F	
Ürün Kodu	A45692
Renk	Krom
Sayfa No	508



Solo C 1F	
Ürün Kodu	A45675
Renk	Krom
Sayfa No	508



Nano 1F	
Ürün Kodu	A45696
Renk	Krom
Sayfa No	509

İÇİNDEKİLER

Armatürler / Masajlı Duş Sistemleri



Memoria Duş Sistemi	
Sayfa No	339
Ebat	215x40 cm



Shake Masajlı Duş Sistemi	
Sayfa No	340
Ebat	153x22 cm



Masajlı Duş Sistemi 06	
Sayfa No	340
Ebat	160x22 cm



Take Masajlı Duş Sistemi	
Sayfa No	341
Ebat	140x22 cm



Move Masajlı Duş Sistemi	
Sayfa No	341
Ebat	140x25 cm

İÇİNDEKİLER

Armatürler / Yönlendiriciler



İstanbul	
Ürün Kodu	A41840
Renk	Krom
Sayfa No	510



Yönlendiriciler	
Ürün Kodu	A41657
Renk	Krom
Sayfa No	511



Yönlendiriciler	
Ürün Kodu	A41656
Renk	Krom
Sayfa No	511



T4 (Sıva üstü grubu)	
Ürün Kodu	A40696
Renk	Krom
Sayfa No	336



T4 (Sıva altı grubu)	
Ürün Kodu	A40695
Renk	Krom
Sayfa No	337



Nest Trendy	
Ürün Kodu	A42278
Renk	Krom
Sayfa No	



Suit U	
Ürün Kodu	A42292
Renk	Krom
Sayfa No	354



X - Line	
Ürün Kodu	A42276
Renk	Krom
Sayfa No	399



Q-Line (Sıva altı grubu)	
Ürün Kodu	A42262
Renk	Krom
Sayfa No	399

İÇİNDEKİLER

Banyo Aksesuarları / Sıvı Sabunluklar



Eternity X Sebastian Conran	
Ürün Kodu	A44876
Renk	Krom
Sayfa No	556



Nest Trendy	
Ürün Kodu	A44615
Renk	Krom
Sayfa No	562



Nest Trendy	
Ürün Kodu	A44616
Renk	Krom
Sayfa No	562



Projekta	
Ürün Kodu	A44171
Renk	Krom
Sayfa No	565



Projekta	
Ürün Kodu	A44296
Renk	Krom
Sayfa No	565



Diagon	
Ürün Kodu	A44427
Renk	Krom
Sayfa No	571



Somnia	
Ürün Kodu	A44499
Renk	Krom
Sayfa No	574



Matrix	
Ürün Kodu	A44583
Renk	Krom
Sayfa No	578



Matrix	
Ürün Kodu	A44588
Renk	Krom
Sayfa No	578



İlia	
Ürün Kodu	A44332
Renk	Krom
Sayfa No	587



Arkitekta	
Ürün Kodu	A44367, A44370
Renk	Krom
Sayfa No	600



Arkitekta	
Ürün Kodu	A44505
Renk	Krom
Sayfa No	600



Arkitekta	
Ürün Kodu	A44333
Renk	Krom
Sayfa No	600



Arkitekta	
Ürün Kodu	A44285
Renk	Krom
Sayfa No	600



Arkitekta	
Ürün Kodu	A44047
Renk	Krom
Sayfa No	601

İÇİNDEKİLER

Banyo Aksesuarları / Katı Sabunluklar



İstanbul	
Ürün Kodu	A48004
Renk	Krom
Sayfa No	548



Diagon	
Ürün Kodu	A44428
Renk	Krom
Sayfa No	571



Somnia	
Ürün Kodu	A44498
Renk	Krom
Sayfa No	574



Matrix	
Ürün Kodu	A44576
Renk	Krom
Sayfa No	577



Juno Classic	
Ürün Kodu	A44418
Renk	Krom
Sayfa No	580



İlia	
Ürün Kodu	A44385
Renk	Krom
Sayfa No	587



Q-Line	
Ürün Kodu	A44992
Renk	Krom
Sayfa No	590



Minimax	
Ürün Kodu	A44777
Renk	Krom
Sayfa No	593



Marin	
Ürün Kodu	A44941
Renk	Krom
Sayfa No	596

İÇİNDEKİLER

Banyo Aksesuarları / Diş Fırçalıkları



İstanbul	
Ürün Kodu	A48017
Renk	Krom
Sayfa No	548



Eternity by Sebastian Conran	
Ürün Kodu	A4487258, A4487257, A4487264
Renk	Krom
Sayfa No	556



Nest Trendy	
Ürün Kodu	A44613
Renk	Krom
Sayfa No	562



Nest Trendy	
Ürün Kodu	A44614
Renk	Krom
Sayfa No	562



Projekta	
Ürün Kodu	A44172
Renk	Krom
Sayfa No	565



Diagon	
Ürün Kodu	A44426
Renk	Krom
Sayfa No	571



Somnia	
Ürün Kodu	A44497
Renk	Krom
Sayfa No	574



Matrix	
Ürün Kodu	A44575
Renk	Krom
Sayfa No	577



Origin	
Ürün Kodu	A44889
Renk	Krom
Sayfa No	584



Origin	
Ürün Kodu	A44890
Renk	Krom
Sayfa No	584



Origin	
Ürün Kodu	A44896
Renk	Krom
Sayfa No	584



Juno Classic	
Ürün Kodu	A44419
Renk	Krom
Sayfa No	580



İlia	
Ürün Kodu	A44383
Renk	Krom
Sayfa No	587



Q-Line	
Ürün Kodu	A44993
Renk	Krom
Sayfa No	590



Minimax	
Ürün Kodu	A44780
Renk	Krom
Sayfa No	593



Marin	
Ürün Kodu	A44942
Renk	Krom
Sayfa No	596

İÇİNDEKİLER

Banyo Aksesuarları / Havluluklar



İstanbul	
Ürün Kodu	A48008
Renk	Krom
Sayfa No	548



İstanbul	
Ürün Kodu	A48010
Renk	Krom
Sayfa No	548



Eternity by Sebastian Conran	
Ürün Kodu	A44871
Renk	Krom
Sayfa No	556



Eternity by Sebastian Conran	
Ürün Kodu	A44877
Renk	Krom
Sayfa No	556



Eternity by Sebastian Conran	
Ürün Kodu	A44878
Renk	Krom
Sayfa No	557



Eternity by Sebastian Conran	
Ürün Kodu	A44879
Renk	Krom
Sayfa No	557



Nest Trendy	
Ürün Kodu	A44617
Renk	Krom
Sayfa No	563



Nest Trendy	
Ürün Kodu	A44618
Renk	Krom
Sayfa No	563



Projekta	
Ürün Kodu	A44168
Renk	Krom
Sayfa No	565



Projekta	
Ürün Kodu	A44169
Renk	Krom
Sayfa No	565



Projekta	
Ürün Kodu	A44265
Renk	Krom
Sayfa No	566



Diagon	
Ürün Kodu	A44434
Renk	Krom
Sayfa No	571



Diagon	
Ürün Kodu	A44432
Renk	Krom
Sayfa No	572



Somnia	
Ürün Kodu	A44491
Renk	Krom
Sayfa No	574



Somnia	
Ürün Kodu	A44492
Renk	Krom
Sayfa No	575



Matrix	
Ürün Kodu	A44577
Renk	Krom
Sayfa No	578

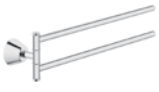

Matrix	
Ürün Kodu	A44579
Renk	Krom
Sayfa No	578



Matrix	
Ürün Kodu	A44578
Renk	Krom
Sayfa No	578



Origin	
Ürün Kodu	A44886
Renk	Krom
Sayfa No	583



Origin	
Ürün Kodu	A44899
Renk	Krom
Sayfa No	585

İÇİNDEKİLER

Banyo Aksesuarları / Havluluklar



Juno Classic	
Ürün Kodu	A44420
Renk	Krom
Sayfa No	580



Juno Classic	
Ürün Kodu	A44421
Renk	Krom
Sayfa No	580



İlia	
Ürün Kodu	A44394
Renk	Krom
Sayfa No	587



İlia	
Ürün Kodu	A44392
Renk	Krom
Sayfa No	587



Q-Line	
Ürün Kodu	A44994
Renk	Krom
Sayfa No	590



Q-Line	
Ürün Kodu	A44995
Renk	Krom
Sayfa No	590



Minimax	
Ürün Kodu	A44783
Renk	Krom
Sayfa No	593



Minimax	
Ürün Kodu	A44784
Renk	Krom
Sayfa No	593



Minimax	
Ürün Kodu	A44794
Renk	Krom
Sayfa No	594



Marin	
Ürün Kodu	A44943
Renk	Krom
Sayfa No	596



Marin	
Ürün Kodu	A44944
Renk	Krom
Sayfa No	596



Arkitekta	
Ürün Kodu	A44276, A44277
Renk	Krom
Sayfa No	601



Arkitekta	
Ürün Kodu	A44225
Renk	Krom
Sayfa No	601



Arkitekta	
Ürün Kodu	A44373
Renk	Krom
Sayfa No	602



Arkitekta	
Ürün Kodu	A44340
Renk	Krom
Sayfa No	602

İÇİNDEKİLER

Banyo Aksesuarları / Askılar



İstanbul	
Ürün Kodu	A48012
Renk	Krom
Sayfa No	549



İstanbul	
Ürün Kodu	A48003
Renk	Krom
Sayfa No	549



Voyage	
Ürün Kodu	A4479836
Renk	Siyah
Sayfa No	552



Voyage	
Ürün Kodu	A4479936
Renk	Siyah
Sayfa No	551



Eternity by Sebastian Conran	
Ürün Kodu	A44883
Renk	Krom
Sayfa No	558



Eternity by Sebastian Conran	
Ürün Kodu	A44881
Renk	Krom
Sayfa No	558



Eternity by Sebastian Conran	
Ürün Kodu	A44880
Renk	Krom
Sayfa No	558



Nest Trendy	
Ürün Kodu	A44619
Renk	Krom
Sayfa No	563



Projekta	
Ürün Kodu	A44174
Renk	Krom
Sayfa No	567



Diagon	
Ürün Kodu	A44430
Renk	Krom
Sayfa No	572



Somnia	
Ürün Kodu	A44493
Renk	Krom
Sayfa No	575



Somnia	
Ürün Kodu	A44500
Renk	Krom
Sayfa No	575



Matrix	
Ürün Kodu	A44584
Renk	Krom
Sayfa No	579



Origin	
Ürün Kodu	A44884
Renk	Krom
Sayfa No	585



Juno Classic	
Ürün Kodu	A44423
Renk	Krom
Sayfa No	581



İlia	
Ürün Kodu	A44391
Renk	Krom
Sayfa No	588



Q-Line	
Ürün Kodu	A44998
Renk	Krom
Sayfa No	591



Minimax	
Ürün Kodu	A44787
Renk	Krom
Sayfa No	594



Marin	
Ürün Kodu	A44947
Renk	Krom
Sayfa No	597



Arkitekta	
Ürün Kodu	A44081
Renk	Krom
Sayfa No	603

İÇİNDEKİLER

Banyo Aksesuarları / Tuvalet Kağıtlığı



İstanbul	
Ürün Kodu	A48001
Renk	Krom
Sayfa No	549



İstanbul	
Ürün Kodu	A48016
Renk	Krom
Sayfa No	549



Voyage	
Ürün Kodu	A4479336
Renk	Siyah
Sayfa No	553



Eternity X Sebastian Conran	
Ürün Kodu	A44873
Renk	Krom
Sayfa No	557



Nest Trendy	
Ürün Kodu	A44620
Renk	Krom
Sayfa No	563



Nest Trendy	
Ürün Kodu	A44621
Renk	Krom
Sayfa No	564



Nest Trendy	
Ürün Kodu	A44622
Renk	Krom
Sayfa No	564



Projekta	
Ürün Kodu	A44175
Renk	Krom
Sayfa No	567



Diagon	
Ürün Kodu	A44443
Renk	Krom
Sayfa No	572



Diagon	
Ürün Kodu	A44436
Renk	Krom
Sayfa No	572



Diagon	
Ürün Kodu	A44442
Renk	Krom
Sayfa No	573



Diagon	
Ürün Kodu	A44435
Renk	Krom
Sayfa No	573



Somnia	
Ürün Kodu	A44496
Renk	Krom
Sayfa No	575



Somnia	
Ürün Kodu	A44495
Renk	Krom
Sayfa No	576



Matrix	
Ürün Kodu	A44580
Renk	Krom
Sayfa No	579



Matrix	
Ürün Kodu	A44581
Renk	Krom
Sayfa No	579



Origin	
Ürün Kodu	A44887
Renk	Krom
Sayfa No	585



Juno Classic	
Ürün Kodu	A44422
Renk	Krom
Sayfa No	581



Juno Classic	
Ürün Kodu	A44425
Renk	Krom
Sayfa No	581



Ilia	
Ürün Kodu	A44390
Renk	Krom
Sayfa No	588

İÇİNDEKİLER

Banyo Aksesuarları / Tuvalet Kağıtlığı



Ilia	
Ürün Kodu	A44399
Renk	Krom
Sayfa No	588



Q-Line	
Ürün Kodu	A44996
Renk	Krom
Sayfa No	591



Q-Line	
Ürün Kodu	A44997
Renk	Krom
Sayfa No	591



Minimax	
Ürün Kodu	A44788
Renk	Krom
Sayfa No	594



Minimax	
Ürün Kodu	A44796
Renk	Krom
Sayfa No	594



Minimax	
Ürün Kodu	A44789
Renk	Krom
Sayfa No	594



Marin	
Ürün Kodu	A44945
Renk	Krom
Sayfa No	597



Marin	
Ürün Kodu	A44946
Renk	Krom
Sayfa No	597



Arkitekta	
Ürün Kodu	A44971
Renk	Krom
Sayfa No	603



Arkitekta	
Ürün Kodu	A44381
Renk	Krom
Sayfa No	603



Arkitekta	
Ürün Kodu	A44228
Renk	Krom
Sayfa No	603



Arkitekta	
Ürün Kodu	A44968
Renk	Krom
Sayfa No	604



Arkitekta	
Ürün Kodu	A44272
Renk	Krom
Sayfa No	604



Arkitekta	
Ürün Kodu	A44415
Renk	Krom
Sayfa No	604



Arkitekta	
Ürün Kodu	A44416
Renk	Krom
Sayfa No	604

İÇİNDEKİLER

Banyo Aksesuarları / Tuvalet Fırçalığı



İstanbul	
Ürün Kodu	A48048
Renk	Krom
Sayfa No	550



Voyage	
Ürün Kodu	A4479236
Renk	Siyah
Sayfa No	554



Eternity by Sebastian Conran	
Ürün Kodu	A4487458, A4487464, A4487458
Renk	Krom
Sayfa No	437



Nest Trendy	
Ürün Kodu	A44624
Renk	Krom
Sayfa No	564



Nest Trendy	
Ürün Kodu	A44623
Renk	Krom
Sayfa No	564



Projekta	
Ürün Kodu	A44173
Renk	Krom
Sayfa No	567



Projekta	
Ürün Kodu	A44298
Renk	Krom
Sayfa No	568



Diagon	
Ürün Kodu	A44437
Renk	Krom
Sayfa No	573



Somnia	
Ürün Kodu	A44494
Renk	Krom
Sayfa No	576



Matrix	
Ürün Kodu	A44582
Renk	Krom
Sayfa No	579



Origin	
Ürün Kodu	A44893
Renk	Krom
Sayfa No	586



Juno Classic	
Ürün Kodu	A44424
Renk	Krom
Sayfa No	581



Ilia	
Ürün Kodu	A44384
Renk	Krom
Sayfa No	588



Q-Line	
Ürün Kodu	A44999
Renk	Krom
Sayfa No	591



Minimax	
Ürün Kodu	A44790
Renk	Krom
Sayfa No	595



Marin	
Ürün Kodu	A44948
Renk	Krom
Sayfa No	597



Arkitekta	
Ürün Kodu	A4429423
Renk	Altın
Sayfa No	605



Arkitekta	
Ürün Kodu	A44287, A44294
Renk	Krom
Sayfa No	605



Arkitekta	
Ürün Kodu	A44382
Renk	Krom
Sayfa No	605

İÇİNDEKİLER

Banyo Aksesuarları / Çöp Kovaları



Eternity X Sebastian Conran	
Ürün Kodu	A4487558, A4487564, A4487557
Renk	Krom
Sayfa No	559



Arkitekta	
Ürün Kodu	A44054, A44055, A44056
Renk	Krom
Sayfa No	612



Arkitekta	
Ürün Kodu	A44012
Renk	Krom
Sayfa No	612



Arkitekta	
Ürün Kodu	A44017
Renk	Krom
Sayfa No	613



Arkitekta	
Ürün Kodu	A44048, A44066
Renk	Krom
Sayfa No	613



Arkitekta	
Ürün Kodu	A44970
Renk	Krom
Sayfa No	613

İÇİNDEKİLER

Banyo Aksesuarları / Malzemelik



Projekta	
Ürün Kodu	A44186
Renk	Krom
Sayfa No	568



Projekta	
Ürün Kodu	A44189
Renk	Krom
Sayfa No	569



Projekta	
Ürün Kodu	A44188
Renk	Krom
Sayfa No	569



Projekta	
Ürün Kodu	A44185
Renk	Krom
Sayfa No	568



Projekta	
Ürün Kodu	A44187
Renk	Krom
Sayfa No	569



Projekta	
Ürün Kodu	A44190
Renk	Krom
Sayfa No	568



Projekta	
Ürün Kodu	A44200
Renk	Krom
Sayfa No	569



Arkitekta	
Ürün Kodu	A44053
Renk	Krom
Sayfa No	606



Arkitekta	
Ürün Kodu	A44051
Renk	Krom
Sayfa No	607



Arkitekta	
Ürün Kodu	A44378
Renk	Krom
Sayfa No	606



Arkitekta	
Ürün Kodu	A44052
Renk	Krom
Sayfa No	607



Arkitekta	
Ürün Kodu	A44380
Renk	Krom
Sayfa No	607



Arkitekta	
Ürün Kodu	A44042
Renk	Krom
Sayfa No	606

İÇİNDEKİLER

Banyo Aksesuarları / Tutunma Barları



Arkitekta	
Ürün Kodu	A44374
Renk	Krom
Sayfa No	608



Arkitekta	
Ürün Kodu	A44376
Renk	Krom
Sayfa No	608



Tutunma barı (60cm)	
Ürün Kodu	A44445
Renk	Krom
Sayfa No	609



Tutunma barı (60cm)	
Ürün Kodu	A44449
Renk	Krom
Sayfa No	609



135⁰ açılı tutunma barı	
Ürün Kodu	A44450
Renk	Krom
Sayfa No	610



90⁰ açılı tutunma barı	
Ürün Kodu	A44467
Renk	Krom
Sayfa No	610



Katlanabilir tutunma barı	
Ürün Kodu	A44468
Renk	Krom
Sayfa No	610

Havlupanlar



Artepan	
Ürün Kodu	A44845, A44846, A44849
Renk	Krom
Sayfa No	615



Artepan	
Ürün Kodu	A44851, A44852, A44855
Renk	Krom
Sayfa No	615



Voyage	
Ürün Kodu	A4478636
Renk	Siyah
Sayfa No	555



Voyage	
Ürün Kodu	A4478654
Renk	Bej
Sayfa No	555

Setler



Marin	
Ürün Kodu	A44924
Renk	
Sayfa No	597



Marin	
Ürün Kodu	A44949
Renk	
Sayfa No	598



Easy	
Ürün Kodu	A44965
Renk	
Sayfa No	599



Easy	
Ürün Kodu	A44967
Renk	
Sayfa No	599

İÇİNDEKİLER

Banyo Aksesuarları / Diğer



Etajer	
Ürün Kodu	A44882
Renk	Krom
Sayfa No	557



Etajer	
Ürün Kodu	A44991
Renk	Krom
Sayfa No	590



Etajer	
Ürün Kodu	A44776
Renk	Krom
Sayfa No	593



Etajer	
Ürün Kodu	A44940
Renk	Krom
Sayfa No	596



Kağıt Havluluk	
Ürün Kodu	A44284
Renk	Krom
Sayfa No	602



Süngerlik	
Ürün Kodu	A44248
Renk	Krom
Sayfa No	606



Makyaj Traş Aynası	
Ürün Kodu	A44009
Renk	Krom
Sayfa No	611



Makyaj Traş Aynası	
Ürün Kodu	A44010
Renk	Krom
Sayfa No	611



Ayna	
Ürün Kodu	A44005
Renk	Krom
Sayfa No	592



Ayna	
Ürün Kodu	A44937
Renk	Krom
Sayfa No	598



Çamaşır İpi	
Ürün Kodu	A44377
Renk	Krom
Sayfa No	612



Klozet Kapağı Örtülüğü	
Ürün Kodu	A44341
Renk	Krom
Sayfa No	614



Banyo Tepsisi	
Ürün Kodu	A44295
Renk	Krom
Sayfa No	570



Kağıt Dispenser	
Ürün Kodu	A44351
Renk	Krom
Sayfa No	611



Totem	
Ürün Kodu	A44870
Renk	Krom
Sayfa No	559



Duş Oturağı 3	
Ürün Kodu	A44473
Renk	Beyaz akrilik
Sayfa No	616

İÇİNDEKİLER

Banyo Mobilyaları



Memoria	
Sayfa No	622-633
Ebat	120, 150 cm



Voyage	
Sayfa No	634-661
Ebat	80, 100, 120 cm

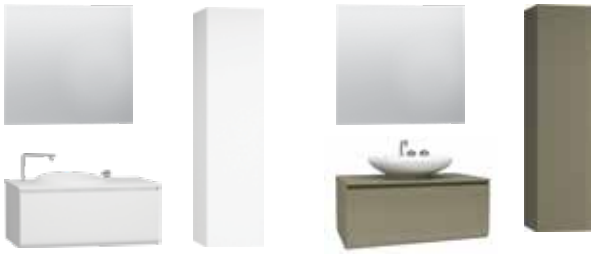

İstanbul	
Sayfa No	662-669
Ebat	100, 120 cm



Plural	
Sayfa No	670-679
Ebat	70, 100, 160 cm



Options Lux	
Sayfa No	680-683
Ebat	60, 100, 120, 140, 160, 180, 200 cm



Memoria Elements	
Sayfa No	698-701
Ebat	-

İÇİNDEKİLER

Banyo Mobilyaları



Elegance

Sayfa No	702-709
Ebat	100, 120 cm



Frame

Sayfa No	710-729
Ebat	60, 80, 100, 120 cm



Origin

Sayfa No	730-753
Ebat	60, 90, 120, 150 cm



Equal

Sayfa No	754-763
Ebat	40, 60, 80, 100, 130 cm



Metropole

Sayfa No	764-777
Ebat	80,100, 120 cm



System Infinit

Sayfa No	778-781
Ebat	100, 120 cm

İÇİNDEKİLER

Banyo Mobilyaları



Valarte Neo

Sayfa No	794-805
Ebat	60, 80, 100, 120 cm



Valarte

Sayfa No	806-825
Ebat	65, 80, 100, 120, 150 cm



Nest Trendy

Sayfa No	826-839
Ebat	60, 80, 100 cm



Sento

Sayfa No	840-867
Ebat	50, 65, 80, 100, 130



Nest

Sayfa No	868-874
Ebat	45, 60, 80 cm



S50+

Sayfa No	875-879
Ebat	80, 100, 120 cm

İÇİNDEKİLER

Banyo Mobilyaları



Folda

Sayfa No	908-911
Ebat	100, 120 cm



D-Light

Sayfa No	912-919
Ebat	50, 65, 80, 100, 130



S50

Sayfa No	920-922
Ebat	60, 80, 100, 120 cm



S20

Sayfa No	923-929
Ebat	45, 60, 80, 100 cm



Optima Demonte

Sayfa No	938-945
Ebat	60, 80, 100 cm



Step Demonte

Sayfa No	946-951
Ebat	65, 85 cm

İÇİNDEKİLER

Banyo Mobilyaları



Aynalar	
Sayfa No	952-981
Ebat	-



Dar Banyolar için	
Sayfa No	982-1017
Ebat	-



Ek Modüller	
Sayfa No	1018-1027
Ebat	-

İÇİNDEKİLER

Yıkanma Alanları / Kompakt Üniteler



Lara Kompakt Sistem	
Sayfa No	1041, 1042
Ebat	155x120x220 cm 120x90x220 cm

Oturma kısmı solda



Oturma kısmı sağda



Lara Kompakt Sistem	
Sayfa No	1043, 1044
Ebat	100x100x220 cm 90x90x220 cm

Sol



Sağ



Zest Space Kompakt Duş Ünitesi	
Sayfa No	1045
Ebat	160x90 cm

Sol



Sağ



Roomy Neo Kompakt Duş Ünitesi	
Sayfa No	1051-1054
Ebat	120x90 cm, 150x90 cm, 170x80 cm, 150x80 cm



Cosey Mini	
Sayfa No	1055
Ebat	100x75 cm

İÇİNDEKİLER

Yıkanma Alanları / Küvetler



İstanbul Silindir	
Sayfa No	1059
Ebat	Ø 160 cm



İstanbul Oval	
Sayfa No	1060
Ebat	Ø 190x90 cm



Water Jewels	
Sayfa No	1061
Ebat	190x90 cm



Dream	
Sayfa No	1061
Ebat	190x90 cm



4 Life - Silence	
Sayfa No	1062
Ebat	170x90 cm



4 Life - Cocoon	
Sayfa No	1063
Ebat	160x80 cm



4 Life - Pure	
Sayfa No	1064
Ebat	200x90 cm



4 Life - Pure	
Sayfa No	1065
Ebat	180x80 cm

İÇİNDEKİLER

Yıkanma Alanları / Küvetler



T4 Çift Kişilik	
Sayfa No	1066
Ebat	190x140 cm



T4 Çift Taraflı	
Sayfa No	1067
Ebat	190x130 cm



T4 Çift Taraflı	
Sayfa No	1068
Ebat	190x110 cm



T4 Çift Taraflı	
Sayfa No	1069, 1070
Ebat	190x90 cm - 180x80 cm



Optiset	
Sayfa No	1071, 1072
Ebat	170x70 cm - 160x70 cm

Sol Sağ



Combo	
Sayfa No	1074
Ebat	170x75 cm



Neon Çift Taraflı	
Sayfa No	1075-1078
Ebat	100 cm - 90 cm - 80 cm



Neon	
Sayfa No	1079-1096
Ebat	80 cm - 75 cm - 70 cm

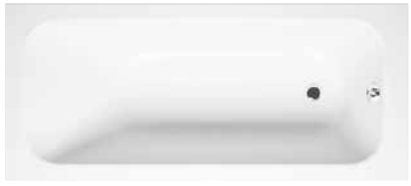

Optimum Neo	
Sayfa No	1097-1104
Ebat	75 cm - 70 cm

İÇİNDEKİLER

Yıkanma Alanları / Küvetler



Optimum Neo	
Sayfa No	1105
Ebat	75 cm



Optimum Neo	
Sayfa No	1106, 1107
Ebat	150 cm - 140 cm - 130 cm 120 cm - 110 cm

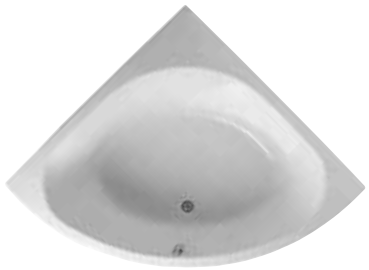

Optiset	
Sayfa No	1073
Ebat	150 cm - 140 cm

İÇİNDEKİLER

Yıkanma Alanları / Duş Tekneleri

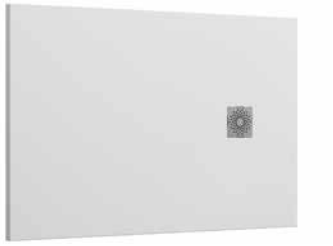

V-Stone	
Sayfa No	1111-1114
Ebat	90 cm - 80 cm



Aruna	
Sayfa No	1115
Ebat	90x90 cm , 100x80 cm, 120x80 cm, 120x90 cm, 90x90 xm, 100x80 cm, 120x80 cm, 120x90 cm



Seat	
Sayfa No	1116
Ebat	90 cm - 80 cm

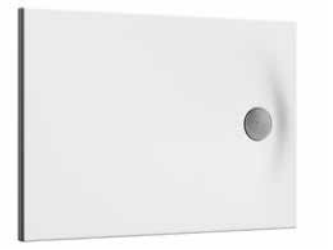

Smooth	
Sayfa No	1117-1123
Ebat	90 cm - 80 cm - 75 cm - 70 cm



T	
Sayfa No	1124-1128
Ebat	90 cm

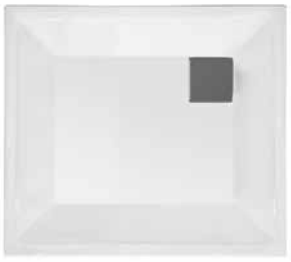

T	
Sayfa No	1129
Ebat	90x90 cm



T	
Sayfa No	1130-1134
Ebat	80 cm

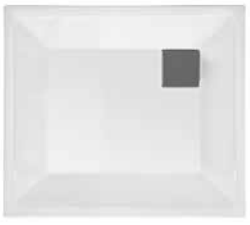

T	
Sayfa No	1135
Ebat	80x80 cm

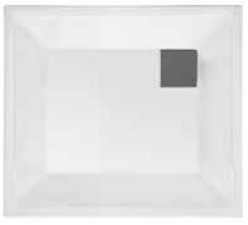

T	
Sayfa No	1136-1145
Ebat	75 cm

İÇİNDEKİLER

Yıkanma Alanları / Duş Tekneleri



T	
Sayfa No	1141-1145
Ebat	70 cm



Fit	
Sayfa No	1146
Ebat	120x80 cm



Fit	
Sayfa No	1146, 1147
Ebat	90x90 cm - 80x80 cm



Fit	
Sayfa No	1146
Ebat	90x90 cm



Özel İhtiyaçlar İçin Optimum	
Sayfa No	1148
Ebat	90 cm - 80 cm



Optimum Neo	
Sayfa No	1149 - 1160
Ebat	100 cm - 90 cm - 80 cm - 75 cm



Optimum Neo	
Sayfa No	1161, 1163
Ebat	100 cm - 90 cm - 80 cm - 75 cm



Optimum Neo	
Sayfa No	1164 - 1166
Ebat	100 cm - 90 cm - 80 cm

İÇİNDEKİLER

Yıkanma Alanları / V- Flow Duş Kanalları

Yandan Çıkışlı Alttan Çıkışlı



AquaWall	
Sayfa No	1169
Ebat	100 cm - 60 cm

Yandan Çıkışlı Alttan Çıkışlı



Premium	
Sayfa No	1170
Ebat	80 cm - 70 cm - 60 cm 50 cm - 30 cm

Yandan Çıkışlı Alttan Çıkışlı



Thin-Cut	
Sayfa No	1171
Ebat	300 cm - 200 cm - 90 cm 60 cm

Yandan Çıkışlı Alttan Çıkışlı



Elegant	
Sayfa No	1172, 1173
Ebat	120 cm - 100 cm - 90 cm 80 cm - 70 cm - 60 cm 50 cm - 30 cm

Yandan Çıkışlı Alttan Çıkışlı

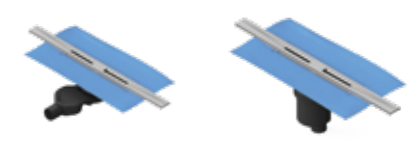

Clear-Cut	
Sayfa No	1174
Ebat	80 cm - 60 cm - 40 cm

Yandan Çıkışlı Alttan Çıkışlı



Style	
Sayfa No	1175
Ebat	80 cm - 70 cm - 60 cm 50 cm - 30 cm

Yandan Çıkışlı Alttan Çıkışlı

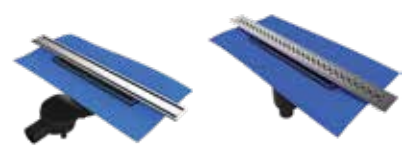

Eco- Flow	
Sayfa No	1176
Ebat	40 cm - 50 cm - 60 cm - 80 cm

Yandan Çıkışlı Alttan Çıkışlı



Kare - Yalıtımlı	
Sayfa No	1177
Ebat	15x15 cm - 10x10 cm

Yandan Çıkışlı Alttan Çıkışlı



Köşe - Yalıtımlı	
Sayfa No	1178
Ebat	25x25 cm

İÇİNDEKİLER

Yıkanma Alanları / V- Flow Duş Kanalları

Yandan Çıkışlı



Kare	
Sayfa No	1179
Ebat	15x15 cm - 10x10 cm

İÇİNDEKİLER

Yıkanma Alanları / Aksesuarlar



VitrA Kaydırmaz-Paket	
Sayfa No	1182
Ebat	



Duş Oturağı 2	
Sayfa No	1183
Ebat	34x34x40 cm



Iroko Ahşap Oturak	
Sayfa No	1183
Ebat	



Duş Oturağı 4	
Sayfa No	1183
Ebat	



Duş Oturağı 5	
Sayfa No	1183
Ebat	36x35x5 cm



Duş Oturağı 5 Arkalığı	
Sayfa No	1184
Ebat	36x15x2.5 cm



Rulo Izgara (4 Life- Pure 200x90 için)	
Sayfa No	1184
Ebat	



Küvet Basamağı 1	
Sayfa No	1184
Ebat	42x25x18 cm

İÇİNDEKİLER

Yıkanma Alanları / Aksesuarlar



Küvet Basamağı 2	
Sayfa No	1184
Ebat	78x28x17.5 cm



Küvet Baş Yastığı	
Sayfa No	1184
Ebat	

VitrA

Özel Ürünler

V-Care Akıllı Ürünler 2
Sento Çocuk Koleksiyonu 8

V-Care Akıllı Ürünler



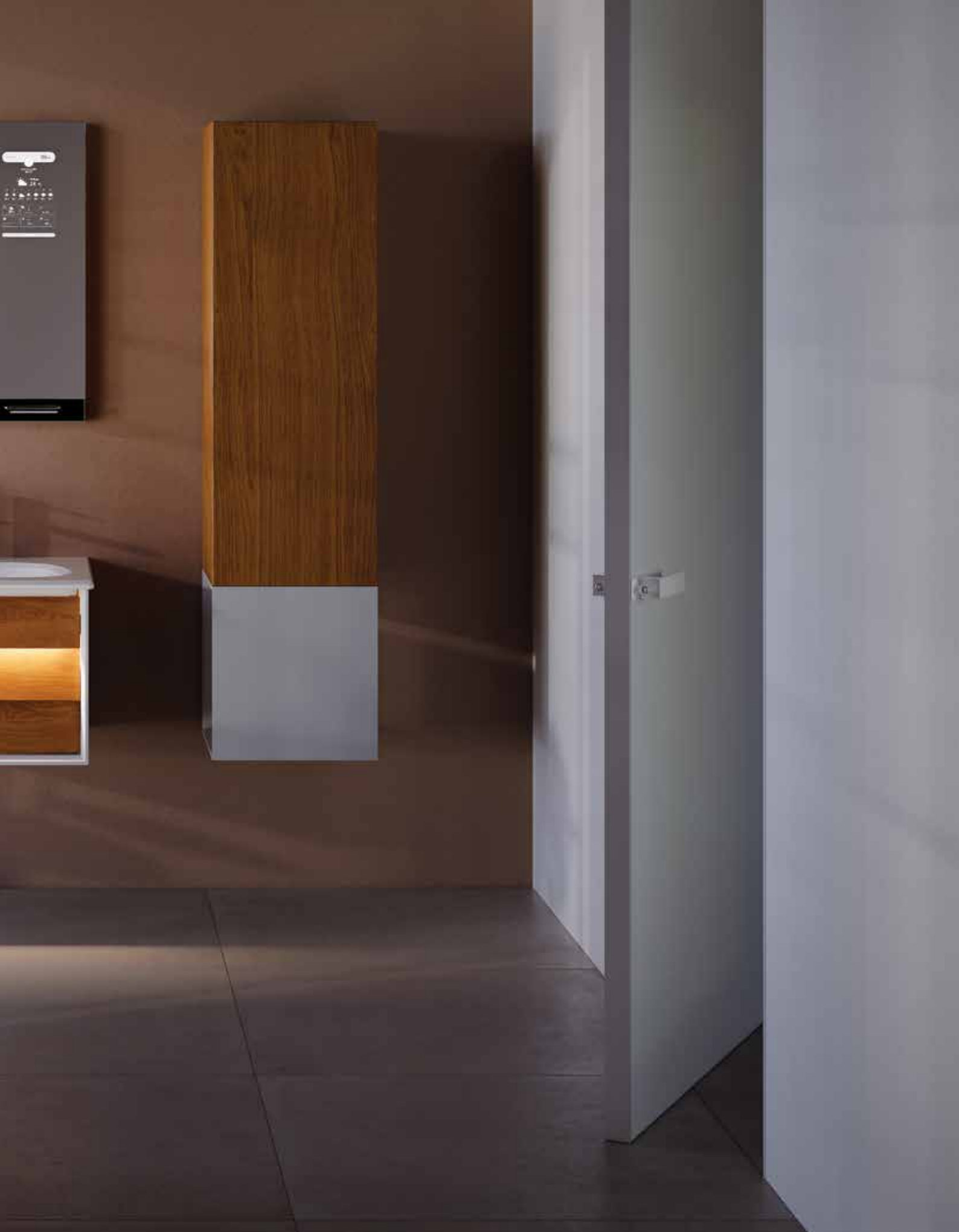


VitrA

V-Care Akıllı Ürünler

Ürün/Kod	Ürün açıklamaları	Fiyat (TL)*
7231B403-6216* YERLİ ÜRETİM	V-care Akıllı Klozet Prime Rim-ex asma klozet, 62 cm Gizli montaj	11.000
	***1 Mayıs 2020 tarihi itibariyle satış hattına alınacaktır.**	
	 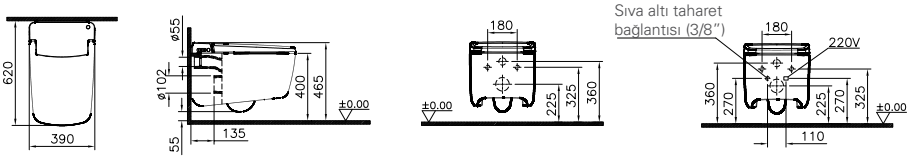 Duvar kalınlığına göre ilave boru gerekebilir.	
7232B403-6217* YERLİ ÜRETİM	V-Care Akıllı Klozet Prime Rim-ex yerden tek klozet, 62 cm Universal çıkışlı	11.000
	***1 Mayıs 2020 tarihi itibariyle satış hattına alınacaktır.**	
	 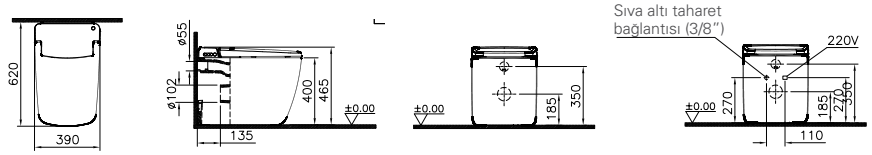 Duvar kalınlığına göre ilave boru gerekebilir.	
YERLİ ÜRETİM	V-Care Akıllı klozet, 60 cm	
5674BX03-6193	Basic	6.267
5674BX03-6194	Comfort	9.566
	 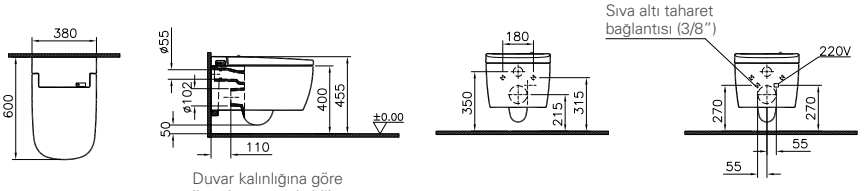 Duvar kalınlığına göre ilave boru gerekebilir.	

• 10 yıl garanti sadece seramik sağlık gereçleri için geçerlidir. • Klozet kapakları 2 yıl garanti kapsamındadır.
• Tüm çizimler standart toleranslar dahilindedir. Montaj uygulamalarında kesin ölçü ihtiyacı olursa ürün üzerinden alınan birebir ölçüler kullanılmalıdır.
• Eczacıbaşı Yapı Gereçleri San. ve Tic. A.Ş'nin ürünler ve teknik detaylarında değişiklik yapma hakkı saklıdır.
* Tavsiye edilen azami satış fiyatıdır. Fiyatlara KDV dahil değildir.

V-Care Akıllı Ürünler

Ürün/Kod	Ürün açıklamaları	Fiyat (TL)*
748-1501	**V-Care Akıllı panel, 8 cm** • Suya ve toza dayanıklı gövde • Temperli cam ön panel • Kapasitif dokunmatik buton • Optik yakınlık sensörü • Bluetooth 4.0 • Wifi 802.11b/g/n (WPA/WPA2/WPA2/WPS ağ güvenliği ile) • Tam ve yarım yıkama • Otomatik yıkama • Periyodik yıkama • Kilitleme • Bireysel kullanım için mobil uygulama, işletmeler için merkezi yönetim paneli • Yedek güç ünitesi ile elektrik kesintilerinde 10 yıkama (max. 6 saat) • 748-XXXX-XX ve 750-XXXX-XX kodlu gömme rezervuarlar ile uyumludur. (748-1700-01 hariç) • VitrA Gömme Rezervuar Elektrik Bağlantı Seti (300-1028 / 300-1029) ön uygulaması gereklidir. • Uygulama ile birlikte kullanım için Bluetooth 4.0 ve üzerini destekleyen mobil cihaz, WiFi ağı ve VitrA kullanıcı hesabı gerekmektedir.	3.144
	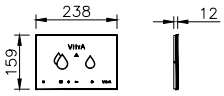	
742-1501	**V-Care Akıllı panel, 12 cm** • Suya ve toza dayanıklı gövde • Temperli cam ön panel • Kapasitif dokunmatik buton • Optik yakınlık sensörü • Bluetooth 4.0 • Wifi 802.11b/g/n (WPA/WPA2/WPA2/WPS ağ güvenliği ile) • Tam ve yarım yıkama • Otomatik yıkama • Periyodik yıkama • Kilitleme • Bireysel kullanım için mobil uygulama, işletmeler için merkezi yönetim paneli • Yedek güç ünitesi ile elektrik kesintilerinde 10 yıkama (max. 6 saat) • 742-XXXX-XX kodlu gömme rezervuarlar ile uyumludur. (742-1700-01 hariç) • VitrA Gömme Rezervuar Elektrik Bağlantı Seti (300-1028 / 300-1029) ön uygulaması gereklidir. • Uygulama ile birlikte kullanım için Bluetooth 4.0 ve üzerini destekleyen mobil cihaz, WiFi ağı ve VitrA kullanıcı hesabı gerekmektedir.	3.144
	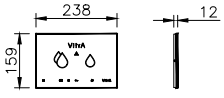	

• Seçilen kumanda paneli ile birlikte sayfa 282'de verilen uyumlu gömme rezervuar ayrıca sipariş edilmelidir, klozet-gömme rezervuar uyumuna 276-281 nolu sayfalara bakılabilir.
• Fotoselli kumanda panelleri 2 yıl, mekanik ve pnömatik kumanda panelleri 5 yıl, gömme rezervuarlar 7 yıl garanti kapsamındadır.
• Eczacıbaşı Yapı Gereçleri San. ve Tic. A.Ş'nin ürünler ve teknik detaylarında değişiklik yapma hakkı saklıdır.
* Tavsiye edilen azami satış fiyatıdır. Fiyatlara KDV dahil değildir.

VitrA

V-Care Akıllı Ürünler

Ürün Kodu	Montaj Kodu	Ürün Açıklamaları	Gövde Malzemesi	Satış Fiyatı (TL)*	Montaj Fiyatı (TL)*
A44001 YERLİ ÜRETİM	3010	V-Care Akıllı Ayna Lite, 60 cm	-/-	1.750	55
		GxDxY 60x76x4 cm Giriş Gerilimi: 220V / 50Hz Bluetooth: V3.0 Ses: 2 x 10 Watt, banyo ortamı için optimize akustik profil Aydınlatma: Sıcak beyaz NFC destekli kolay eşleştirme	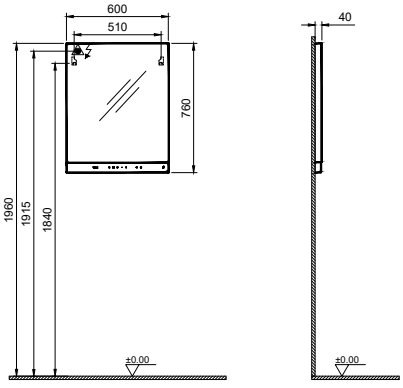		

• GxDxY Genişlik, Derinlik, Yüksekliği ifade eder. • Tüm ürünlerin kesin ölçüleri için teknik çizimleri referans alınız. • Tüm mobilyalar 2 yıl garanti kapsamındadır.
• Eczacıbaşı Yapı Gereçleri San. ve Tic. A.Ş'nin ürünler ve teknik detaylarında değişiklik yapma hakkı saklıdır.
* Tavsiye edilen azami satış fiyatıdır. Fiyatlara KDV dahil değildir.

Sento Çocuk Koleksiyonu







Sento Çocuk Koleksiyonu

YENİ **Sento Çocuk Koleksiyonu 1 Haziran 2020 tarihi itibariyle satış hattına alınacaktır.**

Ürün/Kod	Ürün açıklamaları	Fiyat (TL)*
	Standart lavabo, 45 cm	
7350BX03-0041	Orta armatür delikli, su taşma deliksiz	550
7350BX03-0001	Orta armatür delikli, su taşma delikli	550
	Yarım ayak	
7354BX21-0156	Mavi	205
7354BX03-0156	Beyaz	178



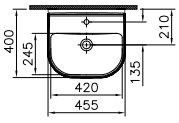

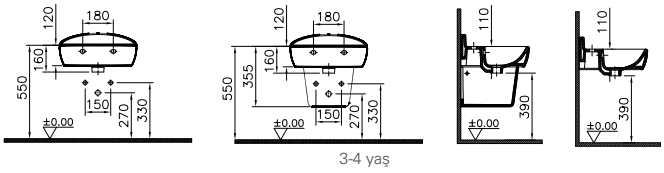

3-4 yaş

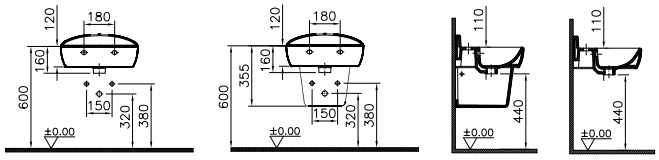

4-5 yaş

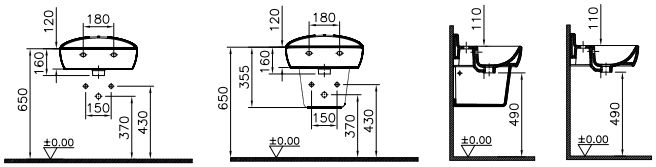

5-6 yaş

	İkili lavabo (çift kademeli), 85 cm	
7351BX03-1739	İki armatür delikli, su taşma deliksiz	792
7351BX03-1740	İki armatür delikli, su taşma delikli	792
	Yarım ayak	
7354BX21-0156	Mavi	205
7354BX03-0156	Beyaz	178



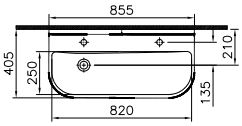

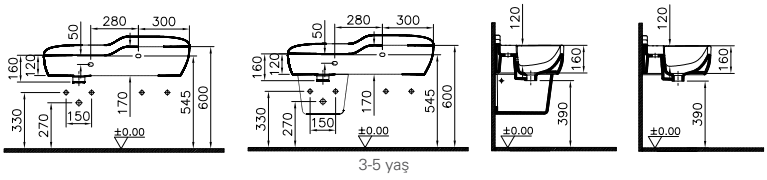

3-5 yaş

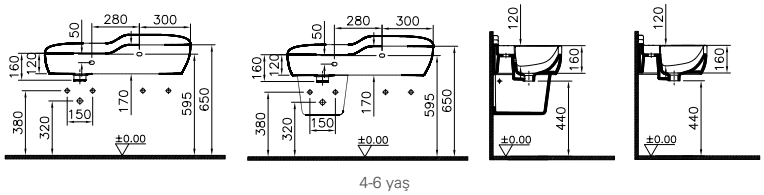

4-6 yaş

- 10 yıl garanti sadece seramik sağlık gereçleri için geçerlidir.
- Tüm çizimler standart toleranslar dahilindedir. Montaj uygulamalarında kesin ölçü ihtiyacı olursa ürün üzerinden alınan birebir ölçüler kullanılmalıdır.
- Eczacıbaşı Yapı Gereçleri San. ve Tic. A.Ş'nin ürünler ve teknik detaylarında değişiklik yapma hakkı saklıdır.

* Tavsiye edilen azami satış fiyatıdır. Fiyatlara KDV dahil değildir.

Sento Çocuk Koleksiyonu

YENİ **Sento Çocuk Koleksiyonu 1 Haziran 2020 tarihi itibariyle satış hattına alınacaktır.**

Ürün/Kod	Ürün açıklamaları	Fiyat (TL)*
	Üçlü lavabo (üç kademeli), 125 cm	
7352BX03-1741	Üç armatür delikli, su taşma deliksiz	1.430
7352BX03-1742	Üç armatür delikli, su taşma delikli	1.430
	Yarım ayak	
7354BX21-0156	Mavi	205
7354BX03-0156	Beyaz	178
	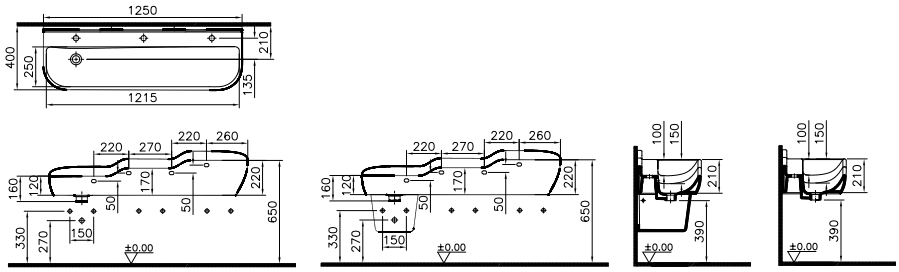	
	Üçlü lavabo (tek kademeli), 125 cm	
7353BX03-1741	Üç armatür delikli, su taşma deliksiz	1.100
7353BX03-1742	Üç armatür delikli, su taşma delikli	1.100
	Yarım ayak	
7354BX21-0156	Mavi	205
7354BX03-0156	Beyaz	178
	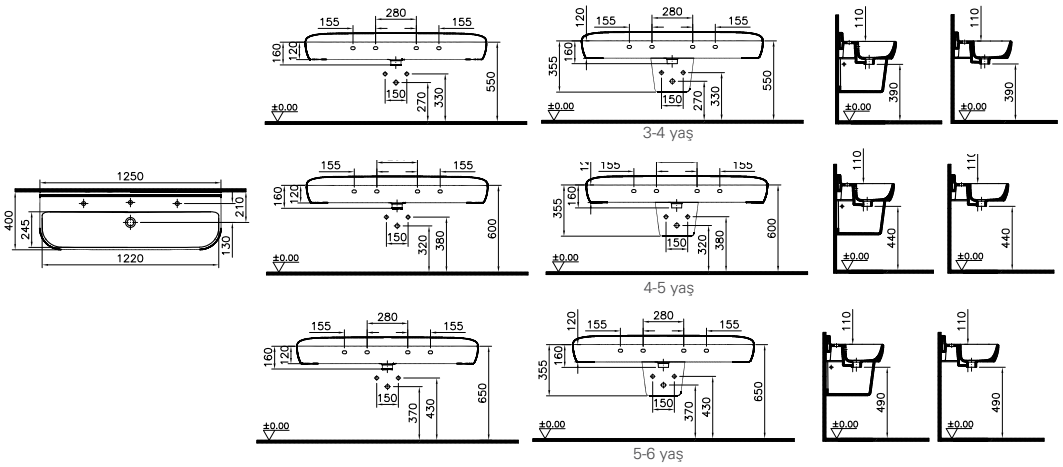 3-4 yaş 4-5 yaş 5-6 yaş	
	Sabit, seramik sifon üst grubu	
6392L021-0159	Mavi	152
6392L003-0159	Beyaz	131
		

- 10 yıl garanti sadece seramik sağlık gereçleri için geçerlidir. • Klozet kapakları 2 yıl garanti kapsamındadır.
- Tüm çizimler standart toleranslar dahilindedir. Montaj uygulamalarında kesin ölçü ihtiyacı olursa ürün üzerinden alınan birebir ölçüler kullanılmalıdır.
- Eczacıbaşı Yapı Gereçleri San. ve Tic. A.Ş'nin ürünler ve teknik detaylarında değişiklik yapma hakkı saklıdır.

* Tavsiye edilen azami satış fiyatıdır. Fiyatlara KDV dahil değildir.

Sento Çocuk Koleksiyonu YENİ

Sento Çocuk Koleksiyonu 1 Haziran 2020 tarihi itibariyle satış hattına alınacaktır.

Ürün/Kod	Ürün açıklamaları	Kaplama	Fiyat (TL)*
A42666	Lavabo bataryası (çocuklar için)	Krom-Sarı	1.222
A4266646	Lavabo bataryası (çocuklar için)	Yeşil-Sarı	1.833



- Çıkış ucu uzunluğu 105 mm'dir.
- Çıkış ucu yüksekliği 81 mm'dir.
- Özel debi kısıcılı perlatör sayesinde max. 5 L/dk su akışı sağlanmaktadır.
- Ek aparat gerektirmeyen pratik montaj

1 Haziran 2020 tarihi itibariyle satış hattına alınacaktır.

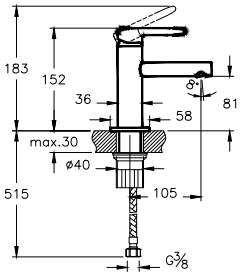

Ürün/Kod	Ürün açıklamaları	Kaplama	Fiyat (TL)*
A47188	Fotoselli lavabo bataryası (pilli-çocuklar için)	Krom-Yeşil	1.618
A47187	Fotoselli lavabo bataryası (elektrikli-çocuklar için)	Krom-Yeşil	1.780



- Akış başladıktan 60 sn. sonra emniyet amacı ile otomatik olarak su kapanmaktadır.
- Çıkış ucu uzunluğu 130 mm'dir.
- Çıkış ucu yüksekliği 135 mm'dir.
- Tek su bağlantılıdır.
- Pilli ürün 6V pil, elektrikli ürün 6V elektrik ile çalışır.
- Armatür merkezi ile lavabo hazne başlangıcı arası max. 70 mm olmalıdır.

A47027 Oransal Valf dahildir.

Powerbox içeren ürün için A47199 kodu ile sipariş verilmelidir.

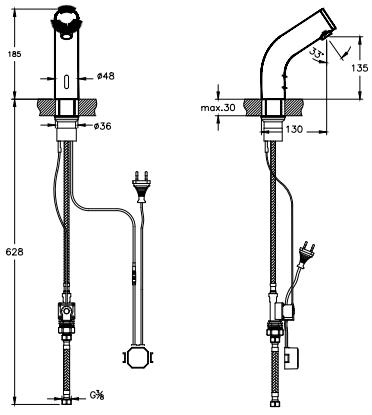

- Bu ürünlerde tesisat ana girişine filtre takılması tavsiye edilir.
- Armatürler için garanti süresi 10 yıldır. (Elektronik lavabo bataryaları ve zaman ayarlı-dokunmatik lavabo bataryaları hariç)
- Elektronik lavabo bataryaları ve zaman ayarlı-dokunmatik lavabo bataryaları için garanti süresi 2 yıldır.
- Eczacıbaşı Yapı Gereçleri San. ve Tic. A.Ş.'nin ürünler ve teknik detaylarında değişiklik yapma hakkı saklıdır.

Sento Çocuk Koleksiyonu

YENİ **Sento Çocuk Koleksiyonu 1 Haziran 2020 tarihi itibariyle satış hattına alınacaktır.**

Ürün/Kod	Ürün açıklamaları	Fiyat (TL)*
	SmoothFlush duvara tam dayalı takım klozet, 57 cm	
7362BX03-0092	Taharet borulu	620
7362BX03-0610	Gizli taharet borulu	620
7362BX03-0585	Taharet borusuz	620
	Rezervuar	
7363BX03-0108	Alttan su girişli	310
7363BX03-5723	Alttan su girişli 330-3022 tek kademeli iç takım dahildir.	472



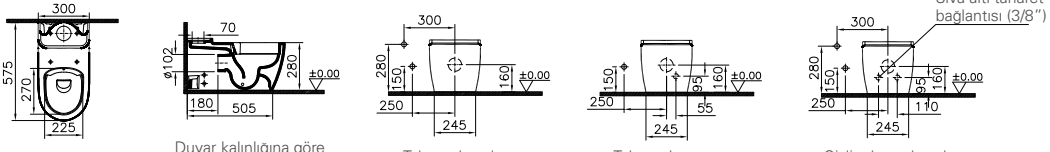

330B3022	**Tek kademeli iç takım**	162



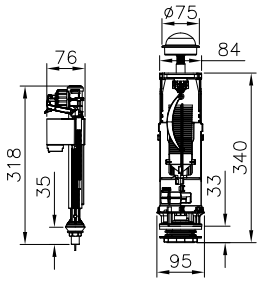

	SmoothFlush yerden tek klozet, 50 cm	
7361BX03-0090	Taharet borulu	1.200
7361BX03-0075	Taharet borusuz	1.200



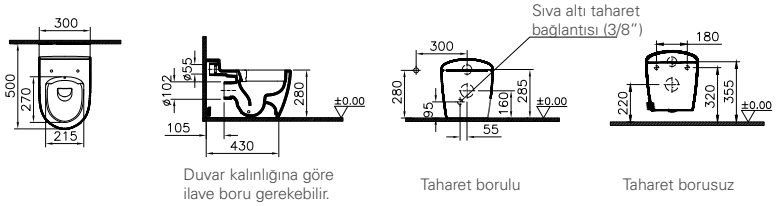

• 10 yıl garanti sadece seramik sağlık gereçleri için geçerlidir. • Klozet kapakları 2 yıl garanti kapsamındadır. • Tüm rezervuar iç takımları 5 yıl garanti kapsamındadır (contalar hariç).
• Tüm çizimler standart toleranslar dahilindedir. Montaj uygulamalarında kesin ölçü ihtiyacı olursa ürün üzerinden alınan birebir ölçüler kullanılmalıdır.
• Eczacıbaşı Yapı Gereçleri San. ve Tic. A.Ş'nin ürünler ve teknik detaylarında değişiklik yapma hakkı saklıdır.
* Tavsiye edilen azami satış fiyatıdır. Fiyatlara KDV dahil değildir.

Sento Çocuk Koleksiyonu

YENİ **Sento Çocuk Koleksiyonu 1 Haziran 2020 tarihi itibariyle satış hattına alınacaktır.**

Ürün/Kod	Ürün açıklamaları	Fiyat (TL)*
	SmoothFlush asma klozet, 47 cm	
7360BX03-0090	Taharet borulu	1.200
7360BX03-0075	Taharet borusuz	1.200



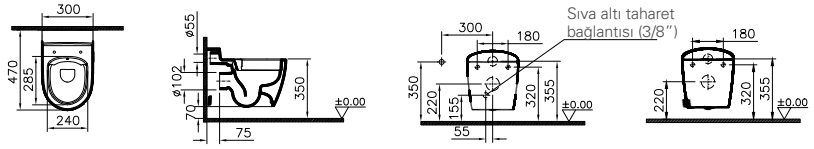

	Çocuk klozet kapağı Duroplast	
133-100-009	Yeşil-sarı, metal menteşeli, üstten sıkmalı, yavaş kapanır, turuncu destek parçalı	457
133-100R009	Yeşil-sarı, metal menteşeli, üstten sıkmalı, yavaş kapanır, kolay çıkabilir, turuncu destek parçalı	503
133-101-009	Yeşil-sarı, metal menteşeli, üstten sıkmalı, yavaş kapanır, beyaz destek parçalı	457
133-101R009	Yeşil-sarı, metal menteşeli, üstten sıkmalı, yavaş kapanır, kolay çıkabilir, beyaz destek parçalı	503
133-003-009	Beyaz, metal menteşeli, üstten sıkmalı, yavaş kapanır, beyaz destek parçalı	397
133-003R009	Beyaz, metal menteşeli, üstten sıkmalı, yavaş kapanır, kolay çıkabilir, beyaz destek parçalı	437



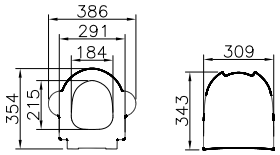

740-2001	**Kumanda paneli** • Mekanik kontrollü • 742-XXXX-XX, 748-XXXX-XX ve 750-XXX-XX kodlu gömme rezervuarlar ile uyumludur.	245



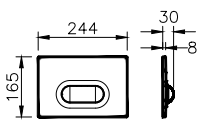

• 10 yıl garanti sadece seramik sağlık gereçleri için geçerlidir. • Klozet kapakları 2 yıl garanti kapsamındadır.
• Tüm çizimler standart toleranslar dahilindedir. Montaj uygulamalarında kesin ölçü ihtiyacı olursa ürün üzerinden alınan birebir ölçüler kullanılmalıdır.
• Eczacıbaşı Yapı Gereçleri San. ve Tic. A.Ş'nin ürünler ve teknik detaylarında değişiklik yapma hakkı saklıdır.
* Tavsiye edilen azami satış fiyatıdır. Fiyatlara KDV dahil değildir.

Sento Çocuk Koleksiyonu

YENİ **Sento Çocuk Koleksiyonu 1 Haziran 2020 tarihi itibariyle satış hattına alınacaktır.**

Ürün Kodu	Montaj Kodu	Ürün Açıklamaları	Gövde Malzemesi	Satış Fiyatı (TL)*	Montaj Fiyatı (TL)*
65865	3010	Yuvarlak çocuk aynası, 20 cm	MDF üzeri lake	600	55
		GxDxY 20x18x20 cm Turuncu	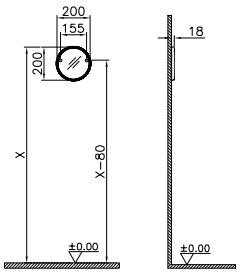		
65866	3010	Yuvarlak çocuk aynası, 40 cm	MDF üzeri lake	800	55
		GxDxY 40x18x40 cm Turuncu	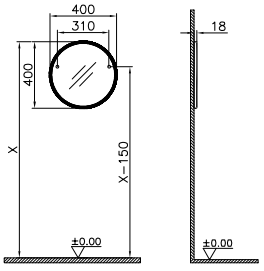		
65867	3010	Yuvarlak çocuk aynası, 60 cm	MDF üzeri lake	1.000	55
		GxDxY 60x18x60 cm Turuncu	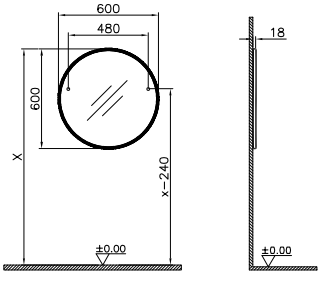		

• GxDxY Genişlik, Derinlik, Yüksekliği ifade eder. • Tüm ürünlerin kesin ölçüleri için teknik çizimleri referans alınız. • Tüm mobilyalar 2 yıl garanti kapsamındadır.
• Eczacıbaşı Yapı Gereçleri San. ve Tic. A.Ş'nin ürünler ve teknik detaylarında değişiklik yapma hakkı saklıdır.
* Tavsiye edilen azami satış fiyatıdır. Fiyatlara KDV dahil değildir.

Sento Çocuk Koleksiyonu YENİ

Sento Çocuk Koleksiyonu 1 Haziran 2020 tarihi itibariyle satış hattına alınacaktır.

Ürün/Kod	Ürün açıklamaları	Kaplama	Fiyat (TL)*
A4491567 YERLİ ÜRETİM	Sıvı sabunluk tutacağı (duvardan)	-	198
	• Pirinç malzeme	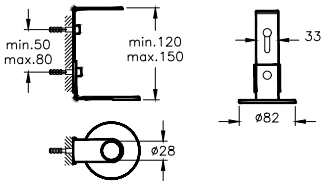	
A4491667 YERLİ ÜRETİM	Tuvalet fırçalığı (duvardan)	-	414
	• Pirinç malzeme	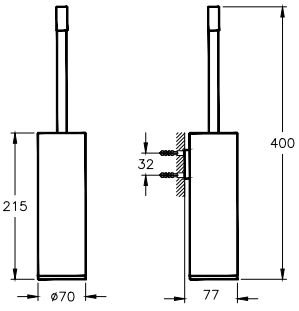	
A4491467 YERLİ ÜRETİM	Tuvalet kağıtlığı	-	194
	• Zamak malzeme	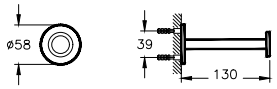	

• Banyo aksesuarları için garanti süresi 5 yıldır.
• Eczacıbaşı Yapı Gereçleri San. ve Tic. A.Ş.'nin ürünler ve teknik detaylarında değişiklik yapma hakkı saklıdır.

1 OCAK 2020 TARİHİ İTİBARİYLE SATIŞ HATTINA ALINAN SERİLER ve ÜRÜNLER

SERAMİK ÜRÜNLER
- Voyage Serisi: 7220, 7221, 7222, 7223, 7224, 7227, 7228, 7229
- Plural Lavabo: 7810B4XX-1083, 7812B4XX-1083
- Sento Klozet: 4448B003-1684, 4448B003-7211, 7985B003-7200, 7985B003-7201
- Nuo Lavabo: 7435
- Zentrum Lavabo ve Ayak: 7275, 7276, 7277, 7278, 7291, 7292
- Zentrum Klozet ve Bide: 5754, 5797
- S50 Klozet: 5956B003-1684, 5956B003-7211
- S10 Lavabo ve Ayak: 5750, 5751, 5752, 5753, 5239, 5249
- Arkitekt Klozet: 5822

TAMAMLAYICI ÜRÜNLER
- Sento Klozet Kapağı: 86-003-509 Tek alt kapak
- Klozet Kapağı: 115-029-XXX

1 NİSAN 2020 TARİHİ İTİBARİYLE SATIŞ HATTINA ALINAN SERİLER ve ÜRÜNLER

SERAMİK ÜRÜNLER
- Integra Lavabo: 7088

1 MAYIS 2020 TARİHİ İTİBARİYLE SATIŞ HATTINA ALINAN SERİLER ve ÜRÜNLER

SERAMİK ÜRÜNLER
- V-Care Prime Akıllı Klozet: 7231, 7232

1 HAZİRAN 2020 TARİHİ İTİBARİYLE SATIŞ HATTINA ALINAN SERİLER ve ÜRÜNLER

SERAMİK ÜRÜNLER
- Sento, Çocuk Ürünleri: 7350, 7351, 7352, 7353, 7354, 7360, 7361, 7362, 7363
- Memoria Lavabo: 5887

TAMAMLAYICI ÜRÜNLER
- Sento Çocuk Koleksiyonu Klozet Kapağı: 133
- Yıkama sistemleri: 310-2610

1 TEMMUZ 2020 TARİHİ İTİBARİYLE SATIŞ HATTINA ALINAN SERİLER ve ÜRÜNLER

TAMAMLAYICI ÜRÜNLER
- Sento Klozet Kapağı: 130
- Integra Klozet Kapağı: 131

VitrA

Seramik ve Tamamlayıcı Ürünler

1 NİSAN 2020 TARİHİ İTİBARİYLE SATIŞ HATTINDAN KALDIRILACAK SERİLER ve ÜRÜNLER

SERAMİK ÜRÜNLER

- Frame Klozet ve Bide: 7743BXXX-0559, 4466
- Bella Klozet: 4449
- D-Light Klozet: 5912, 5914
- S50 Lavabo: 5300, 5301, 5302,5308, 5313, 5460,5309,5310, 5598
- S50 Klozet: 5369
- S50 Bide: 5305
- Zentrum Lavabo: 5631, 5632, 5633, 5634
- Arkitekt Lavabo ve Ayak: 6030, 6604, 5876
- Duş Teknesi: 4099
- Infinit lavabolar: M58000021000, M58000022000

TAMAMLAYICI ÜRÜNLER

- Özel İhtiyaç Ürünleri Klozet Kapağı: 88
- Klozet Kapağı: 08

Seramik ve Tamamlayıcı Ürünler İkon Açıklamaları



Yeşil Bina Sertifikasyonu

Yeşil bina sertifikasyonlarının (LEED, BREEAM ve DGNB) geçerli olduğu projelere, çeşitli çevresel özellikleriyle katkı sağlayan ürünlerdir. Çevresel ayakizi daha düşük olan bu ürünlerin, sağladıkları su tasarrufu, tamamlanan yaşam döngüsü analizleri (LCA), çevresel ürün beyanları (EPD), sorumlu hammadde edinimi sertifikaları (FSC), kullandıkları yerel malzeme vb. özellikleri ile projelerde yer almaları önerilir.



Su Tasarrufu

VitrA tarafından geliştirilen ve Avrupa Birliği normlarına göre en düşük su tüketimli klozetler olarak onaylanan 2,5/4 L su ile fonksiyon sağlayan klozetler, özel hazne yapıları ve iç takımları sayesinde daha az su harcar. VitrA gömme rezervuarlar özel hazneli klozetler ile kullanıldığında %70'e varan su tasarrufu gerçekleşir.



Özel İhtiyaç

Her türlü yaşlı ve bedensel engelli ihtiyacına yönelik olarak tasarlanan VitrA banyo ürünleri banyo alanında pratiklik sağlarken, tekerlekli sandalye ile kullanıma uygundur.



Rim-ex

Yenilikçi Rim-ex, kanalsız iç hazne tasarımıyla kolay temizlenir, çok daha az kir tutar ve maksimum hijyen sağlar. Bütünsel ve estetik görümüm sunan VitrA Rim-ex klozet, Akdeniz Üniversitesi tarafından yapılan testlere göre, standart klozete oranla % 95 daha hijyeniktir.



Kolay Montaj

Yenilikçi uygulamalar ile ürünlerin montajları kolay ve hızlı yapılır.



Kolay Sök-tak

VitrA Kolay Sök-Tak klozet kapakları, pratik şekilde vidasız kolay monte edilebilir. İhtiyaç duyuldukça sökülüp temizlendikten sonra yerine takılabilir.



VitrA Clean

Su lekeleri ve kireç artıkları banyolar için önemli bir sorundur. VitrAclean teknolojisi ile lavabolar, klozetler ve bideler suya dirençli özel çift sırlama yöntemi ile kaplanır. Böylece vitrifiyeler temizlik malzemesi olarak kullanılan sert kimyasallara gerek kalmadan yıllarca lekesiz ve güzel kalır.

Sağlıklı Yaşam İçin
Önce Sağlıklı Banyolar

Banyolar hem kullanım amaçları hem de nemli yapıları sebebiyle mikroorganizmaların çoğalmaları için en elverişli ortamlardır. Mikroorganizmalar, sert yüzeylerde günlerce yaşayabilirler. Güçlü kimyasal temizleyicilerle banyoları sık sık temizlemek hijyenik ve sağlıklı ortamı sağlamak için yeterli değildir. Kimyasal temizleyiciler hem mikroorganizmaları tamamen yüzeyden uzaklaştıramazlar hem de bir sonraki temizliğe kadar geçen sürede mikroorganizmalar logaritmik olarak artan bir hızla üremeye ve kolonileşmeye devam ederler. Üstelik temizlikte kullanılan kimyasal ürünler insan sağlığına ve çevreye zararlıdır.

Sağlıklı yaşam için hem evlerdeki hem de hastane, okul, alış veriş merkezi gibi toplu kullanım alanlarındaki banyoların sağlıklı olması oldukça önemlidir. Özellikle toplu kullanım alanlarından yayılan mikroorganizmalar hastalıkların daha geniş kitlelere ulaşmasına sebep olmaktadır.

VitrA; ürün, teknoloji ve çözümlerini hayata geçirirken insanı ve insani sorunları merkeze alarak bu gerçeklere cevap arar. Sağlıklı yaşam için önce sağlıklı banyolara kavuşmanın öneminin farkında olan VitrA, yıllardır en sağlıklı banyo çözümlerini sunmak için inovasyona yatırım yapıyor. Alanında uzman mühendislerin çalıştığı VitrA inovasyon ekibinin, banyo ve insan sağlığını korumak için geliştirdiği benzersiz teknolojilerden biri, VitrA Hygiene özel sır teknolojisi.

Seramik Sağlık Ürünlerindeki Bakteri Sayısı

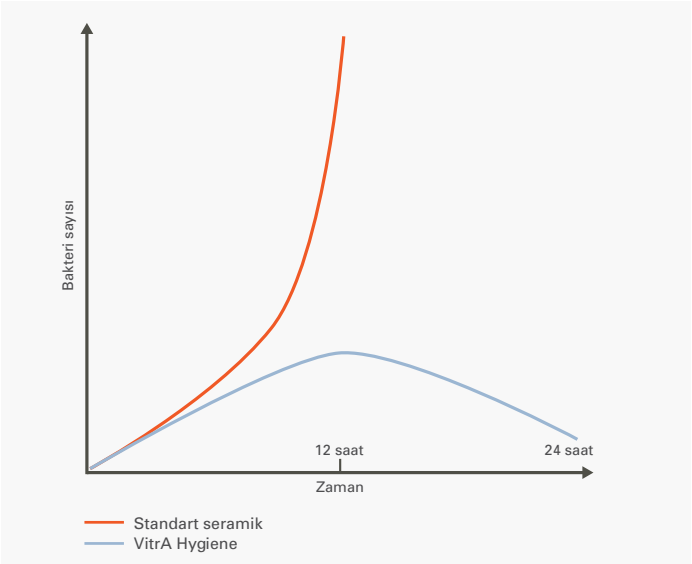



Tüm VitrA markalı seramiklerde bakteri oluşumunu %99,9 oranında önleyen VitrA Hygiene özel sır teknolojisi kullanılır.

VitrA Hygiene sırrı, kullanım esnasında yüzeyine bulaşan ve çoğalarak kolonileşmeye çalışan mikroorganizmaların hücre yapısını bozarak onları etkisiz hale getirir.

Tüm dünyada kullanılan ISO 22196, JIS Z 2801, ASTM E 3031-15, TSE 13420 test metotlarına göre VitrA Hygiene'in hem gram negatif (E.coli) hem de gram pozitif (S.aureus) bakterilere karşı etkili olduğu ulusal ve uluslararası akredite laboratuvarlar tarafından onaylanmıştır.

VitrA Hygiene sırrı seramik ürünlerin pişirilme süreci öncesinde ürünün hem iç hem de dış yüzeylerini tamamen kaplayacak şekilde uygulandıktan sonra yüksek sıcaklıkta pişirilir, böylece sır tabakası ürünle bütünleşir ve banyolarda tam hijyenik koruma ürünün kullanıldığı yıllar boyunca devam eder.

Grafik, standart seramikler ile VitrA Hygiene özellikli seramik ürünlerindeki bakteri sayılarını göstermektedir.

VitrA

Seriler

Plural	24
İstanbul	31
Memoria	38
Outline	41
Voyage	43
Equal	46
Frame	49
Efes	55
Water Jewels	59
Nest Trendy	64
Nest	66
Valarte	69
Metropole	72
Sento	86
Sento Çocuk Koleksiyonu	93
Shift	97
Ecora	103
Nuo	107
Geo	111
D-Light	113
Integra	118
S50	129
S50 Kompakt	139
Zentrum	143
S20	150
S10	161
Arkitekt	167
Arkitekt, Çocuk Ürünleri	174
Infinit	175

Plural

Ürün/Kod	Ürün açıklamaları	Fiyat (TL)*
	Kare alçak çanak lavabo, 45 cm Armatür deliksiz, su taşma deliksiz	
7810B403-0016	Beyaz	2.882
7810B401-0016	Mat beyaz	3.314
7810B420-0016 ◆	Mat bej	3.314
7810B450-0016	Mat vizon	3.314
7810B483-0016 ◆	Mat siyah	3.314
	Ürün ile aynı renkte seramik süzgeç dahildir.	
	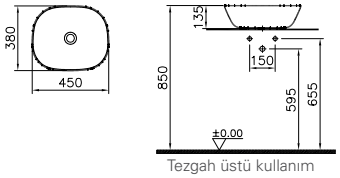 Tezgah üstü kullanım	
	Kare yüksek çanak lavabo, 45 cm Armatür deliksiz, su taşma deliksiz	
7811B403-0016 ◆	Beyaz	3.228
7811B401-0016 ◆	Mat beyaz	3.712
7811B420-0016 ◆	Mat bej	3.712
7811B450-0016 ◆	Mat vizon	3.712
7811B483-0016 ◆	Mat siyah	3.712
	Ürün ile aynı renkte seramik süzgeç dahildir.	
	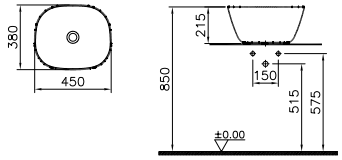 Tezgah üstü kullanım	
	Üçgen alçak çanak lavabo, 47 cm Armatür deliksiz, su taşma deliksiz	
7812B403-0016 ◆	Beyaz	2.882
7812B401-0016 ◆	Mat beyaz	3.314
7812B420-0016 ◆	Mat bej	3.314
7812B450-0016 ◆	Mat vizon	3.314
7812B483-0016	Mat siyah	3.314
	Ürün ile aynı renkte seramik süzgeç dahildir.	
	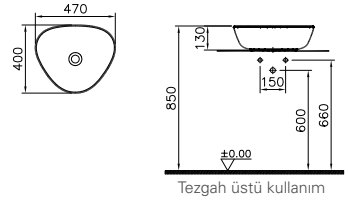 Tezgah üstü kullanım	

• Pisuvar hariç tüm seramik banyo ürünlerinde VitrA Clean teknolojisi uygulanmaktadır. • 10 yıl garanti sadece seramik sağlık gereçleri için geçerlidir.
• Tüm çizimler standart toleranslar dahilindedir. Montaj uygulamalarında kesin ölçü ihtiyacı olursa ürün üzerinden alınan birebir ölçüler kullanılmalıdır.
• Eczacıbaşı Yapı Gereçleri San. ve Tic. A.Ş'nin ürünler ve teknik detaylarında değişiklik yapma hakkı saklıdır.
* Tavsiye edilen azami satış fiyatıdır. Fiyatlara KDV dahil değildir.

VitrA

Plural

Ürün/Kod	Ürün açıklamaları	Fiyat (TL)*
YENİ YERLİ ÜRETİM	**Kare tezgahaltı lavabo, 45 cm** Armatür deliksiz, su taşma deliksiz	
7810B403-1083	Beyaz	2.594
7810B401-1083	Mat beyaz	2.983
7810B420-1083	Mat bej	2.983
7810B450-1083	Mat vizon	2.983
7810B483-1083	Mat siyah	2.983
	Ürün ile aynı renkte seramik süzgeç dahildir.	



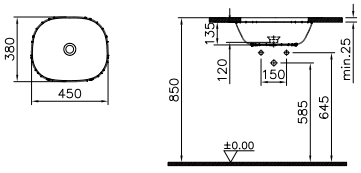

VitrA CLEAN

YENİ YERLİ ÜRETİM	**Üçgen tezgahaltı lavabo, 47 cm** Armatür deliksiz, su taşma deliksiz	
7812B403-1083	Beyaz	2.905
7812B401-1083	Mat beyaz	3.341
7812B420-1083	Mat bej	3.341
7812B450-1083 ◆	Mat vizon	3.341
7812B483-1083 ◆	Mat siyah	3.341
	Ürün ile aynı renkte seramik süzgeç dahildir.	



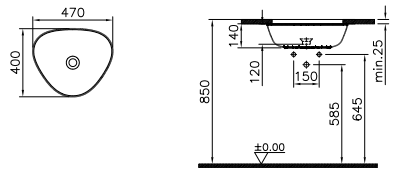

VitrA CLEAN

• Pisuvar hariç tüm seramik banyo ürünlerinde VitrA Clean teknolojisi uygulanmaktadır. • 10 yıl garanti sadece seramik sağlık gereçleri için geçerlidir.
• Tüm çizimler standart toleranslar dahilindedir. Montaj uygulamalarında kesin ölçü ihtiyacı olursa ürün üzerinden alınan birebir ölçüler kullanılmalıdır.
• Eczacıbaşı Yapı Gereçleri San. ve Tic. A.Ş'nin ürünler ve teknik detaylarında değişiklik yapma hakkı saklıdır.
* Tavsiye edilen azami satış fiyatıdır. Fiyatlara KDV dahil değildir.

Plural

Ürün/Kod	Ürün açıklamaları	Fiyat (TL)*
	Monoblok lavabo, 50 cm	
7814B403-0001	Beyaz, orta armatür delikli, su taşma delikli	9.848
7814B401-0001	Mat beyaz, orta armatür delikli, su taşma delikli	11.325
7814B420-0001	Mat bej, orta armatür delikli, su taşma delikli	11.325
7814B450-0001	Mat vizon, orta armatür delikli, su taşma delikli	11.325
7814B483-0001	Mat siyah, orta armatür delikli, su taşma delikli	11.325
7814B403-0041 ◆	Beyaz, orta armatür delikli, su taşma deliksiz	9.848
7814B401-0041 ◆	Mat beyaz, orta armatür delikli, su taşma deliksiz	11.325
7814B420-0041 ◆	Mat bej, orta armatür delikli, su taşma deliksiz	11.325
7814B450-0041 ◆	Mat vizon, orta armatür delikli, su taşma deliksiz	11.325
7814B483-0041 ◆	Mat siyah, orta armatür delikli, su taşma deliksiz	11.325
	Ürün ile aynı renkte seramik süzgeç dahildir. 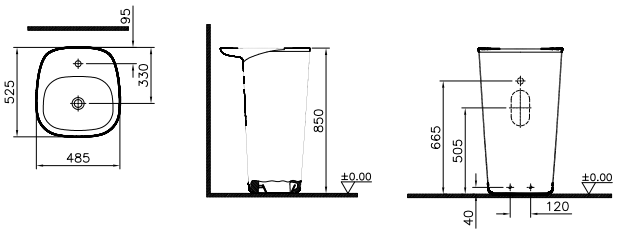	
	Monoblok sifon seti	
A45157	Krom	950
A4515734	Fırçalı nikel	1.425
A4515726	Parlak bakır	1.140
A4515736	Mat siyah	1.425
	G 1 1/4" girişlidir. Lavabo sifon merkezi ile zemin arası min. 370 max. 560 mm'dir. Metal taşlıdır. Pis su gideri ve sıcak-soğuk su girişleri yerde olduğu için, tesisat buna uygun olarak önceden ayarlanmalıdır. 2 adet ara musluk ürüne dahildir. Ara musluk flex bağlantıları armatürden çıkan flex bağlantıları ile birleştirilmelidir. Pirinç malzemeli boru 7814B4XX-0001 ve 7814B4XX- 0041 ürünlerinden biriyle kullanımı zorunludur. 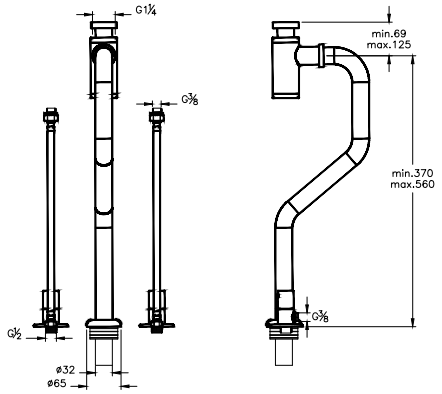	

• Pisuvar hariç tüm seramik banyo ürünlerinde VitrA Clean teknolojisi uygulanmaktadır. • 10 yıl garanti sadece seramik sağlık gereçleri için geçerlidir.
• Klozet kapakları 2 yıl garanti kapsamındadır. • Tüm çizimler standart toleranslar dahilindedir. Montaj uygulamalarında kesin ölçü ihtiyacı olursa ürün üzerinden alınan birebir ölçüler kullanılmalıdır.
• Eczacıbaşı Yapı Gereçleri San. ve Tic. A.Ş'nin ürünler ve teknik detaylarında değişiklik yapma hakkı saklıdır.
* Tavsiye edilen azami satış fiyatıdır. Fiyatlara KDV dahil değildir.

Plural

Ürün/Kod	Ürün açıklamaları	Fiyat (TL)*
	Asma bide, 55 cm Yanlardan deliksiz	
7831B403-0288	Beyaz	2.878
7831B401-0288	Mat beyaz	3.310
7831B420-0288	Mat bej	3.310
7831B450-0288	Mat vizon	3.310
7831B483-0288	Mat siyah	3.310



VitrA CLEAN

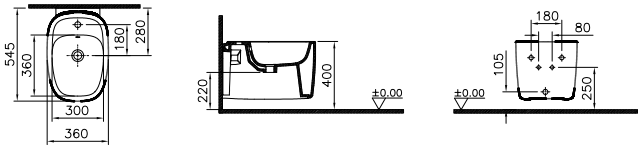

	Duvara tam dayalı yerden bide, 55 cm Yanlardan deliksiz	
7816B403-0288	Beyaz	2.878
7816B401-0288	Mat beyaz	3.310
7816B420-0288	Mat bej	3.310
7816B450-0288	Mat vizon	3.310
7816B483-0288	Mat siyah	3.310



VitrA CLEAN

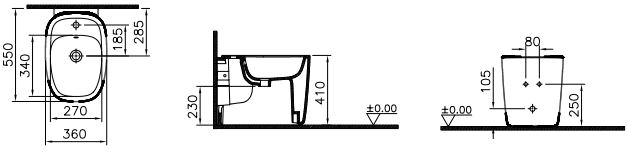

• Pisuvar hariç tüm seramik banyo ürünlerinde VitrA Clean teknolojisi uygulanmaktadır. • 10 yıl garanti sadece seramik sağlık gereçleri için geçerlidir.
• Klozet kapakları 2 yıl garanti kapsamındadır. • Tüm çizimler standart toleranslar dahilindedir. Montaj uygulamalarında kesin ölçü ihtiyacı olursa ürün üzerinden alınan birebir ölçüler kullanılmalıdır.
• Eczacıbaşı Yapı Gereçleri San. ve Tic. A.Ş'nin ürünler ve teknik detaylarında değişiklik yapma hakkı saklıdır.
* Tavsiye edilen azami satış fiyatıdır. Fiyatlara KDV dahil değildir.

Plural

Ürün/Kod	Ürün açıklamaları	Fiyat (TL)*
	Rim-ex asma klozet, 55 cm	
7830B403-0090 ◆	Beyaz, taharet borusu girişi sıva altı uygulamalı	3.198
7830B401-0090 ◆	Mat beyaz, taharet borusu girişi sıva altı uygulamalı	3.677
7830B420-0090 ◆	Mat bej, taharet borusu girişi sıva altı uygulamalı	3.677
7830B450-0090	Mat vizon, taharet borusu girişi sıva altı uygulamalı	3.677
7830B483-0090 ◆	Mat siyah, taharet borusu girişi sıva altı uygulamalı	3.677
7830B403-0075	Beyaz, taharet borusuz	3.198
7830B401-0075	Mat beyaz, taharet borusuz	3.677
7830B420-0075	Mat bej, taharet borusuz	3.677
7830B450-0075	Mat vizon, taharet borusuz	3.677
7830B483-0075	Mat siyah, taharet borusuz	3.677



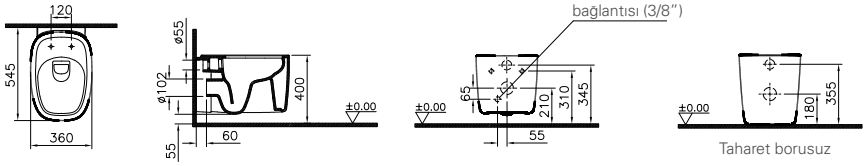

	Rim-ex duvara tam dayalı yerden tek klozet, 55 cm	
7815B403-0090 ◆	Beyaz, taharet borusu girişi sıva altı uygulamalı	3.198
7815B401-0090 ◆	Mat beyaz, taharet borusu girişi sıva altı uygulamalı	3.677
7815B420-0090 ◆	Mat bej, taharet borusu girişi sıva altı uygulamalı	3.677
7815B450-0090	Mat vizon, taharet borusu girişi sıva altı uygulamalı	3.677
7815B483-0090	Mat siyah, taharet borusu girişi sıva altı uygulamalı	3.677
7815B403-0075	Beyaz, taharet borusuz	3.198
7815B401-0075	Mat beyaz, taharet borusuz	3.677
7815B420-0075	Mat bej, taharet borusuz	3.677
7815B450-0075	Mat vizon, taharet borusuz	3.677
7815B483-0075	Mat siyah, taharet borusuz	3.677



7815 klozet 742-1740-01, 748-1740-01, 750-1740-01 gömme rezervuarlar ile uyumlu olarak kullanılabilir.

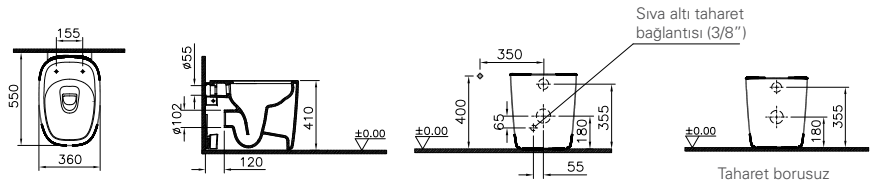

• Pisuvar hariç tüm seramik banyo ürünlerinde VitrA Clean teknolojisi uygulanmaktadır. • 10 yıl garanti sadece seramik sağlık gereçleri için geçerlidir.
• Klozet kapakları 2 yıl garanti kapsamındadır. • Tüm çizimler standart toleranslar dahilindedir. Montaj uygulamalarında kesin ölçü ihtiyacı olursa ürün üzerinden alınan birebir ölçüler kullanılmalıdır.
• Eczacıbaşı Yapı Gereçleri San. ve Tic. A.Ş'nin ürünler ve teknik detaylarında değişiklik yapma hakkı saklıdır.
* Tavsiye edilen azami satış fiyatıdır. Fiyatlara KDV dahil değildir.

Plural

Ürün/Kod	Ürün açıklamaları	Fiyat (TL)*
	Rim-ex klozet rozeti	
6393L003-7172	Altın rengi taharet setli, beyaz	131
6393L003-7173	Bakır rengi taharet setli, beyaz	131
6393L001-7172	Altın rengi taharet setli, mat beyaz	152
6393L001-7173	Bakır rengi taharet setli, mat beyaz	152
6393L020-7172	Altın rengi taharet setli, bej	152
6393L020-7173	Bakır rengi taharet setli, bej	152
6393L050-7172	Altın rengi taharet setli, vizon	152
6393L050-7173	Bakır rengi taharet setli, vizon	152
6393L083-7172	Altın rengi taharet setli, mat siyah	152
6393L083-7173	Bakır rengi taharet setli, mat siyah	152
	Kapak menteşesine uyumlu renkte rozet seçilmesi tavsiye edilir.	
	Üçgen pisuvar Entegre yıkama sistemli, titreşim sensörlü, arkadan su girişli	
7808B003-5330	Beyaz, pilli	3.628
7808B001-5330	Mat beyaz, pilli	4.172
7808B020-5330	Mat bej, pilli	4.172
7808B050-5330	Mat vizon, pilli	4.172
7808B083-5330	Mat siyah, pilli	4.172
7808B003-5331 ◆	Beyaz, elektrikli	3.809
7808B001-5331	Mat beyaz, elektrikli	4.380
7808B020-5331	Mat bej, elektrikli	4.380
7808B050-5331	Mat vizon, elektrikli	4.380
7808B083-5331	Mat siyah, elektrikli	4.380



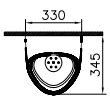

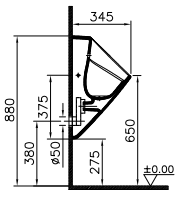

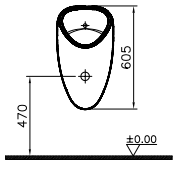

• Pisuvar hariç tüm seramik banyo ürünlerinde VitrA Clean teknolojisi uygulanmaktadır. • 10 yıl garanti sadece seramik sağlık gereçleri için geçerlidir.
• Klozet kapakları 2 yıl garanti kapsamındadır. • Tüm çizimler standart toleranslar dahilindedir. Montaj uygulamalarında kesin ölçü ihtiyacı olursa ürün üzerinden alınan birebir ölçüler kullanılmalıdır.
• Eczacıbaşı Yapı Gereçleri San. ve Tic. A.Ş'nin ürünler ve teknik detaylarında değişiklik yapma hakkı saklıdır.
* Tavsiye edilen azami satış fiyatıdır. Fiyatlara KDV dahil değildir.

Plural

Ürün/Kod	Ürün açıklamaları	Fiyat (TL)*
	Fotoselli kare monoblok pisuvar Entegre yıkama sistemli, titreşim sensörlü, arkadan su girişli	
7809B003-5330	Beyaz, pilli	4.031
7809B001-5330	Mat beyaz, pilli	4.636
7809B020-5330	Mat bej, pilli	4.636
7809B050-5330	Mat vizon, pilli	4.636
7809B083-5330	Mat siyah, pilli	4.636
7809B003-5331	Beyaz, elektrikli	4.232
7809B001-5331	Mat beyaz, elektrikli	4.867
7809B020-5331	Mat bej, elektrikli	4.867
7809B050-5331	Mat vizon, elektrikli	4.867
7809B083-5331	Mat siyah, elektrikli	4.867
	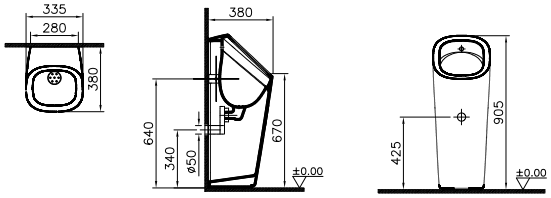	
	Klozet kapağı Duroplast	
126-003-009 ◆	Beyaz, metal menteşeli, üstten sıkmalı, yavaş kapanır, kolay çıkabilir	476
126-001-009 ◆	Mat beyaz, metal menteşeli, üstten sıkmalı, yavaş kapanır, kolay çıkabilir	547
126-020-009 ◆	Mat bej, metal menteşeli, üstten sıkmalı, yavaş kapanır, kolay çıkabilir	547
126-050-009 ◆	Mat vizon, metal menteşeli, üstten sıkmalı, yavaş kapanır, kolay çıkabilir	547
126-083-009 ◆	Mat siyah, metal menteşeli, üstten sıkmalı, yavaş kapanır, kolay çıkabilir	547
126-003-029	Beyaz, bakır renk metal menteşeli, üstten sıkmalı, yavaş kapanır, kolay çıkabilir	500
126-001-029	Mat beyaz, bakır renk metal menteşeli, üstten sıkmalı, yavaş kapanır, kolay çıkabilir	575
126-020-029	Mat bej, bakır renk metal menteşeli, üstten sıkmalı, yavaş kapanır, kolay çıkabilir	575
126-050-029	Mat vizon, bakır renk metal menteşeli, üstten sıkmalı, yavaş kapanır, kolay çıkabilir	575
126-083-029	Mat siyah, bakır renk metal menteşeli, üstten sıkmalı, yavaş kapanır, kolay çıkabilir	575
126-003-019	Beyaz, altın renk metal menteşeli, üstten sıkmalı, yavaş kapanır, kolay çıkabilir	525
126-001-019	Mat beyaz, altın renk metal menteşeli, üstten sıkmalı, yavaş kapanır, kolay çıkabilir	604
126-020-019	Mat bej, altın renk metal menteşeli, üstten sıkmalı, yavaş kapanır, kolay çıkabilir	604
126-050-019	Mat vizon, altın renk metal menteşeli, üstten sıkmalı, yavaş kapanır, kolay çıkabilir	604
126-083-019	Mat siyah, altın renk metal menteşeli, üstten sıkmalı, yavaş kapanır, kolay çıkabilir	604
	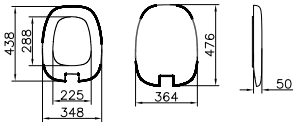	

• Pisuvar hariç tüm seramik banyo ürünlerinde VitrA Clean teknolojisi uygulanmaktadır. • 10 yıl garanti sadece seramik sağlık gereçleri için geçerlidir.
• Klozet kapakları 2 yıl garanti kapsamındadır. • Tüm çizimler standart toleranslar dahilindedir. Montaj uygulamalarında kesin ölçü ihtiyacı olursa ürün üzerinden alınan birebir ölçüler kullanılmalıdır.
• Eczacıbaşı Yapı Gereçleri San. ve Tic. A.Ş'nin ürünler ve teknik detaylarında değişiklik yapma hakkı saklıdır.
* Tavsiye edilen azami satış fiyatıdır. Fiyatlara KDV dahil değildir.

VitrA

İstanbul by Covegrove.

Ürün/Kod	Ürün açıklamaları	Fiyat (TL)*
	Entegre lavabo, 60 cm Kolon ayaklı, armatür deliksiz, su taşma deliksiz	
4251B403-0016	Beyaz	4.863
4251B470-0016	Siyah	5.592
	Ürün ile aynı renkte seramik süzgeç ve A45118 lavabo sifonu dahildir.	
 VitrA CLEAN	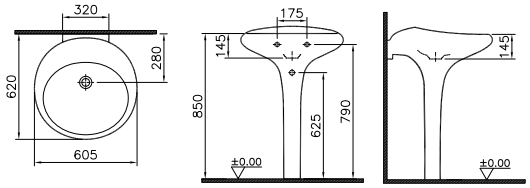	
	Çanak lavabo, 50 cm Armatür deliksiz, su taşma deliksiz	
4522B403-0016 ◆	Beyaz	2.596
4522B470-0016	Siyah	2.985
	Ürün ile aynı renkte seramik süzgeç ve A45118 lavabo sifonu dahildir.	
 VitrA CLEAN	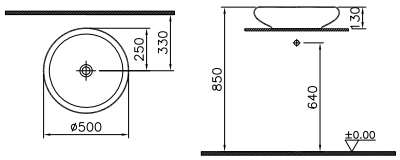	
	Kare çanak lavabo, 54 cm Armatür deliksiz, su taşma deliksiz	
4520B403-0016	Beyaz	2.596
4520B470-0016	Siyah	2.985
	Ürün ile aynı renkte seramik süzgeç ve A45118 lavabo sifonu dahildir.	
 VitrA CLEAN	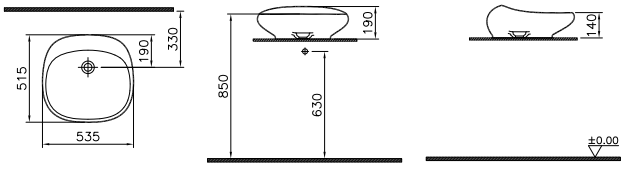	

• Pisuvar hariç tüm seramik banyo ürünlerinde VitrAclean teknolojisi uygulanmaktadır. • 10 yıl garanti sadece seramik sağlık gereçleri için geçerlidir.
• Tüm çizimler standart toleranslar dahilindedir. Montaj uygulamalarında kesin ölçü ihtiyacı olursa ürün üzerinden alınan birebir ölçüler kullanılmalıdır.
• Eczacıbaşı Yapı Gereçleri San. ve Tic. A.Ş'nin ürünler ve teknik detaylarında değişiklik yapma hakkı saklıdır.
* Tavsiye edilen azami satış fiyatıdır. Fiyatlara KDV dahil değildir.

VitrA

İstanbul by Covegrove.

Ürün/Kod	Ürün açıklamaları	Fiyat (TL)*
	Çanak lavabo, 60 cm Armatür deliksiz, su taşma deliksiz	
4280B403-0016 ◆	Beyaz	2.984
4280B470-0016	Siyah	3.431
	Ürün ile aynı renkte seramik süzgeç ve A45118 lavabo sifonu dahildir.	
 VitrA CLEAN	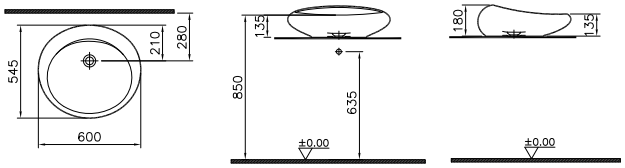	
	Oval çanak lavabo, 85 cm Armatür deliksiz, su taşma deliksiz	
4446B403-0016	Beyaz	3.298
4446B470-0016	Siyah	3.792
	Ürün ile aynı renkte seramik süzgeç ve A45118 lavabo sifonu dahildir.	
 VitrA CLEAN	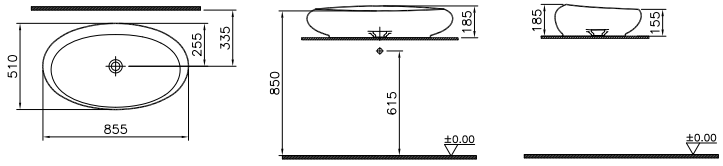	
	Entegre lavabo, 60 cm Kolon ayaklı	
4261B403-0041	Orta armatür delikli, su taşma deliksiz, beyaz	4.863
4261B403-0871	3 armatür delikli, su taşma deliksiz, beyaz	4.863
4261B470-0041	Orta armatür delikli, su taşma deliksiz, siyah	5.592
4261B470-0871	3 armatür delikli, su taşma deliksiz, siyah	5.592
	Ürün ile aynı renkte seramik süzgeç ve A45118 lavabo sifonu dahildir.	
 VitrA CLEAN	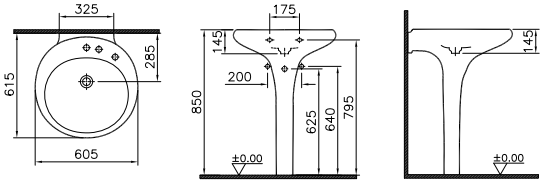	

• Pisuvar hariç tüm seramik banyo ürünlerinde VitrAclean teknolojisi uygulanmaktadır. • 10 yıl garanti sadece seramik sağlık gereçleri için geçerlidir.
• Tüm çizimler standart toleranslar dahilindedir. Montaj uygulamalarında kesin ölçü ihtiyacı olursa ürün üzerinden alınan birebir ölçüler kullanılmalıdır.
• Eczacıbaşı Yapı Gereçleri San. ve Tic. A.Ş'nin ürünler ve teknik detaylarında değişiklik yapma hakkı saklıdır.
* Tavsiye edilen azami satış fiyatıdır. Fiyatlara KDV dahil değildir.

İstanbul by Covegrove.

Ürün/Kod	Ürün açıklamaları	Fiyat (TL)*
	Etajerli lavabo, 100 cm	
4519B403-0016	Armatür deliksiz, su taşma deliksiz, beyaz	4.276
4519B403-0052	1 armatür delikli, su taşma deliksiz, beyaz	4.276
4519B403-1596	2 armatür delikli, su taşma deliksiz, beyaz	4.276
4519B403-6140	Armatür deliksiz, su taşma deliksiz+Ayak, beyaz	5.633
4519B403-6141	1 armatür delikli, su taşma deliksiz+Ayak, beyaz	5.633
4519B403-6142	2 armatür delikli, su taşma deliksiz+Ayak, beyaz	5.633
4519B470-0016	Armatür deliksiz, su taşma deliksiz, siyah	4.917
4519B470-0052	1 armatür delikli, su taşma deliksiz, siyah	4.917
4519B470-1596	2 armatür delikli, su taşma deliksiz, siyah	4.917
4519B470-6140	Armatür deliksiz, su taşma deliksiz+Ayak, siyah	6.748
4519B470-6141	1 armatür delikli, su taşma deliksiz+Ayak, siyah	6.748
4519B470-6142	2 armatür delikli, su taşma deliksiz+Ayak, siyah	6.748
	Ürün ile aynı renkte seramik süzgeç ve A45123 lavabo sifonu dahildir.	



VitrA CLEAN

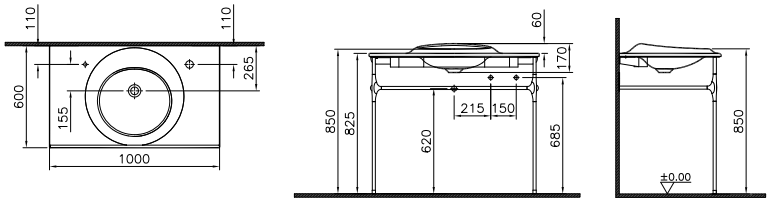

	Çanak lavabo, 60 cm	
4279B403-0041	Orta armatür delikli, su taşma deliksiz, beyaz	2.984
4279B403-0871	3 armatür delikli, su taşma deliksiz, beyaz	2.984
4279B470-0041	Orta armatür delikli, su taşma deliksiz, siyah	3.431
4279B470-0871	3 armatür delikli, su taşma deliksiz, siyah	3.431
	Ürün ile aynı renkte seramik süzgeç ve A45118 lavabo sifonu dahildir.	



VitrA CLEAN

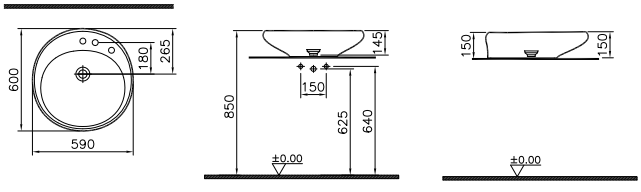

• Pisuvar hariç tüm seramik banyo ürünlerinde VitrAclean teknolojisi uygulanmaktadır. • 10 yıl garanti sadece seramik sağlık gereçleri için geçerlidir.
• Tüm çizimler standart toleranslar dahilindedir. Montaj uygulamalarında kesin ölçü ihtiyacı olursa ürün üzerinden alınan birebir ölçüler kullanılmalıdır.
• Eczacıbaşı Yapı Gereçleri San. ve Tic. A.Ş'nin ürünler ve teknik detaylarında değişiklik yapma hakkı saklıdır.
* Tavsiye edilen azami satış fiyatıdır. Fiyatlara KDV dahil değildir.

VitrA

İstanbul by Covegrove.

Ürün/Kod	Ürün açıklamaları	Fiyat (TL)*
	Oval çanak lavabo, 85 cm	
4447B403-0041	Orta armatür delikli, su taşma deliksiz, beyaz	3.298
4447B403-0871	3 armatür delikli, su taşma deliksiz, beyaz	3.298
4447B470-0041	Orta armatür delikli, su taşma deliksiz, siyah	3.792
4447B470-0871	3 armatür delikli, su taşma deliksiz, siyah	3.792
	Ürün ile aynı renkte seramik süzgeç ve A45118 lavabo sifonu dahildir.	



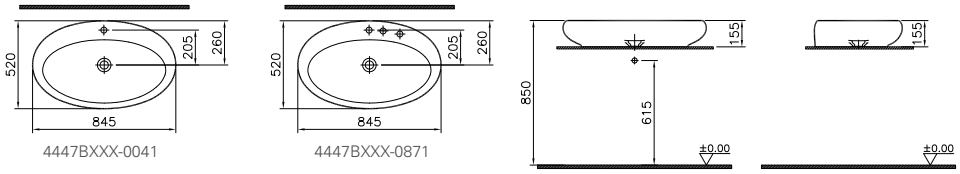

	Rim-ex asma klozet, 52 cm Taharet borusu girişi sıva altı uygulamalı	
4518B403-0090 ◆	Taharet borulu, beyaz	2.814
4518B403-0075	Taharet borusuz, beyaz	2.814
4518B470-0090	Taharet borulu, siyah	3.236
4518B470-0075	Taharet borusuz, siyah	3.236



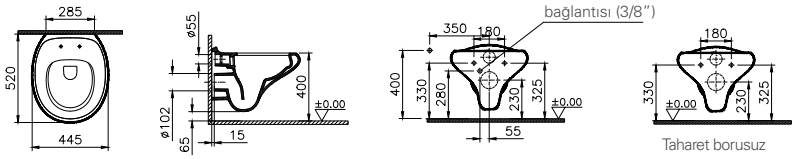

	Asma bide, 52 cm Yanlardan deliksiz, tek armatür delikli	
4516B403-1599	Beyaz	2.674
4516B470-1599	Siyah	3.075
	Ürün ile aynı renkte seramik süzgeç ve sifon dahildir. Tuğla duvarlar için 424032 veya alçıpan duvarlar için 780-5820 bide taşıyıcı aparatı sipariş edilmelidir.	



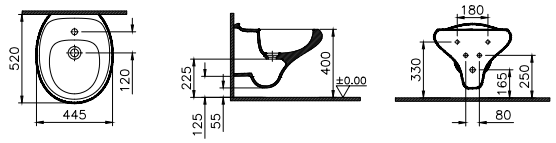

• Pisuvar hariç tüm seramik banyo ürünlerinde VitrAclean teknolojisi uygulanmaktadır. • 10 yıl garanti sadece seramik sağlık gereçleri için geçerlidir.
• Tüm çizimler standart toleranslar dahilindedir. Montaj uygulamalarında kesin ölçü ihtiyacı olursa ürün üzerinden alınan birebir ölçüler kullanılmalıdır.
• Eczacıbaşı Yapı Gereçleri San. ve Tic. A.Ş'nin ürünler ve teknik detaylarında değişiklik yapma hakkı saklıdır.
* Tavsiye edilen azami satış fiyatıdır. Fiyatlara KDV dahil değildir.

VitrA

İstanbul by Covegrove.

Ürün/Kod	Ürün açıklamaları	Fiyat (TL)*
	Titreşimli pisuvar Kapak deliksiz, arkadan su girişli	
4517B003-5300	Pilli, beyaz	3.359
4517B003-5301	Elektrikli, beyaz	3.527
4517B070-5300	Pilli, siyah	3.863
4517B070-5301	Elektrikli, siyah	4.056



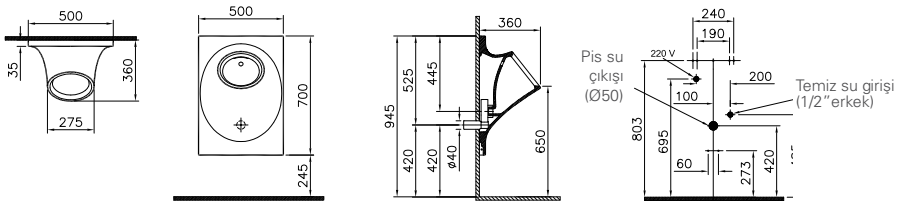

	Klozet kapağı Duroplast Metal menteşeli, üstten sıkmalı, yavaş kapanır, kolay çıkabilir	
166-003-009	LED aydınlatmalı, beyaz	571
166-003-109 ◆	LED aydınlatmasız, beyaz	476
166-070-009	LED aydınlatmalı, siyah	657
166-070-109	LED aydınlatmasız, siyah	547



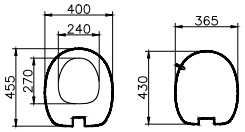

	Adaptör	
722-0003	Krom	476
722-0013	Altın kaplama	476



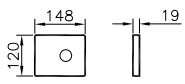

• Pisuvar hariç tüm seramik banyo ürünlerinde VitrAclean teknolojisi uygulanmaktadır. • 10 yıl garanti sadece seramik sağlık gereçleri için geçerlidir.
• Tüm çizimler standart toleranslar dahilindedir. Montaj uygulamalarında kesin ölçü ihtiyacı olursa ürün üzerinden alınan birebir ölçüler kullanılmalıdır.
• Eczacıbaşı Yapı Gereçleri San. ve Tic. A.Ş'nin ürünler ve teknik detaylarında değişiklik yapma hakkı saklıdır.
* Tavsiye edilen azami satış fiyatıdır. Fiyatlara KDV dahil değildir.

VitrA

Memoria

Ürün/Kod	Ürün açıklamaları	Fiyat (TL)*
	Yuvarlak lavabo, 50 cm	
5880B403-0041 ◆	Beyaz	2.519
5880B401-0041 ◆	Mat beyaz	2.897
5880B483-0041 ◆	Mat siyah	2.897
5880B420-0041 ◆	Mat bej	2.897
	Ürün ile aynı renkte seramik süzgeç dahildir. Sifon ayrıca sipariş edilmelidir.	
 VitrA CLEAN	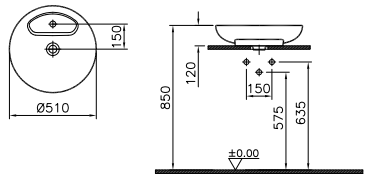	
	Kare lavabo, 45 cm	
5887B403-0041* ◆	Beyaz	2.399
5887B401-0041* ◆	Mat beyaz	2.759
5887B483-0041* ◆	Mat siyah	2.759
5887B420-0041*	Mat bej	2.759
	Ürün ile aynı renkte seramik süzgeç dahildir. Sifon ayrıca sipariş edilmelidir.	
	***1 Haziran 2020 tarihi itibariyle satış hattına alınacaktır.**	
 VitrA CLEAN	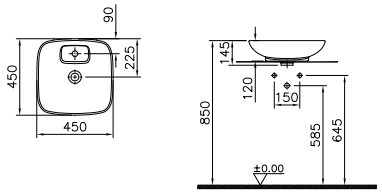	
	Oval lavabo, 75 cm	
5881B403-0041 ◆	Beyaz	2.895
5881B401-0041	Mat beyaz	3.329
5881B483-0041	Mat siyah	3.329
5881B420-0041	Mat bej	3.329
	Ürün ile aynı renkte seramik süzgeç dahildir. Sifon ayrıca sipariş edilmelidir.	
 VitrA CLEAN	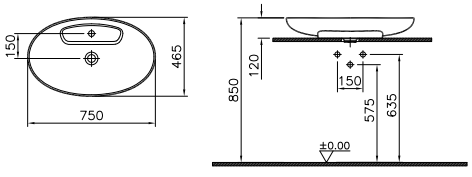	

• Memoria serisi infinit lavabolar sadece beyaz renkli olarak üretilmektedir. • 10 yıl garanti sadece seramik sağlık gereçleri için geçerlidir.
• Tüm çizimler standart toleranslar dahilindedir. Montaj uygulamalarında kesin ölçü ihtiyacı olursa ürün üzerinden alınan birebir ölçüler kullanılmalıdır.
• Eczacıbaşı Yapı Gereçleri San. ve Tic. A.Ş'nin ürünler ve teknik detaylarında değişiklik yapma hakkı saklıdır.
* Tavsiye edilen azami satış fiyatıdır. Fiyatlara KDV dahil değildir.

VitrA

Memoria

Ürün/Kod	Ürün açıklamaları	Fiyat (TL)*
	Dikdörtgen lavabo, 82 cm	
5882B403-0041 ◆	Beyaz	3.200
5882B401-0041	Mat beyaz	3.680
5882B483-0041	Mat siyah	3.680
5882B420-0041	Mat bej	3.680
	Ürün ile aynı renkte seramik süzgeç dahildir. Sifon ayrıca sipariş edilmelidir.	
	 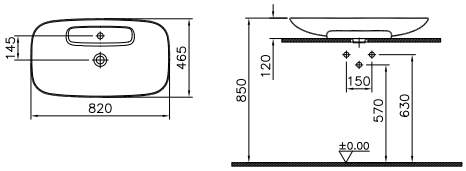	
M58000004000	Kare çanak lavabo, 40 cm	1.455
	Infinit Infinit sifon kapağı ve sifon valfi dahildir. Sifon alt grubu ayrı sipariş edilmelidir.	
	 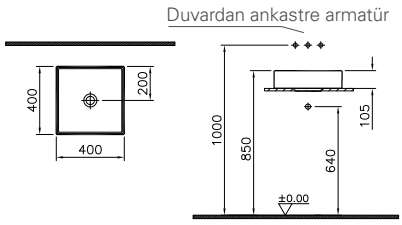	
M58000005000 ◆	Yuvarlak çanak lavabo, 40 cm	1.455
	Infinit Infinit sifon kapağı ve sifon valfi dahildir. Sifon alt grubu ayrı sipariş edilmelidir.	
	 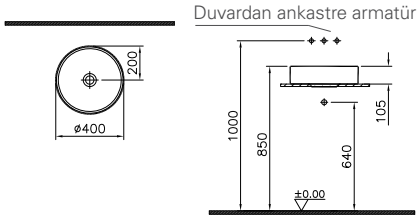	
M58000003000 ◆	TV çanak lavabo, 63 cm	1.748
	Infinit Infinit sifon kapağı ve sifon valfi dahildir. Sifon alt grubu ayrı sipariş edilmelidir.	
	 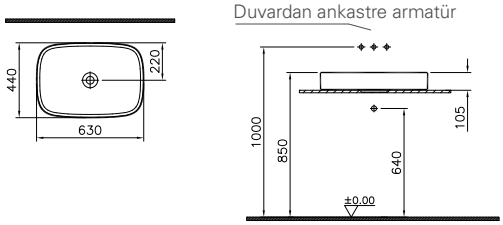	

• Memoria serisi infinit lavabolar sadece beyaz renkli olarak üretilmektedir. • 10 yıl garanti sadece seramik sağlık gereçleri için geçerlidir.
• İnfinit lavabolar 5 yıl garanti kapsamındadır. • Tüm çizimler standart toleranslar dahilindedir. Montaj uygulamalarında kesin ölçü ihtiyacı olursa ürün üzerinden alınan birebir ölçüler kullanılmalıdır.
• Eczacıbaşı Yapı Gereçleri San. ve Tic. A.Ş'nin ürünler ve teknik detaylarında değişiklik yapma hakkı saklıdır. * Tavsiye edilen azami satış fiyatıdır. Fiyatlara KDV dahil değildir.

Memoria

Ürün/Kod	Ürün açıklamaları	Fiyat (TL)*
M58000002000	Oval çanak lavabo, 80 cm	1.941
	Infinit Infinit sifon kapağı ve sifon valfi dahildir. Sifon alt grubu ayrı sipariş edilmelidir.	
	 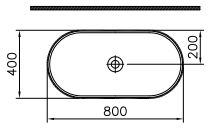 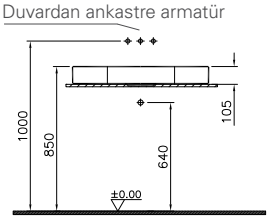	
M58000001000	Dikdörtgen çanak lavabo, 80 cm	1.941
	Infinit Infinit sifon kapağı ve sifon valfi dahildir. Sifon alt grubu ayrı sipariş edilmelidir.	
	 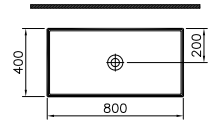 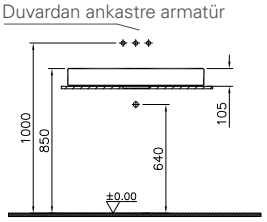	
	Etajerli lavabo, 120 cm	
5710BX03-0016	Armatür deliksiz, su taşma deliksiz	3.389
5710BX03-0294	Sağdan tek armatür delikli, su taşma deliksiz	3.389
5710BX03-0052	Soldan tek armatür delikli, su taşma deliksiz	3.389
	Ürün ile aynı renkte seramik süzgeç dahildir. Sifon ayrıca sipariş edilmelidir.	
	 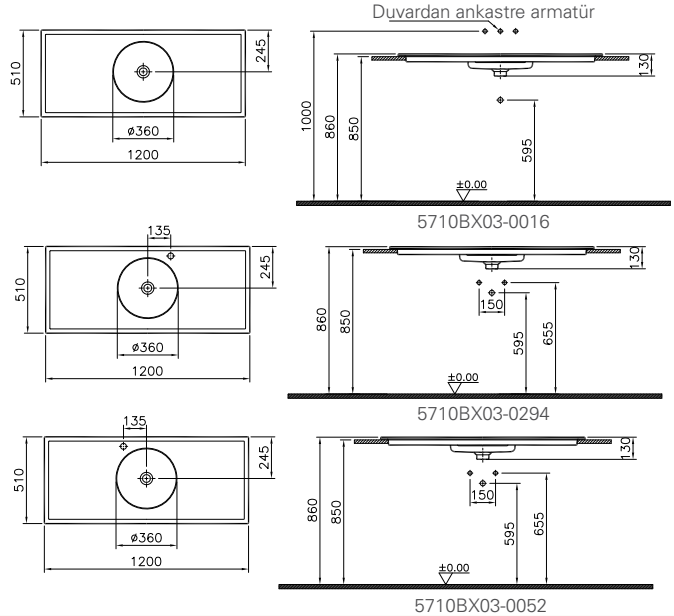	

• Memoria serisi infinit lavabolar sadece beyaz renk olarak üretilmektedir. • 10 yıl garanti sadece seramik sağlık gereçleri için geçerlidir.
• Infinit ürünler 5 yıl garanti kapsamındadır. • Tüm çizimler standart toleranslar dahilindedir. Montaj uygulamalarında kesin ölçü ihtiyacı olursa ürün üzerinden alınan birebir ölçüler kullanılmalıdır.
• Eczacıbaşı Yapı Gereçleri San. ve Tic. A.Ş'nin ürünler ve teknik detaylarında değişiklik yapma hakkı saklıdır. * Tavsiye edilen azami satış fiyatıdır. Fiyatlara KDV dahil değildir.

Memoria

Ürün/Kod	Ürün açıklamaları	Fiyat (TL)*
	Etajerli lavabo, 150 cm	
5711BX03-0016	Armatür deliksiz, su taşma deliksiz	4.236
5711BX03-0294	Sağdan tek armatür delikli, su taşma deliksiz	4.236
5711BX03-0052	Soldan tek armatür delikli, su taşma deliksiz	4.236
	Ürün ile aynı renkte seramik süzgeç dahildir. Sifon ayrıca sipariş edilmelidir.	

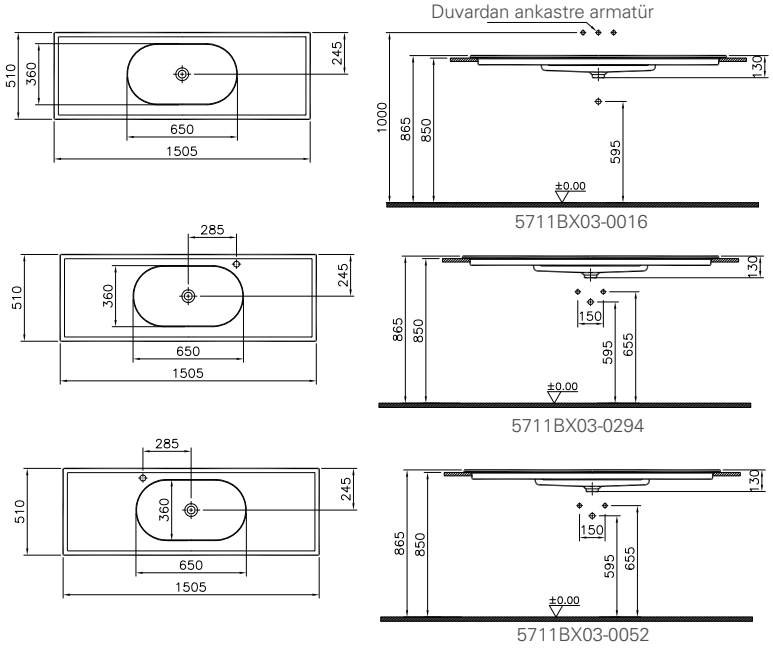

	Rim-ex asma klozet, 54 cm	
5885B403-0559 ◆	Taharet borulu, beyaz	2.633
5885B403-0101	Taharet borusuz, beyaz	2.633
5885B401-0559 ◆	Taharet borulu, mat beyaz	3.011
5885B401-0101	Taharet borusuz, mat beyaz	3.011
5885B483-0559 ◆	Taharet borulu, mat siyah	3.011
5885B483-0101	Taharet borusuz, mat siyah	3.011
5885B420-0559 ◆	Taharet borulu, mat bej	3.011
5885B420-0101	Taharet borusuz, mat bej	3.011



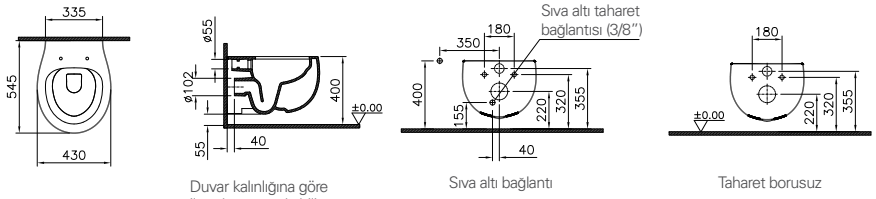

• Memoria serisi infinit lavabolar sadece beyaz renk olarak üretilmektedir. • 10 yıl garanti sadece seramik sağlık gereçleri için geçerlidir.
• Infinit ürünler 5 yıl garanti kapsamındadır. • Klozet kapakları 2 yıl garanti kapsamındadır.
• Tüm çizimler standart toleranslar dahilindedir. Montaj uygulamalarında kesin ölçü ihtiyacı olursa ürün üzerinden alınan birebir ölçüler kullanılmalıdır.
• Eczacıbaşı Yapı Gereçleri San. ve Tic. A.Ş'nin ürünler ve teknik detaylarında değişiklik yapma hakkı saklıdır. * Tavsiye edilen azami satış fiyatıdır. Fiyatlara KDV dahil değildir.

VitrA

Memoria

Ürün/Kod	Ürün açıklamaları	Fiyat (TL)*
	Asma bide, 54 cm Yanlardan deliksiz	
5886B403-0288	Beyaz	2.503
5886B401-0288	Mat beyaz	2.878
5886B420-0288	Mat bej	2.878
5886B483-0288	Mat siyah	2.878
 VitrA CLEAN	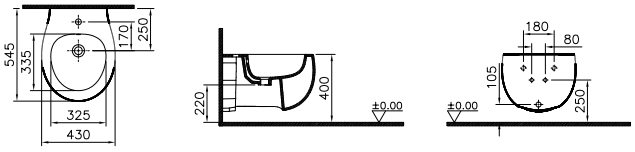	
	Klozet kapağı Duroplast, metal menteşeli, üstten sıkmalı, yavaş kapanır	
106-003-009	Beyaz	476
106-003R009 ◆	Beyaz, kolay çıkabilir	509
106-001-009	Mat beyaz	547
106-001R009 ◆	Mat beyaz, kolay çıkabilir	585
106-083-009	Mat siyah	547
106-083R009 ◆	Mat siyah, kolay çıkabilir	585
106-020-009	Mat bej	547
106-020R009 ◆	Mat bej, kolay çıkabilir	585
	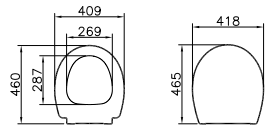	

• 10 yıl garanti sadece seramik sağlık gereçleri için geçerlidir. • Klozet kapakları 2 yıl garanti kapsamındadır. • XX-XXXR009 kodlu klozet kapakları kolay sök-tak özellikli kapaklardır.
• Tüm çizimler standart toleranslar dahilindedir. Montaj uygulamalarında kesin ölçü ihtiyacı olursa ürün üzerinden alınan birebir ölçüler kullanılmalıdır.
• Eczacıbaşı Yapı Gereçleri San. ve Tic. A.Ş'nin ürünler ve teknik detaylarında değişiklik yapma hakkı saklıdır.
* Tavsiye edilen azami satış fiyatıdır. Fiyatlara KDV dahil değildir.

Outline

Ürün/Kod	Ürün açıklamaları	Fiyat (TL)*
	Asimetrik lavabo, 56 cm Armatür deliksiz, su taşma deliksiz. Ürün ile aynı renkte seramik süzgeç dahildir.	
5991B403-0016 ◆	Beyaz	2.522
5991B401-0016 ◆	Mat beyaz	2.900
5991B420-0016 ◆	Mat bej	2.900
5991B450-0016	Mat vizon	2.900
5991B483-0016 ◆	Mat siyah	2.900
	Ürün ile aynı renkte seramik süzgeç dahildir. 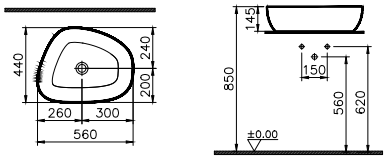	
	Yuvarlak lavabo, 40 cm Armatür deliksiz, su taşma deliksiz	
5992B403-0016 ◆	Beyaz	2.241
5992B401-0016	Mat beyaz	2.578
5992B420-0016	Mat bej	2.578
5992B450-0016	Mat vizon	2.578
5992B483-0016	Mat siyah	2.578
	Ürün ile aynı renkte seramik süzgeç dahildir. 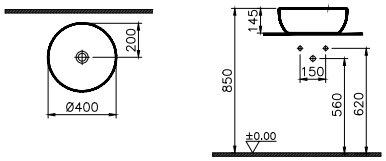	
	TV Lavabo, 63 cm Armatür deliksiz, su taşma deliksiz	
5993B403-0016 ◆	Beyaz	2.522
5993B401-0016	Mat beyaz	2.900
5993B420-0016	Mat bej	2.900
5993B450-0016	Mat vizon	2.900
5993B483-0016	Mat siyah	2.900
	Ürün ile aynı renkte seramik süzgeç dahildir. 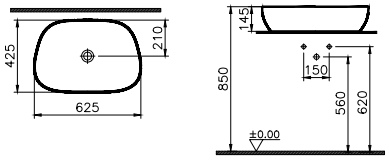	

- 10 yıl garanti sadece seramik sağlık gereçleri için geçerlidir.
- Tüm çizimler standart toleranslar dahilindedir. Montaj uygulamalarında kesin ölçü ihtiyacı olursa ürün üzerinden alınan birebir ölçüler kullanılmalıdır.
- Eczacıbaşı Yapı Gereçleri San. ve Tic. A.Ş'nin ürünler ve teknik detaylarında değişiklik yapma hakkı saklıdır.

* Tavsiye edilen azami satış fiyatıdır. Fiyatlara KDV dahil değildir.

Outline

Ürün/Kod	Ürün açıklamaları	Fiyat (TL)*
	Kare lavabo, 48 cm Armatür deliksiz, su taşma deliksiz	
5994B403-0016 ◆	Beyaz	2.241
5994B401-0016	Mat beyaz	2.578
5994B420-0016	Mat bej	2.578
5994B450-0016	Mat vizon	2.578
5994B483-0016	Mat siyah	2.578
	Ürün ile aynı renkte seramik süzgeç dahildir.	
	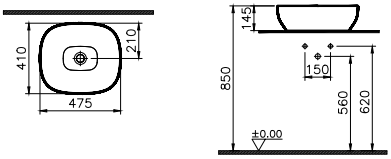	
	Oval lavabo, 60 cm Armatür deliksiz, su taşma deliksiz	
5995B403-0016 ◆	Beyaz	2.522
5995B401-0016	Mat beyaz	2.900
5995B420-0016	Mat bej	2.900
5995B450-0016	Mat vizon	2.900
5995B483-0016	Mat siyah	2.900
	Ürün ile aynı renkte seramik süzgeç dahildir.	
	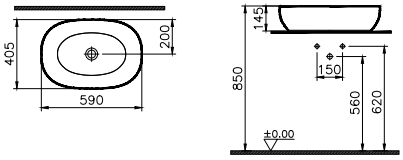	

- 10 yıl garanti sadece seramik sağlık gereçleri için geçerlidir.
- Tüm çizimler standart toleranslar dahilindedir. Montaj uygulamalarında kesin ölçü ihtiyacı olursa ürün üzerinden alınan birebir ölçüler kullanılmalıdır.
- Eczacıbaşı Yapı Gereçleri San. ve Tic. A.Ş'nin ürünler ve teknik detaylarında değişiklik yapma hakkı saklıdır.

* Tavsiye edilen azami satış fiyatıdır. Fiyatlara KDV dahil değildir.

Voyage YENİ

Ürün/Kod	Ürün açıklamaları	Fiyat (TL)*
7220B403-0041	**Etajerli lavabo, 100 cm** Orta armatür delikli, su taşma deliksiz	2.562
	Seramik süzgeç ürüne dahildir. Montaj seti ürüne dahildir.	
	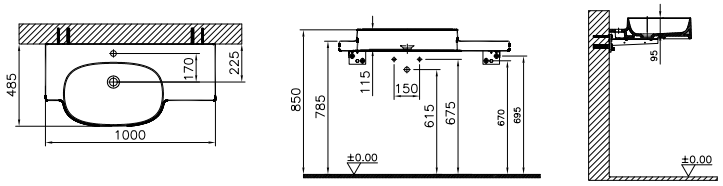	
7221B403-0041	**Etajerli lavabo, 130 cm** Orta armatür delikli, su taşma deliksiz	2.946
	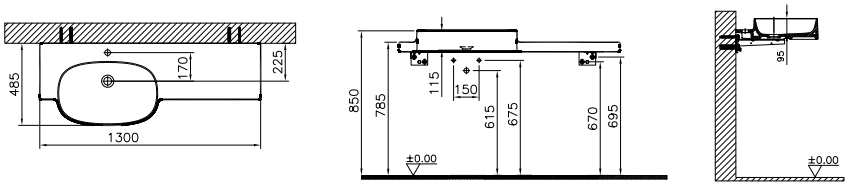	
7222B403-0041	**Tezgah üstü lavabo, 54 cm, sol tezgah alanlı** Orta armatür delikli, su taşma deliksiz	1.758
325010	**Lavabo taşıyıcı seti**	300
	Seramik süzgeç ürüne dahildir. Voyage banyo mobilyalarıyla kullanıma uygundur. Tekil lavabo kullanımı için lavabo taşıyıcı seti ayrıca sipariş edilmelidir.	
	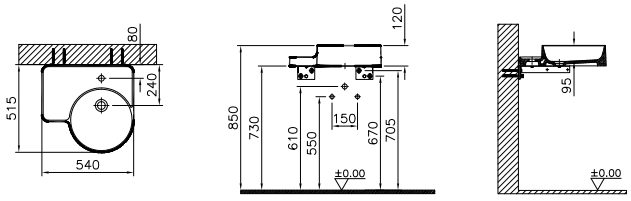	
7223B403-0041	**Tezgah üstü lavabo, 54 cm, sağ tezgah alanlı** Orta armatür delikli, su taşma deliksiz	1.758
325010	**Lavabo taşıyıcı seti**	300
	Seramik süzgeç ürüne dahildir. Voyage banyo mobilyalarıyla kullanıma uygundur. Tekil lavabo kullanımı için lavabo taşıyıcı seti ayrıca sipariş edilmelidir.	
	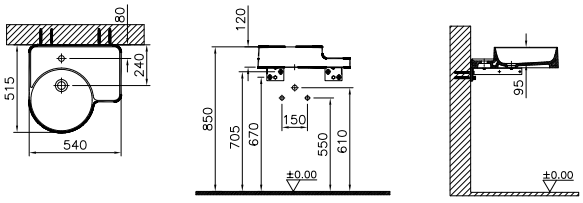	

• 10 yıl garanti sadece seramik sağlık gereçleri için geçerlidir. • Klozet kapakları 2 yıl garanti kapsamındadır.
• Tüm çizimler standart toleranslar dahilindedir. Montaj uygulamalarında kesin ölçü ihtiyacı olursa ürün üzerinden alınan birebir ölçüler kullanılmalıdır.
• Eczacıbaşı Yapı Gereçleri San. ve Tic. A.Ş'nin ürünler ve teknik detaylarında değişiklik yapma hakkı saklıdır.
* Tavsiye edilen azami satış fiyatıdır. Fiyatlara KDV dahil değildir.

Voyage YENİ

Ürün/Kod	Ürün açıklamaları	Fiyat (TL)*
7224B403-0041 YERLİ ÜRETİM	**Tezgah üstü lavabo, 70 cm** Orta armatür delikli, su taşma deliksiz	2.022
325010	**Lavabo taşıyıcı seti**	300
 VitrA CLEAN	Seramik süzgeç ürüne dahildir. Voyage banyo mobilyalarıyla kullanıma uygundur. Tekil lavabo kullanımı için lavabo taşıyıcı seti ayrıca sipariş edilmelidir.	
	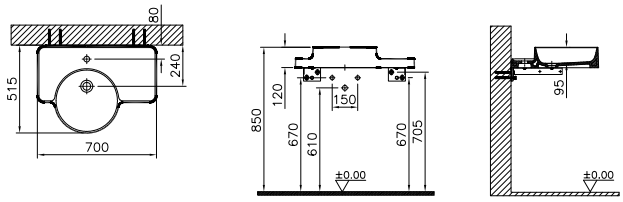	
7227B403-0016 YERLİ ÜRETİM	**Dar lavabo, 70 cm** Armatür deliksiz, su taşma deliksiz	1.838
 VitrA CLEAN	Seramik süzgeç ürüne dahildir.	
	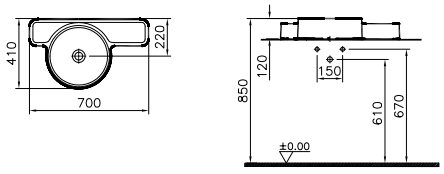	
YERLİ ÜRETİM	**Tezgah üstü lavabo, 38 cm**	
7229B403-0016	Armatür deliksiz, su taşma deliksiz	1.529
7229B403-0041	Orta armatür delikli, su taşma deliksiz	1.529
316724	**Lavabo taşıyıcı seti** Yatay tekil kullanım için, armatür deliksiz	520
316726	**Lavabo taşıyıcı seti** Dikey tekil kullanım için, armatür delikli	520
 VitrA CLEAN	Seramik süzgeç ürüne dahildir.	
	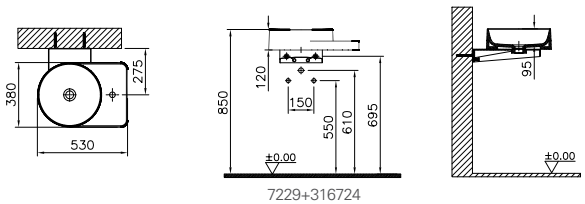 7229+316724 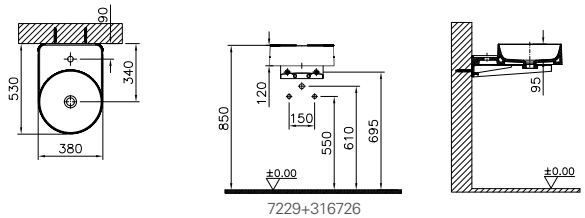 7229+316726	

• 10 yıl garanti sadece seramik sağlık gereçleri için geçerlidir. • Klozet kapakları 2 yıl garanti kapsamındadır.
• Tüm çizimler standart toleranslar dahilindedir. Montaj uygulamalarında kesin ölçü ihtiyacı olursa ürün üzerinden alınan birebir ölçüler kullanılmalıdır.
• Eczacıbaşı Yapı Gereçleri San. ve Tic. A.Ş'nin ürünler ve teknik detaylarında değişiklik yapma hakkı saklıdır.
* Tavsiye edilen azami satış fiyatıdır. Fiyatlara KDV dahil değildir.

Voyage YENİ

Ürün/Kod	Ürün açıklamaları	Fiyat (TL)*
7228B403-0155 YERLİ ÜRETİM	Raf, entegre tuvalet kağıtlıklı, 30 cm	400
	Entegre tuvalet kağıtlıklı ve kağıtlıksız olarak kullanılabilmektedir	
	 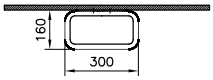  	
7231B403-6216*◆ YERLİ ÜRETİM	V-Care Akıllı Klozet Prime Rim-ex asma klozet, 62 cm Gizli montaj	11.000
	***1 Mayıs 2020 tarihi itibariyle satış hattına alınacaktır.**	
	 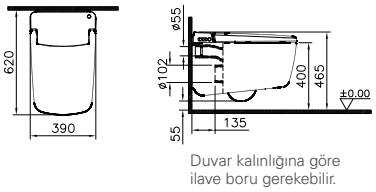 Duvar kalınlığına göre ilave boru gerekebilir. 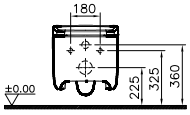 Sıva altı taharet bağlantısı (3/8") 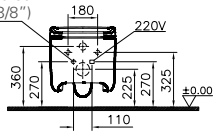	
7232B403-6217* YERLİ ÜRETİM	V-Care Akıllı Klozet Prime Rim-ex yerden tek klozet, 62 cm Universal çıkışlı	11.000
	***1 Mayıs 2020 tarihi itibariyle satış hattına alınacaktır.**	
	 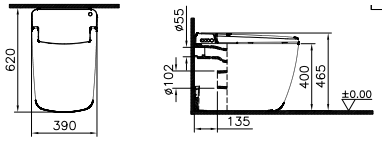 Duvar kalınlığına göre ilave boru gerekebilir. 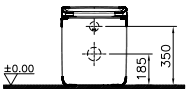 Sıva altı taharet bağlantısı (3/8") 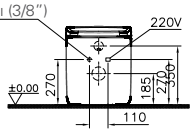	

• 10 yıl garanti sadece seramik sağlık gereçleri için geçerlidir. • Klozet kapakları 2 yıl garanti kapsamındadır.
• Tüm çizimler standart toleranslar dahilindedir. Montaj uygulamalarında kesin ölçü ihtiyacı olursa ürün üzerinden alınan birebir ölçüler kullanılmalıdır.
• Eczacıbaşı Yapı Gereçleri San. ve Tic. A.Ş'nin ürünler ve teknik detaylarında değişiklik yapma hakkı saklıdır.
* Tavsiye edilen azami satış fiyatıdır. Fiyatlara KDV dahil değildir.

VitrA

Equal

Ürün/Kod	Ürün açıklamaları	Fiyat (TL)*
	Lavabo, 43 cm	
7240B403-0001	Tek armatür delikli, su taşma delikli	1.427
7240B403-0631	Tek armatür delikli, su taşma delikli, arka tarafı sırlı, sadece tezgah üstü kullanıma uygundur.	1.427
	Süzgeç ve sifon ürüne dahil değildir.	
 VitrA CLEAN	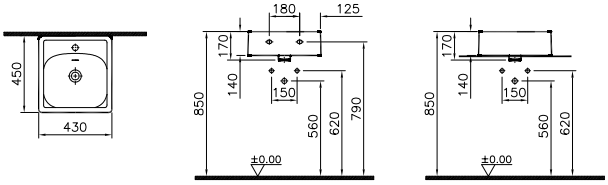	
	Lavabo, 60 cm	
7241B403-0001	Tek armatür delikli, su taşma delikli	1.674
7241B403-0631	Tek armatür delikli, su taşma delikli, arka tarafı sırlı, sadece tezgah üstü kullanıma uygundur.	1.674
	Süzgeç ve sifon ürüne dahil değildir.	
 VitrA CLEAN	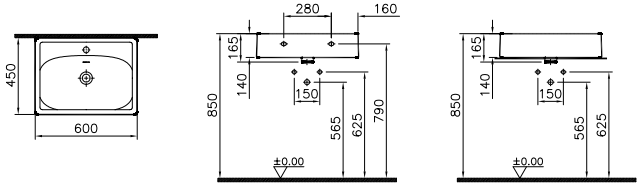	
	Lavabo, 80 cm	
7242B403-0001	Tek armatür delikli, su taşma delikli	2.093
7242B403-0631	Tek armatür delikli, su taşma delikli, arka tarafı sırlı, sadece tezgah üstü kullanıma uygundur.	2.093
	Süzgeç ve sifon ürüne dahil değildir.	
 VitrA CLEAN	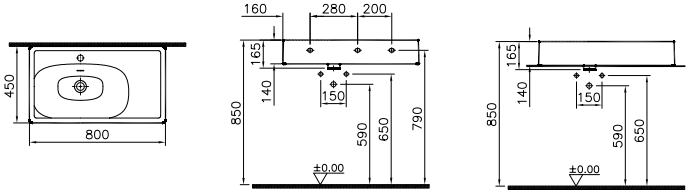	

• Serinin tüm seramik banyo ürünlerinde VitrA Clean teknolojisi uygulanmaktadır. • 10 yıl garanti sadece seramik sağlık gereçleri için geçerlidir.
• Tüm çizimler standart toleranslar dahilindedir. Montaj uygulamalarında kesin ölçü ihtiyacı olursa ürün üzerinden alınan birebir ölçüler kullanılmalıdır.
• Eczacıbaşı Yapı Gereçleri San. ve Tic. A.Ş'nin ürünler ve teknik detaylarında değişiklik yapma hakkı saklıdır.
* Tavsiye edilen azami satış fiyatıdır. Fiyatlara KDV dahil değildir.

Equal

Ürün/Kod	Ürün açıklamaları	Fiyat (TL)*
7243B403-0001 YERLİ ÜRETİM	**Etajerli lavabo, 100 cm** Tek armatür delikli, su taşma delikli	2.440
	Süzgeç ve sifon ürüne dahil değildir.	
 VitrA CLEAN	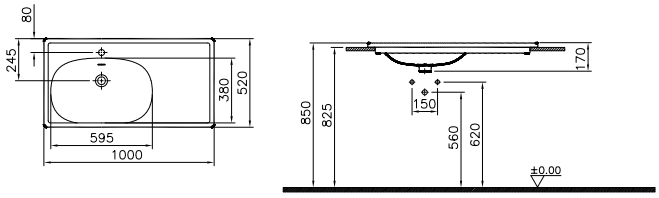	
7244B403-0001 YERLİ ÜRETİM	**Etajerli lavabo, çift hazneli, 130 cm** İki armatür delikli, iki su taşma delikli	3.416
	Süzgeç ve sifon ürüne dahil değildir.	
 VitrA CLEAN	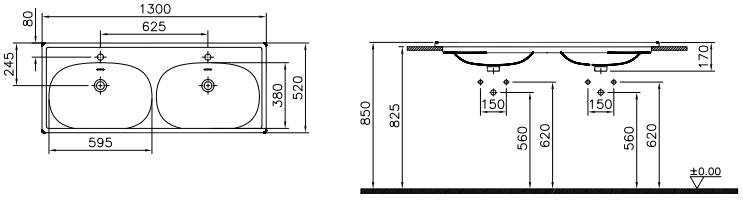	
YERLİ ÜRETİM	**Rim-ex asma klozet, 54 cm**	
7245B403-0090 ◆	Taharet borusu girişi sıva altı uygulamalı	2.100
7245B403-0075	Taharet borusuz	2.100
 VitrA CLEAN	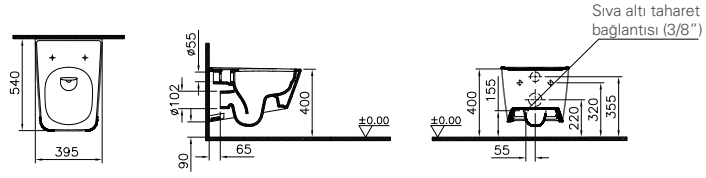	
7246B403-0288 YERLİ ÜRETİM	**Asma bide, 54 cm** Yanlardan deliksiz	1.637
 VitrA CLEAN	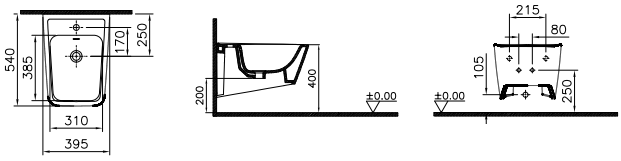	

• Serinin tüm seramik banyo ürünlerinde VitrA Clean teknolojisi uygulanmaktadır. • 10 yıl garanti sadece seramik sağlık gereçleri için geçerlidir. • Klozet kapakları 2 yıl garanti kapsamındadır.
• Tüm çizimler standart toleranslar dahilindedir. Montaj uygulamalarında kesin ölçü ihtiyacı olursa ürün üzerinden alınan birebir ölçüler kullanılmalıdır.
• Eczacıbaşı Yapı Gereçleri San. ve Tic. A.Ş'nin ürünler ve teknik detaylarında değişiklik yapma hakkı saklıdır.
* Tavsiye edilen azami satış fiyatıdır. Fiyatlara KDV dahil değildir.

Equal

Ürün/Kod	Ürün açıklamaları	Fiyat (TL)*
	Klozet kapağı Duroplast	
119-003-001	Metal menteşeli, üstten sıkmalı	340
119-003-009	Metal menteşeli, üstten sıkmalı, yavaş kapanır	476
119-003R009 ◆	Metal menteşeli, üstten sıkmalı, yavaş kapanır, kolay çıkabilir	509
	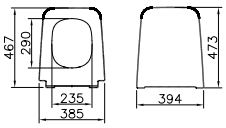	
6392L003-0159	**Seramik sifon üst grubu** Beyaz	131
		

• Serinin tüm seramik banyo ürünlerinde VitrA Clean teknolojisi uygulanmaktadır. • 10 yıl garanti sadece seramik sağlık gereçleri için geçerlidir. • Klozet kapakları 2 yıl garanti kapsamındadır.
• Tüm çizimler standart toleranslar dahilindedir. Montaj uygulamalarında kesin ölçü ihtiyacı olursa ürün üzerinden alınan birebir ölçüler kullanılmalıdır.
• Eczacıbaşı Yapı Gereçleri San. ve Tic. A.Ş'nin ürünler ve teknik detaylarında değişiklik yapma hakkı saklıdır.
* Tavsiye edilen azami satış fiyatıdır. Fiyatlara KDV dahil değildir.

VitrA

Frame

Ürün/Kod	Ürün açıklamaları	Fiyat (TL)*
	Tezgah üstü oval lavabo, 56 cm Armatür deliksiz, su taşma deliksiz	
5652B403-0016 ◆	Beyaz	1.414
5652B401-0016	Mat beyaz	1.625
5652B470-0016	Siyah	1.625
5652B483-0016	Mat siyah	1.625
 VitrA CLEAN	Süzgeç ve sifon ürüne dahil değildir. 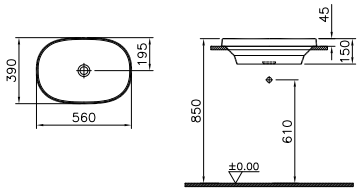	
	Armatür bantlı tezgah üstü oval lavabo, 56 cm Armatür delikli, su taşma deliksiz	
5695B403-0041 ◆	Beyaz	1.414
5695B401-0041	Mat beyaz	1.625
5695B470-0041	Siyah	1.625
5695B483-0041	Mat siyah	1.625
 VitrA CLEAN	Süzgeç ve sifon ürüne dahil değildir. 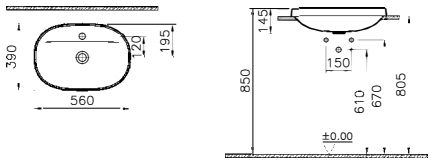	
	Tezgah üstü yuvarlak lavabo, 40 cm Armatür deliksiz, su taşma deliksiz	
5651B403-0016 ◆	Beyaz	1.285
5651B401-0016	Mat beyaz	1.478
5651B470-0016	Siyah	1.478
5651B483-0016	Mat siyah	1.478
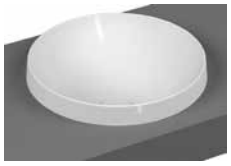 VitrA CLEAN	Süzgeç ve sifon ürüne dahil değildir. 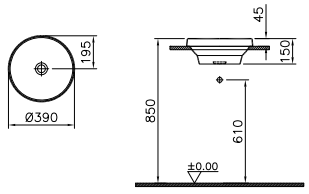	

- 10 yıl garanti sadece seramik sağlık gereçleri için geçerlidir.
- Tüm çizimler standart toleranslar dahilindedir. Montaj uygulamalarında kesin ölçü ihtiyacı olursa ürün üzerinden alınan birebir ölçüler kullanılmalıdır.
- Eczacıbaşı Yapı Gereçleri San. ve Tic. A.Ş'nin ürünler ve teknik detaylarında değişiklik yapma hakkı saklıdır.

* Tavsiye edilen azami satış fiyatıdır. Fiyatlara KDV dahil değildir.

Frame

Ürün/Kod	Ürün açıklamaları	Fiyat (TL)*
	Tezgah üstü TV Lavabo, 57 cm Armatür deliksiz, su taşma deliksiz	
5653B403-0016 ◆	Beyaz	1.414
5653B401-0016	Mat beyaz	1.625
5653B470-0016	Siyah	1.625
5653B483-0016	Mat siyah	1.625
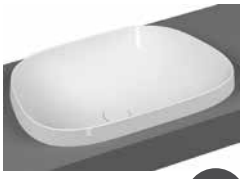	Süzgeç ve sifon ürüne dahil değildir.	
	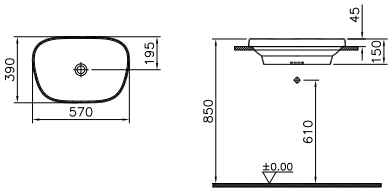	
	Armatür bantlı tezgah üstü TV lavabo, 57 cm Armatür delikli, su taşma deliksiz	
5696B403-0041 ◆	Beyaz	1.414
5696B401-0041	Mat beyaz	1.625
5696B470-0041	Siyah	1.625
5696B483-0041	Mat siyah	1.625
	Süzgeç ve sifon ürüne dahil değildir.	
	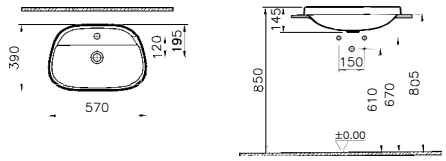	
	Tezgah üstü kare lavabo, 41 cm Armatür deliksiz, su taşma deliksiz	
5654B403-0016 ◆	Beyaz	1.285
5654B401-0016	Mat beyaz	1.478
5654B470-0016	Siyah	1.478
5654B483-0016	Mat siyah	1.478
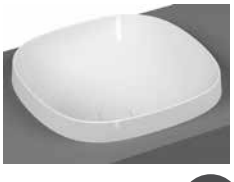	Süzgeç ve sifon ürüne dahil değildir.	
	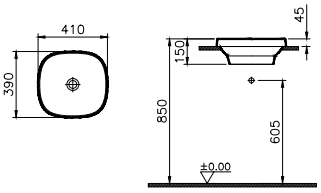	

- 10 yıl garanti sadece seramik sağlık gereçleri için geçerlidir.
- Tüm çizimler standart toleranslar dahilindedir. Montaj uygulamalarında kesin ölçü ihtiyacı olursa ürün üzerinden alınan birebir ölçüler kullanılmalıdır.
- Eczacıbaşı Yapı Gereçleri San. ve Tic. A.Ş'nin ürünler ve teknik detaylarında değişiklik yapma hakkı saklıdır.

* Tavsiye edilen azami satış fiyatıdır. Fiyatlara KDV dahil değildir.

Frame

Ürün/Kod	Ürün açıklamaları	Fiyat (TL)*
	Yuvarlak çanak lavabo, 40 cm Armatür deliksiz, su taşma deliksiz	
5650B403-0016 ◆	Beyaz	1.285
5650B401-0016	Mat beyaz	1.478
5650B470-0016	Siyah	1.478
5650B483-0016 ◆	Mat siyah	1.478
	Süzgeç ve sifon ürüne dahil değildir.	
 VitrA CLEAN	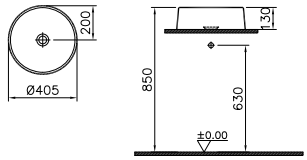	
	Kare çanak lavabo, 40 cm Armatür deliksiz, su taşma deliksiz	
5655B403-0016 ◆	Beyaz	1.285
5655B401-0016	Mat beyaz	1.478
5655B470-0016	Siyah	1.478
5655B483-0016	Mat siyah	1.478
 VitrA CLEAN	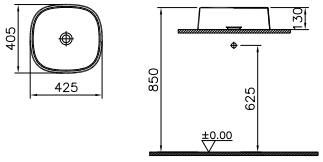	
	Yarı monoblok lavabo, 50 cm Orta armatür delikli, su taşma delikli	
5798B703-0001	Beyaz	3.083
5798B770-0001	Siyah	3.546
	424216 kodlu süzgeç ve sifon ürüne dahildir.	
 VitrA CLEAN	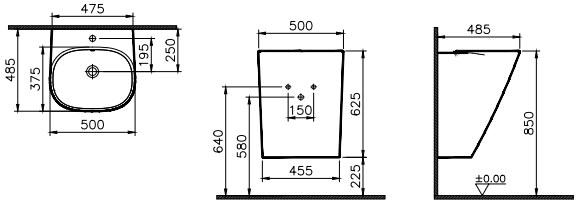	

- 10 yıl garanti sadece seramik sağlık gereçleri için geçerlidir.
- Tüm çizimler standart toleranslar dahilindedir. Montaj uygulamalarında kesin ölçü ihtiyacı olursa ürün üzerinden alınan birebir ölçüler kullanılmalıdır.
- Eczacıbaşı Yapı Gereçleri San. ve Tic. A.Ş'nin ürünler ve teknik detaylarında değişiklik yapma hakkı saklıdır.

* Tavsiye edilen azami satış fiyatıdır. Fiyatlara KDV dahil değildir.

VitrA

Frame

Ürün/Kod	Ürün açıklamaları	Fiyat (TL)*
	Yarı monoblok lavabo, 50 cm Armatür deliksiz, su taşma deliksiz	
5799B703-0012	Beyaz	3.083
5799B770-0012	Siyah	3.546
	424216 kodlu süzgeç ve sifon ürüne dahildir.	
	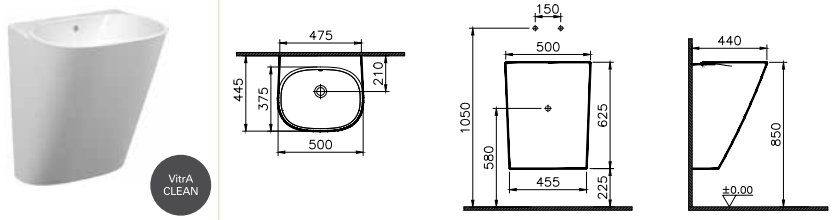	
	Etajerli lavabo, 60 cm Orta armatür delikli, su taşma delikli	
5707B403-0001	Beyaz	1.220
5707B420-0001	Mat bej	1.402
	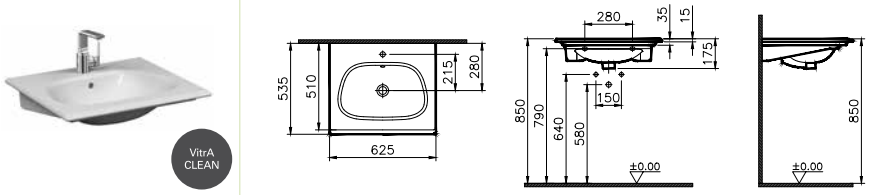	
	Etajerli lavabo, 80 cm Orta armatür delikli, su taşma delikli	
5708B403-0001	Beyaz	1.525
5708B420-0001	Mat bej	1.754
	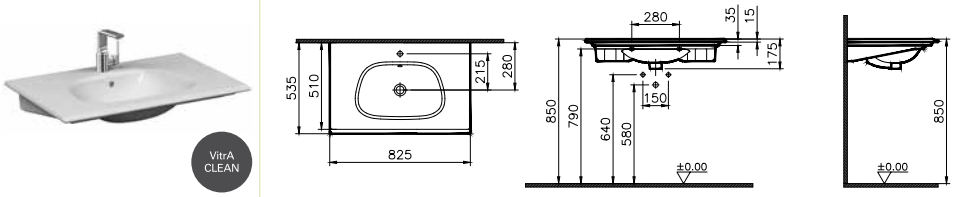	
	Etajerli lavabo, 100 cm Orta armatür delikli, su taşma delikli	
5709B403-0001	Beyaz	1.830
5709B420-0001	Mat bej	2.105
	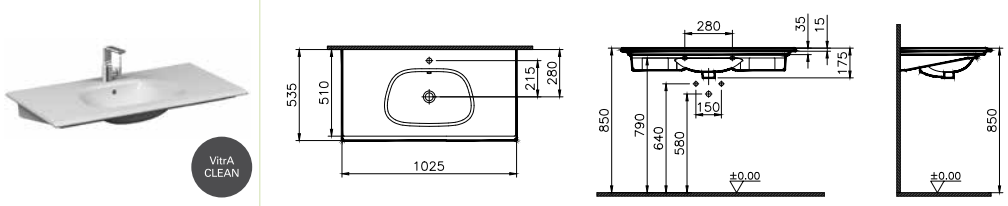	

- 10 yıl garanti sadece seramik sağlık gereçleri için geçerlidir.
- Tüm çizimler standart toleranslar dahilindedir. Montaj uygulamalarında kesin ölçü ihtiyacı olursa ürün üzerinden alınan birebir ölçüler kullanılmalıdır.
- Eczacıbaşı Yapı Gereçleri San. ve Tic. A.Ş'nin ürünler ve teknik detaylarında değişiklik yapma hakkı saklıdır.

* Tavsiye edilen azami satış fiyatıdır. Fiyatlara KDV dahil değildir.

VitrA

Frame

Ürün/Kod	Ürün açıklamaları	Fiyat (TL)*
	Rim-ex asma klozet, fotoselli entegre ara musluklu, 54 cm Taharet borusu girişi sıva altı uygulamalı, fotosel kontrollü entegre ara musluklu	
7743B403-1698*	Beyaz	2.506
7743B420-1698*	Mat bej	2.882
7743B470-1698*	Siyah	2.882
7743B483-1698*	Mat siyah	2.882
7743B401-1698*	Mat beyaz	2.882
	*Bu klozet gömme rezervuar ve kontrol paneli ile birlikte sipariş edilmelidir. 743-0880, 743-0885, 743-1421, 743-1440, 749-0880, 749-0885, 749-1421, 749-1440 kontrol panelleri uyumludur.	
	 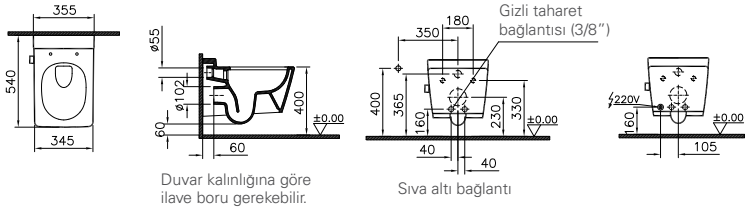	
	Rim-ex asma klozet, 54 cm Taharet borusu girişi sıva altı uygulamalı	
7743B403-0559*	Beyaz	1.792
7743B420-0559*	Mat bej	2.060
7743B470-0559*	Siyah	2.060
7743B483-0559*	Mat siyah	2.060
7743B401-0559*	Mat beyaz	2.060
	***1 Nisan 2020 tarihi itibariyle satış hattından kaldırılacaktır.**	
	 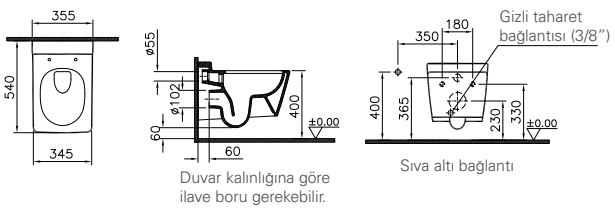	
4466BX03-1046*	**Asma bide, 54 cm** Yanlardan deliksiz tek armatür delikli	1.344
	Tuğla duvarlar için 424032 veya alçıpan duvarlar için 780-5820 bide taşıyıcı aparatı sipariş edilmelidir.	
	***1 Nisan 2020 tarihi itibariyle satış hattından kaldırılacaktır.**	
	 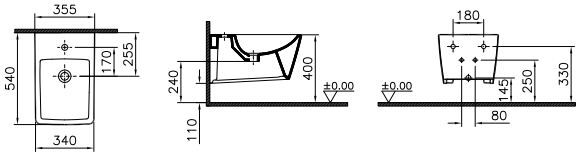	

• 10 yıl garanti sadece seramik sağlık gereçleri için geçerlidir. • Klozet kapakları 2 yıl garanti kapsamındadır.
• Tüm çizimler standart toleranslar dahilindedir. Montaj uygulamalarında kesin ölçü ihtiyacı olursa ürün üzerinden alınan birebir ölçüler kullanılmalıdır.
• Eczacıbaşı Yapı Gereçleri San. ve Tic. A.Ş'nin ürünler ve teknik detaylarında değişiklik yapma hakkı saklıdır.
* Tavsiye edilen azami satış fiyatıdır. Fiyatlara KDV dahil değildir.

VitrA

Frame

Ürün/Kod	Ürün açıklamaları	Fiyat (TL)*
	Rim-ex klozet ile uyumlu klozet kapağı Duroplast, metal menteşeli, üstten sıkmalı	
96-003-001	Beyaz	340
96-003-009	Beyaz, yavaş kapanır	476
96-003R009	Beyaz, yavaş kapanır, kolay çıkabilir	509
96-001-001	Mat beyaz	391
96-001-009	Mat beyaz, yavaş kapanır,	548
96-070-001	Siyah	391
96-070-009	Siyah, yavaş kapanır	548
96-083-001	Mat siyah	391
96-083-009	Mat siyah, yavaş kapanır	548
96-020-001	Mat bej	391
96-020-009	Mat bej, yavaş kapanır	548
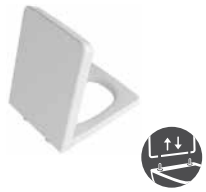	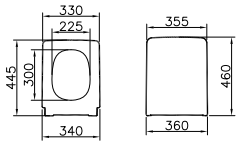	
	Seramik sifon üst grubu	
6392L003-0159 ◆	Beyaz	131
6392L001-0159	Mat beyaz	152
6392L070-0159	Siyah	152
6392L083-0159	Mat siyah	152
6392L020-0159	Mat bej	152
		

• 10 yıl garanti sadece seramik sağlık gereçleri için geçerlidir. • Klozet kapakları 2 yıl garanti kapsamındadır. • XX-XXXR009 kodlu klozet kapakları kolay sök-tak özellikli kapaklardır.
• Tüm çizimler standart toleranslar dahilindedir. Montaj uygulamalarında kesin ölçü ihtiyacı olursa ürün üzerinden alınan birebir ölçüler kullanılmalıdır.
• Eczacıbaşı Yapı Gereçleri San. ve Tic. A.Ş'nin ürünler ve teknik detaylarında değişiklik yapma hakkı saklıdır.
* Tavsiye edilen azami satış fiyatıdır. Fiyatlara KDV dahil değildir.

VitrA

Efes

Ürün/Kod	Ürün açıklamaları	Fiyat (TL)*
	Lavabo, 57 cm	
6155BX03-0001	Orta armatür delikli, su taşma delikli	1.326
6155BX03-0033	3 armatür delikli (8”), su taşma delikli	1.326
4371BX03-0156	Kolon ayak	553



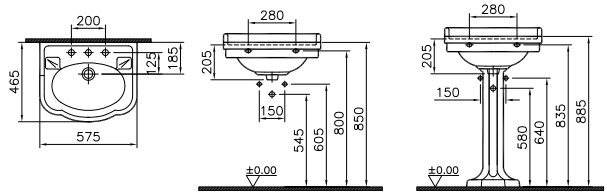

	Lavabo, 72 cm	
6055BX03-0001	Orta armatür delikli, su taşma delikli	1.676
6055BX03-0033	3 armatür delikli (8”), su taşma delikli	1.676
4371BX03-0156	Kolon ayak	553



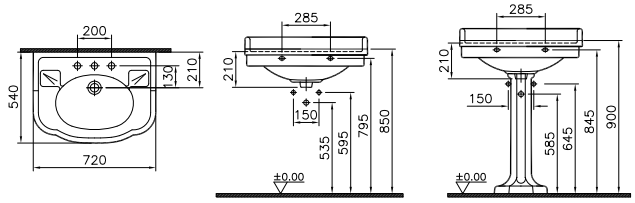

5800BX03-0012◆	**Tezgah altı lavabo, 54 cm** Armatür deliksiz, su taşma delikli	1.361



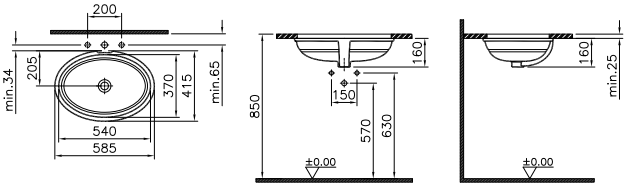

5801BX03-0012◆	**Tezgah üstü lavabo, 54 cm** Armatür deliksiz, su taşma delikli	1.502



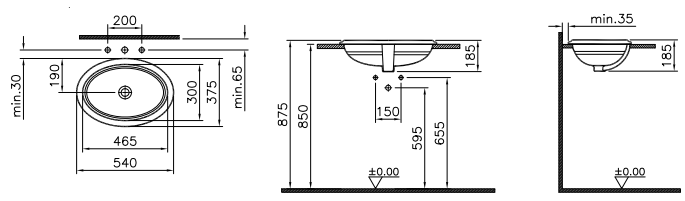

• Efes serisi sadece X03 beyaz renkli olarak üretilmektedir. • 10 yıl garanti sadece seramik sağlık gereçleri için geçerlidir.
• Tüm çizimler standart toleranslar dahilindedir. Montaj uygulamalarında kesin ölçü ihtiyacı olursa ürün üzerinden alınan birebir ölçüler kullanılmalıdır.
• Eczacıbaşı Yapı Gereçleri San. ve Tic. A.Ş’nin ürünler ve teknik detaylarında değişiklik yapma hakkı saklıdır.
* Tavsiye edilen azami satış fiyatıdır. Fiyatlara KDV dahil değildir.

VitrA

Efes

Ürün/Kod	Ürün açıklamaları	Fiyat (TL)*
YERLİ ÜRETİM	**Lavabo, 100 cm**	
6209BX03-0001	Orta armatür delikli, su taşma delikli	2.846
6209BX03-0033 ◆	3 armatür delikli (8"), su taşma delikli	2.846
6210BX03-0156 ◆	**Konsol ayak** Fiyatlar 1 ayak içindir. 2 adet sipariş edilmelidir.	536
	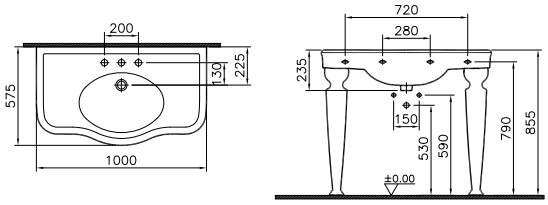	
4270BX03-0088 YERLİ ÜRETİM	**Arkası açık yerden tek klozet, 67 cm** Alttan çıkışlı Taharet borusu girişi standart uygulamalı	1.938
YERLİ ÜRETİM	**Alçak asma rezervuar**	
6455BX03-1432	Ön sağdan basma kolu delikli	1.340
6455BX03-5528	Ön sağdan kumandalı 6 L, krom (424086 iç takım ve 424074 krom boru seti dahil)	1.989
YERLİ ÜRETİM	**Yüksek asma rezervuar**	
6961BX03-0125	Sağ yandan çekme kolu delikli	1.490
6961BX03-5083	Sağ yandan çekme kollu 6 L, krom (424076 iç takım ve 424073 boru seti dahil)	3.302
6961BX03-5511	Sağ yandan çekme kollu 6 L, altın (424076 iç takım ve 424213 altın renkli boru seti dahil)	3.649
	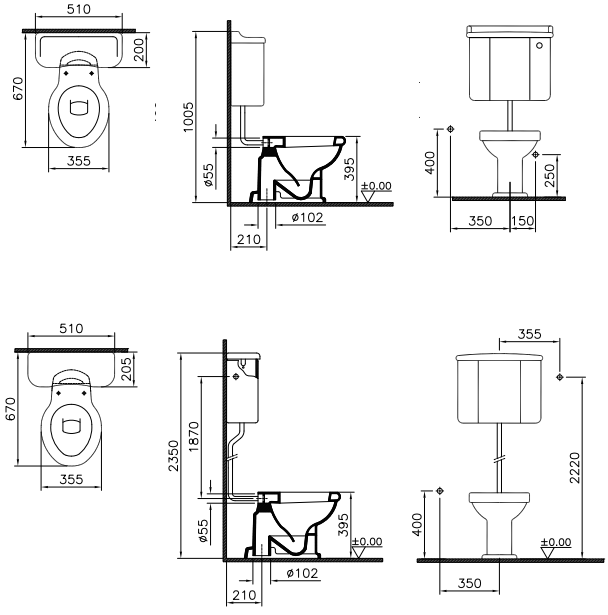	

• Efes serisi sadece X03 beyaz renkli olarak üretilmektedir. • 10 yıl garanti sadece seramik sağlık gereçleri için geçerlidir. • Klozet kapakları 2 yıl garanti kapsamındadır.
• Tüm çizimler standart toleranslar dahilindedir. Montaj uygulamalarında kesin ölçü ihtiyacı olursa ürün üzerinden alınan birebir ölçüler kullanılmalıdır.
• Eczacıbaşı Yapı Gereçleri San. ve Tic. A.Ş'nin ürünler ve teknik detaylarında değişiklik yapma hakkı saklıdır.
* Tavsiye edilen azami satış fiyatıdır. Fiyatlara KDV dahil değildir.

VitrA

Efes

Ürün/Kod	Ürün açıklamaları	Fiyat (TL)*
6233BX03-0088	**Arkası açık yerden tek klozet, 67 cm** Arkadan çıkışlı Taharet borusu girişi standart uygulamalı	1.938
	Alçak asma rezervuar	
6455BX03-1432	Ön sağdan basma kolu delikli	1.340
6455BX03-5528	Ön sağdan kumandalı 6 L, krom (424086 iç takım ve 424074 krom boru seti dahil)	1.989
	Yüksek asma rezervuar	
6961BX03-0125	Sağ yandan çekme kolu delikli	1.490
6961BX03-5083	Sağ yandan çekme kollu 6 L, krom (424076 iç takım ve 424073 boru seti dahil)	3.302
6961BX03-5511	Sağ yandan çekme kollu 6 L, altın (424076 iç takım ve 424213 altın renkli boru seti dahil)	3.649



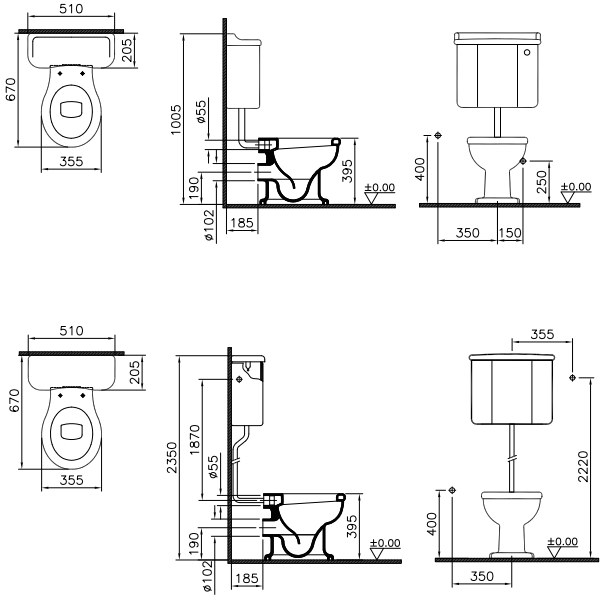

• Efes serisi sadece X03 beyaz renkli olarak üretilmektedir. • 10 yıl garanti sadece seramik sağlık gereçleri için geçerlidir. • Klozet kapakları 2 yıl garanti kapsamındadır.
• Tüm çizimler standart toleranslar dahilindedir. Montaj uygulamalarında kesin ölçü ihtiyacı olursa ürün üzerinden alınan birebir ölçüler kullanılmalıdır.
• Eczacıbaşı Yapı Gereçleri San. ve Tic. A.Ş'nin ürünler ve teknik detaylarında değişiklik yapma hakkı saklıdır.
* Tavsiye edilen azami satış fiyatıdır. Fiyatlara KDV dahil değildir.

VitrA

Efes

Ürün/Kod	Ürün açıklamaları	Fiyat (TL)*
	Asma klozet, 54 cm	
5802BX03-0559 ◆	Taharet borusu girişi sıva altı uygulamalı	1.454
5802BX03-0101	Taharet borusuz	1.454



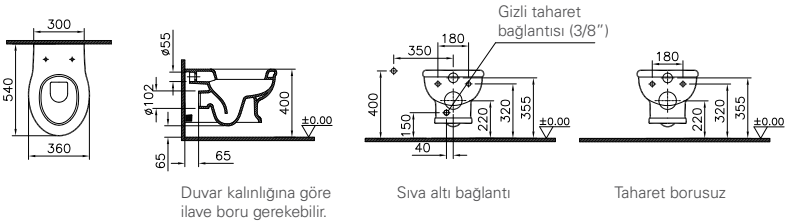

5803BX03-1046	**Asma bide, 54 cm** Yanlardan deliksiz, tek armatür delikli	1.309



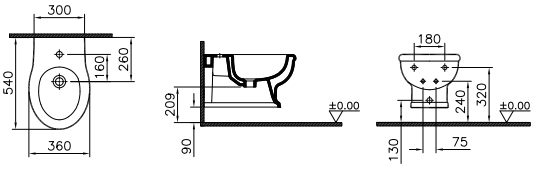

	Ahşap klozet kapağı Metal menteşeli, üstten sıkmalı	
37-013-301 ◆	Kestane	983
37-013-311	Kestane, altın menteşe	1.081
37-013-309	Kestane, yavaş kapanir	1.015
37-013-319	Kestane, altın menteşe, yavaş kapanır	1.117



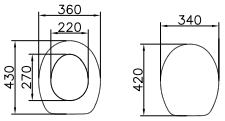

115-003-003	**Klozet kapağı** Duroplast, metal menteşeli, üstten sıkmalı	239



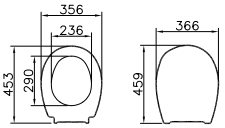

• Efes serisi sadece X03 beyaz renkli olarak üretilmektedir. • 10 yıl garanti sadece seramik sağlık gereçleri için geçerlidir. • Klozet kapakları 2 yıl garanti kapsamındadır.
• Tüm çizimler standart toleranslar dahilindedir. Montaj uygulamalarında kesin ölçü ihtiyacı olursa ürün üzerinden alınan birebir ölçüler kullanılmalıdır.
• Eczacıbaşı Yapı Gereçleri San. ve Tic. A.Ş'nin ürünler ve teknik detaylarında değişiklik yapma hakkı saklıdır.
* Tavsiye edilen azami satış fiyatıdır. Fiyatlara KDV dahil değildir.

VitrA

Water Jewels

Ürün/Kod	Ürün açıklamaları	Fiyat (TL)*
4334BX03-1361◆ YERLİ ÜRETİM	**Çanak lavabo, 40 cm** Beyaz	1.238
	Tezgah altı montaj için 310278YP1TE kodlu montaj aparatı ayrıca sipariş edilmelidir. Süzgeç ve sifon dahil değildir.	
4334BX97-1747 YENİ YERLİ ÜRETİM	**Çanak lavabo, 40 cm** Beyaz-siyah	2.098
	Tezgah altı montaj için 310278YP1TE kodlu montaj aparatı ayrıca sipariş edilmelidir. Süzgeç ve sifon dahil değildir.	
4334BX70-0016 YERLİ ÜRETİM	**Çanak lavabo, 40 cm** Siyah	1.976
	Tezgah altı montaj için 310278YP1TE kodlu montaj aparatı ayrıca sipariş edilmelidir. Süzgeç ve sifon dahil değildir.	
4334B043-0016 YERLİ ÜRETİM	**Çanak lavabo, 40 cm** Terrakota-mavi	2.633
	VitrA Clean ve VitrA Hygiene özellikli üretilmemektedir. Tezgah altı montaj için 310278YP1TE kodlu montaj aparatı ayrıca sipariş edilmelidir. Süzgeç ve sifon dahil değildir.	
4334B049-0016 YERLİ ÜRETİM	**Çanak lavabo, 40 cm** Terrakota-turkuaz	2.633
	VitrA Clean ve VitrA Hygiene özellikli üretilmemektedir. Tezgah altı montaj için 310278YP1TE kodlu montaj aparatı ayrıca sipariş edilmelidir. Süzgeç ve sifon dahil değildir.	

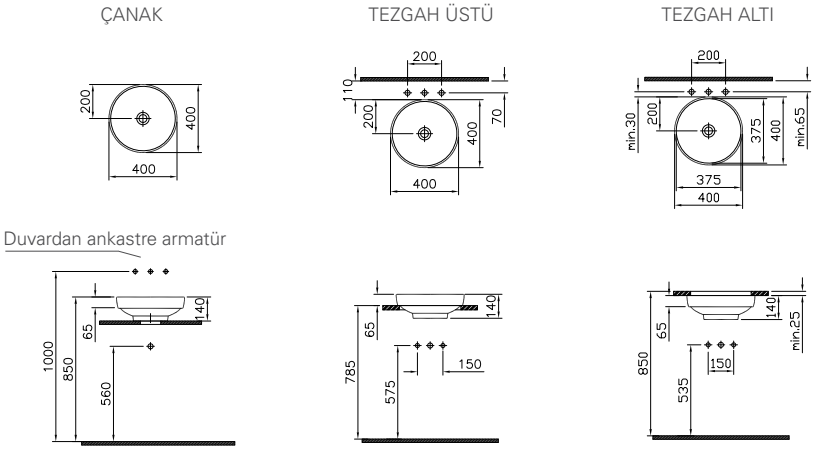

• 10 yıl garanti sadece seramik sağlık gereçleri için geçerlidir. • PVD kaplamalar 2 yıl garanti kapsamındadır.
• Tüm çizimler standart toleranslar dahilindedir. Montaj uygulamalarında kesin ölçü ihtiyacı olursa ürün üzerinden alınan birebir ölçüler kullanılmalıdır.
• Eczacıbaşı Yapı Gereçleri San. ve Tic. A.Ş'nin ürünler ve teknik detaylarında değişiklik yapma hakkı saklıdır.
* Tavsiye edilen azami satış fiyatıdır. Fiyatlara KDV dahil değildir.

VitrA

Water Jewels

Ürün/Kod	Ürün açıklamaları	Fiyat (TL)*
4334B071-0016 YERLİ ÜRETİM	**Çanak lavabo, 40 cm** Platin	2.625
	A45148 kodlu süzgecin sipariş edilmesi gerekmektedir. A45123 kodlu sifonun sipariş edilmesi önerilmektedir. VitrA Clean ve VitrA Hygiene özellikli üretilmemektedir. Tezgah altı montaj için 310278YP1TE kodlu montaj aparatı ayrıca sipariş edilmelidir.	
4334B072-0016 YERLİ ÜRETİM	**Çanak lavabo, 40 cm** Altın	3.749
	A4514823 kodlu altın renkli süzgecin sipariş edilmesi gerekmektedir. A4512323 kodlu sifonun sipariş edilmesi önerilmektedir. VitrA Clean ve VitrA Hygiene özellikli üretilmemektedir. Tezgah altı montaj için 310278YP1TE kodlu montaj aparatı ayrıca sipariş edilmelidir.	
4334B073-0016 YERLİ ÜRETİM	**Çanak lavabo, 40 cm** Bakır	3.000
	A4514826 kodlu bakır renkli süzgecin sipariş edilmesi gerekmektedir. A4512326 kodlu sifonun sipariş edilmesi önerilmektedir. VitrA Clean ve VitrA Hygiene özellikli üretilmemektedir. Tezgah altı montaj için 310278YP1TE kodlu montaj aparatı ayrıca sipariş edilmelidir.	
4334B071-2300 ◆ YERLİ ÜRETİM	**Çanak lavabo, 40 cm** Platin çizgili	1.445
	A45148 kodlu süzgecin sipariş edilmesi gerekmektedir. A45123 kodlu sifonun sipariş edilmesi önerilmektedir. VitrA Clean ve VitrA Hygiene özellikli üretilmemektedir.	
4334B072-2300 ◆ YERLİ ÜRETİM	**Çanak lavabo, 40 cm** Altın çizgili	1.445
	A4514823 kodlu altın renkli süzgecin sipariş edilmesi gerekmektedir. A4512323 kodlu sifonun sipariş edilmesi önerilmektedir. VitrA Clean ve VitrA Hygiene özellikli üretilmemektedir.	
4334B073-2300 YERLİ ÜRETİM	**Çanak lavabo, 40 cm** Bakır çizgili	1.445
	A4514826 kodlu bakır renkli süzgecin sipariş edilmesi gerekmektedir. A4512326 kodlu sifonun sipariş edilmesi önerilmektedir. VitrA Clean ve VitrA Hygiene özellikli üretilmemektedir.	

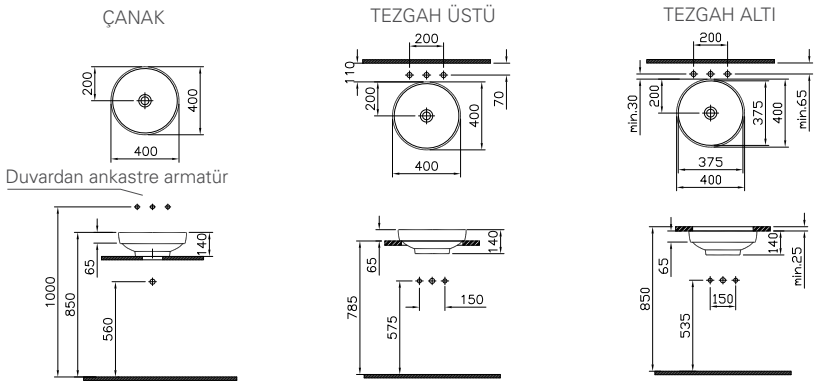

• 10 yıl garanti sadece seramik sağlık gereçleri için geçerlidir. • PVD kaplamalar 2 yıl garanti kapsamındadır.
• Tüm çizimler standart toleranslar dahilindedir. Montaj uygulamalarında kesin ölçü ihtiyacı olursa ürün üzerinden alınan birebir ölçüler kullanılmalıdır.
• Eczacıbaşı Yapı Gereçleri San. ve Tic. A.Ş'nin ürünler ve teknik detaylarında değişiklik yapma hakkı saklıdır.
* Tavsiye edilen azami satış fiyatıdır. Fiyatlara KDV dahil değildir.

Water Jewels

Ürün/Kod	Ürün açıklamaları	Fiyat (TL)*
4441BX03-1361	**Kare çanak lavabo, 40 cm** Beyaz	1.238
	A45148 kodlu süzgecin sipariş edilmesi gerekmektedir. A45123 kodlu sifonun sipariş edilmesi önerilmektedir. Tezgah altı montaj için 310278YP1TE kodlu montaj aparatı ayrıca sipariş edilmelidir.	
4441B091-2000	**Kare çanak lavabo, 40 cm** Sedef beyaz-Siyah	2.098
	A45148 kodlu süzgecin sipariş edilmesi gerekmektedir. A45123 kodlu sifonun sipariş edilmesi önerilmektedir. VitrA Clean ve VitrA Hygiene özellikli üretilmemektedir. Tezgah altı montaj için 310278YP1TE kodlu montaj aparatı ayrıca sipariş edilmelidir.	
4441B071-0016	**Kare çanak lavabo, 40 cm** Platin	2.625
	A45148 kodlu süzgecin sipariş edilmesi gerekmektedir. A45123 kodlu sifonun sipariş edilmesi önerilmektedir. VitrA Clean ve VitrA Hygiene özellikli üretilmemektedir. Tezgah altı montaj için 310278YP1TE kodlu montaj aparatı ayrıca sipariş edilmelidir.	
4441B072-0016	**Kare çanak lavabo, 40 cm** Altın	3.749
	A4514823 kodlu altın rengi süzgecin sipariş edilmesi gerekmektedir. A4512323 kodlu sifonun sipariş edilmesi önerilmektedir. VitrA Clean ve VitrA Hygiene özellikli üretilmemektedir. Tezgah altı montaj için 310278YP1TE kodlu montaj aparatı ayrıca sipariş edilmelidir.	
4441B073-0016	**Kare çanak lavabo, 40 cm** Bakır	3.000
	A4514826 kodlu bakır rengi süzgecin sipariş edilmesi gerekmektedir. A4512326 kodlu sifonun sipariş edilmesi önerilmektedir. VitrA Clean ve VitrA Hygiene özellikli üretilmemektedir. Tezgah altı montaj için 310278YP1TE kodlu montaj aparatı ayrıca sipariş edilmelidir.	

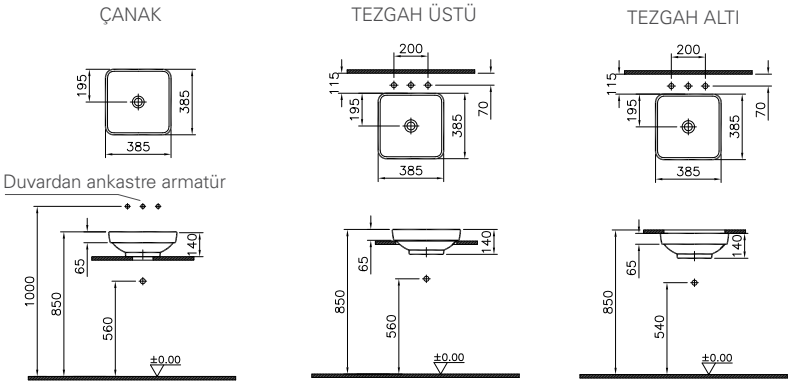

• 10 yıl garanti sadece seramik sağlık gereçleri için geçerlidir. • PVD kaplamalar 2 yıl garanti kapsamındadır.
• Tüm çizimler standart toleranslar dahilindedir. Montaj uygulamalarında kesin ölçü ihtiyacı olursa ürün üzerinden alınan birebir ölçüler kullanılmalıdır.
• Eczacıbaşı Yapı Gereçleri San. ve Tic. A.Ş'nin ürünler ve teknik detaylarında değişiklik yapma hakkı saklıdır.
* Tavsiye edilen azami satış fiyatıdır. Fiyatlara KDV dahil değildir.

Water Jewels

Ürün/Kod	Ürün açıklamaları	Fiyat (TL)*
4442BX03-1361◆ YERLİ ÜRETİM	**Dikdörtgen tezgah üstü lavabo, 60 cm** Beyaz	1.423
	A45148 kodlu süzgecin sipariş edilmesi gerekmektedir. A45123 kodlu sifonun sipariş edilmesi önerilmektedir. Tezgah altı montaj için 310278YP1TE kodlu montaj aparatı ayrıca sipariş edilmelidir.	
4442B071-0016 YERLİ ÜRETİM	**Dikdörtgen tezgah üstü lavabo, 60 cm** Platin	3.016
	A45148 kodlu süzgecin sipariş edilmesi gerekmektedir. A45123 kodlu sifonun sipariş edilmesi önerilmektedir. VitrA Clean ve VitrA Hygiene özellikli üretilmemektedir. Tezgah altı montaj için 310278YP1TE kodlu montaj aparatı ayrıca sipariş edilmelidir.	
4442B072-0016 YERLİ ÜRETİM	**Dikdörtgen tezgah üstü lavabo, 60 cm** Altın	4.305
	A4514823 kodlu altın rengi süzgecin sipariş edilmesi gerekmektedir. A4512323 kodlu sifonun sipariş edilmesi önerilmektedir. VitrA Clean ve VitrA Hygiene özellikli üretilmemektedir. Tezgah altı montaj için 310278YP1TE kodlu montaj aparatı ayrıca sipariş edilmelidir.	
4442B073-0016 YERLİ ÜRETİM	**Dikdörtgen tezgah üstü lavabo, 60 cm** Bakır	4.109
	A4514826 kodlu bakır rengi süzgecin sipariş edilmesi gerekmektedir. A4512326 kodlu sifonun sipariş edilmesi önerilmektedir. VitrA Clean ve VitrA Hygiene özellikli üretilmemektedir. Tezgah altı montaj için 310278YP1TE kodlu montaj aparatı ayrıca sipariş edilmelidir.	

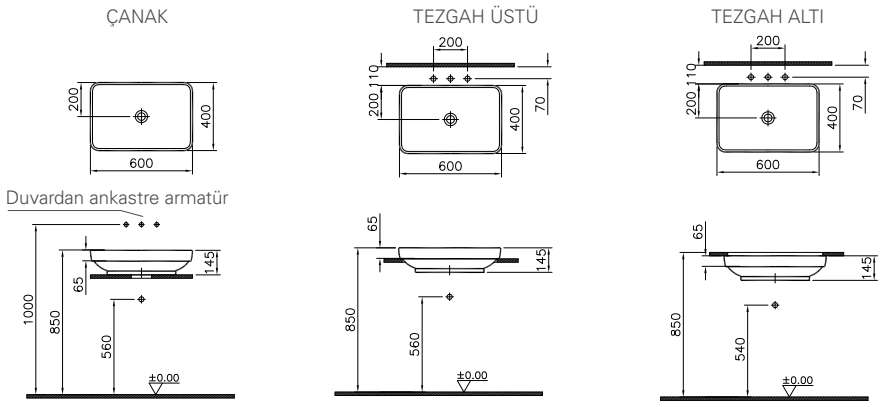

- 10 yıl garanti sadece seramik sağlık gereçleri için geçerlidir. • PVD kaplamalar 2 yıl garanti kapsamındadır.
- Tüm çizimler standart toleranslar dahilindedir. Montaj uygulamalarında kesin ölçü ihtiyacı olursa ürün üzerinden alınan birebir ölçüler kullanılmalıdır.
- Eczacıbaşı Yapı Gereçleri San. ve Tic. A.Ş'nin ürünler ve teknik detaylarında değişiklik yapma hakkı saklıdır.

* Tavsiye edilen azami satış fiyatıdır. Fiyatlara KDV dahil değildir.

Water Jewels

Ürün/Kod	Ürün açıklamaları	Fiyat (TL)*
	Bella asma klozet, 54 cm	
4449BX03-0559*	Taharet borusu girişi sıva altı uygulamalı	1.263
4449BX03-0101*	Taharet borusuz	1.263
	***1 Nisan 2020 tarihi itibariyle satış hattından kaldırılacaktır.**	



2,5/4 L

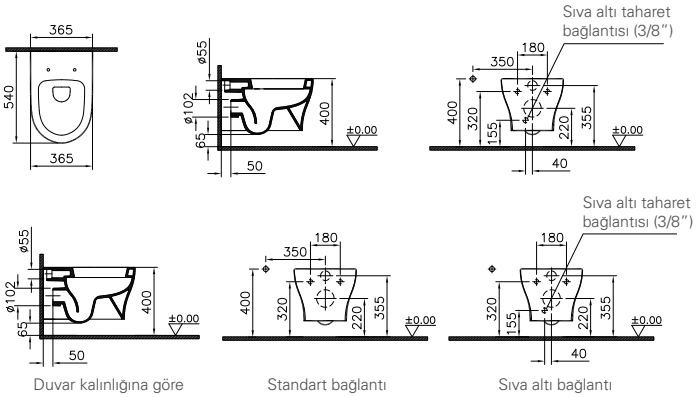

Duvar kalınlığına göre ilave boru gerekebilir.

Standart bağlantı

Sıva altı bağlantı

310278YP1TE	Çanak lavabo tezgah altı montaj aparatı	85

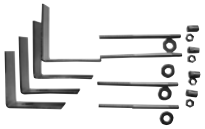

• 10 yıl garanti sadece seramik sağlık gereçleri için geçerlidir. • PVD kaplamalar 2 yıl garanti kapsamındadır.
• Klozet kapakları 2 yıl garanti kapsamındadır. • XX-XXXR009 kodlu klozet kapakları kolay sök-tak özellikli kapaklardır.
• Tüm çizimler standart toleranslar dahilindedir. Montaj uygulamalarında kesin ölçü ihtiyacı olursa ürün üzerinden alınan birebir ölçüler kullanılmalıdır.
• Eczacıbaşı Yapı Gereçleri San. ve Tic. A.Ş'nin ürünler ve teknik detaylarında değişiklik yapma hakkı saklıdır. * Tavsiye edilen azami satış fiyatıdır. Fiyatlara KDV dahil değildir.

VitrA

Nest Trendy

Ürün/Kod	Ürün açıklamaları	Fiyat (TL)*
	Dar tezgah lavabo, 60 cm	
5689BX03-0029	Sağ armatür delikli, su taşma delikli	541
5689BX03-0028	Sol armatür delikli, su taşma delikli	541



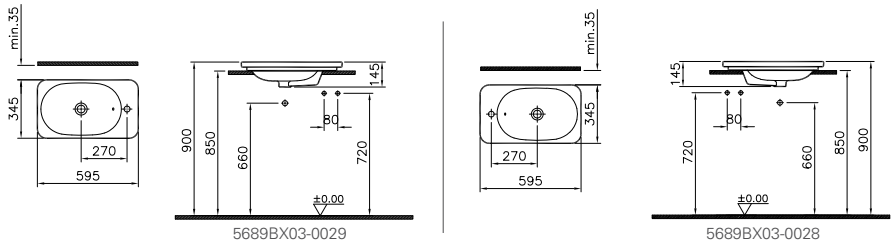

	Tezgah lavabo, 60 cm	
5685BX03-0001	Orta armatür delikli, su taşma delikli	824
5685BX03-0033	3 armatür delikli, su taşma delikli	824
5685BX03-1072	Orta armatür delikli, su taşma delikli, LED ışıklı	1.253
5685BX03-1090	3 armatür delikli, su taşma delikli, LED ışıklı	1.253



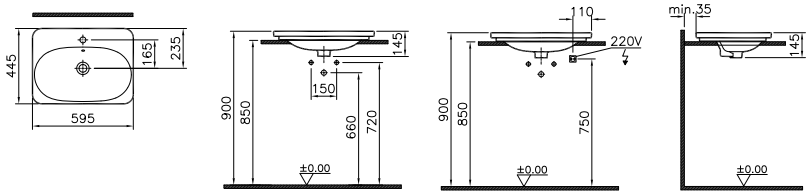

	Tezgah lavabo, 80 cm	
5686BX03-0001	Orta armatür delikli, su taşma delikli	1.098
5686BX03-0033	3 armatür delikli, su taşma delikli	1.098
5686BX03-1072	Orta armatür delikli, su taşma delikli, LED ışıklı	1.528
5686BX03-1090	3 armatür delikli, su taşma delikli, LED ışıklı	1.528



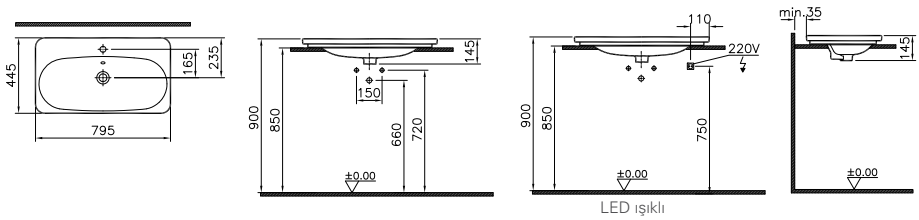

• Nest Trendy serisi sadece X03 beyaz renkli olarak üretilmektedir. • 10 yıl garanti sadece seramik sağlık gereçleri için geçerlidir.
• Tüm çizimler standart toleranslar dahilindedir. Montaj uygulamalarında kesin ölçü ihtiyacı olursa ürün üzerinden alınan birebir ölçüler kullanılmalıdır.
• Eczacıbaşı Yapı Gereçleri San. ve Tic. A.Ş'nin ürünler ve teknik detaylarında değişiklik yapma hakkı saklıdır.
* Tavsiye edilen azami satış fiyatıdır. Fiyatlara KDV dahil değildir.

Nest Trendy

Ürün/Kod	Ürün açıklamaları	Fiyat (TL)*
	Tezgah lavabo, 100 cm	
5687BX03-0001	Orta armatür delikli, su taşma delikli	1.373
5687BX03-0033	3 armatür delikli, su taşma delikli	1.373
5687BX03-1072	Orta armatür delikli, su taşma delikli, LED ışıklı	1.803
5687BX03-1090	3 armatür delikli, su taşma delikli, LED ışıklı	1.803



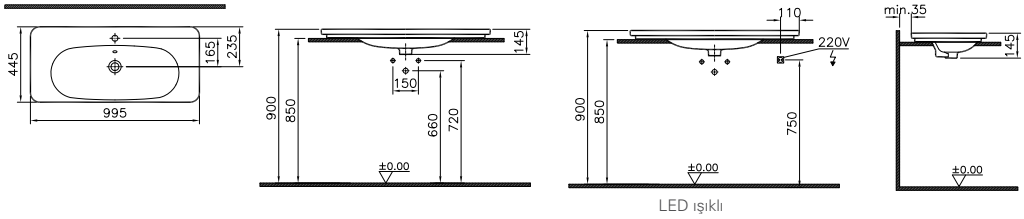

LED ışıklı

• Nest Trendy serisi sadece X03 beyaz renkli olarak üretilmektedir. • 10 yıl garanti sadece seramik sağlık gereçleri için geçerlidir.
• Tüm çizimler standart toleranslar dahilindedir. Montaj uygulamalarında kesin ölçü ihtiyacı olursa ürün üzerinden alınan birebir ölçüler kullanılmalıdır.
• Eczacıbaşı Yapı Gereçleri San. ve Tic. A.Ş'nin ürünler ve teknik detaylarında değişiklik yapma hakkı saklıdır.
* Tavsiye edilen azami satış fiyatıdır. Fiyatlara KDV dahil değildir.

VitrA

Nest

Ürün/Kod	Ürün açıklamaları	Fiyat (TL)*
5966BX03-0001 YERLİ ÜRETİM	**Asimetrik lavabo, 80 cm** Orta armatür delikli, su taşma delikli	1.079
	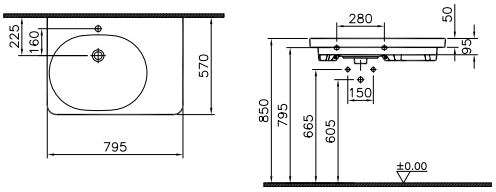	
5966BX03-1595 YERLİ ÜRETİM	**Asimetrik lavabo + Armatür seti, 80 cm** 2 armatür delikli, su taşma delikli, A47156 termostatik batarya seti dahildir.	2.649
	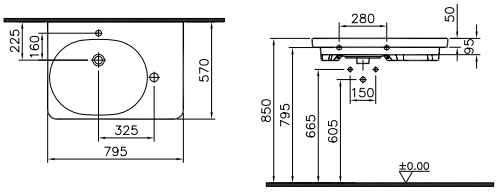	
5138BX03-0090 YERLİ ÜRETİM	**Duvara tam dayalı yerden tek klozet, 57 cm** Arkadan çıkışlı Taharet borusu girişi sıva altı uygulamalı	1.574
	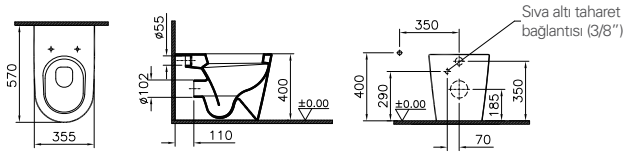	
YERLİ ÜRETİM	**Rim-ex asma klozet, 57 cm**	
5176BX03-0559 ◆	Taharet borusu girişi sıva altı uygulamalı	1.574
5176BX03-0101	Taharet borusuz	1.574
	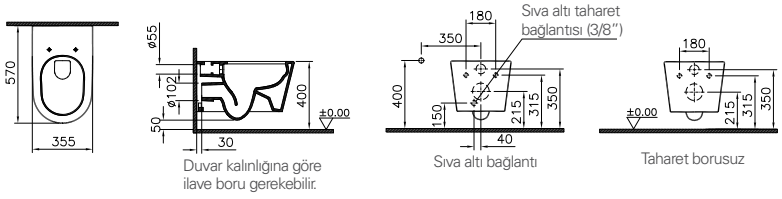	

- Nest serisi sadece X03 beyaz renkli olarak üretilmektedir. • 10 yıl garanti sadece seramik sağlık gereçleri için geçerlidir.
- Tüm çizimler standart toleranslar dahilindedir. Montaj uygulamalarında kesin ölçü ihtiyacı olursa ürün üzerinden alınan birebir ölçüler kullanılmalıdır.
- Eczacıbaşı Yapı Gereçleri San. ve Tic. A.Ş'nin ürünler ve teknik detaylarında değişiklik yapma hakkı saklıdır.

* Tavsiye edilen azami satış fiyatıdır. Fiyatlara KDV dahil değildir.

Nest

Ürün/Kod	Ürün açıklamaları	Fiyat (TL)*
	Rim-ex asma klozet, 57 cm	
5176BX03-1684	Taharet borusu girişi sıva altı uygulamalı, standart kartuşlu entegre ara musluklu (sıcak ve soğuk su karıştırabilme özelliği vardır)	1.943
5176BX03-1687	Taharet borusu girişi sıva altı uygulamalı, standart kartuşlu entegre ara musluklu (sıcak ve soğuk su karıştırabilme özelliği vardır), VitrAfresh deterjan hazneli	2.233
	Kullanım konforu için taharet suyu sıcaklığı kumanda kolundan ayarlanmalıdır. Ani sıcak su nedeniyle kullanıcıda yanma olmaması için, kullanım öncesi kumanda kolunun orta konuma (mix) getirilerek suyun açılması tavsiye edilmektedir. Gazlı ısıtıcılı sistemlerde (kombi, şofben vb) taharet ucundan çıkan suyun debisi, ısıtıcının alev almamasına veya sıcak suyun kullanıcıya geç ulaşmasına neden olabilir. Merkezi sıcak su sistemlerinde ve elektrikli ısıtıcılarda termostatik kartuşlu ürünlerin kullanılması tavsiye edilir.	
5176BX03-7211 ◆	Taharet borusu girişi sıva altı uygulamalı, termostatik kartuşlu entegre ara musluklu (sıcak ve soğuk su karıştırabilme özelliği vardır)	2.185
5176BX03-7212 ◆	Taharet borusu girişi sıva altı uygulamalı, termostatik kartuşlu entegre ara musluklu (sıcak ve soğuk su karıştırabilme özelliği vardır), VitrAfresh deterjan hazneli	2.474
	Kullanım konforu için taharet suyu sıcaklığı maksimum 38 derece olacak şekilde sınırlandırılmıştır. Gazlı ısıtıcılı sistemlerde (kombi, şofben vb) taharet ucundan çıkan suyun debisi, ısıtıcının alev almamasına veya sıcak suyun kullanıcıya geç ulaşmasına neden olabilir. Merkezi sıcak su sistemlerinde ve elektrikli ısıtıcılarda termostatik kartuşlu ürünlerin kullanılması tavsiye edilir.	
5176BX03-1685 ◆	Taharet borusu girişi sıva altı uygulamalı, VitrAfresh deterjan hazneli	1.865



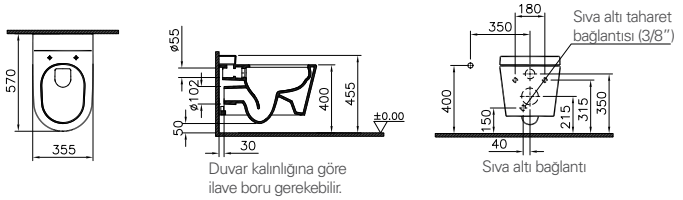

5176BX03-1685

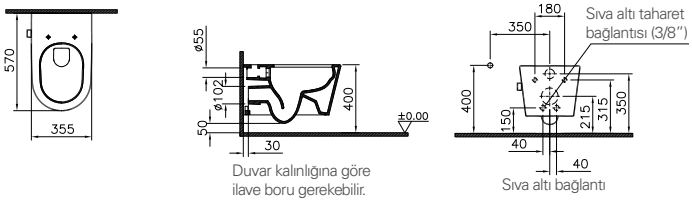

5176BX03-1684, 5176BX03-7211

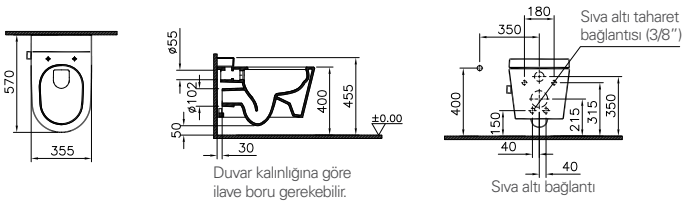

5176B0X03-1687, 5176BX03-7212

• Nest serisi sadece X03 beyaz renkli olarak üretilmektedir. • 10 yıl garanti sadece seramik sağlık gereçleri için geçerlidir. • Klozet kapakları 2 yıl garanti kapsamındadır
• Tüm çizimler standart toleranslar dahilindedir. Montaj uygulamalarında kesin ölçü ihtiyacı olursa ürün üzerinden alınan birebir ölçüler kullanılmalıdır.
• Eczacıbaşı Yapı Gereçleri San. ve Tic. A.Ş'nin ürünler ve teknik detaylarında değişiklik yapma hakkı saklıdır.
* Tavsiye edilen azami satış fiyatıdır. Fiyatlara KDV dahil değildir.

VitrA

Nest

Ürün/Kod	Ürün açıklamaları	Fiyat (TL)*
5174BX03-0288	**Asma bide, 57 cm** Yanlardan deliksiz, tek armatür delikli	1.155
	Tuğla duvarlar için 424032 veya alçıpan duvarlar için 780-5820 bide taşıyıcı aparatı sipariş edilmelidir.	
	 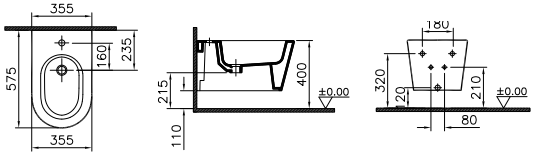	
340-1560	Havluluk	340
	5681 lavabo ile uyumludur.	
	 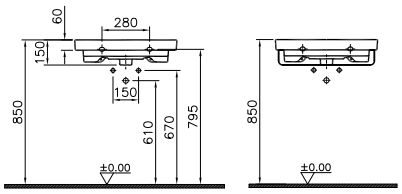	
	Klozet kapağı Duroplast	
89-003-001	Metal menteşeli, üstten sıkmalı	340
89-003-009 ◆	Metal menteşeli, üstten sıkmalı, yavaş kapanır	476
89-003R009	Metal menteşeli, üstten sıkmalı, yavaş kapanır, kolay çıkabilir	509
89-003-509	Metal menteşeli, üstten sıkmalı, yavaş kapanır, tek alt kapak	357
	 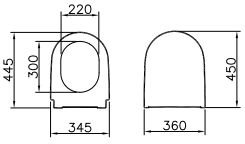	

- Nest serisi sadece X03 beyaz renkli olarak üretilmektedir. • 10 yıl garanti sadece seramik sağlık gereçleri için geçerlidir.
- Klozet kapakları 2 yıl garanti kapsamındadır. • XX-XXXR009 kodlu klozet kapakları kolay sök-tak özellikli kapaklardır.
- Tüm çizimler standart toleranslar dahilindedir. Montaj uygulamalarında kesin ölçü ihtiyacı olursa ürün üzerinden alınan birebir ölçüler kullanılmalıdır.
- Eczacıbaşı Yapı Gereçleri San. ve Tic. A.Ş'nin ürünler ve teknik detaylarında değişiklik yapma hakkı saklıdır. * Tavsiye edilen azami satış fiyatıdır. Fiyatlara KDV dahil değildir.

Valarte

Ürün/Kod	Ürün açıklamaları	Fiyat (TL)*
7800BX03-0012* YERLİ ÜRETİM	**Tezgah üstü lavabo 58 cm** Armatür deliksiz, su taşma delikli	1.469
	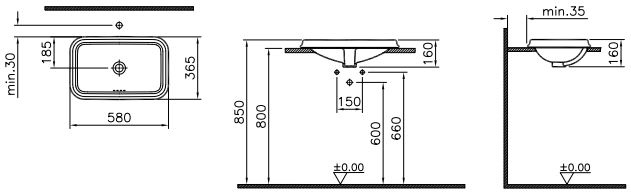	
YERLİ ÜRETİM	**Etajerli lavabo, 65 cm**	
7801BX03-0001	Orta armatür delikli, su taşma delikli	1.786
7801BX03-0033	3 armatür delikli, su taşma delikli	1.786
7801BX03-6171 ◆	Orta armatür delikli, su taşma delikli, metal ayaklı	4.721
7801BX03-6172	3 armatür delikli, su taşma delikli, metal ayaklı	4.721
4168BX03-0156	Kolon ayak	540
	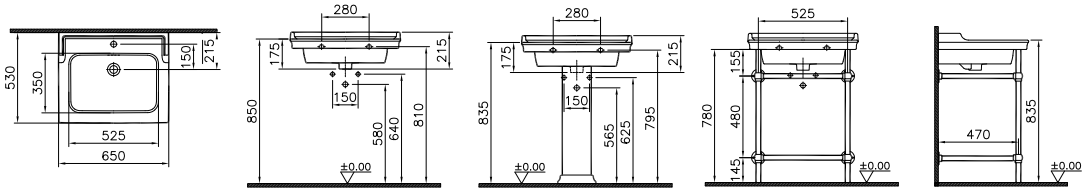 7801+370-1102	
YERLİ ÜRETİM	**Etajerli lavabo, 80 cm**	
7802BX03-0001	Orta armatür delikli, su taşma delikli	2.228
7802BX03-0033	3 armatür delikli, su taşma delikli	2.228
7802BX03-6173	Orta armatür delikli, su taşma delikli, metal ayaklı	5.162
7802BX03-6174 ◆	3 armatür delikli, su taşma delikli, metal ayaklı	5.162
4168BX03-0156	Kolon ayak	540
	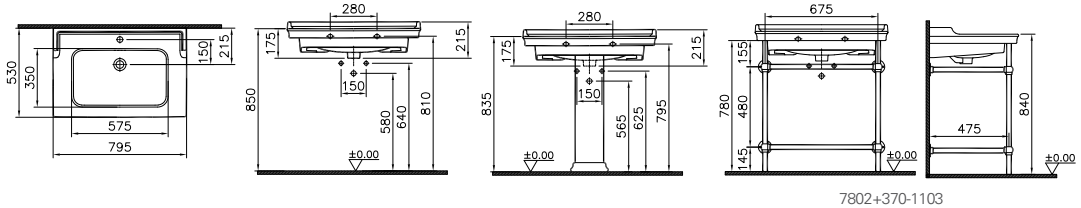 7802+370-1103	

• Valarte serisi sadece X03 beyaz renkli olarak üretilmektedir. • 10 yıl garanti sadece seramik sağlık gereçleri için geçerlidir.
• Tüm çizimler standart toleranslar dahilindedir. Montaj uygulamalarında kesin ölçü ihtiyacı olursa ürün üzerinden alınan birebir ölçüler kullanılmalıdır.
• Eczacıbaşı Yapı Gereçleri San. ve Tic. A.Ş'nin ürünler ve teknik detaylarında değişiklik yapma hakkı saklıdır.
* Tavsiye edilen azami satış fiyatıdır. Fiyatlara KDV dahil değildir.

Valarte

Ürün/Kod	Ürün açıklamaları	Fiyat (TL)*
	Etajerli lavabo, 100 cm	
7803BX03-0001	Orta armatür delikli, su taşma delikli	2.783
7803BX03-0033	3 armatür delikli, su taşma delikli	2.783
7803BX03-6175	Orta armatür delikli, su taşma delikli, metal ayaklı	5.717
7803BX03-6176	3 armatür delikli, su taşma delikli, metal ayaklı	5.717
4168BX03-0156	**Kolon ayak**	540



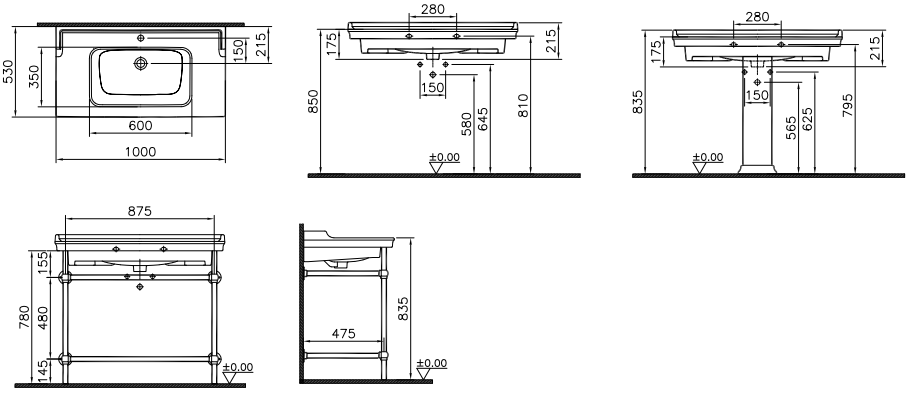

7804+370-1104

	Arkası açık takım klozet, 70 cm Universal çıkışlı	
4160BX03-0088	Taharet borusu girişi standart uygulamalı	810
4160BX03-0075	Taharet borusuz	810
	Rezervuar	
4161BX03-1619	Alt soldan su girişli, alttan standart montaj delikli	410
4161BX03-1620	Yanlardan su girişli, alttan standart montaj delikli	410
4161BX03-1621	Alt soldan su girişli, alttan ve arkadan montaj delikli	410



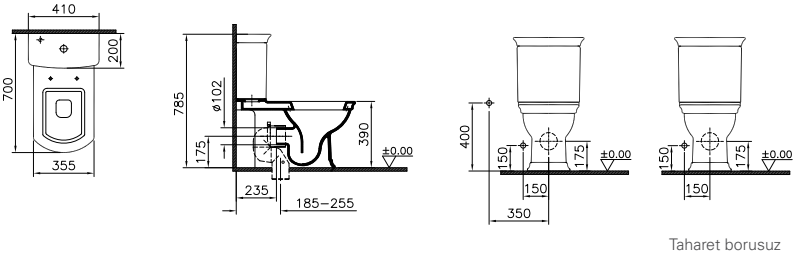

Taharet borusuz

• Valarte serisi sadece X03 beyaz renkli olarak üretilmektedir. • 10 yıl garanti sadece seramik sağlık gereçleri için geçerlidir. • Klozet kapakları 2 yıl garanti kapsamındadır.
• Tüm çizimler standart toleranslar dahilindedir. Montaj uygulamalarında kesin ölçü ihtiyacı olursa ürün üzerinden alınan birebir ölçüler kullanılmalıdır.
• Eczacıbaşı Yapı Gereçleri San. ve Tic. A.Ş'nin ürünler ve teknik detaylarında değişiklik yapma hakkı saklıdır.
* Tavsiye edilen azami satış fiyatıdır. Fiyatlara KDV dahil değildir.

VitrA

Valarte

Ürün/Kod	Ürün açıklamaları	Fiyat (TL)*
	Duvara tam dayalı, yerden tek klozet, 56 cm Arkadan çıkışlı	
4164BX03-0090	Taharet borusu girişi sıva altı uygulamalı	1.368
4164BX03-0075	Taharet borusuz	1.368
	 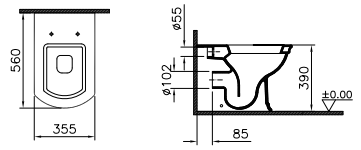	
	Rim-ex asma klozet, 54 cm	
7805BX03-0090 ◆	Taharet borusu girişi sıva altı uygulamalı	1.775
7805BX03-0075	Taharet borusuz	1.775
	 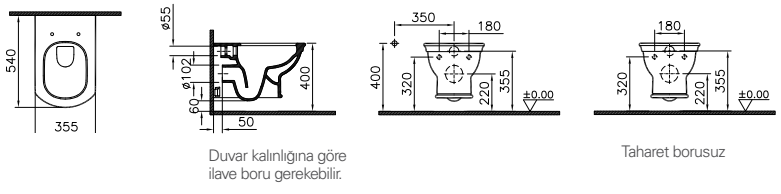	
	Klozet kapağı Duroplast	
124-003-001	Metal menteşeli, üstten sıkmalı	340
124-003-009	Metal menteşeli, üstten sıkmalı, yavaş kapanır	476
124-003R009 ◆	Metal menteşeli, üstten sıkmalı, yavaş kapanır, kolay çıkabilir	509
	 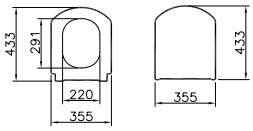	
	Ahşap klozet kapağı Kestane	
125-013-001	Metal menteşeli, üstten sıkmalı	983
125-013-009	Metal menteşeli, üstten sıkmalı, yavaş kapanır	1.015
125-013-011	Altın menteşeli, üstten sıkmalı	1.081
125-013-019	Altın menteşeli, üstten sıkmalı, yavaş kapanır	1.117
	 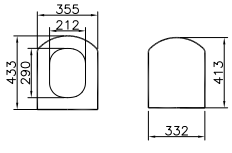	

• Valarte serisi sadece X03 beyaz renkli olarak üretilmektedir. • 10 yıl garanti sadece seramik sağlık gereçleri için geçerlidir.
• Klozet kapakları 2 yıl garanti kapsamındadır. • XX-XXXR009 kodlu klozet kapakları kolay sök-tak özellikli kapaklardır.
• Tüm çizimler standart toleranslar dahilindedir. Montaj uygulamalarında kesin ölçü ihtiyacı olursa ürün üzerinden alınan birebir ölçüler kullanılmalıdır.
• Eczacıbaşı Yapı Gereçleri San. ve Tic. A.Ş'nin ürünler ve teknik detaylarında değişiklik yapma hakkı saklıdır. * Tavsiye edilen azami satış fiyatıdır. Fiyatlara KDV dahil değildir.

VitrA

Metropole

Ürün/Kod	Ürün açıklamaları	Fiyat (TL)*
	Lavabo, 40 cm	
5660BX03-0001	Orta armatür delikli, su taşma delikli	571
5660BX03-0041	Orta armatür delikli, su taşma deliksiz	571
5660BX03-0973	Orta armatür delikli, su taşma delikli, tezgah üstü kullanıma uygundur	628
5660BX03-0937	Orta armatür delikli, su taşma deliksiz, tezgah üstü kullanıma uygundur	628
	Lavabo, 50 cm	
5661BX03-0001	Orta armatür delikli, su taşma delikli	713
5661BX03-0041	Orta armatür delikli, su taşma deliksiz	713
5661BX03-0973	Orta armatür delikli, su taşma delikli, tezgah üstü kullanıma uygundur	787
5661BX03-0937	Orta armatür delikli, su taşma deliksiz, tezgah üstü kullanıma uygundur	787
4456BX03-0156 ◆	Yarım ayak	494
4457BX03-0156	Kolon ayak	675
	Lavabo, 60 cm	
5662BX03-0001	Orta armatür delikli, su taşma delikli	796
5662BX03-0041	Orta armatür delikli, su taşma deliksiz	796
5662BX03-0973	Orta armatür delikli, su taşma delikli, tezgah üstü kullanıma uygundur	877
5662BX03-0937 ◆	Orta armatür delikli, su taşma deliksiz, tezgah üstü kullanıma uygundur	877
4456BX03-0156 ◆	Yarım ayak	494
4457BX03-0156	Kolon ayak	675



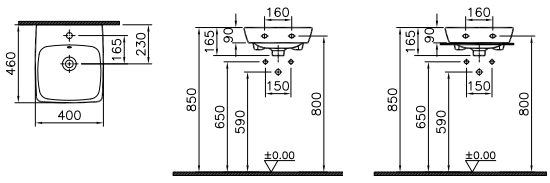



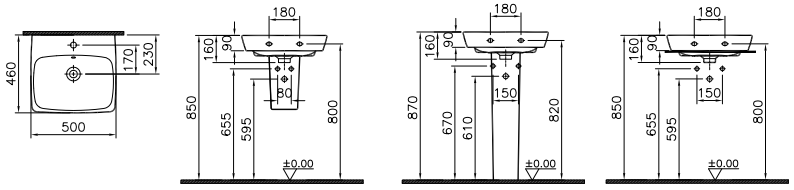



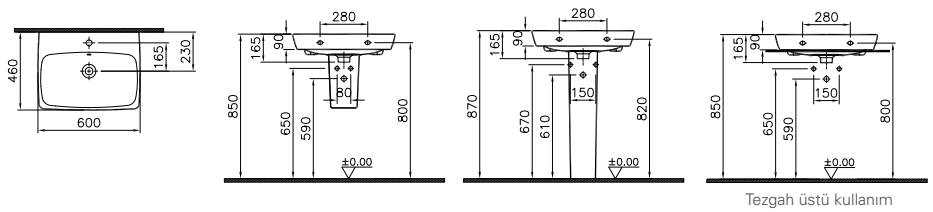

• Metropole serisi sadece X03 beyaz renkli olarak üretilmektedir. • 10 yıl garanti sadece seramik sağlık gereçleri için geçerlidir.
• Tüm çizimler standart toleranslar dahilindedir. Montaj uygulamalarında kesin ölçü ihtiyacı olursa ürün üzerinden alınan birebir ölçüler kullanılmalıdır.
• Eczacıbaşı Yapı Gereçleri San. ve Tic. A.Ş'nin ürünler ve teknik detaylarında değişiklik yapma hakkı saklıdır.
* Tavsiye edilen azami satış fiyatıdır. Fiyatlara KDV dahil değildir.

Metropole

Ürün/Kod	Ürün açıklamaları	Fiyat (TL)*
	Lavabo, 80 cm	
5663BX03-0001	Orta armatür delikli, su taşma delikli	1.062
5663BX03-0041	Orta armatür delikli, su taşma deliksiz	1.062
5663BX03-0973	Orta armatür delikli, su taşma delikli, tezgah üstü kullanıma uygundur	1.168
5663BX03-0937	Orta armatür delikli, su taşma deliksiz, tezgah üstü kullanıma uygundur	1.168
4456BX03-0156 ◆	Yarım ayak	494
4457BX03-0156	Kolon ayak	675



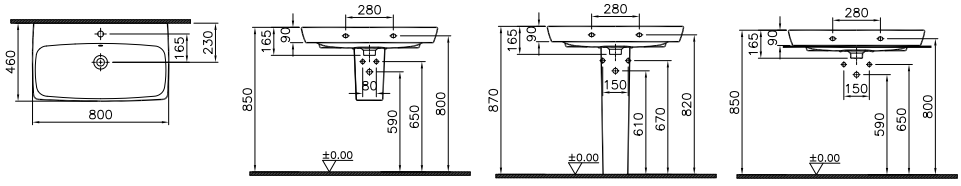

Tezgah üstü kullanım

	Lavabo, 100 cm	
5664BX03-0001	Orta armatür delikli, su taşma delikli	1.328
5664BX03-0041	Orta armatür delikli, su taşma deliksiz	1.328
5664BX03-0973	Orta armatür delikli, su taşma delikli, tezgah üstü kullanıma uygundur	1.460
5664BX03-0937	Orta armatür delikli, su taşma deliksiz, tezgah üstü kullanıma uygundur	1.460
4456BX03-0156 ◆	Yarım ayak	494
4457BX03-0156	Kolon ayak	675



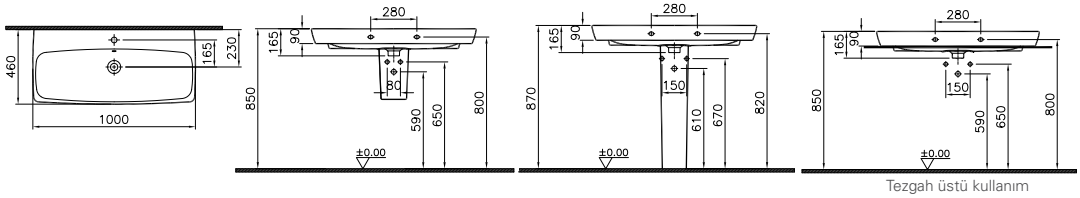

Tezgah üstü kullanım

• Metropole serisi sadece X03 beyaz renkli olarak üretilmektedir. • 10 yıl garanti sadece seramik sağlık gereçleri için geçerlidir.
• Tüm çizimler standart toleranslar dahilindedir. Montaj uygulamalarında kesin ölçü ihtiyacı olursa ürün üzerinden alınan birebir ölçüler kullanılmalıdır.
• Eczacıbaşı Yapı Gereçleri San. ve Tic. A.Ş'nin ürünler ve teknik detaylarında değişiklik yapma hakkı saklıdır.
* Tavsiye edilen azami satış fiyatıdır. Fiyatlara KDV dahil değildir.

VitrA

Metropole

Ürün/Kod	Ürün açıklamaları	Fiyat (TL)*
	Lavabo, 120 cm	
5658BX03-1474	2 armatür delikli, su taşma delikli	1.726
5658BX03-1588	2 armatür delikli, su taşma delikli, tezgah üstü kullanıma uygundur	1.726
5658BX03-1586	2 armatür delikli, su taşma deliksiz	1.898
5658BX03-1589	2 armatür delikli, su taşma deliksiz, tezgah üstü kullanıma uygundur	1.898
4456BX03-0156 ◆	Yarım ayak	494
4457BX03-0156	Kolon ayak	675



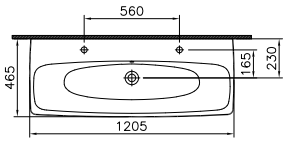

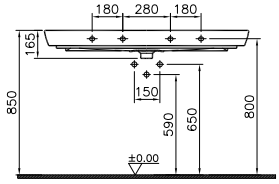

5679BX03-0001	**Yarım tezgah lavabo, 60 cm** Orta armatür delikli, su taşma delikli	1.290



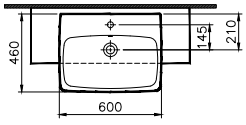

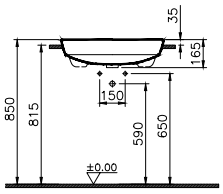

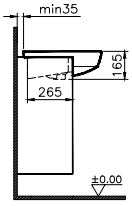

	Yuvarlak çanak lavabo, 45 cm	
5940BX03-0012	Armatür deliksiz, su taşma delikli	1.007
5940BX03-0016 ◆	Armatür deliksiz, su taşma deliksiz	1.007



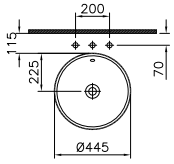

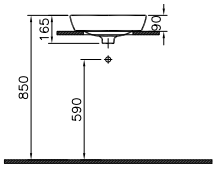

• Metropole serisi sadece X03 beyaz renkli olarak üretilmektedir. • 10 yıl garanti sadece seramik sağlık gereçleri için geçerlidir.
• Tüm çizimler standart toleranslar dahilindedir. Montaj uygulamalarında kesin ölçü ihtiyacı olursa ürün üzerinden alınan birebir ölçüler kullanılmalıdır.
• Eczacıbaşı Yapı Gereçleri San. ve Tic. A.Ş'nin ürünler ve teknik detaylarında değişiklik yapma hakkı saklıdır.
* Tavsiye edilen azami satış fiyatıdır. Fiyatlara KDV dahil değildir.

VitrA

Metropole

Ürün/Kod	Ürün açıklamaları	Fiyat (TL)*
	Tezgah altı yuvarlak lavabo, 45 cm	
5940BX03-1082	Armatür deliksiz, su taşma delikli	905
5940BX03-1083 ◆	Armatür deliksiz, su taşma deliksiz	905
	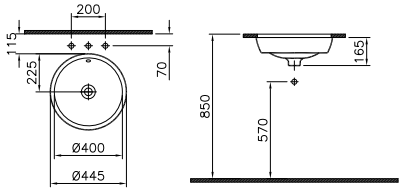	
	Armatür bantlı yuvarlak çanak lavabo, 45 cm	
5941BX03-0001	Armatür delikli, su taşma delikli	1.060
5941BX03-0041 ◆	Armatür delikli, su taşma deliksiz	1.060
	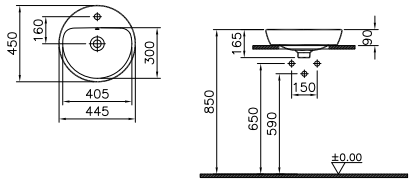	
	Oval çanak lavabo, 60 cm	
5942BX03-0012	Armatür deliksiz, su taşma delikli	1.122
5942BX03-0016 ◆	Armatür deliksiz, su taşma deliksiz	1.122
	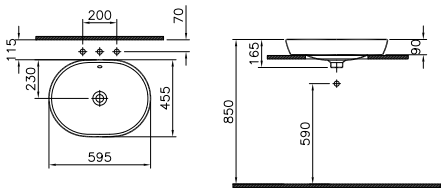	

• Metropole serisi sadece X03 beyaz renkli olarak üretilmektedir. • 10 yıl garanti sadece seramik sağlık gereçleri için geçerlidir.
• Tüm çizimler standart toleranslar dahilindedir. Montaj uygulamalarında kesin ölçü ihtiyacı olursa ürün üzerinden alınan birebir ölçüler kullanılmalıdır.
• Eczacıbaşı Yapı Gereçleri San. ve Tic. A.Ş'nin ürünler ve teknik detaylarında değişiklik yapma hakkı saklıdır.
* Tavsiye edilen azami satış fiyatıdır. Fiyatlara KDV dahil değildir.

VitrA

Metropole

Ürün/Kod	Ürün açıklamaları	Fiyat (TL)*
	Tezgah altı oval lavabo, 60 cm	
5942BX03-1082	Armatür deliksiz, su taşma delikli	1.010
5942BX03-1083 ◆	Armatür deliksiz, su taşma deliksiz	1.010
	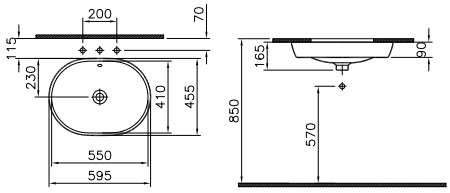	
	Armatür bantlı oval çanak lavabo, 60 cm	
5943BX03-0001	Armatür delikli, su taşma delikli	1.180
5943BX03-0041 ◆	Armatür delikli, su taşma deliksiz	1.180
	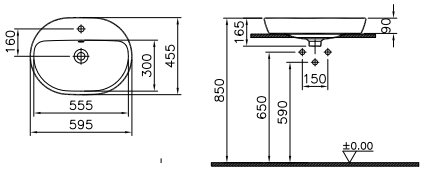	
	Kare çanak lavabo, 40 cm	
5666BX03-0012	Armatür deliksiz, su taşma delikli	1.060
5666BX03-0016	Armatür deliksiz, su taşma deliksiz	1.060
	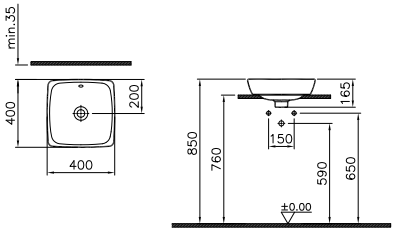	

• Metropole serisi sadece X03 beyaz renkli olarak üretilmektedir. • 10 yıl garanti sadece seramik sağlık gereçleri için geçerlidir.
• Tüm çizimler standart toleranslar dahilindedir. Montaj uygulamalarında kesin ölçü ihtiyacı olursa ürün üzerinden alınan birebir ölçüler kullanılmalıdır.
• Eczacıbaşı Yapı Gereçleri San. ve Tic. A.Ş'nin ürünler ve teknik detaylarında değişiklik yapma hakkı saklıdır.
* Tavsiye edilen azami satış fiyatıdır. Fiyatlara KDV dahil değildir.

VitrA

Metropole

Ürün/Kod	Ürün açıklamaları	Fiyat (TL)*
	Dikdörtgen çanak lavabo, 50 cm	
5667BX03-0012	Armatür deliksiz, su taşma delikli	1.134
5667BX03-0016 ◆	Armatür deliksiz, su taşma deliksiz	1.134
	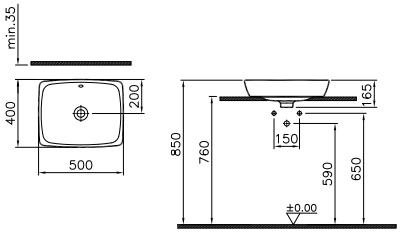	
	Dikdörtgen çanak lavabo, 60 cm	
5668BX03-0012	Armatür deliksiz, su taşma delikli	1.180
5668BX03-0016 ◆	Armatür deliksiz, su taşma deliksiz	1.180
	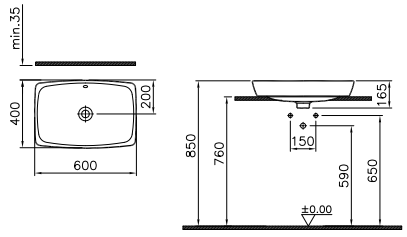	
	Dikdörtgen çanak lavabo, 80 cm	
5669BX03-0012	Armatür deliksiz, su taşma delikli	1.256
5669BX03-0016 ◆	Armatür deliksiz, su taşma deliksiz	1.256
	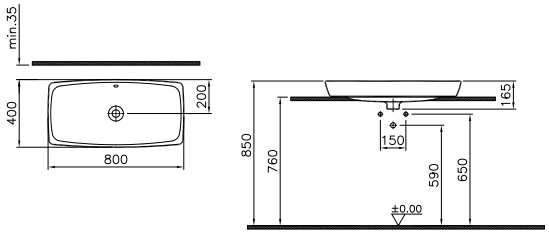	

• Metropole serisi sadece X03 beyaz renkli olarak üretilmektedir. • 10 yıl garanti sadece seramik sağlık gereçleri için geçerlidir.
• Tüm çizimler standart toleranslar dahilindedir. Montaj uygulamalarında kesin ölçü ihtiyacı olursa ürün üzerinden alınan birebir ölçüler kullanılmalıdır.
• Eczacıbaşı Yapı Gereçleri San. ve Tic. A.Ş'nin ürünler ve teknik detaylarında değişiklik yapma hakkı saklıdır.
* Tavsiye edilen azami satış fiyatıdır. Fiyatlara KDV dahil değildir.

VitrA

Metropole

Ürün/Kod	Ürün açıklamaları	Fiyat (TL)*
	Tezgah altı kare lavabo, 37 cm	
5666BX03-1082	Armatür deliksiz, su taşma delikli	977
5666BX03-1083	Armatür deliksiz, su taşma deliksiz	977
	 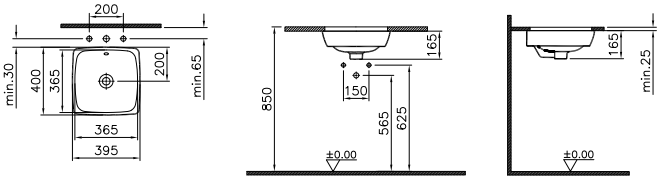	
	Tezgah altı dikdörtgen lavabo, 47 cm	
5667BX03-1082	Armatür deliksiz, su taşma delikli	1.032
5667BX03-1083	Armatür deliksiz, su taşma deliksiz	1.032
	 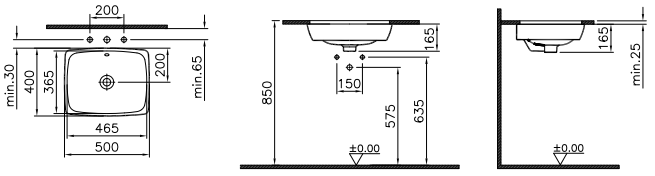	
	Tezgah altı dikdörtgen lavabo, 57 cm	
5668BX03-1082	Armatür deliksiz, su taşma delikli	1.073
5668BX03-1083 ◆	Armatür deliksiz, su taşma deliksiz	1.073
	 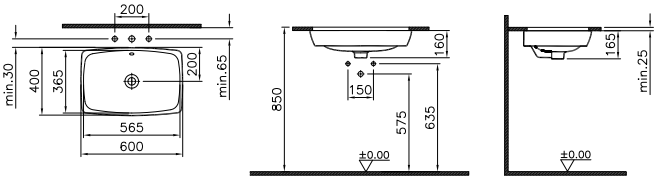	

• Metropole serisi sadece X03 beyaz renkli olarak üretilmektedir. • 10 yıl garanti sadece seramik sağlık gereçleri için geçerlidir.
• Tüm çizimler standart toleranslar dahilindedir. Montaj uygulamalarında kesin ölçü ihtiyacı olursa ürün üzerinden alınan birebir ölçüler kullanılmalıdır.
• Eczacıbaşı Yapı Gereçleri San. ve Tic. A.Ş'nin ürünler ve teknik detaylarında değişiklik yapma hakkı saklıdır.
* Tavsiye edilen azami satış fiyatıdır. Fiyatlara KDV dahil değildir.

VitrA

Metropole

Ürün/Kod	Ürün açıklamaları	Fiyat (TL)*
	Tezgah altı dikdörtgen lavabo, 77 cm	
5669BX03-1082	Armatür deliksiz, su taşma delikli	1.143
5669BX03-1083	Armatür deliksiz, su taşma deliksiz	1.143
	 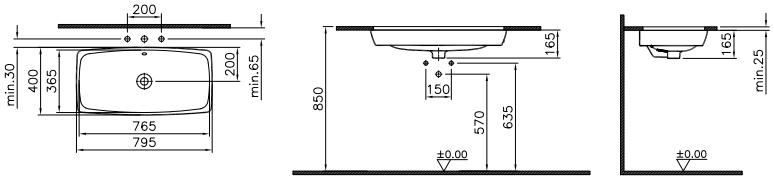	
	Autoclean lavabo	
7011BX03-5300	Tek armatür delikli, su taşma delikli, sensör kontrollü	2.356
7011BX03-5301	Tek armatür delikli, su taşma delikli, bas butonlu	2.356
7011BX03-5302	Tek armatür delikli, su taşma deliksiz, sensör kontrollü	2.356
7011BX03-5303	Tek armatür delikli, su taşma deliksiz, bas butonlu	2.356
	 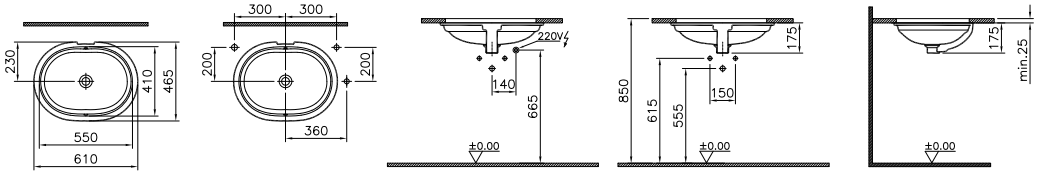	
M58000018001	**Infinit etajerli lavabo, 80 cm**	1.616
	Infinit sifon kapağı ve gizli sifon dahildir. Gizli sifon ile kullanım için 6606583 uzatma bağlantısının ayrıca sipariş edilmesi önerilmektedir.	
	 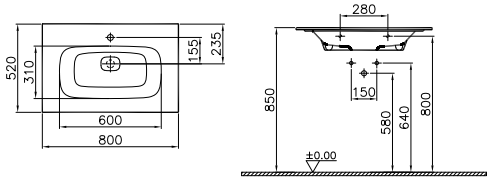	

• Metropole serisi sadece X03 beyaz renkli olarak üretilmektedir. • 10 yıl garanti sadece seramik sağlık gereçleri için geçerlidir. • İnfinit ürünler 5 yıl garanti kapsamındadır.
• Tüm çizimler standart toleranslar dahilindedir. Montaj uygulamalarında kesin ölçü ihtiyacı olursa ürün üzerinden alınan birebir ölçüler kullanılmalıdır.
• Eczacıbaşı Yapı Gereçleri San. ve Tic. A.Ş'nin ürünler ve teknik detaylarında değişiklik yapma hakkı saklıdır.
* Tavsiye edilen azami satış fiyatıdır. Fiyatlara KDV dahil değildir.

Metropole

Ürün/Kod	Ürün açıklamaları	Fiyat (TL)*
M58000018002 ◆	Infinit etajerli lavabo, 100 cm	2.017
	Infinit sifon kapağı ve gizli sifon dahildir. Gizli sifon ile kullanım için 6606583 uzatma bağlantısının ayrıca sipariş edilmesi önerilmektedir.	
	 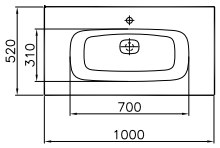 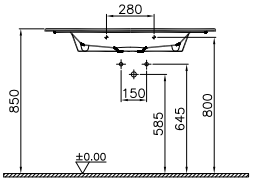	
M58000018003 ◆	Infinit etajerli lavabo, 120 cm	2.421
	Infinit sifon kapağı ve gizli sifon dahildir. Gizli sifon ile kullanım için 6606583 uzatma bağlantısının ayrıca sipariş edilmesi önerilmektedir.	
	 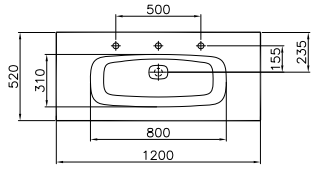 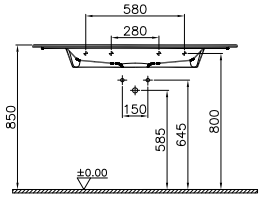	
5670B003-0016 ◆ YERLİ ÜRETİM	Monoblok lavabo, 50 cm Armatür deliksiz, su taşma deliksiz	8.598
	 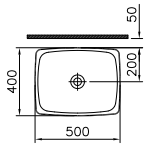 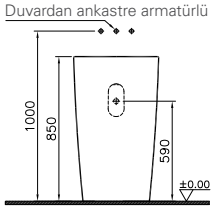 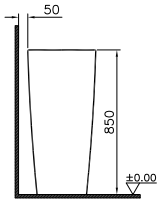	

• Metropole serisi sadece X03 beyaz renkli olarak üretilmektedir. • 10 yıl garanti sadece seramik sağlık gereçleri için geçerlidir. • İnfinit ürünler 5 yıl garanti kapsamındadır.
• Klozet kapakları 2 yıl garanti kapsamındadır.
• Tüm çizimler standart toleranslar dahilindedir. Montaj uygulamalarında kesin ölçü ihtiyacı olursa ürün üzerinden alınan birebir ölçüler kullanılmalıdır.
• Eczacıbaşı Yapı Gereçleri San. ve Tic. A.Ş'nin ürünler ve teknik detaylarında değişiklik yapma hakkı saklıdır. * Tavsiye edilen azami satış fiyatıdır. Fiyatlara KDV dahil değildir.

Metropole

Ürün/Kod	Ürün açıklamaları	Fiyat (TL)*
	Duvara tam dayalı takım klozet, 65 cm Universal çıkışlı	
5677BX03-0092 ◆	Taharet borusu girişi standart uygulamalı	1.178
5677BX03-0610	Taharet borusu girişi sıva altı uygulamalı	1.178
4471BX03-5294 ◆	**Rezervuar** Alttan su girişli, üstten kumandalı, özel iç takım dahil	871
	311185 kodlu plastik rezervuar ile uyumludur. 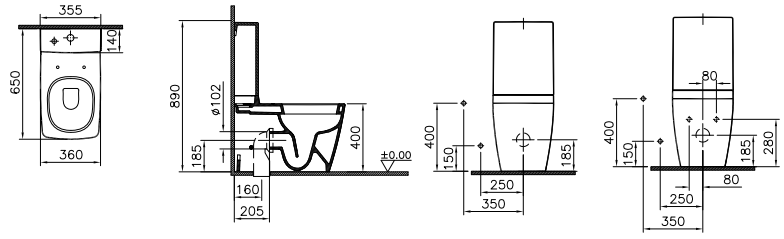 Sıva altı bağlantı	
	Rim-ex duvara tam dayalı yerden tek klozet, 54 cm Arkadan çıkışlı	
7670BX03-0090	Taharet borusu girişi sıva altı uygulamalı	1.746
7670BX03-0075	Taharet borusuz	1.746
	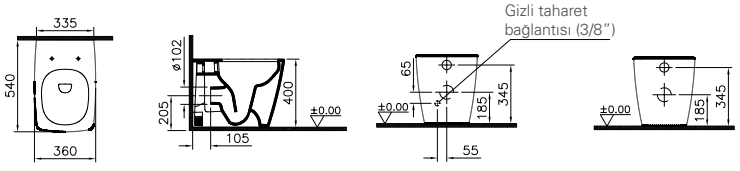 Sıva altı bağlantı Taharet borusuz	
	V-care akıllı klozet, 60 cm	
5674BX03-6193 ◆	Basic	6.267
5674BX03-6194 ◆	Comfort	9.566
	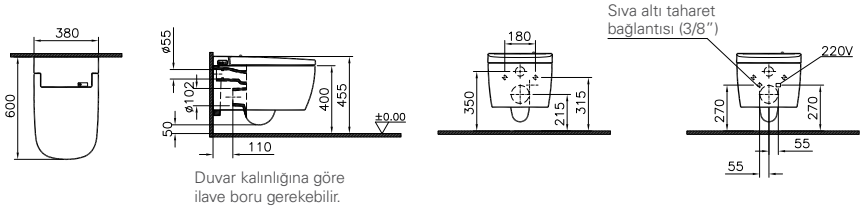 Duvar kalınlığına göre ilave boru gerekebilir.	

• Metropole serisi sadece X03 beyaz renkli olarak üretilmektedir. • 10 yıl garanti sadece seramik sağlık gereçleri için geçerlidir. • Klozet kapakları 2 yıl garanti kapsamındadır.
• Tüm çizimler standart toleranslar dahilindedir. Montaj uygulamalarında kesin ölçü ihtiyacı olursa ürün üzerinden alınan birebir ölçüler kullanılmalıdır.
• Eczacıbaşı Yapı Gereçleri San. ve Tic. A.Ş'nin ürünler ve teknik detaylarında değişiklik yapma hakkı saklıdır.
* Tavsiye edilen azami satış fiyatıdır. Fiyatlara KDV dahil değildir.

VitrA

Metropole

Ürün/Kod	Ürün açıklamaları	Fiyat (TL)*
	Asma klozet, 48 cm, kısa	
5671BX03-0559 ◆	Taharet borusu girişi sıva altı uygulamalı	1.497
5671BX03-0075	Taharet borusuz	1.497



2,5/4 L

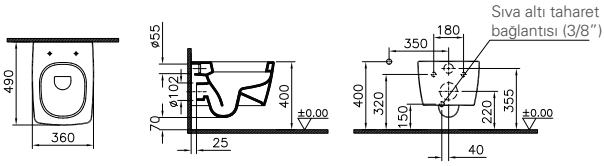

	Rim-ex asma klozet, 56 cm	
7672BX03-0559 ◆	Beyaz, taharet borusu girişi sıva altı uygulamalı	1.746
7672BX01-0559 ◆	Mat beyaz, taharet borusu girişi sıva altı uygulamalı	2.008
7672BX20-0559 ◆	Mat bej, taharet borusu girişi sıva altı uygulamalı	2.008
7672BX50-0559 ◆	Mat vizon, taharet borusu girişi sıva altı uygulamalı	2.008
7672BX70-0559 ◆	Siyah, taharet borusu girişi sıva altı uygulamalı	2.008
7672BX83-0559 ◆	Mat siyah, taharet borusu girişi sıva altı uygulamalı	2.008
7672BX03-0075	Beyaz, taharet borusuz	1.746
7672BX01-0101 ◆	Mat beyaz, taharet borusuz	2.008
7672BX20-0101 ◆	Mat bej, taharet borusuz	2.008
7672BX50-0101 ◆	Mat vizon, taharet borusuz	2.008
7672BX70-0101 ◆	Siyah, taharet borusuz	2.008
7672BX83-0101 ◆	Mat siyah, taharet borusuz	2.008



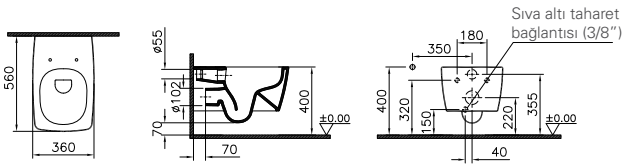

• Metropole serisi sadece X03 beyaz renkli olarak üretilmektedir. • 10 yıl garanti sadece seramik sağlık gereçleri için geçerlidir. • Klozet kapakları 2 yıl garanti kapsamındadır.
• Tüm çizimler standart toleranslar dahilindedir. Montaj uygulamalarında kesin ölçü ihtiyacı olursa ürün üzerinden alınan birebir ölçüler kullanılmalıdır.
• Eczacıbaşı Yapı Gereçleri San. ve Tic. A.Ş'nin ürünler ve teknik detaylarında değişiklik yapma hakkı saklıdır.
* Tavsiye edilen azami satış fiyatıdır. Fiyatlara KDV dahil değildir.

VitrA

Metropole

Ürün/Kod	Ürün açıklamaları	Fiyat (TL)*
	Rim-ex asma klozet, 56 cm	
7672BX03-1684	Taharet borusu girişi sıva altı uygulamalı, standart kartuşlu entegre ara musluklu (sıcak ve soğuk su karıştırabilme özelliği vardır)	2.125
7672BX03-1687	Taharet borusu girişi sıva altı uygulamalı, standart kartuşlu entegre ara musluklu (sıcak ve soğuk su karıştırabilme özelliği vardır), VitrAfresh deterjan hazneli	2.424
	Kullanım konforu için taharet suyu sıcaklığı kumanda kolundan ayarlanmalıdır. Ani sıcak su nedeniyle kullanıcıda yanma olmaması için, kullanım öncesi kumanda kolunun orta konuma (mix) getirilerek suyun açılması tavsiye edilmektedir. Gazlı ısıtıcılı sistemlerde (kombi, şofben vb) taharet ucundan çıkan suyun debisi, ısıtıcının alev almamasına veya sıcak suyun kullanıcıya geç ulaşmasına neden olabilir. Merkezi sıcak su sistemlerinde ve elektrikli ısıtıcılarda termostatik kartuşlu ürünlerin kullanılması tavsiye edilir.	
7672BX03-7211 ◆	Taharet borusu girişi sıva altı uygulamalı, termostatik kartuşlu entegre ara musluklu (sıcak ve soğuk su karıştırabilme özelliği vardır)	2.374
7672BX03-7212 ◆	Taharet borusu girişi sıva altı uygulamalı, termostatik kartuşlu entegre ara musluklu (sıcak ve soğuk su karıştırabilme özelliği vardır), VitrAfresh deterjan hazneli	2.671
	Kullanım konforu için taharet suyu sıcaklığı maksimum 38 derece olacak şekilde sınırlandırılmıştır. Gazlı ısıtıcılı sistemlerde (kombi, şofben vb) taharet ucundan çıkan suyun debisi, ısıtıcının alev almamasına veya sıcak suyun kullanıcıya geç ulaşmasına neden olabilir. Merkezi sıcak su sistemlerinde ve elektrikli ısıtıcılarda termostatik kartuşlu ürünlerin kullanılması tavsiye edilir.	
7672BX03-1685 ◆	Taharet borusu girişi sıva altı uygulamalı, VitrAfresh deterjan hazneli	2.045
	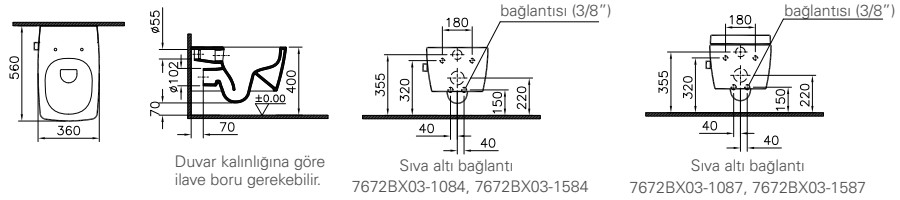	
	Asma klozet, 56 cm	
5676BX03-0559	Taharet borusu girişi sıva altı uygulamalı	1.497
5676BX03-0075	Taharet borusuz	1.497
 2,5/4 L	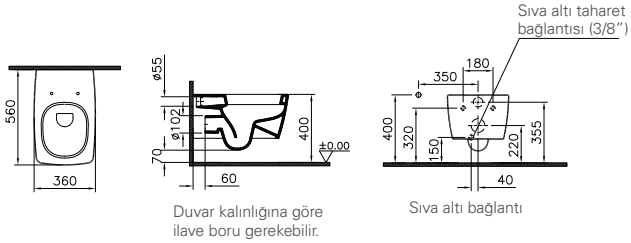	

• Metropole serisi sadece X03 beyaz renkli olarak üretilmektedir. • 10 yıl garanti sadece seramik sağlık gereçleri için geçerlidir. • Klozet kapakları 2 yıl garanti kapsamındadır.
• Tüm çizimler standart toleranslar dahilindedir. Montaj uygulamalarında kesin ölçü ihtiyacı olursa ürün üzerinden alınan birebir ölçüler kullanılmalıdır.
• Eczacıbaşı Yapı Gereçleri San. ve Tic. A.Ş'nin ürünler ve teknik detaylarında değişiklik yapma hakkı saklıdır.
* Tavsiye edilen azami satış fiyatıdır. Fiyatlara KDV dahil değildir.

Metropole

Ürün/Kod	Ürün açıklamaları	Fiyat (TL)*
	Asma klozet, 56 cm	
5676BX03-1684	Taharet borusu girişi sıva altı uygulamalı, standart kartuşlu entegre ara musluklu (sıcak ve soğuk su karıştırabilme özelliği vardır)	1.876
5676BX03-1687	Taharet borusu girişi sıva altı uygulamalı, standart kartuşlu entegre ara musluklu (sıcak ve soğuk su karıştırabilme özelliği vardır), VitrAfresh deterjan hazneli	2.175
	Kullanım konforu için taharet suyu sıcaklığı kumanda kolundan ayarlanmalıdır. Ani sıcak su nedeniyle kullanıcıda yanma olmaması için, kullanım öncesi kumanda kolunun orta konuma (mix) getirilerek suyun açılması tavsiye edilmektedir. Gazlı ısıtıcılı sistemlerde (kombi, şofben vb) taharet ucundan çıkan suyun debisi, ısıtıcının alev almamasına veya sıcak suyun kullanıcıya geç ulaşmasına neden olabilir. Merkezi sıcak su sistemlerinde ve elektrikli ısıtıcılarda termostatik kartuşlu ürünlerin kullanılması tavsiye edilir.	
5676BX03-7211	Taharet borusu girişi sıva altı uygulamalı, termostatik kartuşlu entegre ara musluklu (sıcak ve soğuk su karıştırabilme özelliği vardır)	2.125
5676BX03-7212	Taharet borusu girişi sıva altı uygulamalı, termostatik kartuşlu entegre ara musluklu (sıcak ve soğuk su karıştırabilme özelliği vardır), VitrAfresh deterjan hazneli	2.424
	Kullanım konforu için taharet suyu sıcaklığı maksimum 38 derece olacak şekilde sınırlandırılmıştır. Gazlı ısıtıcılı sistemlerde (kombi, şofben vb) taharet ucundan çıkan suyun debisi, ısıtıcının alev almamasına veya sıcak suyun kullanıcıya geç ulaşmasına neden olabilir. Merkezi sıcak su sistemlerinde ve elektrikli ısıtıcılarda termostatik kartuşlu ürünlerin kullanılması tavsiye edilir.	
5676BX03-1685	Taharet borusu girişi sıva altı uygulamalı, VitrAfresh deterjan hazneli	1.796
 2,5/4 L	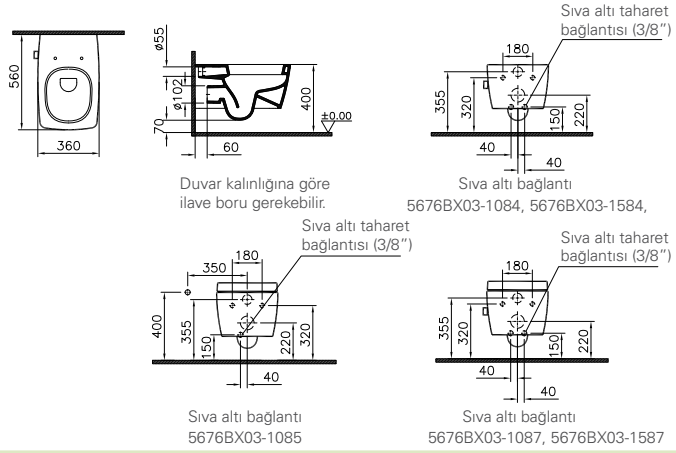	
5675BX03-1046	**Asma bide, 56 cm** Yanlardan deliksiz, tek armatür delikli	1.240
	Tuğla duvarlar için 424032 veya alçıpan duvarlar için 780-5820 bide taşıyıcı aparatı sipariş edilmelidir.	
	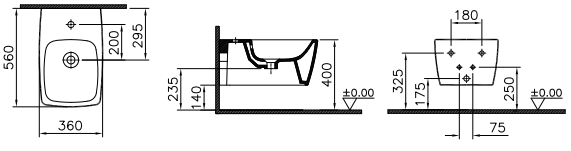	

• Metropole serisi sadece X03 beyaz renkli olarak üretilmektedir. • 10 yıl garanti sadece seramik sağlık gereçleri için geçerlidir. • Klozet kapakları 2 yıl garanti kapsamındadır.
• Tüm çizimler standart toleranslar dahilindedir. Montaj uygulamalarında kesin ölçü ihtiyacı olursa ürün üzerinden alınan birebir ölçüler kullanılmalıdır.
• Eczacıbaşı Yapı Gereçleri San. ve Tic. A.Ş'nin ürünler ve teknik detaylarında değişiklik yapma hakkı saklıdır.
* Tavsiye edilen azami satış fiyatıdır. Fiyatlara KDV dahil değildir.

VitrA

Metropole

Ürün/Kod	Ürün açıklamaları	Fiyat (TL)*
5659BX03-0288 YERLİ ÜRETİM	**Duvara tam dayalı yerden bide, 54 cm** Yanlardan deliksiz, tek armatür delikli	1.364
	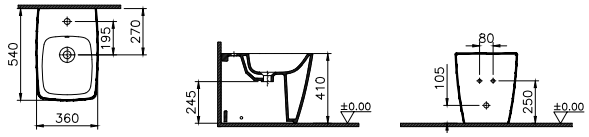	
YERLİ ÜRETİM	**Klozet kapağı** Duroplast	
90-003-001	Metal menteşeli, üstten sıkmalı	340
90-003-009 ◆	Metal menteşeli, üstten sıkmalı, yavaş kapanır	476
90-003R009	Metal menteşeli, üstten sıkmalı, yavaş kapanır, kolay çıkabilir	509
	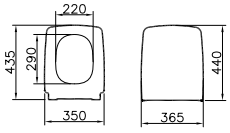	
YERLİ ÜRETİM	**Slim klozet kapağı** Duroplast	
122-003-009 ◆	Beyaz, metal menteşeli, üstten sıkmalı, yavaş kapanır	523
122-003R009	Beyaz, metal menteşeli, üstten sıkmalı, yavaş kapanır, kolay çıkabilir	561
122-001-009 YENİ	Mat beyaz, metal menteşeli, üstten sıkmalı, yavaş kapanır	602
122-001R009 YENİ	Mat beyaz, metal menteşeli, üstten sıkmalı, yavaş kapanır, kolay çıkabilir	646
122-020-009 YENİ	Mat bej, metal menteşeli, üstten sıkmalı, yavaş kapanır	602
122-020R009 YENİ	Mat bej, metal menteşeli, üstten sıkmalı, yavaş kapanır, kolay çıkabilir	646
122-050-009 YENİ	Mat vizon, metal menteşeli, üstten sıkmalı, yavaş kapanır	602
122-050R009 YENİ	Mat vizon, metal menteşeli, üstten sıkmalı, yavaş kapanır, kolay çıkabilir	646
122-070-009 YENİ	Siyah, metal menteşeli, üstten sıkmalı, yavaş kapanır	602
122-070R009 YENİ	Siyah, metal menteşeli, üstten sıkmalı, yavaş kapanır, kolay çıkabilir	646
122-083-009 YENİ	Mat siyah, metal menteşeli, üstten sıkmalı, yavaş kapanır	602
122-083R009 YENİ	Mat siyah, metal menteşeli, üstten sıkmalı, yavaş kapanır, kolay çıkabilir	646
	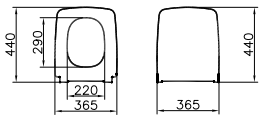	
6397L003-0159 YERLİ ÜRETİM	**Seramik sifon üst grubu**	131
		

• Metropole serisi sadece X03 beyaz renkli olarak üretilmektedir. • 10 yıl garanti sadece seramik sağlık gereçleri için geçerlidir.
• Klozet kapakları 2 yıl garanti kapsamındadır. • XX-XXXR009 kodlu klozet kapakları kolay sök-tak özellikli kapaklardır.
• Tüm çizimler standart toleranslar dahilindedir. Montaj uygulamalarında kesin ölçü ihtiyacı olursa ürün üzerinden alınan birebir ölçüler kullanılmalıdır.
• Eczacıbaşı Yapı Gereçleri San. ve Tic. A.Ş'nin ürünler ve teknik detaylarında değişiklik yapma hakkı saklıdır. * Tavsiye edilen azami satış fiyatıdır. Fiyatlara KDV dahil değildir.

VitrA

Sento

Ürün/Kod	Ürün açıklamaları	Fiyat (TL)*
	Lavabo, 50 cm	
5945BX03-0029	Sağdan armatür delikli, su taşma delikli	573
5945BX03-0921	Sağdan armatür delikli, su taşma delikli	573
	 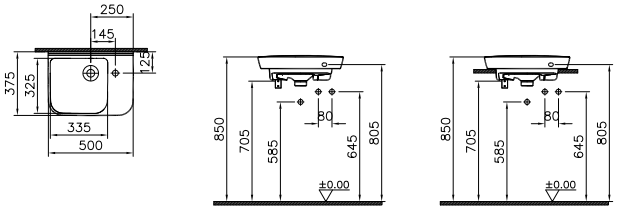	
5946BX03-0001	**Lavabo, 65 cm** Orta armatür delikli, su taşma delikli	891
5281LX03-7201	Yarım ayak	149
	 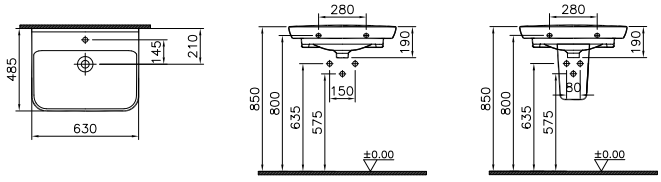	
5947BX03-0001	**Lavabo, 80 cm** Orta armatür delikli, su taşma delikli	1.169
5281LX03-7201	Yarım ayak	149
	 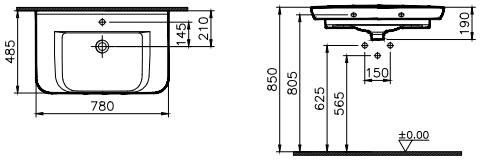	
5948BX03-0001	**Lavabo, 100 cm** Orta armatür delikli, su taşma delikli	1.462
5281LX03-7201	Yarım ayak	149
	 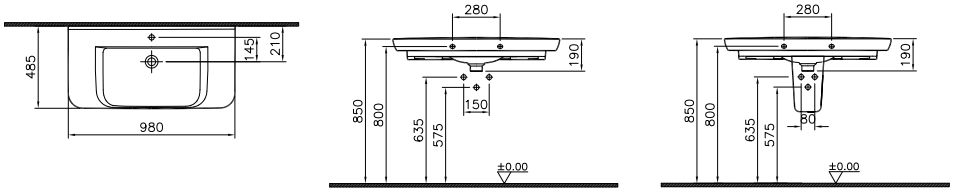	

- 10 yıl garanti sadece seramik sağlık gereçleri için geçerlidir.
- Tüm çizimler standart toleranslar dahilindedir. Montaj uygulamalarında kesin ölçü ihtiyacı olursa ürün üzerinden alınan birebir ölçüler kullanılmalıdır.
- Eczacıbaşı Yapı Gereçleri San. ve Tic. A.Ş'nin ürünler ve teknik detaylarında değişiklik yapma hakkı saklıdır.

* Tavsiye edilen azami satış fiyatıdır. Fiyatlara KDV dahil değildir.

VitrA

Sento

Ürün/Kod	Ürün açıklamaları	Fiyat (TL)*
5949BX03-0001	**Çift gözlü lavabo, 130 cm** Orta armatür delikli, su taşma delikli	2.041
5281LX03-7201	**Yarım ayak**	149
	 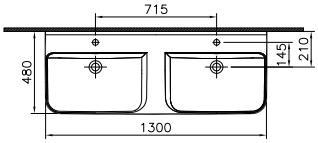 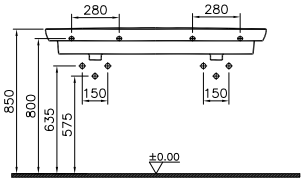 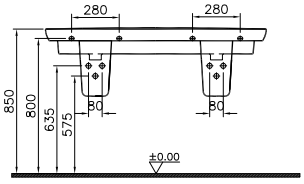	
5637BX03-0001	**Yarım tezgah lavabo, 55 cm** Orta armatür delikli, su taşma delikli	927
	 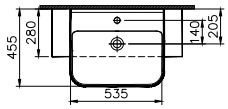 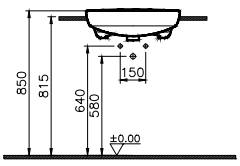 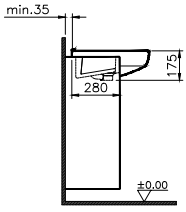	
	Rim-ex duvara tam dayalı takım klozet, 65 cm Universal çıkışlı	
5987BX03-0092 ◆	Taharet borusu standart uygulamalı	968
5987BX03-0096	Taharet borusuz, yanlardan delikli	968
5987BX03-0585	Taharet borusuz, yanlardan deliksiz	968
5987BX03-0610	Taharet borusu sıva altı uygulamalı	968
5639BX03-0108 ◆	**Rezervuar** Alttan su girişli	422
	 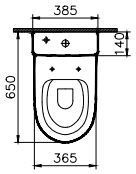 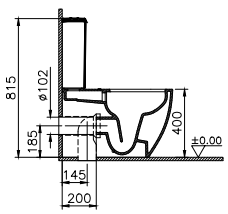 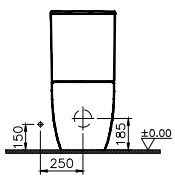	

• 10 yıl garanti sadece seramik sağlık gereçleri için geçerlidir. • Klozet kapakları 2 yıl garanti kapsamındadır
• Tüm çizimler standart toleranslar dahilindedir. Montaj uygulamalarında kesin ölçü ihtiyacı olursa ürün üzerinden alınan birebir ölçüler kullanılmalıdır.
• Eczacıbaşı Yapı Gereçleri San. ve Tic. A.Ş'nin ürünler ve teknik detaylarında değişiklik yapma hakkı saklıdır.
* Tavsiye edilen azami satış fiyatıdır. Fiyatlara KDV dahil değildir.

Sento

Ürün/Kod	Ürün açıklamaları	Fiyat (TL)*
	Rim-ex arkası açık takım klozet, 65 cm	
5988BX03-0088	Taharet borulu	887
5988BX03-0075	Taharet borusuz	887
5639BX03-0108 ◆	**Rezervuar** Alttan su girişli	422



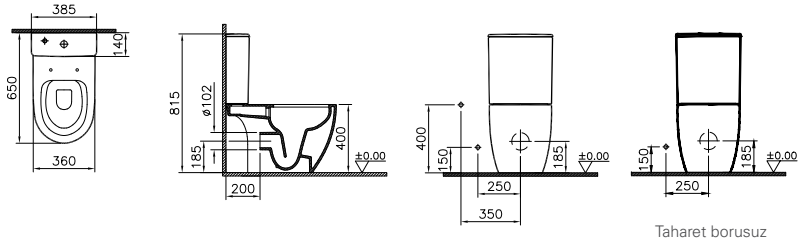

	Duvara tam dayalı yerden tek klozet, 54 cm Arkadan çıkışlı	
5985BX03-0090 ◆	Taharet borusu girişi sıva altı uygulamalı	1.279
5985BX03-0075	Taharet borusuz	1.279



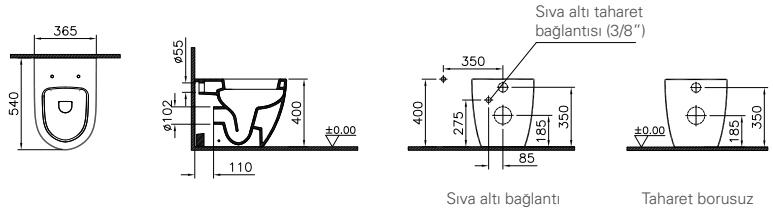

YENİ	**Rim-ex duvara tam dayalı yerden tek klozet, 54 cm** Arkadan çıkışlı	
7985BX03-0090	Taharet borusu girişi sıva altı uygulamalı	1.528
7985BX03-0075	Taharet borusuz	1.528
7985BX03-7200	Entegre taharet musluklu	1.678
7985BX03-7201	Entegre taharet musluklu, termostatik	1.778



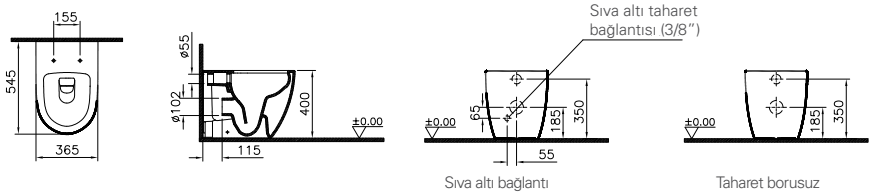

• 10 yıl garanti sadece seramik sağlık gereçleri için geçerlidir. • Klozet kapakları 2 yıl garanti kapsamındadır.
• Tüm çizimler standart toleranslar dahilindedir. Montaj uygulamalarında kesin ölçü ihtiyacı olursa ürün üzerinden alınan birebir ölçüler kullanılmalıdır.
• Eczacıbaşı Yapı Gereçleri San. ve Tic. A.Ş'nin ürünler ve teknik detaylarında değişiklik yapma hakkı saklıdır. * Tavsiye edilen azami satış fiyatıdır. Fiyatlara KDV dahil değildir.

VitrA

Sento

Ürün/Kod	Ürün açıklamaları	Fiyat (TL)*
	Rim-ex asma klozet, 54 cm	
7748BX03-0559 ◆	Beyaz, taharet borusu girişi sıva altı uygulamalı	1.528
7748BX01-0559 ◆	Mat beyaz, taharet borusu girişi sıva altı uygulamalı	1.933
7748BX20-0559 ◆	Mat bej, taharet borusu girişi sıva altı uygulamalı	1.933
7748BX50-0559	Mat vizon, taharet borusu girişi sıva altı uygulamalı	1.933
7748BX83-0559 ◆	Mat siyah, taharet borusu girişi sıva altı uygulamalı	1.933
7748BX03-0075	Beyaz, taharet borusuz	1.528
7748BX01-0101	Mat beyaz, taharet borusuz	1.933
7748BX20-0101	Mat bej, taharet borusuz	1.933
7748BX50-0101	Mat vizon, taharet borusuz	1.933
7748BX83-0101	Mat siyah, taharet borusuz	1.933



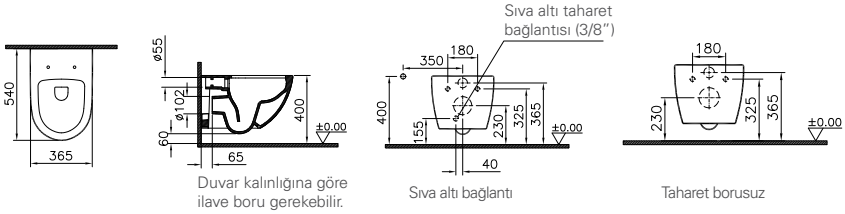

	Rim-ex asma klozet, 50 cm, kısa	
7747BX03-0559 ◆	Taharet borusu girişi sıva altı uygulamalı	1.528
7747BX03-0075	Taharet borusuz	1.528



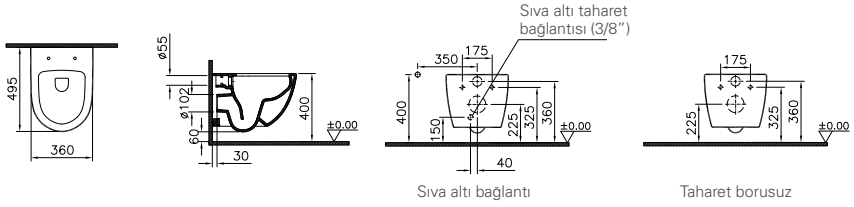

• 10 yıl garanti sadece seramik sağlık gereçleri için geçerlidir. • Klozet kapakları 2 yıl garanti kapsamındadır.
• Tüm çizimler standart toleranslar dahilindedir. Montaj uygulamalarında kesin ölçü ihtiyacı olursa ürün üzerinden alınan birebir ölçüler kullanılmalıdır.
• Eczacıbaşı Yapı Gereçleri San. ve Tic. A.Ş'nin ürünler ve teknik detaylarında değişiklik yapma hakkı saklıdır.
* Tavsiye edilen azami satış fiyatıdır. Fiyatlara KDV dahil değildir.

VitrA

Sento

Ürün/Kod	Ürün açıklamaları	Fiyat (TL)*
	Asma klozet, 54 cm	
4448BX03-0559	Taharet borusu girişi sıva altı uygulamalı	1.279
4448BX03-0075	Taharet borusuz	1.279



2,5/4 L

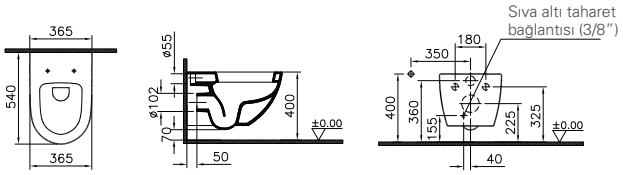

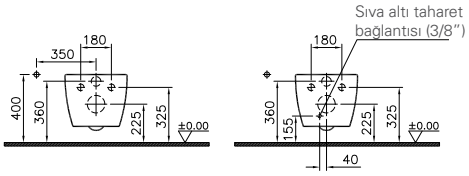

YENİ	**Asma klozet, 54 cm**	
4448BX03-1684	Entegre taharet musluklu	1.429
4448BX03-7211	Entegre taharet musluklu, termostatik	1.529



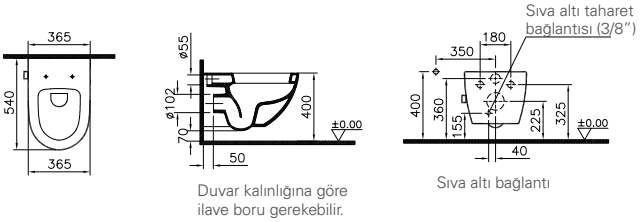

	Asma klozet, 50 cm, kısa	
4337BX03-0559	Taharet borusu girişi sıva altı uygulamalı	1.279
4337BX03-0075	Taharet borusuz	1.279



2,5/4 L

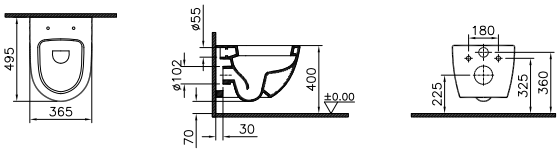

• 10 yıl garanti sadece seramik sağlık gereçleri için geçerlidir. • Klozet kapakları 2 yıl garanti kapsamındadır.
• Tüm çizimler standart toleranslar dahilindedir. Montaj uygulamalarında kesin ölçü ihtiyacı olursa ürün üzerinden alınan birebir ölçüler kullanılmalıdır.
• Eczacıbaşı Yapı Gereçleri San. ve Tic. A.Ş'nin ürünler ve teknik detaylarında değişiklik yapma hakkı saklıdır.
* Tavsiye edilen azami satış fiyatıdır. Fiyatlara KDV dahil değildir.

VitrA

Sento

Ürün/Kod	Ürün açıklamaları	Fiyat (TL)*
5986BX03-0288 YERLİ ÜRETİM	**Duvara tam dayalı yerden bide, 54 cm** Yanlardak deliksiz, tek armatür delikli	1.119
	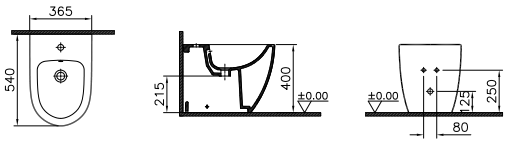	
4338BX03-1046 YERLİ ÜRETİM	**Asma bide, 54 cm** Yanlardan deliksiz, tek armatür delikli	1.017
	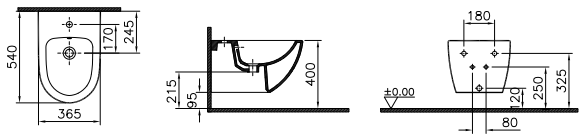	
YERLİ ÜRETİM	**Slim klozet kapağı** Duroplast	
120-003-009 ◆	Beyaz, metal menteşeli, üstten sıkmalı, yavaş kapanır	523
120-003R009	Beyaz, metal menteşeli, üstten sıkmalı, yavaş kapanır, kolay çıkabilir	561
120-001-009	Mat beyaz, metal menteşeli, üstten sıkmalı, yavaş kapanır	602
120-001R009 ◆	Mat beyaz, metal menteşeli, üstten sıkmalı, yavaş kapanır, kolay çıkabilir	646
120-020-009	Mat bej, metal menteşeli, üstten sıkmalı, yavaş kapanır	602
120-020R009 ◆	Mat bej, metal menteşeli, üstten sıkmalı, yavaş kapanır, kolay çıkabilir	646
120-050-009	Mat vizon, metal menteşeli, üstten sıkmalı, yavaş kapanır	602
120-050R009	Mat vizon, metal menteşeli, üstten sıkmalı, yavaş kapanır, kolay çıkabilir	646
120-083-009	Mat siyah, metal menteşeli, üstten sıkmalı, yavaş kapanır	602
120-083R009 ◆	Mat siyah, metal menteşeli, üstten sıkmalı, yavaş kapanır, kolay çıkabilir	646
	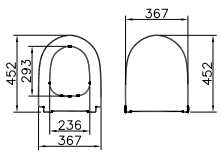	

• 10 yıl garanti sadece seramik sağlık gereçleri için geçerlidir. • Klozet kapakları 2 yıl garanti kapsamındadır.
• XX-XXXR009 kodlu klozet kapakları kolay sök-tak özellikli kapaklardır.
• Tüm çizimler standart toleranslar dahilindedir. Montaj uygulamalarında kesin ölçü ihtiyacı olursa ürün üzerinden alınan birebir ölçüler kullanılmalıdır.
• Eczacıbaşı Yapı Gereçleri San. ve Tic. A.Ş'nin ürünler ve teknik detaylarında değişiklik yapma hakkı saklıdır. * Tavsiye edilen azami satış fiyatıdır. Fiyatlara KDV dahil değildir.

VitrA

Sento

Ürün/Kod	Ürün açıklamaları	Fiyat (TL)*
YENİ	**Klozet kapağı** Duroplast	
130-003-001*	Beyaz, metal menteşeli, üstten sıkmalı	375
130-003-009*	Beyaz, metal menteşeli, üstten sıkmalı, yavaş kapanır	523
130-003R009*	Beyaz, metal menteşeli, üstten sıkmalı, yavaş kapanır, kolay çıkabilir	561
130-001-001*	Mat beyaz, metal menteşeli, üstten sıkmalı	431
130-001-009*	Mat beyaz, metal menteşeli, üstten sıkmalı, yavaş kapanır	602
130-001R009*	Mat beyaz, metal menteşeli, üstten sıkmalı, yavaş kapanır, kolay çıkabilir	646
130-020-001*	Mat bej, metal menteşeli, üstten sıkmalı	431
130-020-009*	Mat bej, metal menteşeli, üstten sıkmalı, yavaş kapanır	602
130-020R009*	Mat bej, metal menteşeli, üstten sıkmalı, yavaş kapanır, kolay çıkabilir	646
130-050-001*	Mat vizon, metal menteşeli, üstten sıkmalı	431
130-050-009*	Mat vizon, metal menteşeli, üstten sıkmalı, yavaş kapanır	602
130-050R009*	Mat vizon, metal menteşeli, üstten sıkmalı, yavaş kapanır, kolay çıkabilir	646
130-083-001*	Mat siyah, metal menteşeli, üstten sıkmalı	431
130-083-009*	Mat siyah, metal menteşeli, üstten sıkmalı, yavaş kapanır	602
130-083R009*	Mat siyah, metal menteşeli, üstten sıkmalı, yavaş kapanır, kolay çıkabilir	646
	***1 Temmuz 2020 tarihi itibariyle satış hattına alınacaktır.**	



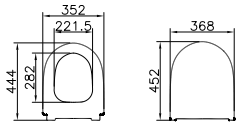

YERLİ ÜRETİM	**Klozet kapağı** Duroplast	
86-003-001	Metal menteşeli, üstten sıkmalı	340
86-003-009 ◆	Metal menteşeli, üstten sıkmalı, yavaş kapanır	476
86-003-509 YENİ	Metal menteşeli, üstten sıkmalı, yavaş kapanır, tek alt kapak	357
86-003R009	Metal menteşeli, üstten sıkmalı, yavaş kapanır, kolay çıkabilir	509



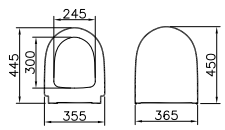

• 10 yıl garanti sadece seramik sağlık gereçleri için geçerlidir. • Klozet kapakları 2 yıl garanti kapsamındadır.
• XX-XXXR009 kodlu klozet kapakları kolay sök-tak özellikli kapaklardır.
• Tüm çizimler standart toleranslar dahilindedir. Montaj uygulamalarında kesin ölçü ihtiyacı olursa ürün üzerinden alınan birebir ölçüler kullanılmalıdır.
• Eczacıbaşı Yapı Gereçleri San. ve Tic. A.Ş'nin ürünler ve teknik detaylarında değişiklik yapma hakkı saklıdır. * Tavsiye edilen azami satış fiyatıdır. Fiyatlara KDV dahil değildir.

VitrA

Sento Çocuk Koleksiyonu YENİ

Sento Çocuk Koleksiyonu 1 Haziran 2020 tarihi itibariyle satış hattına alınacaktır.

Ürün/Kod	Ürün açıklamaları	Fiyat (TL)*
	Standart lavabo, 45 cm	
7350BX03-0041	Orta armatür delikli, su taşma deliksiz	550
7350BX03-0001	Orta armatür delikli, su taşma delikli	550
	Yarım ayak	
7354BX21-0156	Mavi	205
7354BX03-0156	Beyaz	178



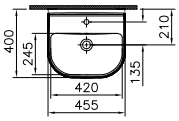

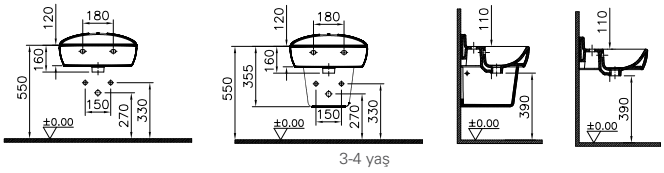

3-4 yaş

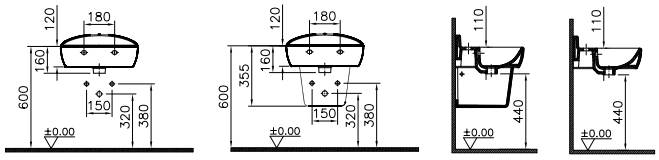

4-5 yaş

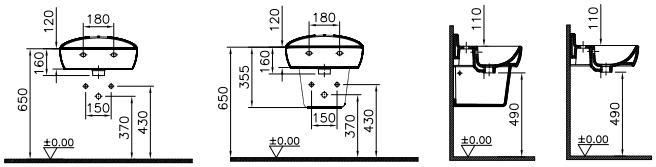

5-6 yaş

	İkili lavabo (çift kademeli), 85 cm	
7351BX03-1739	İki armatür delikli, su taşma deliksiz	792
7351BX03-1740	İki armatür delikli, su taşma delikli	792
	Yarım ayak	
7354BX21-0156	Mavi	205
7354BX03-0156	Beyaz	178



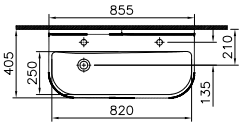

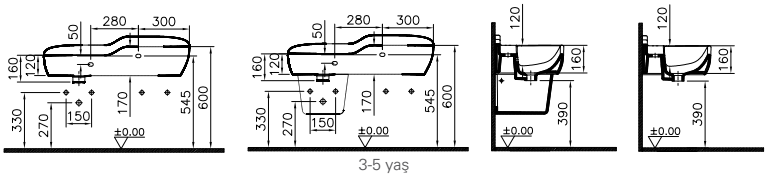

3-5 yaş

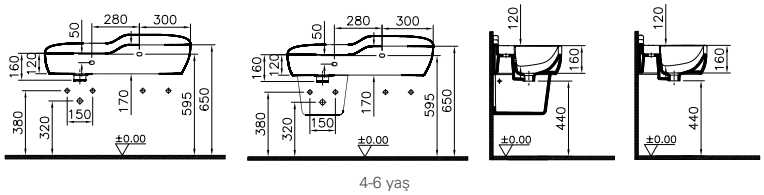

4-6 yaş

- 10 yıl garanti sadece seramik sağlık gereçleri için geçerlidir.
- Tüm çizimler standart toleranslar dahilindedir. Montaj uygulamalarında kesin ölçü ihtiyacı olursa ürün üzerinden alınan birebir ölçüler kullanılmalıdır.
- Eczacıbaşı Yapı Gereçleri San. ve Tic. A.Ş'nin ürünler ve teknik detaylarında değişiklik yapma hakkı saklıdır. * Tavsiye edilen azami satış fiyatıdır. Fiyatlara KDV dahil değildir.

Sento Çocuk Koleksiyonu

YENİ **Sento Çocuk Koleksiyonu 1 Haziran 2020 tarihi itibariyle satış hattına alınacaktır.**

Ürün/Kod	Ürün açıklamaları	Fiyat (TL)*
	Üçlü lavabo (üç kademeli), 125 cm	
7352BX03-1741	Üç armatür delikli, su taşma deliksiz	1.430
7352BX03-1742	Üç armatür delikli, su taşma delikli	1.430
	Yarım ayak	
7354BX21-0156	Mavi	205
7354BX03-0156	Beyaz	178



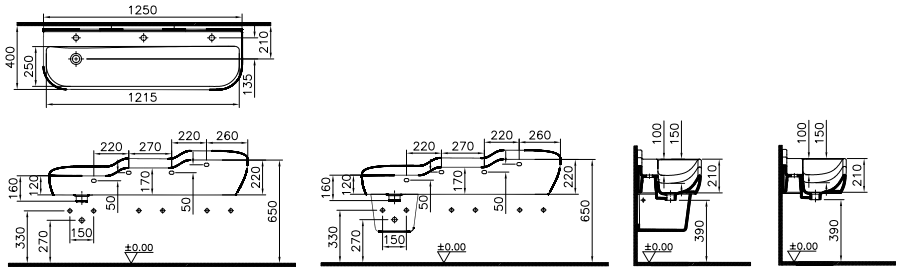

	Üçlü lavabo (tek kademeli), 125 cm	
7353BX03-1741	Üç armatür delikli, su taşma deliksiz	1.100
7353BX03-1742	Üç armatür delikli, su taşma delikli	1.100
	Yarım ayak	
7354BX21-0156	Mavi	205
7354BX03-0156	Beyaz	178



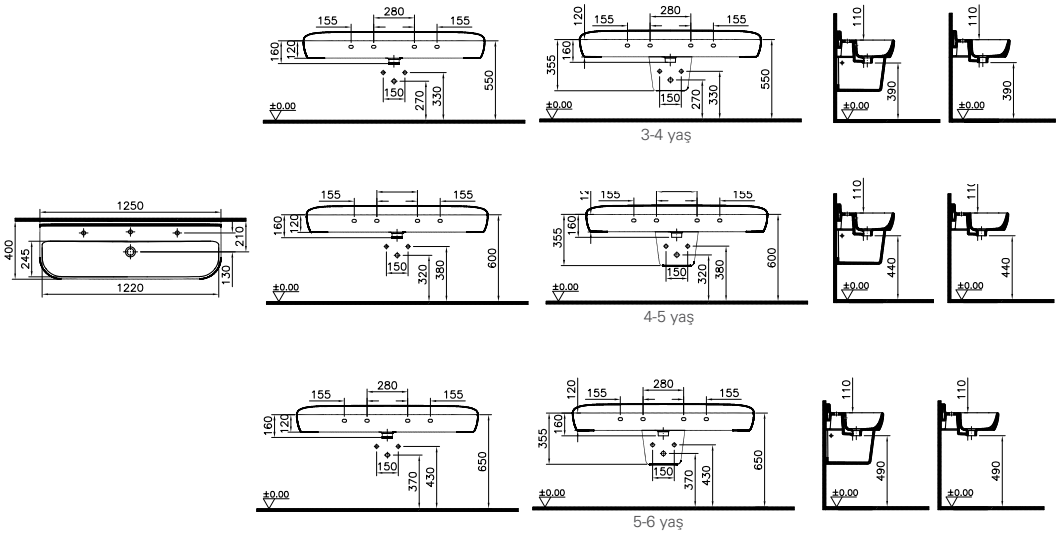

• 10 yıl garanti sadece seramik sağlık gereçleri için geçerlidir. • Klozet kapakları 2 yıl garanti kapsamındadır. • Tüm rezervuar iç takımları 5 yıl garanti kapsamındadır (contalar hariç).
• Tüm çizimler standart toleranslar dahilindedir. Montaj uygulamalarında kesin ölçü ihtiyacı olursa ürün üzerinden alınan birebir ölçüler kullanılmalıdır.
• Eczacıbaşı Yapı Gereçleri San. ve Tic. A.Ş'nin ürünler ve teknik detaylarında değişiklik yapma hakkı saklıdır. * Tavsiye edilen azami satış fiyatıdır. Fiyatlara KDV dahil değildir.

VitrA

Sento Çocuk Koleksiyonu YENİ

Sento Çocuk Koleksiyonu 1 Haziran 2020 tarihi itibariyle satış hattına alınacaktır.

Ürün/Kod	Ürün açıklamaları	Fiyat (TL)*
	SmoothFlush duvara tam dayalı takım klozet, 57 cm	
7362BX03-0092	Taharet borulu	620
7362BX03-0585	Taharet borusuz	620
7362BX03-0610	Gizli taharet borulu	620
	Rezervuar	
7363BX03-0108	Alttan su girişli	310
7363BX03-5723	Alttan su girişli 330-3022 tek kademeli iç takım dahildir.	472



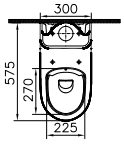

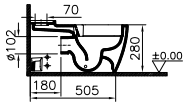

Duvar kalınlığına göre ilave boru gerekebilir.

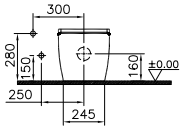

Taharet borulu

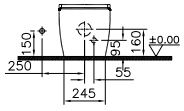

Taharet borusuz

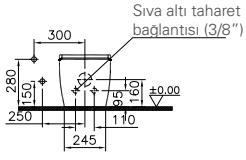

Gizli taharet borulu

330B3022	**Tek kademeli iç takım**	162



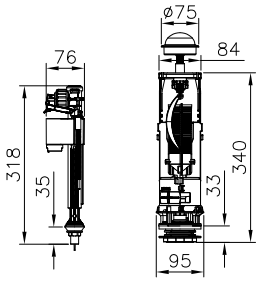

	SmoothFlush yerden tek klozet, 50 cm	
7361BX03-0090	Taharet borulu	1.200
7361BX03-0075	Taharet borusuz	1.200



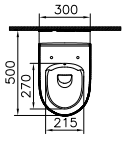

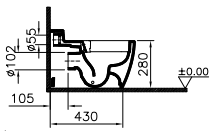

Duvar kalınlığına göre ilave boru gerekebilir.

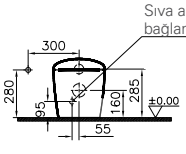

Taharet borulu

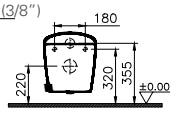

Taharet borusuz

• 10 yıl garanti sadece seramik sağlık gereçleri için geçerlidir. • Klozet kapakları 2 yıl garanti kapsamındadır. • Tüm rezervuar iç takımları 5 yıl garanti kapsamındadır (contalar hariç).
• Tüm çizimler standart toleranslar dahilindedir. Montaj uygulamalarında kesin ölçü ihtiyacı olursa ürün üzerinden alınan birebir ölçüler kullanılmalıdır.
• Eczacıbaşı Yapı Gereçleri San. ve Tic. A.Ş'nin ürünler ve teknik detaylarında değişiklik yapma hakkı saklıdır. * Tavsiye edilen azami satış fiyatıdır. Fiyatlara KDV dahil değildir.

VitrA

Sento Çocuk Koleksiyonu

YENİ **Sento Çocuk Koleksiyonu 1 Haziran 2020 tarihi itibariyle satış hattına alınacaktır.**

Ürün/Kod	Ürün açıklamaları	Fiyat (TL)*
	SmoothFlush asma klozet, 47 cm	
7360BX03-0090	Taharet borulu	1.200
7360BX03-0075	Taharet borusuz	1.200



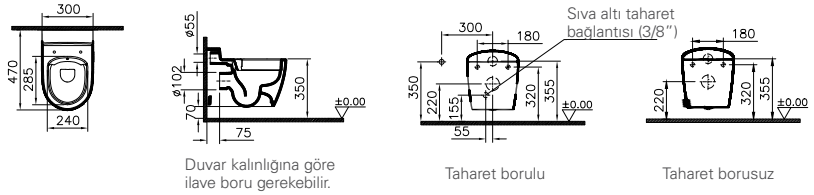

	Çocuk klozet kapağı Duroplast	
133-100-009	Yeşil-sarı, metal menteşeli, üstten sıkmalı, yavaş kapanır, turuncu destek parçalı	457
133-100R009	Yeşil-sarı, metal menteşeli, üstten sıkmalı, yavaş kapanır, kolay çıkabilir, turuncu destek parçalı	503
133-101-009	Yeşil-sarı, metal menteşeli, üstten sıkmalı, yavaş kapanır, beyaz destek parçalı	457
133-101R009	Yeşil-sarı, metal menteşeli, üstten sıkmalı, yavaş kapanır, kolay çıkabilir, beyaz destek parçalı	503
133-003-009	Beyaz, metal menteşeli, üstten sıkmalı, yavaş kapanır, beyaz destek parçalı	397
133-003R009	Beyaz, metal menteşeli, üstten sıkmalı, yavaş kapanır, kolay çıkabilir, beyaz destek parçalı	437



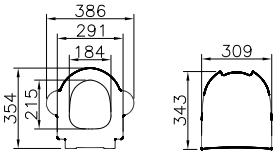

330B3022	**Tek kademeli iç takım**	162



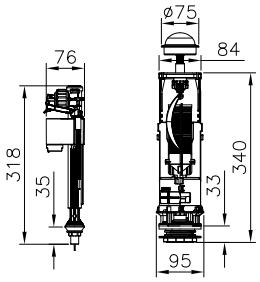

	Sabit, seramik sifon üst grubu	
6392L021-0159	Mavi	152
6392L003-0159	Beyaz	131



• 10 yıl garanti sadece seramik sağlık gereçleri için geçerlidir. • Klozet kapakları 2 yıl garanti kapsamındadır.
• Tüm çizimler standart toleranslar dahilindedir. Montaj uygulamalarında kesin ölçü ihtiyacı olursa ürün üzerinden alınan birebir ölçüler kullanılmalıdır.
• Eczacıbaşı Yapı Gereçleri San. ve Tic. A.Ş'nin ürünler ve teknik detaylarında değişiklik yapma hakkı saklıdır. * Tavsiye edilen azami satış fiyatıdır. Fiyatlara KDV dahil değildir.

VitrA

Shift

Ürün/Kod	Ürün açıklamaları	Fiyat (TL)*
	Lavabo, 45 cm	
7074BX03-0001	Orta armatür delikli, su taşma delikli	650
7074BX03-0937	Orta armatür delikli, su taşma deliksiz	737



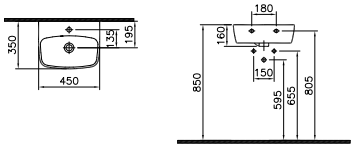

	Lavabo, 55 cm	
7076BX03-0001	Orta armatür delikli, su taşma delikli	766
7076BX03-0937	Orta armatür delikli, su taşma deliksiz	843
7076BX03-0973	Orta armatür delikli, su taşma delikli Tezgah üstü kullanıma uygundur.	868
4385BX03-0156	Yarım ayak	371



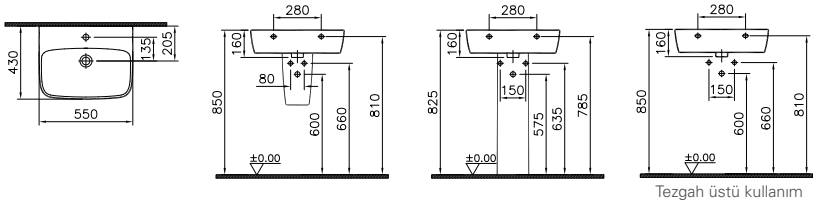

	Lavabo, 60 cm	
7077BX03-0001	Orta armatür delikli, su taşma delikli	834
7077BX03-0937	Orta armatür delikli, su taşma deliksiz	917
7077BX03-0973	Orta armatür delikli, su taşma delikli Tezgah üstü kullanıma uygundur.	945
4385BX03-0156	Yarım ayak	371



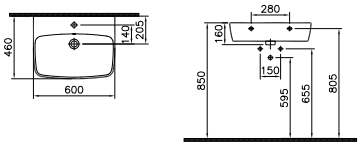

• Shift serisi sadece X03 beyaz renkli olarak üretilmektedir. • 10 yıl garanti sadece seramik sağlık gereçleri için geçerlidir.
• Tüm çizimler standart toleranslar dahilindedir. Montaj uygulamalarında kesin ölçü ihtiyacı olursa ürün üzerinden alınan birebir ölçüler kullanılmalıdır.
• Eczacıbaşı Yapı Gereçleri San. ve Tic. A.Ş'nin ürünler ve teknik detaylarında değişiklik yapma hakkı saklıdır.
* Tavsiye edilen azami satış fiyatıdır. Fiyatlara KDV dahil değildir.

VitrA

Shift

Ürün/Kod	Ürün açıklamaları	Fiyat (TL)*
	Lavabo, 65 cm	
7078BX03-0001	Orta armatür delikli, su taşma delikli	903
7078BX03-0937	Orta armatür delikli, su taşma deliksiz	994
7078BX03-0973	Orta armatür delikli, su taşma delikli Tezgah üstü kullanıma uygundur.	1.024
4385BX03-0156	Yarım ayak	371



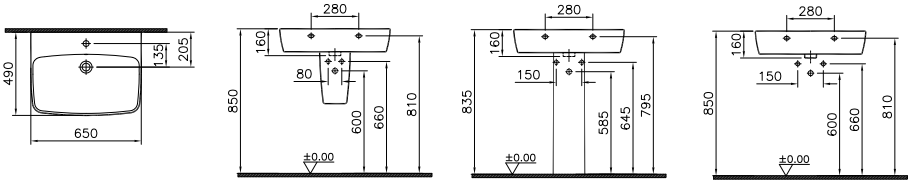

Tezgah üstü kullanım

	Lavabo, 80 cm	
7080BX03-0001	Orta armatür delikli, su taşma delikli	1.111
7080BX03-0937	Orta armatür delikli, su taşma deliksiz	1.223
7080BX03-0973	Orta armatür delikli, su taşma delikli Tezgah üstü kullanıma uygundur.	1.261
4385BX03-0156	Yarım ayak	371



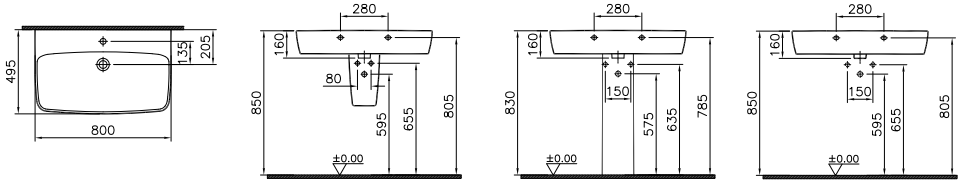

Tezgah üstü kullanım

	Asimetrik lavabo, 75 cm	
7079BX03-0001	Orta armatür delikli, su taşma delikli	1.078
7079BX03-0973	Orta armatür delikli, su taşma delikli Tezgah üstü kullanıma uygundur.	1.186



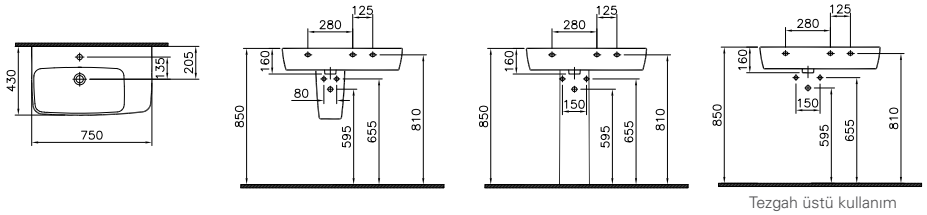

Tezgah üstü kullanım

• Shift serisi sadece X03 beyaz renkli olarak üretilmektedir. • 10 yıl garanti sadece seramik sağlık gereçleri için geçerlidir.
• Tüm çizimler standart toleranslar dahilindedir. Montaj uygulamalarında kesin ölçü ihtiyacı olursa ürün üzerinden alınan birebir ölçüler kullanılmalıdır.
• Eczacıbaşı Yapı Gereçleri San. ve Tic. A.Ş'nin ürünler ve teknik detaylarında değişiklik yapma hakkı saklıdır.
* Tavsiye edilen azami satış fiyatıdır. Fiyatlara KDV dahil değildir.

Shift

Ürün/Kod	Ürün açıklamaları	Fiyat (TL)*
	Lavabo, 50 cm	
7070BX03-0029	Sağdan armatür delikli, su taşma delikli	506
7070BX03-1081 ◆	Sağdan armatür delikli, su taşma deliksiz	521
7070BX03-0921	Sağdan armatür delikli, su taşma delikli Tezgah üstü kullanıma uygundur.	557
	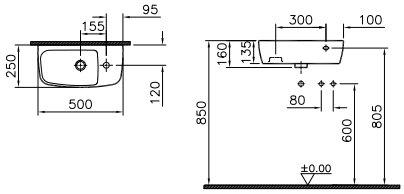	
	Lavabo, 60 cm	
7071BX03-0029	Sağdan armatür delikli, su taşma delikli	605
7071BX03-1081 ◆	Sağdan armatür delikli, su taşma deliksiz	624
7071BX03-0921	Sağdan armatür delikli, su taşma delikli Tezgah üstü kullanıma uygundur.	668
	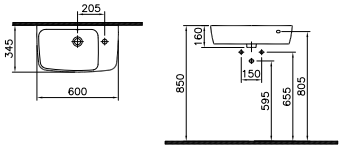	
	Lavabo, 80 cm	
7072BX03-0029*	Sağdan armatür delikli, su taşma delikli	909
7072BX03-1081*	Sağdan armatür delikli, su taşma deliksiz	937
7072BX03-0921*	Sağdan armatür delikli, su taşma delikli Tezgah üstü kullanıma uygundur.	942
	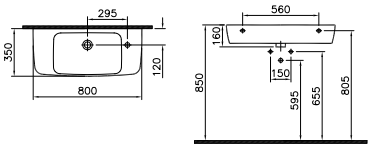	

• Shift serisi sadece X03 beyaz renkli olarak üretilmektedir. • 10 yıl garanti sadece seramik sağlık gereçleri için geçerlidir.
• Tüm çizimler standart toleranslar dahilindedir. Montaj uygulamalarında kesin ölçü ihtiyacı olursa ürün üzerinden alınan birebir ölçüler kullanılmalıdır.
• Eczacıbaşı Yapı Gereçleri San. ve Tic. A.Ş'nin ürünler ve teknik detaylarında değişiklik yapma hakkı saklıdır.
* Tavsiye edilen azami satış fiyatıdır. Fiyatlara KDV dahil değildir.

Shift

Ürün/Kod	Ürün açıklamaları	Fiyat (TL)*
	Lavabo, 80 cm	
7072BX03-0028*	Soldan armatür delikli, su taşma delikli	909
7072BX03-1607*	Soldan armatür delikli, su taşma deliksiz	937
7072BX03-0922*	Soldan armatür delikli, su taşma delikli Tezgah üstü kullanıma uygundur.	942
	 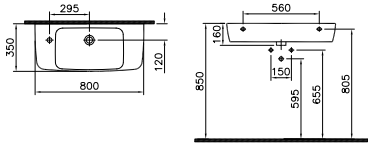	
7073BX03-0001	**Yarım tezgah lavabo, 55 cm** Orta armatür delikli, su taşma delikli	1.010
	 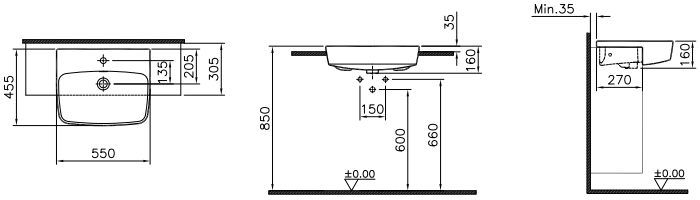	
7075BX03-0016 ◆	**Çanak lavabo, 55 cm** Armatür deliksiz, su taşma deliksiz	1.078
	 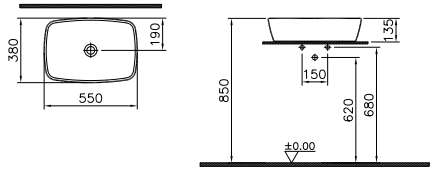	
	Arkası açık takım klozet, 65 cm	
4597BX03-0088	Taharet borulu	1.012
4597BX03-0075	Taharet borusuz	1.012
5783LX03-0107	**Rezervuar** Alttan su girişli	304
	 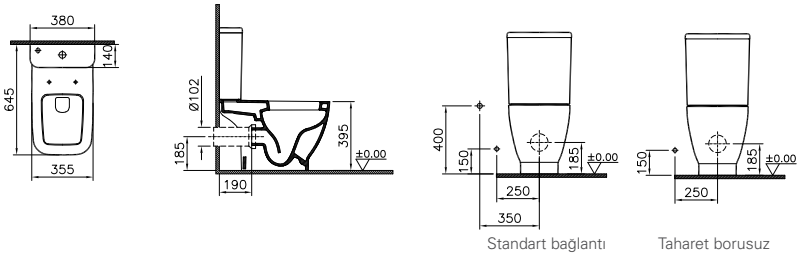 Standart bağlantı Taharet borusuz	

• Shift serisi sadece X03 beyaz renkli olarak üretilmektedir. • 10 yıl garanti sadece seramik sağlık gereçleri için geçerlidir. • Klozet kapakları 2 yıl garanti kapsamındadır.
• Tüm çizimler standart toleranslar dahilindedir. Montaj uygulamalarında kesin ölçü ihtiyacı olursa ürün üzerinden alınan birebir ölçüler kullanılmalıdır.
• Eczacıbaşı Yapı Gereçleri San. ve Tic. A.Ş'nin ürünler ve teknik detaylarında değişiklik yapma hakkı saklıdır.
* Tavsiye edilen azami satış fiyatıdır. Fiyatlara KDV dahil değildir.

VitrA

Shift

Ürün/Kod	Ürün açıklamaları	Fiyat (TL)*
	Rim-ex asma klozet, 54 cm	
7742BX03-0559 ◆	Taharet borusu girişi sıva altı uygulamalı	1.468
7742BX03-0075	Taharet borusuz	1.468
	 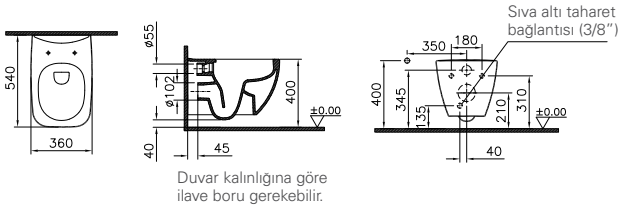	
	Asma klozet, 54 cm	
4392BX03-1618	Taharet borusu girişi sıva altı uygulamalı	1.227
4392BX03-1295	Taharet borusuz	1.227
	  2,5/4 L 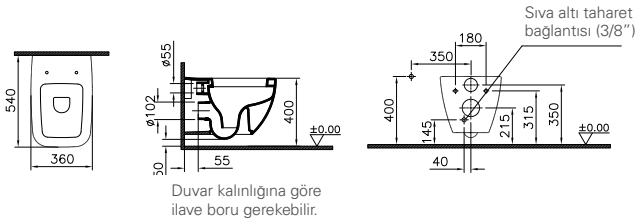	
	Asma klozet, 48 cm, kısa	
4379BX03-0559	Taharet borusu girişi sıva altı uygulamalı	1.227
4379BX03-0075	Taharet borusuz	1.227
	  2,5/4 L 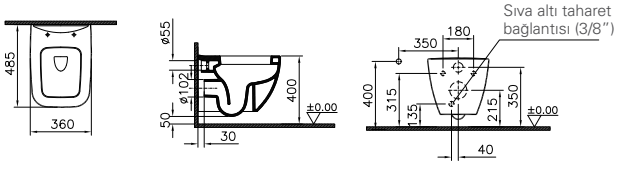	

• Shift serisi sadece X03 beyaz renkli olarak üretilmektedir. • 10 yıl garanti sadece seramik sağlık gereçleri için geçerlidir. • Klozet kapakları 2 yıl garanti kapsamındadır.
• Tüm çizimler standart toleranslar dahilindedir. Montaj uygulamalarında kesin ölçü ihtiyacı olursa ürün üzerinden alınan birebir ölçüler kullanılmalıdır.
• Eczacıbaşı Yapı Gereçleri San. ve Tic. A.Ş'nin ürünler ve teknik detaylarında değişiklik yapma hakkı saklıdır.
* Tavsiye edilen azami satış fiyatıdır. Fiyatlara KDV dahil değildir.

Shift

Ürün/Kod	Ürün açıklamaları	Fiyat (TL)*
	Asma bide, 54 cm	
4394BX03-1655	Yanlardan deliksiz, tek armatür delikli	980
4394BX03-1658	Yanlardan delikli, tek armatür delikli	980
	Tuğla duvarlar için 424032 veya alçıpan duvarlar için 780-5820 bide taşıyıcı aparatı sipariş edilmelidir.	
	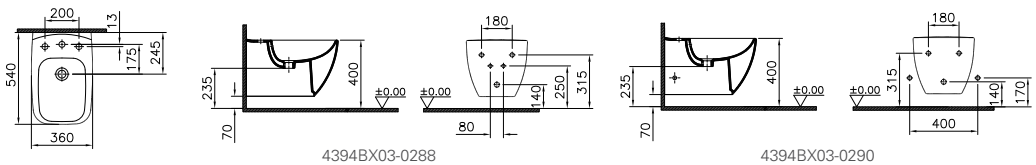 4394BX03-0288 4394BX03-0290	
	Klozet kapağı Duroplast	
91-003-001	Metal menteşeli, üstten sıkmalı	340
91-003-009	Metal menteşeli, üstten sıkmalı, yavaş kapanır	476
91-003R009	Metal menteşeli, üstten sıkmalı, yavaş kapanır, kolay çıkabilir	509
	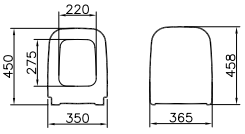	
	Slim klozet kapağı Duroplast	
191-003-001	Metal menteşeli, üstten sıkmalı	375
191-003-009	Metal menteşeli, üstten sıkmalı, yavaş kapanır	523
191-003R009	Metal menteşeli, üstten sıkmalı, yavaş kapanır, kolay çıkabilir	561
	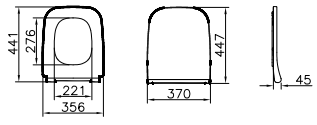	

- Shift serisi sadece X03 beyaz renkli olarak üretilmektedir. • 10 yıl garanti sadece seramik sağlık gereçleri için geçerlidir.
- Klozet kapakları 2 yıl garanti kapsamındadır. • XX-XXXR009 kodlu klozet kapakları kolay sök-tak özellikli kapaklardır.
- Tüm çizimler standart toleranslar dahilindedir. Montaj uygulamalarında kesin ölçü ihtiyacı olursa ürün üzerinden alınan birebir ölçüler kullanılmalıdır.
- Eczacıbaşı Yapı Gereçleri San. ve Tic. A.Ş'nin ürünler ve teknik detaylarında değişiklik yapma hakkı saklıdır. * Tavsiye edilen azami satış fiyatıdır. Fiyatlara KDV dahil değildir.

VitrA

Ecora

Ürün/Kod	Ürün açıklamaları	Fiyat (TL)*
5900BX03-1468	**Etajerli lavabo, 60 cm** Armatür delikli, su taşma delikli	926
	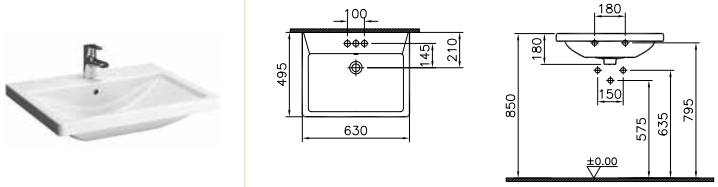	
5901BX03-1473	**Etajerli lavabo, 90 cm** Armatür delikli, su taşma delikli	1.390
	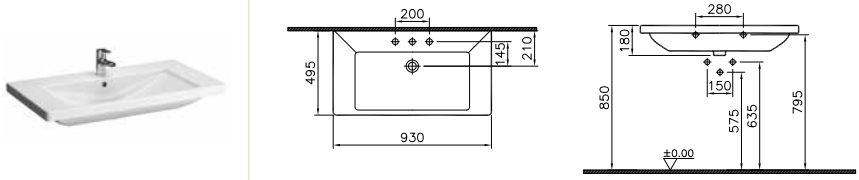	
	Etajerli lavabo, 120 cm	
5902BX03-1473	Orta armatür delikli, su taşma delikli	1.862
5902BX03-1474	İki armatür delikli, su taşma delikli	1.862
	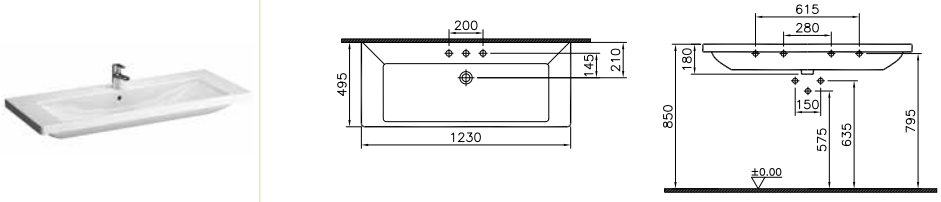	
5903BX03-1473	**Etajerli lavabo, 120 cm** Çift hazneli Armatür delikli, su taşma delikli	1.862
	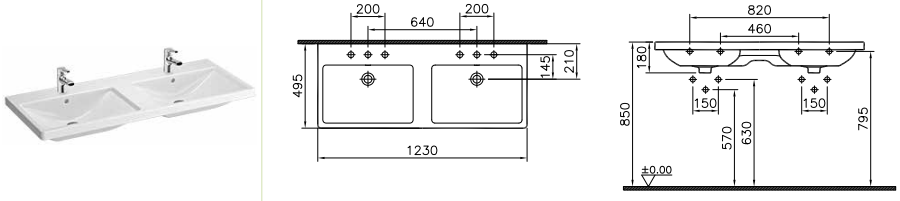	
5905BX03-1485	**İnce etajerli lavabo, 60 cm, dar** Armatür delikli, su taşma deliksiz	959
	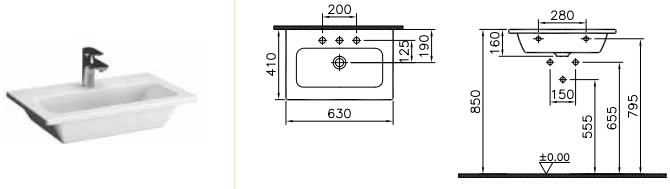	

• Ecora serisi sadece X03 beyaz renkli olarak üretilmektedir. • 10 yıl garanti sadece seramik sağlık gereçleri için geçerlidir.
• Tüm çizimler standart toleranslar dahilindedir. Montaj uygulamalarında kesin ölçü ihtiyacı olursa ürün üzerinden alınan birebir ölçüler kullanılmalıdır.
• Eczacıbaşı Yapı Gereçleri San. ve Tic. A.Ş'nin ürünler ve teknik detaylarında değişiklik yapma hakkı saklıdır.
* Tavsiye edilen azami satış fiyatıdır. Fiyatlara KDV dahil değildir.

VitrA

Ecora

Ürün/Kod	Ürün açıklamaları	Fiyat (TL)*
5906BX03-1485	İnce etajerli lavabo, 80 cm Armatür delikli, su taşma deliksiz	1.278
	 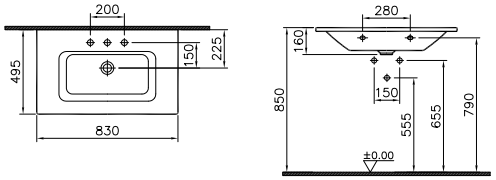	
5907BX03-1485	İnce etajerli lavabo,120 cm Armatür delikli, su taşma deliksiz	1.916
	 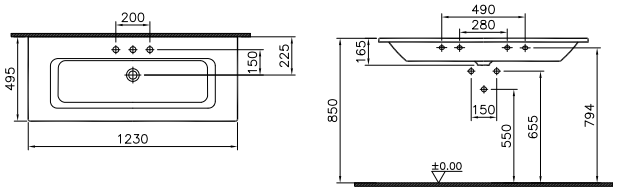	
5908BX03-1485	İnce etajerli lavabo, 103 cm Armatür delikli, su taşma deliksiz	1.685
	 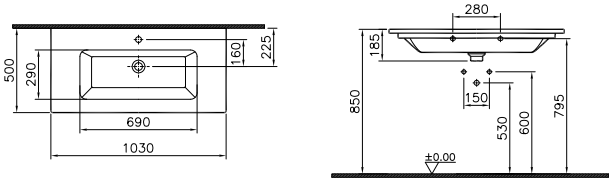	
5571BX03-0937	Tezgah üstü lavabo, 65 cm Armatür delikli, su taşma deliksiz	1.010
	 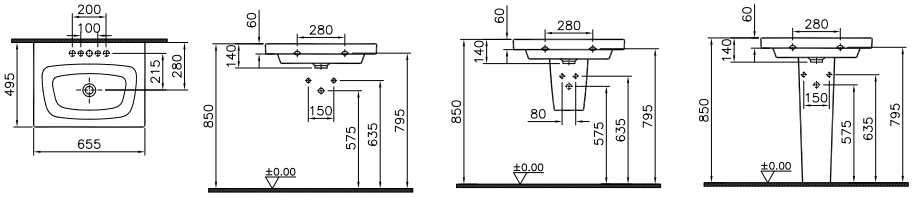	
5572BX03-0937	Tezgah üstü lavabo, 93 cm Armatür delikli, su taşma deliksiz	1.517
	 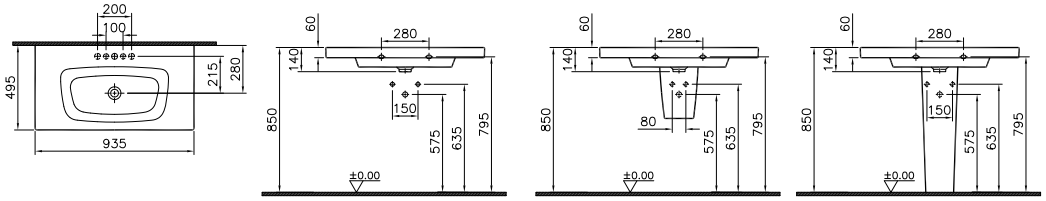	

• Ecora serisi sadece X03 beyaz renkli olarak üretilmektedir. • 10 yıl garanti sadece seramik sağlık gereçleri için geçerlidir. • Klozet kapakları 2 yıl garanti kapsamındadır.
• Tüm çizimler standart toleranslar dahilindedir. Montaj uygulamalarında kesin ölçü ihtiyacı olursa ürün üzerinden alınan birebir ölçüler kullanılmalıdır.
• Eczacıbaşı Yapı Gereçleri San. ve Tic. A.Ş'nin ürünler ve teknik detaylarında değişiklik yapma hakkı saklıdır.
* Tavsiye edilen azami satış fiyatıdır. Fiyatlara KDV dahil değildir.

Ecora

Ürün/Kod	Ürün açıklamaları	Fiyat (TL)*
5573BX03-0937	**Tezgah üstü lavabo, 123 cm** Armatür delikli, su taşma deliksiz	2.022



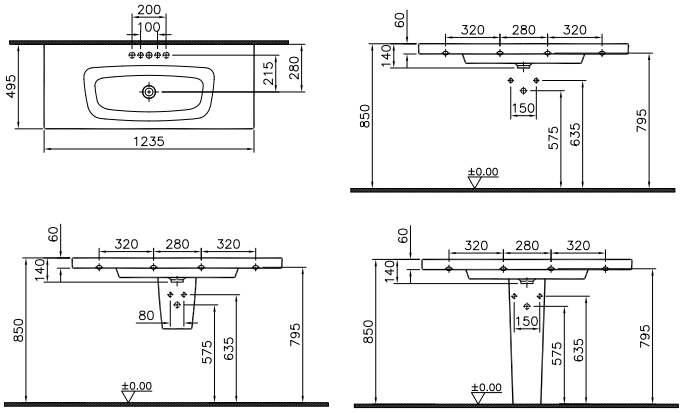

5574BX03-0937	**Tezgah üstü lavabo, çift hazneli, 133 cm** Armatür delikli, su taşma deliksiz	2.032

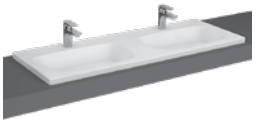

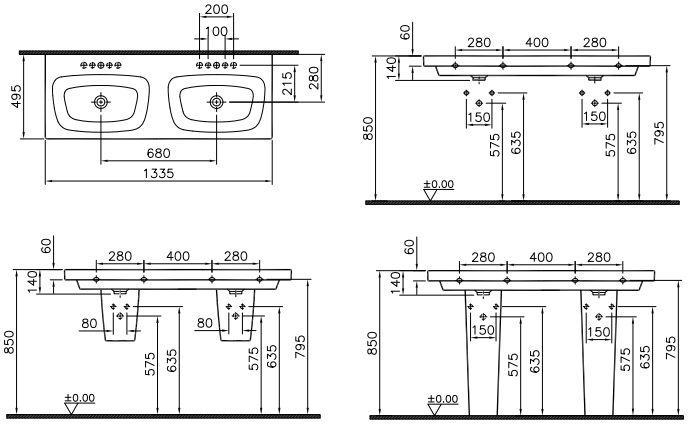

	Retro Rim-ex asma klozet, 52 cm	
7744BX03-0850	Taharet borusu girişi sıva altı uygulamalı	970
7744BX03-0075	Taharet borusuz	970



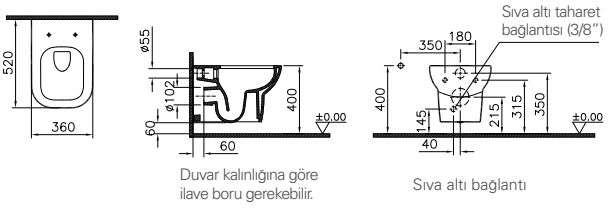

- Ecora serisi sadece X03 beyaz renkli olarak üretilmektedir. • 10 yıl garanti sadece seramik sağlık gereçleri için geçerlidir.
- Klozet kapakları 2 yıl garanti kapsamındadır. • XX-XXXR009 kodlu klozet kapakları kolay sök-tak özellikli kapaklardır.
- Tüm çizimler standart toleranslar dahilindedir. Montaj uygulamalarında kesin ölçü ihtiyacı olursa ürün üzerinden alınan birebir ölçüler kullanılmalıdır.
- Eczacıbaşı Yapı Gereçleri San. ve Tic. A.Ş'nin ürünler ve teknik detaylarında değişiklik yapma hakkı saklıdır. * Tavsiye edilen azami satış fiyatıdır. Fiyatlara KDV dahil değildir.

VitrA

Ecora

Ürün/Kod	Ürün açıklamaları	Fiyat (TL)*
	Retro asma klozet, 52 cm	
5160BX03-0850	Universal taharet borulu	728
5160BX03-0075	Taharet borusuz	728
5160BX03-6051	74-003-009 yavaş kapanır kapak dahil	1.204
	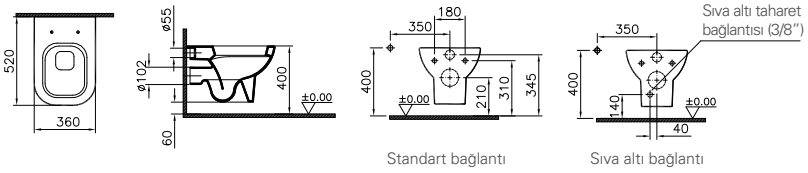	
	Retro klozet kapağı Duroplast	
74-003-001	Metal menteşeli, üstten sıkmalı	340
74-003-009	Metal menteşeli, üstten sıkmalı, yavaş kapanır	476
74-003R009	Metal menteşeli, üstten sıkmalı, yavaş kapanır, kolay çıkabilir	509
	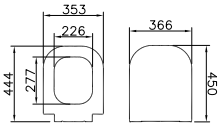	

• Ecora serisi sadece X03 beyaz renkli olarak üretilmektedir. • 10 yıl garanti sadece seramik sağlık gereçleri için geçerlidir.
• Klozet kapakları 2 yıl garanti kapsamındadır. • XX-XXXR009 kodlu klozet kapakları kolay sök-tak özellikli kapaklardır.
• Tüm çizimler standart toleranslar dahilindedir. Montaj uygulamalarında kesin ölçü ihtiyacı olursa ürün üzerinden alınan birebir ölçüler kullanılmalıdır.
• Eczacıbaşı Yapı Gereçleri San. ve Tic. A.Ş'nin ürünler ve teknik detaylarında değişiklik yapma hakkı saklıdır. * Tavsiye edilen azami satış fiyatıdır. Fiyatlara KDV dahil değildir.

Nuo

Ürün/Kod	Ürün açıklamaları	Fiyat (TL)*
	Dikdörtgen lavabo, 50 cm	
7431BX03-0001	Orta armatür delikli, su taşma delikli	946
7431BX03-0041	Orta armatür delikli, su taşma deliksiz	946
	Süzgeç ve sifon ürüne dahil değildir.	
	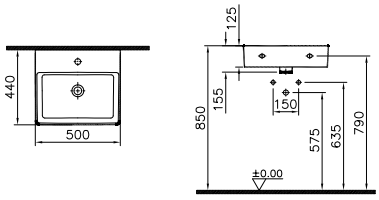	
	Dikdörtgen çanak lavabo, 50 cm	
7431BX03-0631	Orta armatür delikli, su taşma delikli, arka tarafı sırlı, sadece tezgah üstü kullanıma uygundur.	1.136
7431BX03-0661	Orta armatür delikli, su taşma deliksiz, arka tarafı sırlı, sadece tezgah üstü kullanıma uygundur.	1.136
	Süzgeç ve sifon ürüne dahil değildir.	
	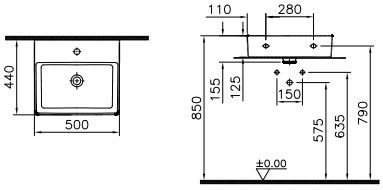	
	Dikdörtgen çanak lavabo, 50 cm	
7436BX03-0012	Armatür deliksiz, su taşma delikli	977
7436BX03-0016	Armatür deliksiz, su taşma deliksiz	977
	Süzgeç ve sifon ürüne dahil değildir.	
	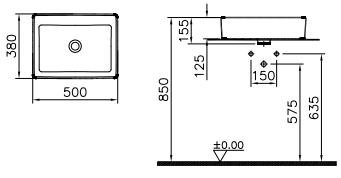	

• Nuo lavabolar sadece X03 beyaz renkli olarak üretilmektedir. • 10 yıl garanti sadece seramik sağlık gereçleri için geçerlidir.
• Tüm çizimler standart toleranslar dahilindedir. Montaj uygulamalarında kesin ölçü ihtiyacı olursa ürün üzerinden alınan birebir ölçüler kullanılmalıdır.
• Eczacıbaşı Yapı Gereçleri San. ve Tic. A.Ş'nin ürünler ve teknik detaylarında değişiklik yapma hakkı saklıdır.
* Tavsiye edilen azami satış fiyatıdır. Fiyatlara KDV dahil değildir.

VitrA

Nuo

Ürün/Kod	Ürün açıklamaları	Fiyat (TL)*
YENİ YERLİ ÜRETİM	**Dikdörtgen dar lavabo, 60x40 cm**	
7435BX03-0001	Orta armatür delikli, su taşma delikli	1.048
7435BX03-0041	Orta armatür delikli, su taşma deliksiz	1.048
	Süzgeç ve sifon ürüne dahil değildir.	
	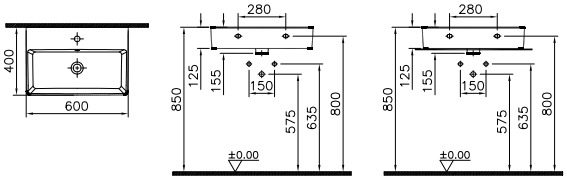	
YENİ YERLİ ÜRETİM	**Dikdörtgen dar lavabo, 60x40 cm**	
7435BX03-0631	Orta armatür delikli, su taşma delikli, arka tarafı sırlı, sadece tezgah üstü kullanıma uygundur.	1.259
7435BX03-0661	Orta armatür delikli, su taşma deliksiz, arka tarafı sırlı, sadece tezgah üstü kullanıma uygundur.	1.259
	Süzgeç ve sifon ürüne dahil değildir.	
	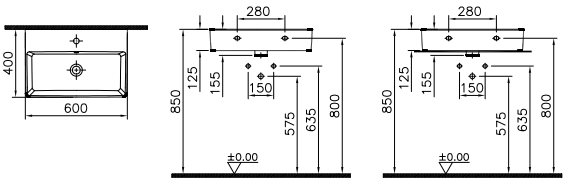	
YERLİ ÜRETİM	**Dikdörtgen lavabo, 60 cm**	
7432BX03-0001	Orta armatür delikli, su taşma delikli	1.103
7432BX03-0041	Orta armatür delikli, su taşma deliksiz	1.103
	Süzgeç ve sifon ürüne dahil değildir.	
	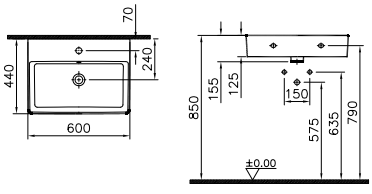	

• Nuo lavabolar sadece X03 beyaz renkli olarak üretilmektedir. • 10 yıl garanti sadece seramik sağlık gereçleri için geçerlidir.
• Tüm çizimler standart toleranslar dahilindedir. Montaj uygulamalarında kesin ölçü ihtiyacı olursa ürün üzerinden alınan birebir ölçüler kullanılmalıdır.
• Eczacıbaşı Yapı Gereçleri San. ve Tic. A.Ş'nin ürünler ve teknik detaylarında değişiklik yapma hakkı saklıdır.
* Tavsiye edilen azami satış fiyatıdır. Fiyatlara KDV dahil değildir.

VitrA

Nuo

Ürün/Kod	Ürün açıklamaları	Fiyat (TL)*
	Dikdörtgen çanak lavabo, 60 cm	
7432BX03-0631	Orta armatür delikli, su taşma delikli, arka tarafı sırlı, sadece tezgah üstü kullanıma uygundur.	1.325
7432BX03-0661 ◆	Orta armatür delikli, su taşma deliksiz, arka tarafı sırlı, sadece tezgah üstü kullanıma uygundur.	1.325
	Süzgeç ve sifon ürüne dahil değildir.	



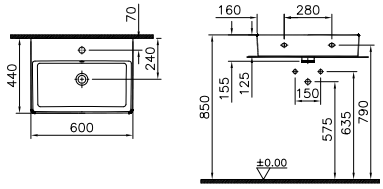

	Dikdörtgen çanak lavabo, 60 cm	
7434BX03-0012	Armatür deliksiz, su taşma delikli	1.159
7434BX03-0016 ◆	Armatür deliksiz, su taşma deliksiz	1.159
	Süzgeç ve sifon ürüne dahil değildir.	



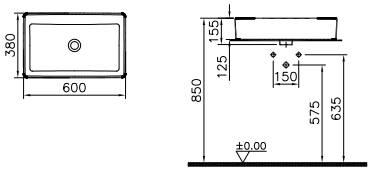

	Dikdörtgen tezgah altı lavabo, 50 cm	
7436BX03-1082 ◆	Armatür deliksiz, su taşma delikli	879
7436BX03-1083	Armatür deliksiz, su taşma deliksiz	879
	Süzgeç ve sifon ürüne dahil değildir.	



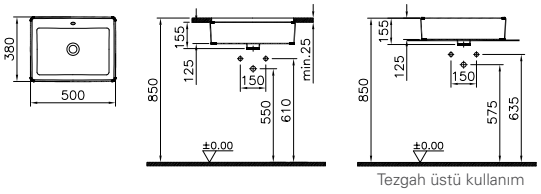

Tezgah üstü kullanım

• Nuo lavabolar sadece X03 beyaz renkli olarak üretilmektedir. • 10 yıl garanti sadece seramik sağlık gereçleri için geçerlidir.
• Tüm çizimler standart toleranslar dahilindedir. Montaj uygulamalarında kesin ölçü ihtiyacı olursa ürün üzerinden alınan birebir ölçüler kullanılmalıdır.
• Eczacıbaşı Yapı Gereçleri San. ve Tic. A.Ş'nin ürünler ve teknik detaylarında değişiklik yapma hakkı saklıdır.
* Tavsiye edilen azami satış fiyatıdır. Fiyatlara KDV dahil değildir.

VitrA

Nuo

Ürün/Kod	Ürün açıklamaları	Fiyat (TL)*
	Dikdörtgen tezgah altı lavabo, 60 cm	
7434BX03-1082	Armatür deliksiz, su taşma delikli	967
7434BX03-1083	Armatür deliksiz, su taşma deliksiz	967
	Süzgeç ve sifon ürüne dahil değildir. 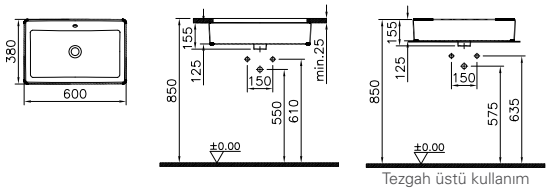 Tezgah üstü kullanım	
7433BX03-0001	**Yarım tezgah lavabo, 55 cm** Orta armatür delikli, su taşma delikli	1.247
	Süzgeç ve sifon ürüne dahil değildir. 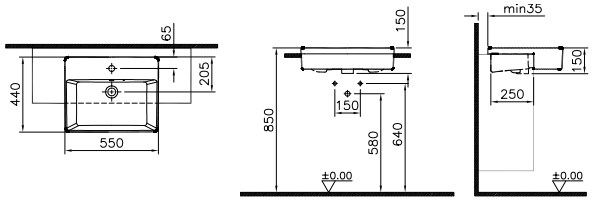	
6392L003-0159	**Seramik sifon üst grubu** Beyaz	131
		

• Nuo lavabolar sadece X03 beyaz renkli olarak üretilmektedir. • 10 yıl garanti sadece seramik sağlık gereçleri için geçerlidir.
• Tüm çizimler standart toleranslar dahilindedir. Montaj uygulamalarında kesin ölçü ihtiyacı olursa ürün üzerinden alınan birebir ölçüler kullanılmalıdır.
• Eczacıbaşı Yapı Gereçleri San. ve Tic. A.Ş'nin ürünler ve teknik detaylarında değişiklik yapma hakkı saklıdır.
* Tavsiye edilen azami satış fiyatıdır. Fiyatlara KDV dahil değildir.

Geo

Ürün/Kod	Ürün açıklamaları	Fiyat (TL)*
7421BX03-0016	**Yuvarlak çanak lavabo, 38 cm** Armatür deliksiz, su taşma deliksiz	754
	 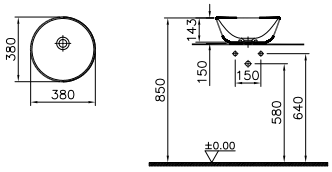	
	Oval çanak lavabo, 55 cm	
7427BX03-0012	Armatür deliksiz, su taşma delikli	928
7427BX03-0016 ◆	Armatür deliksiz, su taşma deliksiz	928
	 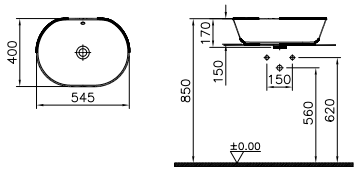	
	Oval çanak lavabo, 55 cm	
7428BX03-0001	Orta armatür delikli, su taşma delikli	971
7428BX03-0041 ◆	Orta armatür delikli, su taşma deliksiz	971
	 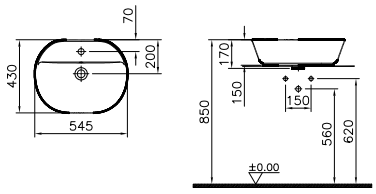	
	Dikdörtgen çanak lavabo, 60 cm	
7425BX03-0012	Armatür deliksiz, su taşma delikli	1.031
7425BX03-0016 ◆	Armatür deliksiz, su taşma deliksiz	1.031
	 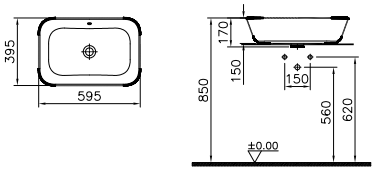	

• Geo lavabolar sadece X03 beyaz renkli olarak üretilmektedir. • 10 yıl garanti sadece seramik sağlık gereçleri için geçerlidir.
• Tüm çizimler standart toleranslar dahilindedir. Montaj uygulamalarında kesin ölçü ihtiyacı olursa ürün üzerinden alınan birebir ölçüler kullanılmalıdır.
• Eczacıbaşı Yapı Gereçleri San. ve Tic. A.Ş'nin ürünler ve teknik detaylarında değişiklik yapma hakkı saklıdır.
* Tavsiye edilen azami satış fiyatıdır. Fiyatlara KDV dahil değildir.

Geo

Ürün/Kod	Ürün açıklamaları	Fiyat (TL)*
	Dikdörtgen çanak lavabo, 60 cm	
7426BX03-0001	Orta armatür delikli, su taşma delikli	1.079
7426BX03-0041 ◆	Orta armatür delikli, su taşma deliksiz	1.079
	 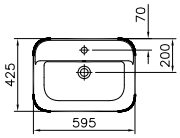 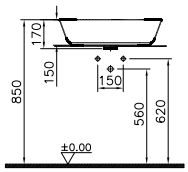	
5146BX03-0001	**Matrix yarım tezgah lavabo, 45 cm** Orta armatür delikli, su taşma delikli	1.040
	 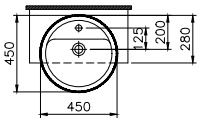 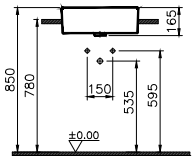 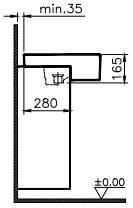	
4324BX03-0012	**Options çanak lavabo, 43 cm** Armatür deliksiz, su taşma delikli	531
	Sadece tezgah üstü kullanıma uygundur.	
	 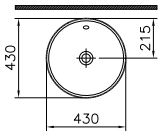 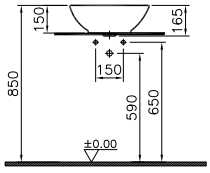 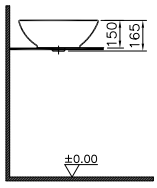	
6166BX03-0001	**Options çanak lavabo, 45 cm** Orta armatür delikli, su taşma delikli	646
	Sadece tezgah üstü kullanıma uygundur.	
	 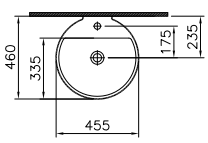 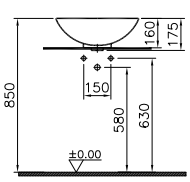 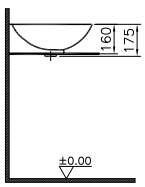	

• Geo lavabolar sadece X03 beyaz renkli olarak üretilmektedir. • 10 yıl garanti sadece seramik sağlık gereçleri için geçerlidir.
• Tüm çizimler standart toleranslar dahilindedir. Montaj uygulamalarında kesin ölçü ihtiyacı olursa ürün üzerinden alınan birebir ölçüler kullanılmalıdır.
• Eczacıbaşı Yapı Gereçleri San. ve Tic. A.Ş'nin ürünler ve teknik detaylarında değişiklik yapma hakkı saklıdır.
* Tavsiye edilen azami satış fiyatıdır. Fiyatlara KDV dahil değildir.

VitrA

D-Light

Ürün/Kod	Ürün açıklamaları	Fiyat (TL)*
5922BX03-0029	**Dar lavabo, 50 cm** Sağdan armatür delikli, su taşma delikli	488
	 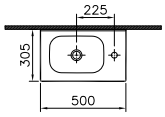 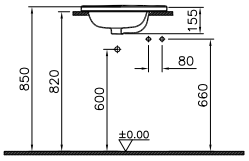	
	Etajerli lavabo, 60 cm	
5918BX03-0001	Armatür delikli, su taşma delikli	662
5918BX03-6106	Armatür delikli, su taşma delikli, havluluk dahil	741
4358LX03-0156 ◆	Yarım ayak	178
6936LX03-7035	Kolon ayak	208
	 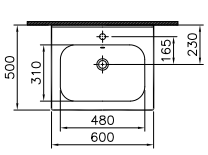 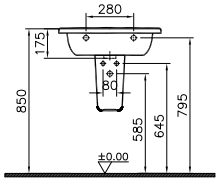 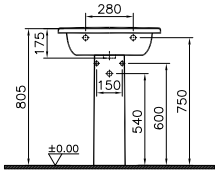 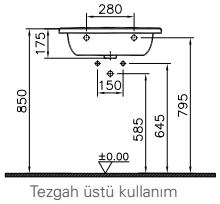 Tezgah üstü kullanım	
5919BX03-0001◆	**Etajerli lavabo, 70 cm** Armatür delikli, su taşma delikli	868
4358LX03-0156 ◆	Yarım ayak	178
6936LX03-7035	Kolon ayak	208
	 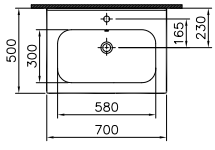 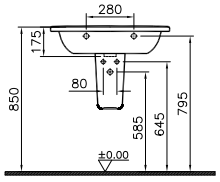 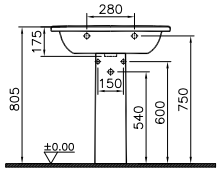 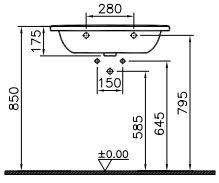 Tezgah üstü kullanım	
5920BX03-0001◆	**Etajerli lavabo, 90 cm** Armatür delikli, su taşma delikli	1.085
4358LX03-0156 ◆	Yarım ayak	178
6936LX03-7035	Kolon ayak	208
	 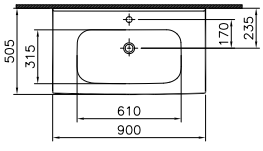 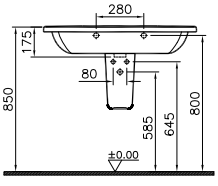 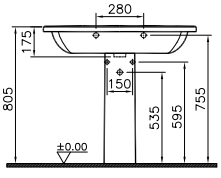 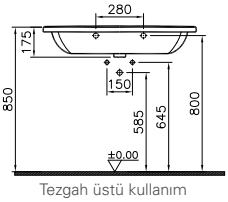 Tezgah üstü kullanım	

- D-Light serisi sadece X03 beyaz renkli olarak üretilmektedir. • 10 yıl garanti sadece seramik sağlık gereçleri için geçerlidir.
- Tüm çizimler standart toleranslar dahilindedir. Montaj uygulamalarında kesin ölçü ihtiyacı olursa ürün üzerinden alınan birebir ölçüler kullanılmalıdır.
- Eczacıbaşı Yapı Gereçleri San. ve Tic. A.Ş'nin ürünler ve teknik detaylarında değişiklik yapma hakkı saklıdır.

* Tavsiye edilen azami satış fiyatıdır. Fiyatlara KDV dahil değildir.

VitrA

D-Light

Ürün/Kod	Ürün açıklamaları	Fiyat (TL)*
5921BX03-0001 YERLİ ÜRETİM	Etajerli lavabo, 110 cm Armatür delikli, su taşma delikli	1.355
4358LX03-0156 ◆ YERLİ ÜRETİM	Yarım ayak	178
6936LX03-7035 YERLİ ÜRETİM	Kolon ayak	208



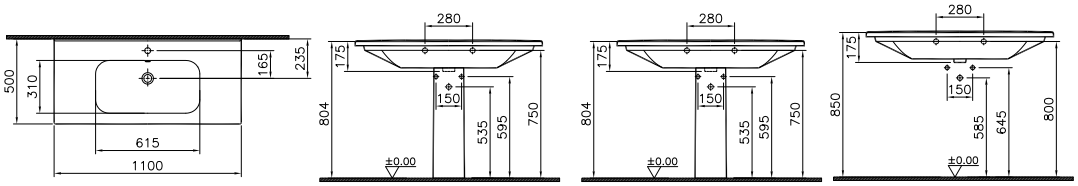

Tezgah üstü kullanım

340-1460 YERLİ ÜRETİM	Havluluk	307
	5918 ile uyumludur.	



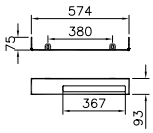

YERLİ ÜRETİM	Rim-ex duvara tam dayalı takım klozet, 70 cm Universal çıkışlı	
5913LX03-0092 ◆	Taharet borusu standart uygulamalı	879
5913LX03-0610	Taharet borusu sıvaaltı uygulamalı	879
5913LX03-0096	Taharet borusuz, yanlardan delikli	879
5913LX03-0585	Taharet borusuz, yanlardan deliksiz	879
5916LX03-0108	Rezervuar Alttan su girişli	372



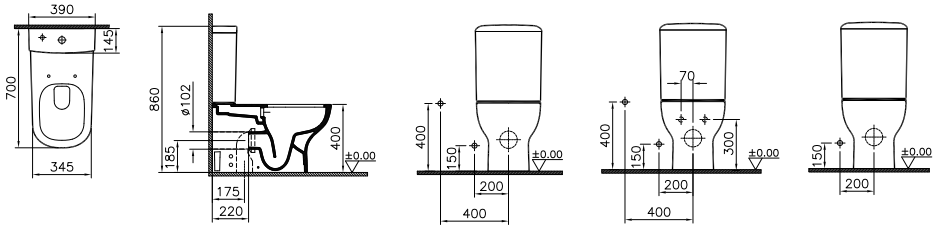

Standart bağlantı | Sıva altı bağlantı | Taharet borusuz

• D-Light serisi sadece X03 beyaz renkli olarak üretilmektedir. • 10 yıl garanti sadece seramik sağlık gereçleri için geçerlidir. • Klozet kapakları 2 yıl garanti kapsamındadır.
• Tüm çizimler standart toleranslar dahilindedir. Montaj uygulamalarında kesin ölçü ihtiyacı olursa ürün üzerinden alınan birebir ölçüler kullanılmalıdır.
• Eczacıbaşı Yapı Gereçleri San. ve Tic. A.Ş'nin ürünler ve teknik detaylarında değişiklik yapma hakkı saklıdır.
* Tavsiye edilen azami satış fiyatıdır. Fiyatlara KDV dahil değildir.

D-Light

Ürün/Kod	Ürün açıklamaları	Fiyat (TL)*
	Duvara tam dayalı takım klozet, 70 cm Universal çıkışlı	
5912LX03-0092*	Taharet borusu standart uygulamalı	719
5912LX03-0610*	Taharet borusu sıvaaltı uygulamalı	719
5912LX03-0096*	Taharet borusuz, yanlardan delikli	719
5912LX03-0585*	Taharet borusuz, yanlardan deliksiz	719
5916LX03-0108*	**Rezervuar** Alttan su girişli	372
	***1 Nisan 2020 tarihi itibariyle satış hattından kaldırılacaktır.**	



2,5/4 L

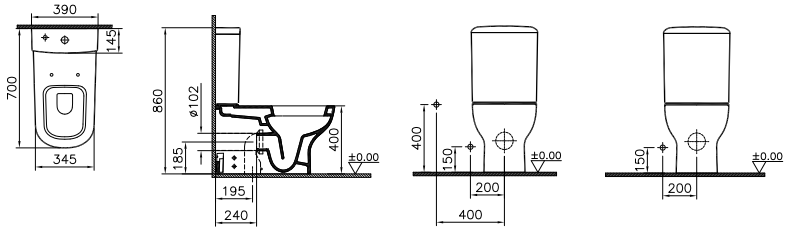

	Rim-ex arkası açık takım klozet, 65 cm Universal çıkışlı	
5915LX03-0088	Taharet borulu	884
5915LX03-0075	Taharet borusuz	884
5916LX03-0108	**Rezervuar** Alttan su girişli	372



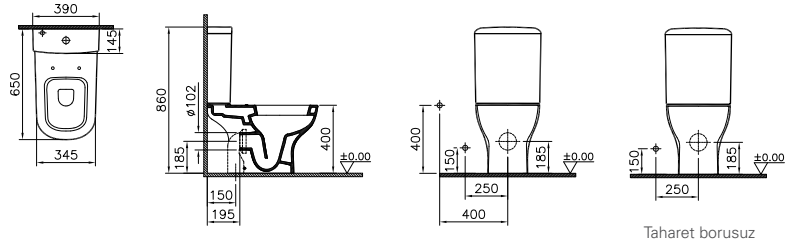

• D-Light serisi sadece X03 beyaz renkli olarak üretilmektedir. • 10 yıl garanti sadece seramik sağlık gereçleri için geçerlidir. • Klozet kapakları 2 yıl garanti kapsamındadır.
• Tüm çizimler standart toleranslar dahilindedir. Montaj uygulamalarında kesin ölçü ihtiyacı olursa ürün üzerinden alınan birebir ölçüler kullanılmalıdır.
• Eczacıbaşı Yapı Gereçleri San. ve Tic. A.Ş'nin ürünler ve teknik detaylarında değişiklik yapma hakkı saklıdır.
* Tavsiye edilen azami satış fiyatıdır. Fiyatlara KDV dahil değildir.

VitrA

D-Light

Ürün/Kod	Ürün açıklamaları	Fiyat (TL)*
	Arkası açık takım klozet, 65 cm Universal çıkışlı	
5914LX03-0088*	Taharet borulu	721
5914LX03-0075*	Taharet borusuz	721
5916LX03-0108* ◆	**Rezervuar** Alttan su girişli	372

***1 Nisan 2020 tarihi itibariyle satış hattından kaldırılacaktır.**



2,5/4 L

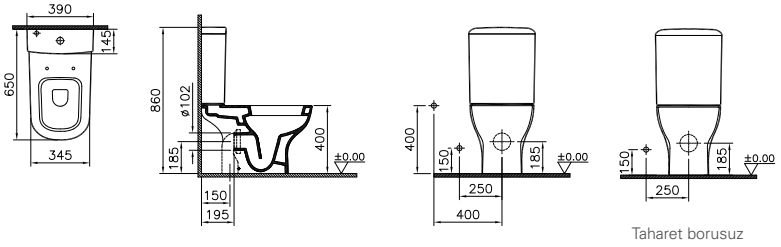

Taharet borusuz

	Rim-ex asma klozet, 57 cm	
5911LX03-0850 ◆	Universal taharet borulu	1.120
5911LX03-0075	Taharet borusuz	1.120



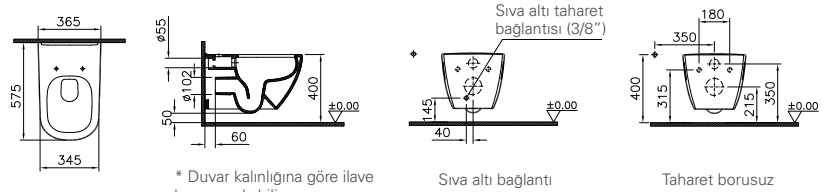

* Duvar kalınlığına göre ilave boru gerekebilir.

Sıva altı bağlantı

Taharet borusuz

	Rim-ex asma klozet, VitrAfresh özellikli, 57 cm	
5911BX03-1478 ◆	Universal taharet borulu	1.418
5911BX03-1086	Taharet borusuz	1.418



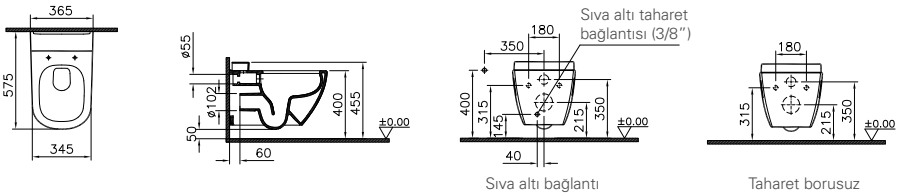

Sıva altı bağlantı

Taharet borusuz

• D-Light serisi sadece X03 beyaz renkli olarak üretilmektedir. • 10 yıl garanti sadece seramik sağlık gereçleri için geçerlidir. • Klozet kapakları 2 yıl garanti kapsamındadır.
• Tüm çizimler standart toleranslar dahilindedir. Montaj uygulamalarında kesin ölçü ihtiyacı olursa ürün üzerinden alınan birebir ölçüler kullanılmalıdır.
• Eczacıbaşı Yapı Gereçleri San. ve Tic. A.Ş'nin ürünler ve teknik detaylarında değişiklik yapma hakkı saklıdır.
* Tavsiye edilen azami satış fiyatıdır. Fiyatlara KDV dahil değildir.

D-Light

Ürün/Kod	Ürün açıklamaları	Fiyat (TL)*
	Asma klozet, 57 cm	
5910LX03-0850	Universal taharet borulu	871
5910LX03-0075	Taharet borusuz	871



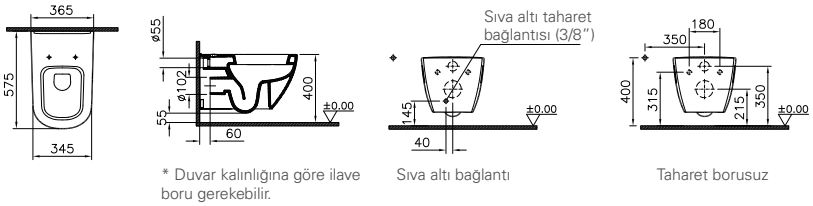

* Duvar kalınlığına göre ilave boru gerekebilir.

Sıva altı bağlantı

Taharet borusuz

	Asma klozet, VitrAfresh özellikli, 57 cm	
5910BX03-1478	Universal taharet borulu	1.169
5910BX03-1086	Taharet borusuz	1.169



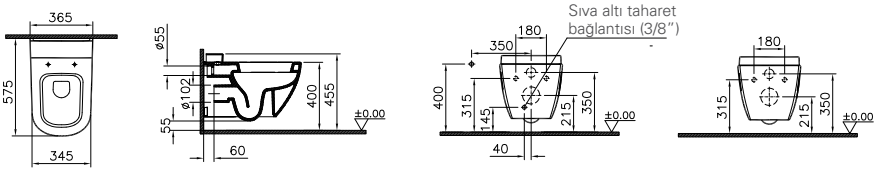

Sıva altı bağlantı

Taharet borusuz

123-003-009 ◆	**Slim klozet kapağı** Duroplast, metal menteşeli, üstten sıkmalı, yavaş kapanır	437



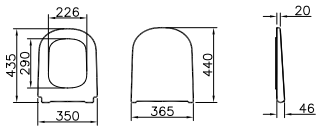

	Klozet kapağı Duroplast	
104-003-001	Metal menteşeli, üstten sıkmalı	265
104-003-009 ◆	Metal menteşeli, üstten sıkmalı, yavaş kapanır	397
104-003R009	Metal menteşeli, üstten sıkmalı, yavaş kapanır, kolay çıkabilir	437



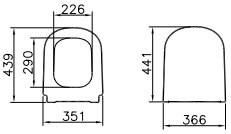

• D-Light serisi sadece X03 beyaz renkli olarak üretilmektedir. • 10 yıl garanti sadece seramik sağlık gereçleri için geçerlidir. • Klozet kapakları 2 yıl garanti kapsamındadır.
• Tüm çizimler standart toleranslar dahilindedir. Montaj uygulamalarında kesin ölçü ihtiyacı olursa ürün üzerinden alınan birebir ölçüler kullanılmalıdır.
• Eczacıbaşı Yapı Gereçleri San. ve Tic. A.Ş'nin ürünler ve teknik detaylarında değişiklik yapma hakkı saklıdır.
* Tavsiye edilen azami satış fiyatıdır. Fiyatlara KDV dahil değildir.

VitrA

Integra

Ürün/Kod	Ürün açıklamaları	Fiyat (TL)*
	Sol armatür bantlı dar lavabo, 37 cm	
7090BX03-0028	Tek armatür delikli, su taşma delikli	371
7090BX03-0012	Armatür deliksiz, su taşma delikli	371
	 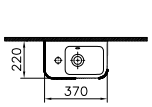 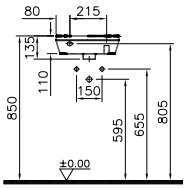	
	Sağ armatür bantlı dar lavabo, 37 cm	
7091BX03-0029	Tek armatür delikli, su taşma delikli	371
7091BX03-0012	Armatür deliksiz, su taşma delikli	371
	 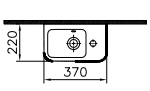 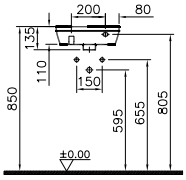	
	Dar lavabo, 60 cm	
7088L003-0001*	Tek armatür delikli, su taşma delikli	514
7088L003-0012*	Armatür deliksiz, su taşma delikli	514
	***1 Nisan 2020 tarihi itibariyle satış hattına alınacaktır.**	
	 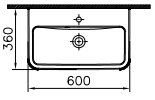 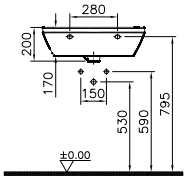	
7065LX03-0001	Lavabo, 45 cm Orta armatür delikli, su taşma delikli	268
5315LX03-0156◆	Küçük yarım ayak	149
6936LX03-7035	Kolon ayak	208
	 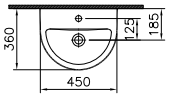 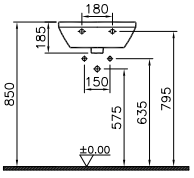 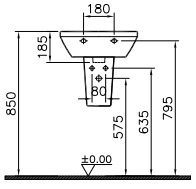 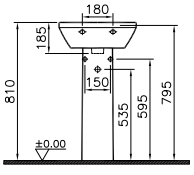	

- Integra serisi sadece X03 beyaz renkli olarak üretilmektedir. • 10 yıl garanti sadece seramik sağlık gereçleri için geçerlidir.
- Tüm çizimler standart toleranslar dahilindedir. Montaj uygulamalarında kesin ölçü ihtiyacı olursa ürün üzerinden alınan birebir ölçüler kullanılmalıdır.
- Eczacıbaşı Yapı Gereçleri San. ve Tic. A.Ş'nin ürünler ve teknik detaylarında değişiklik yapma hakkı saklıdır.

* Tavsiye edilen azami satış fiyatıdır. Fiyatlara KDV dahil değildir.

VitrA

Integra

Ürün/Kod	Ürün açıklamaları	Fiyat (TL)*
7066LX03-0001	Lavabo, 50 cm Orta armatür delikli, su taşma delikli	312
5315LX03-0156◆	Küçük yarım ayak	149
6936LX03-7035	Kolon ayak	208



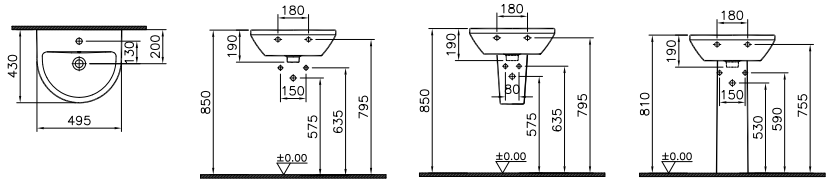

7067LX03-0001	Lavabo, 55 cm Orta armatür delikli, su taşma delikli	341
5316LX03-0156◆	Yarım ayak	149
6936LX03-7035	Kolon ayak	208



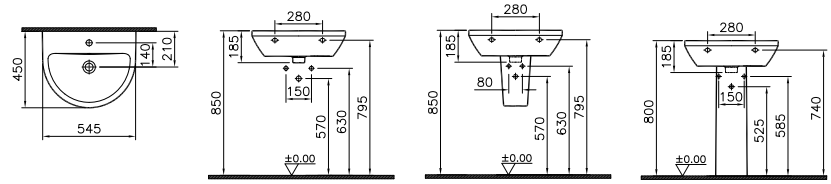

7068LX03-0001	Lavabo, 60 cm Orta armatür delikli, su taşma delikli	376
5316LX03-0156◆	Yarım ayak	149
6936LX03-7035	Kolon ayak	208



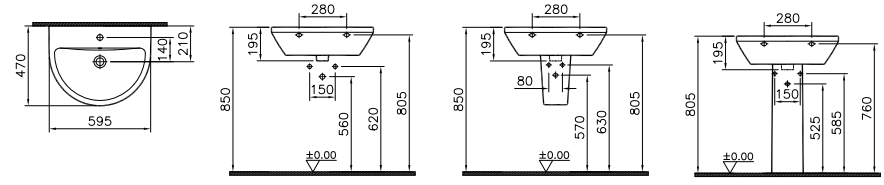

7061LX03-0001	Lavabo, 65 cm Orta armatür delikli, su taşma delikli	406
5316LX03-0156◆	Yarım ayak	149
6936LX03-7035	Kolon ayak	208



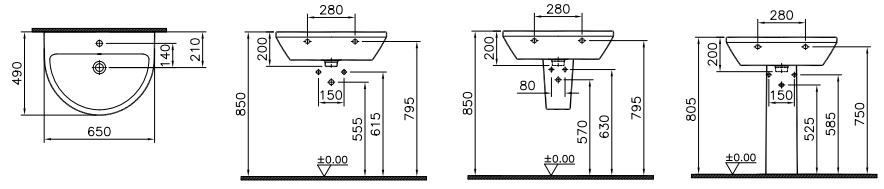

• Integra serisi sadece X03 beyaz renkli olarak üretilmektedir. • 10 yıl garanti sadece seramik sağlık gereçleri için geçerlidir.
• Tüm çizimler standart toleranslar dahilindedir. Montaj uygulamalarında kesin ölçü ihtiyacı olursa ürün üzerinden alınan birebir ölçüler kullanılmalıdır.
• Eczacıbaşı Yapı Gereçleri San. ve Tic. A.Ş'nin ürünler ve teknik detaylarında değişiklik yapma hakkı saklıdır.
* Tavsiye edilen azami satış fiyatıdır. Fiyatlara KDV dahil değildir.

Integra

Ürün/Kod	Ürün açıklamaları	Fiyat (TL)*
7047LX03-0001	Kare lavabo, 45 cm Orta armatür delikli, su taşma delikli	406
5315LX03-0156◆	Küçük yarım ayak	149
6936LX03-7035	Kolon ayak	208



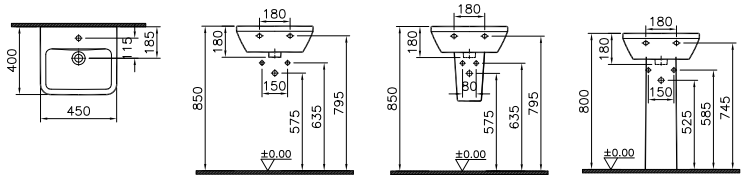

7048LX03-0001	Kare lavabo, 50 cm Orta armatür delikli, su taşma delikli	451
5315LX03-0156◆	Küçük yarım ayak	149
6936LX03-7035	Kolon ayak	208



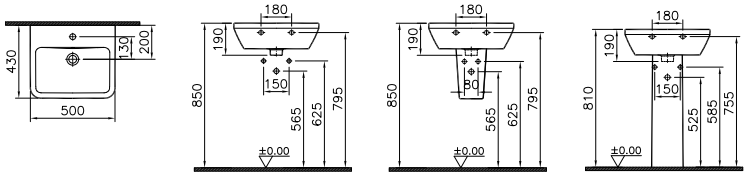

7049LX03-0001	Kare lavabo, 55 cm Orta armatür delikli, su taşma delikli	496
5316LX03-0156◆	Yarım ayak	149
6936LX03-7035	Kolon ayak	208



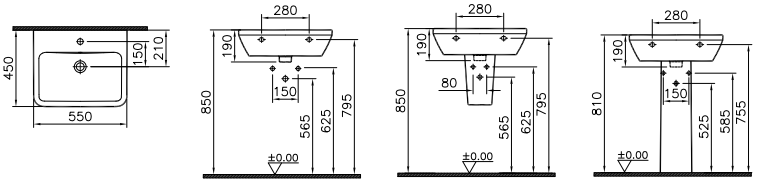

7050LX03-0001	Kare lavabo, 60 cm Orta armatür delikli, su taşma delikli	541
5316LX03-0156◆	Yarım ayak	149
6936LX03-7035	Kolon ayak	208



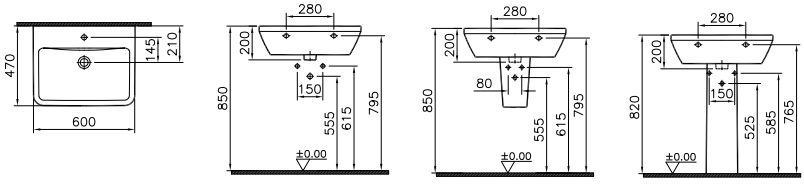

• Integra serisi sadece X03 beyaz renkli olarak üretilmektedir. • 10 yıl garanti sadece seramik sağlık gereçleri için geçerlidir.
• Tüm çizimler standart toleranslar dahilindedir. Montaj uygulamalarında kesin ölçü ihtiyacı olursa ürün üzerinden alınan birebir ölçüler kullanılmalıdır.
• Eczacıbaşı Yapı Gereçleri San. ve Tic. A.Ş'nin ürünler ve teknik detaylarında değişiklik yapma hakkı saklıdır.
* Tavsiye edilen azami satış fiyatıdır. Fiyatlara KDV dahil değildir.

VitrA

Integra

Ürün/Kod	Ürün açıklamaları	Fiyat (TL)*
7051LX03-0001 YERLİ ÜRETİM	Kare lavabo, 65 cm Orta armatür delikli, su taşma delikli	586
5316LX03-0156◆ YERLİ ÜRETİM	Yarım ayak	149
6936LX03-7035 YERLİ ÜRETİM	Kolon ayak	208
	 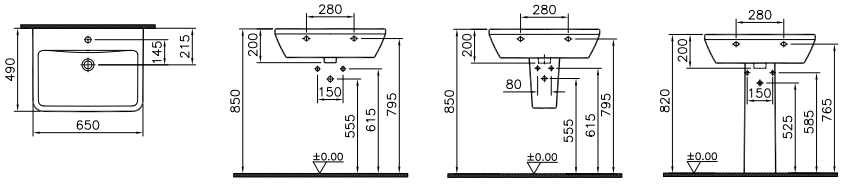	
7055BX03-0001 YERLİ ÜRETİM	Etajerli lavabo, 60 cm Orta armatür delikli, su taşma delikli	1.019
	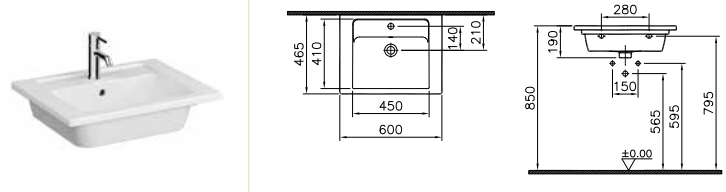	
7056BX03-0001 YERLİ ÜRETİM	Etajerli lavabo, 80 cm Orta armatür delikli, su taşma delikli	1.356
	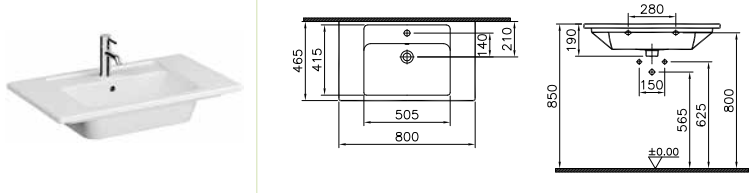	
7037BX03-0001 YERLİ ÜRETİM	Etajerli lavabo, 90 cm Orta armatür delikli, su taşma delikli	1.527
	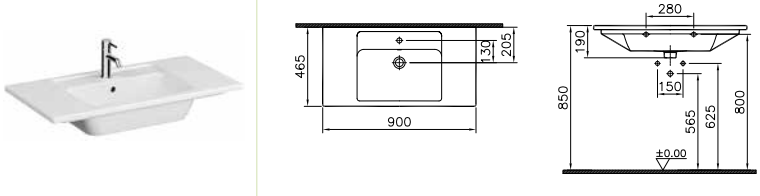	
7057BX03-0001 YERLİ ÜRETİM	Etajerli lavabo, 100 cm Orta armatür delikli, su taşma delikli	1.696
	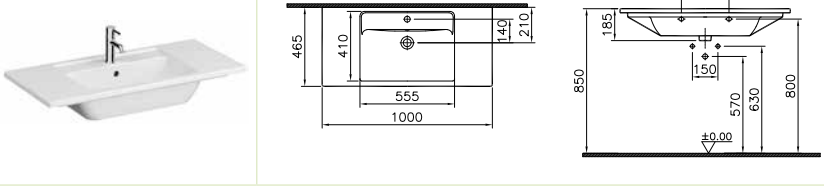	

• Integra serisi sadece X03 beyaz renkli olarak üretilmektedir. • 10 yıl garanti sadece seramik sağlık gereçleri için geçerlidir.
• Tüm çizimler standart toleranslar dahilindedir. Montaj uygulamalarında kesin ölçü ihtiyacı olursa ürün üzerinden alınan birebir ölçüler kullanılmalıdır.
• Eczacıbaşı Yapı Gereçleri San. ve Tic. A.Ş'nin ürünler ve teknik detaylarında değişiklik yapma hakkı saklıdır.
* Tavsiye edilen azami satış fiyatıdır. Fiyatlara KDV dahil değildir.

VitrA

Integra

Ürün/Kod	Ürün açıklamaları	Fiyat (TL)*
	Etajerli lavabo, 120 cm	
7058BX03-0001	Orta armatür delikli, su taşma delikli	2.036
7058BX03-1474	Çift armatür delikli, su taşma delikli	2.036
	 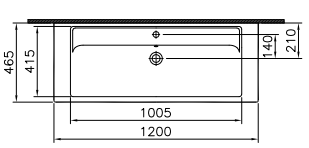 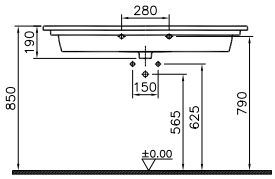	
7038BX03-0001	**Etajerli lavabo, çift hazneli, 120 cm** Çift armatür delikli, su taşma delikli	2.443
	 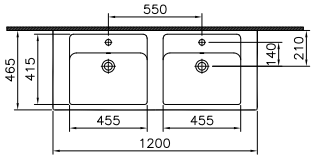 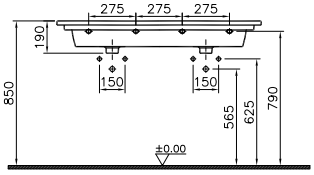	
7069BX03-0001	**Yarım tezgah lavabo, 55 cm** Tek armatür delikli, su taşma delikli	784
	 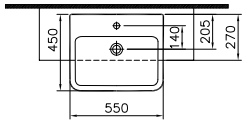 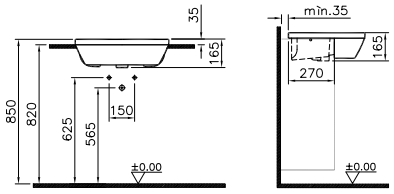	
	Rim-ex duvara tam dayalı takım klozet, 62 cm	
7043LX03-0092	Taharet borusu girişi standart uygulamalı	862
7043LX03-0610	Taharet borusu girişi sıva altı uygulamalı	862
7043LX03-0585	Taharet borusuz, yanlardan deliksiz	862
7043LX03-0096	Taharet borusuz, yanlardan delikli	862
5428LX03-0107	**Rezervuar** Alttan su girişli	281
	 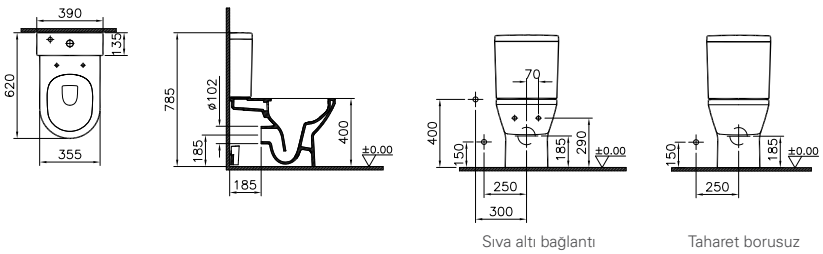 Sıva altı bağlantı Taharet borusuz	

• Integra serisi sadece X03 beyaz renkli olarak üretilmektedir. • 10 yıl garanti sadece seramik sağlık gereçleri için geçerlidir. • Klozet kapakları 2 yıl garanti kapsamındadır.
• Tüm çizimler standart toleranslar dahilindedir. Montaj uygulamalarında kesin ölçü ihtiyacı olursa ürün üzerinden alınan birebir ölçüler kullanılmalıdır.
• Eczacıbaşı Yapı Gereçleri San. ve Tic. A.Ş'nin ürünler ve teknik detaylarında değişiklik yapma hakkı saklıdır.
* Tavsiye edilen azami satış fiyatıdır. Fiyatlara KDV dahil değildir.

Integra

Ürün/Kod	Ürün açıklamaları	Fiyat (TL)*
	Rim-ex arkası açık takım klozet, 62 cm	
7044LX03-0088	Taharet borusu girişi standart uygulamalı	848
7044LX03-0075	Taharet borusuz	848
5428LX03-0107	**Rezervuar** Alttan su girişli	281



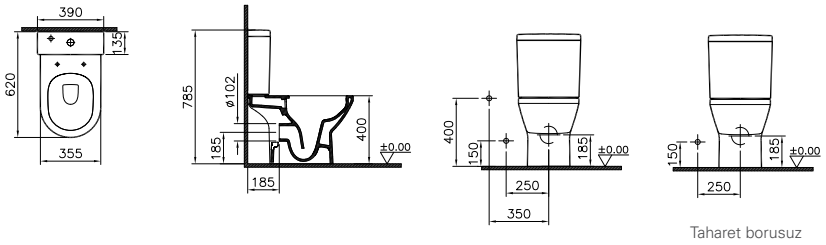

Taharet borusuz

	Rim-ex duvara tam dayalı takım klozet, 62 cm, yüksek Universal çıkışlı	
7093BX03-0092	Taharet borulu, yere tek montaj delikli	949
7093BX03-0610	Taharet borusu girişi sıva altı uygulamalı, yere tek montaj delikli	949
7093BX03-0096	Taharet borusuz, yere tek montaj delikli	949
7093BX03-0399	Taharet borusuz, yere çift montaj delikli	949
	Rezervuar	
5428LX03-0107	Alttan su girişli	281
5428LX03-5712	Alttan girişli, üstten kumandalı, özel iç takım dahil 2,5/4 L ile fonksiyon yapmaktadır.	517



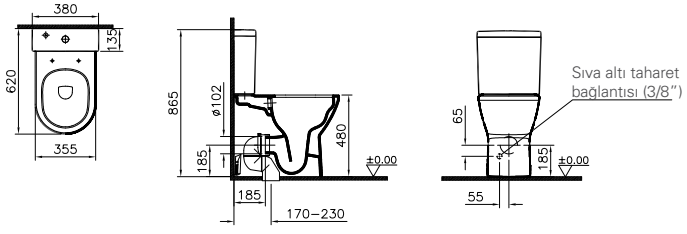

• Integra serisi sadece X03 beyaz renkli olarak üretilmektedir. • 10 yıl garanti sadece seramik sağlık gereçleri için geçerlidir. • Klozet kapakları 2 yıl garanti kapsamındadır.
• Tüm çizimler standart toleranslar dahilindedir. Montaj uygulamalarında kesin ölçü ihtiyacı olursa ürün üzerinden alınan birebir ölçüler kullanılmalıdır.
• Eczacıbaşı Yapı Gereçleri San. ve Tic. A.Ş'nin ürünler ve teknik detaylarında değişiklik yapma hakkı saklıdır.
* Tavsiye edilen azami satış fiyatıdır. Fiyatlara KDV dahil değildir.

Integra

Ürün/Kod	Ürün açıklamaları	Fiyat (TL)*
	Rim-ex arkası açık takım klozet, 62 cm, yüksek Arkadan çıkışlı	
7094BX03-0088	Taharet borulu, yere tek montaj delikli	933
7094BX03-0075	Taharet borusuz, yere tek montaj delikli	933
7094BX03-0087	Taharet borusuz, yere çift montaj delikli	933
	Rezervuar	
5428LX03-0107	Alttan su girişli	281
5428LX03-5712	Alttan girişli, üstten kumandalı, özel iç takım dahil 2,5/4 L ile fonksiyon yapmaktadır.	517



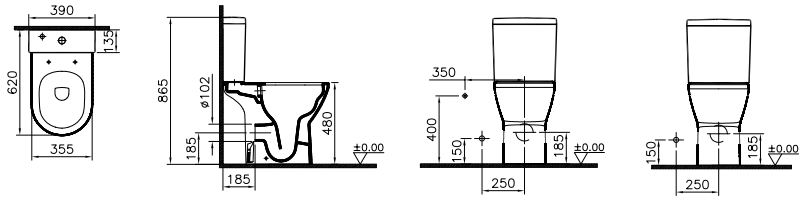

7094BX03-0075

	Rim-ex duvara tam dayalı yerden tek klozet, 54 cm	
7059LX03-0088	Taharet borusu girişi standart uygulamalı	848
7059LX03-0075	Taharet borusuz	848



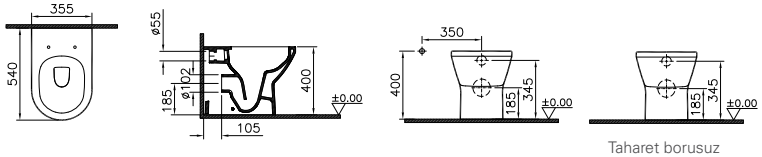

Taharet borusuz

	Rim-ex duvara tam dayalı tek klozet, 54 cm, yüksek Universal çıkışlı	
7099BX03-0088	Taharet borusu girişi sıva altı uygulamalı, yere tek montaj delikli	848
7099BX03-0087	Taharet borusuz, yere çift montaj delikli	848
7099BX03-0075	Taharet borusuz, yere tek montaj delikli	848



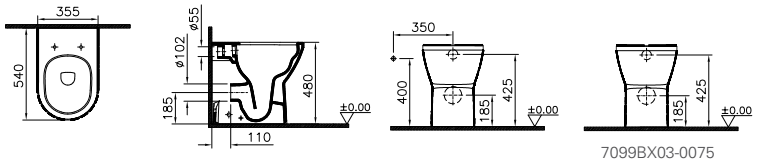

7099BX03-0075

• Integra serisi sadece X03 beyaz renkli olarak üretilmektedir. • 10 yıl garanti sadece seramik sağlık gereçleri için geçerlidir. • Klozet kapakları 2 yıl garanti kapsamındadır.
• Tüm çizimler standart toleranslar dahilindedir. Montaj uygulamalarında kesin ölçü ihtiyacı olursa ürün üzerinden alınan birebir ölçüler kullanılmalıdır.
• Eczacıbaşı Yapı Gereçleri San. ve Tic. A.Ş'nin ürünler ve teknik detaylarında değişiklik yapma hakkı saklıdır.
* Tavsiye edilen azami satış fiyatıdır. Fiyatlara KDV dahil değildir.

Integra

Ürün/Kod	Ürün açıklamaları	Fiyat (TL)*
	Rim-ex asma klozet, kısa, 50 cm	
7040LX03-0090	Taharet borusu girişi sıva altı uygulamalı, montaj deliksiz	1.243
7040LX03-0075	Taharet borusuz, montaj deliksiz	1.243



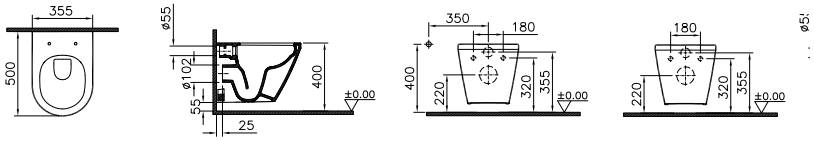

Duvar kalınlığına göre ilave boru gerekebilir.

Taharet borusuz

	Rim-ex asma klozet, 54 cm	
7041LX03-0090	Taharet borusu girişi sıva altı uygulamalı, montaj deliksiz	1.243
7041LX03-0075	Taharet borusuz, montaj deliksiz	1.243



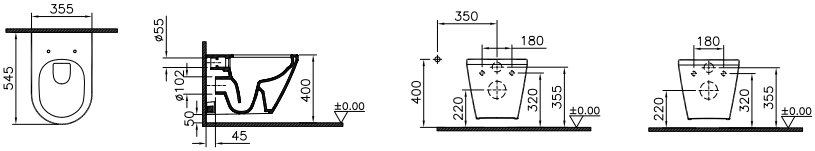

Duvar kalınlığına göre ilave boru gerekebilir.

Taharet borusuz

	Rim-ex asma klozet, 54 cm	
7062LX03-0850	Universal taharet borulu	1.089
7062LX03-0075	Taharet borusuz	1.089



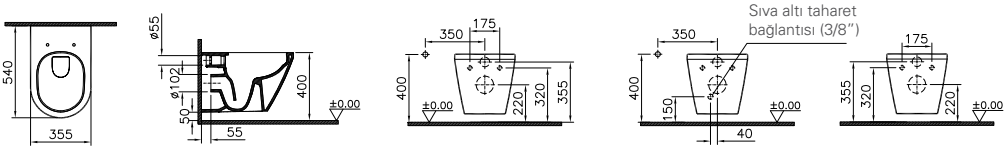

Duvar kalınlığına göre ilave boru gerekebilir.

Sıva altı bağlantı

Taharet borusuz

• Integra serisi sadece X03 beyaz renkli olarak üretilmektedir. • 10 yıl garanti sadece seramik sağlık gereçleri için geçerlidir. • Klozet kapakları 2 yıl garanti kapsamındadır.
• Tüm çizimler standart toleranslar dahilindedir. Montaj uygulamalarında kesin ölçü ihtiyacı olursa ürün üzerinden alınan birebir ölçüler kullanılmalıdır.
• Eczacıbaşı Yapı Gereçleri San. ve Tic. A.Ş'nin ürünler ve teknik detaylarında değişiklik yapma hakkı saklıdır.
* Tavsiye edilen azami satış fiyatıdır. Fiyatlara KDV dahil değildir.

Integra

Ürün/Kod	Ürün açıklamaları	Fiyat (TL)*
	Asma klozet, 54 cm	
7060LX03-0090	Taharet borusu girişi sıva altı uygulamalı, montaj deliksiz	977
7060LX03-0075	Taharet borusuz, montaj deliksiz	977



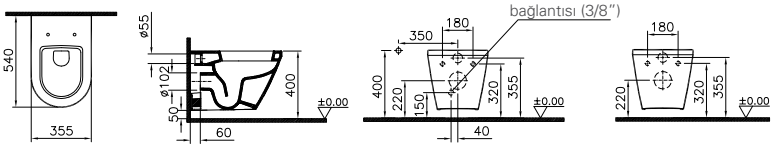

	Asma klozet, 54 cm	
7063LX03-0850	Universal taharet borulu	822
7063LX03-0075	Taharet borusuz	822



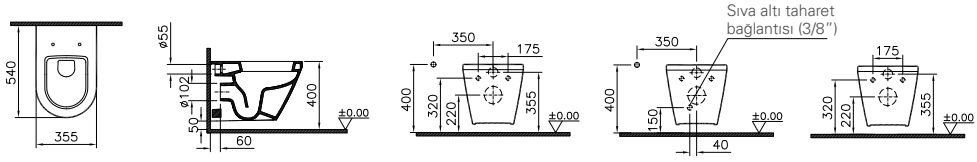

	Asma klozet, hastane tipi, 54 cm	
7064LX03-0850	Universal taharet borulu, dışkı numunesi almak için sığ haznelidir, montaj deliksiz	822
7064LX03-0075	Taharet borusuz, montaj deliksiz	822



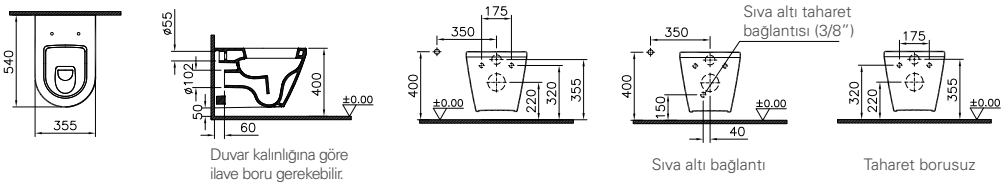

• Integra serisi sadece X03 beyaz renkli olarak üretilmektedir. • 10 yıl garanti sadece seramik sağlık gereçleri için geçerlidir. • Klozet kapakları 2 yıl garanti kapsamındadır.
• Tüm çizimler standart toleranslar dahilindedir. Montaj uygulamalarında kesin ölçü ihtiyacı olursa ürün üzerinden alınan birebir ölçüler kullanılmalıdır.
• Eczacıbaşı Yapı Gereçleri San. ve Tic. A.Ş'nin ürünler ve teknik detaylarında değişiklik yapma hakkı saklıdır.
* Tavsiye edilen azami satış fiyatıdır. Fiyatlara KDV dahil değildir.

VitrA

Integra

Ürün/Kod	Ürün açıklamaları	Fiyat (TL)*
	Rim-ex asma klozet, 70 cm	
7098BX03-0090	Taharet borusu girişi sıva altı uygulamalı, gizli montaj	1.492
7098BX03-0075	Taharet borusuz, gizli montaj	1.492



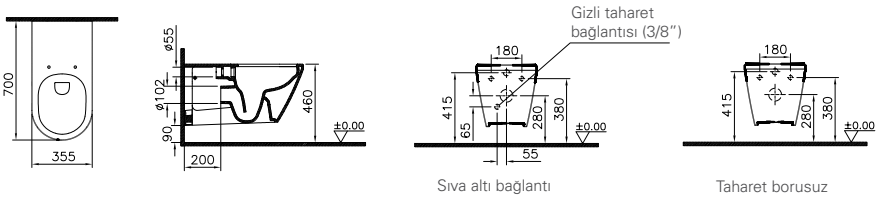

	Duvara tam dayalı yerden bide, 54 cm	
7039LX03-0288	Yanlardan deliksiz	684
7039LX03-0290	Yanlardan delikli	684



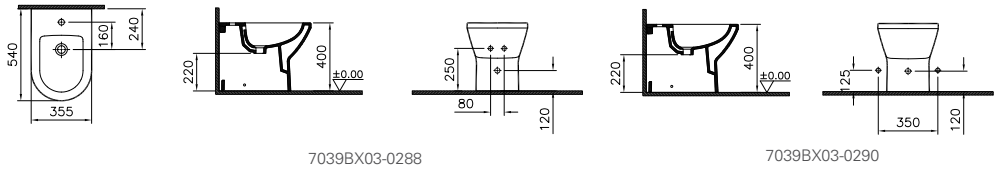

7042LX03-0288	**Asma bide, 54 cm** Yanlardan deliksiz	706



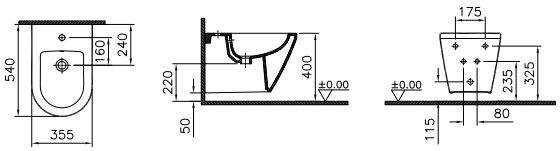

• Integra serisi sadece X03 beyaz renkli olarak üretilmektedir. • 10 yıl garanti sadece seramik sağlık gereçleri için geçerlidir.
• Klozet kapakları 2 yıl garanti kapsamındadır. • XX-XXXR009 kodlu klozet kapakları kolay sök-tak özellikli kapaklardır.
• Tüm çizimler standart toleranslar dahilindedir. Montaj uygulamalarında kesin ölçü ihtiyacı olursa ürün üzerinden alınan birebir ölçüler kullanılmalıdır.
• Eczacıbaşı Yapı Gereçleri San. ve Tic. A.Ş'nin ürünler ve teknik detaylarında değişiklik yapma hakkı saklıdır. * Tavsiye edilen azami satış fiyatıdır. Fiyatlara KDV dahil değildir.

VitrA

Integra

Ürün/Kod	Ürün açıklamaları	Fiyat (TL)*
	Klozet kapağı Duroplast	
108-003-311	Basit metal menteşeli, üstten sıkmalı	239
108-003-001	Metal menteşeli, üstten sıkmalı	265
108-003-009 ◆	Metal menteşeli, üstten sıkmalı, yavaş kapanır	397
108-003-056	Metal menteşeli, üstten sıkmalı, antislip takozlu	457
108-003R009	Metal menteşeli, üstten sıkmalı, yavaş kapanır, kolay çıkabilir	425
108-003R059	Metal menteşeli, üstten sıkmalı, yavaş kapanır, antislip takozlu, kolay çıkabilir	488
108-003-509	Metal menteşeli, üstten sıkmalı, yavaş kapanır, antislip takozlu, tek alt kapak	342
	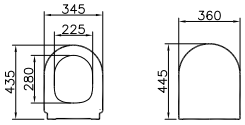	
	Klozet kapağı Duroplast	
131-003-001*	Metal menteşeli, üstten sıkmalı	375
131-003-009*	Metal menteşeli, üstten sıkmalı, yavaş kapanır	523
131-003R009*	Metal menteşeli, üstten sıkmalı, yavaş kapanır, kolay çıkabilir	561
	***1 Temmuz 2020 tarihi itibariyle satış hattına alınacaktır.**	
	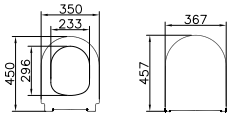	

• Integra serisi sadece X03 beyaz renkli olarak üretilmektedir. • 10 yıl garanti sadece seramik sağlık gereçleri için geçerlidir.
• Klozet kapakları 2 yıl garanti kapsamındadır. • XX-XXXR009 kodlu klozet kapakları kolay sök-tak özellikli kapaklardır.
• Tüm çizimler standart toleranslar dahilindedir. Montaj uygulamalarında kesin ölçü ihtiyacı olursa ürün üzerinden alınan birebir ölçüler kullanılmalıdır.
• Eczacıbaşı Yapı Gereçleri San. ve Tic. A.Ş'nin ürünler ve teknik detaylarında değişiklik yapma hakkı saklıdır. * Tavsiye edilen azami satış fiyatıdır. Fiyatlara KDV dahil değildir.

VitrA

S50

Ürün/Kod	Ürün açıklamaları	Fiyat (TL)*
5300LXXX-0001*◆	Lavabo, 45 cm Orta armatür delikli, su taşma delikli	243
5315LXXX-0156◆	Küçük yarım ayak	149
6936LXXX-7035	Kolon ayak	208
	***1 Nisan 2020 tarihi itibariyle satış hattından kaldırılacaktır.**	



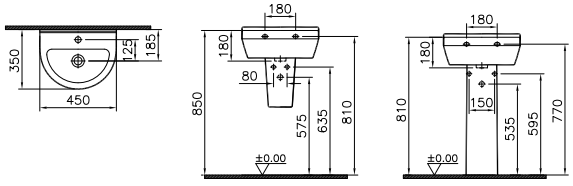

5313LXXX-0001*◆	Lavabo, 50 cm Orta armatür delikli, su taşma delikli	285
5315LXXX-0156◆	Küçük yarım ayak	149
6936LXXX-7035	Kolon ayak	208
	***1 Nisan 2020 tarihi itibariyle satış hattından kaldırılacaktır.**	



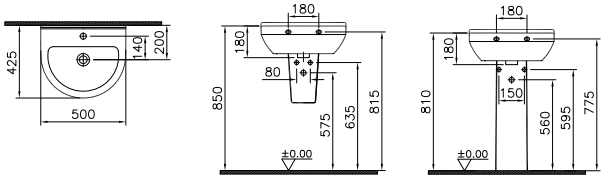

5301LXXX-0001*◆	Lavabo, 55 cm Orta armatür delikli, su taşma delikli	310
5316LXXX-0156◆	Yarım ayak	161
6936LXXX-7035	Kolon ayak	208
	***1 Nisan 2020 tarihi itibariyle satış hattından kaldırılacaktır.**	



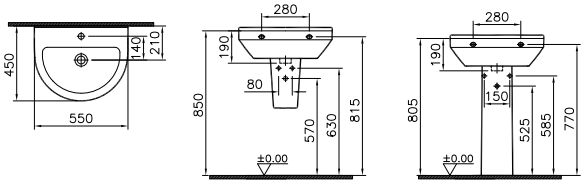

• Ürün renkleri için sayfa 263'teki Renk Tablosu'na bakınız. • 10 yıl garanti sadece seramik sağlık gereçleri için geçerlidir.
• Tüm çizimler standart toleranslar dahilindedir. Montaj uygulamalarında kesin ölçü ihtiyacı olursa ürün üzerinden alınan birebir ölçüler kullanılmalıdır.
• Eczacıbaşı Yapı Gereçleri San. ve Tic. A.Ş'nin ürünler ve teknik detaylarında değişiklik yapma hakkı saklıdır.
* Tavsiye edilen azami satış fiyatıdır. Fiyatlara KDV dahil değildir.

VitrA

S50

Ürün/Kod	Ürün açıklamaları	Fiyat (TL)*
5302LXXX-0001* YERLİ ÜRETİM	Lavabo, 60 cm Orta armatür delikli, su taşma delikli	342
5316LXXX-0156◆ YERLİ ÜRETİM	Yarım ayak	161
6936LXXX-7035 YERLİ ÜRETİM	Kolon ayak	208
	***1 Nisan 2020 tarihi itibariyle satış hattından kaldırılacaktır.**	
	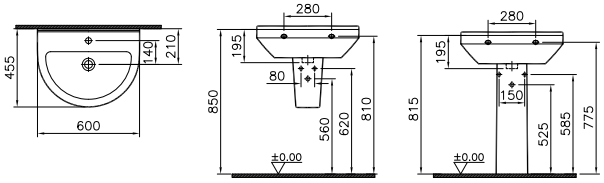	
5308LXXX-0001* YERLİ ÜRETİM	Lavabo, 45 cm Orta armatür delikli, su taşma delikli	370
5315LXXX-0156◆ YERLİ ÜRETİM	Küçük yarım ayak	149
6936LXXX-7035 YERLİ ÜRETİM	Kolon ayak	208
	***1 Nisan 2020 tarihi itibariyle satış hattından kaldırılacaktır.**	
	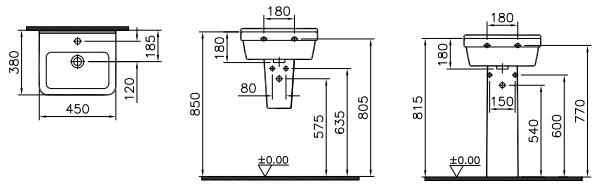	
5460LXXX-0001* YERLİ ÜRETİM	Lavabo, 50 cm Orta armatür delikli, su taşma delikli	410
5315LXXX-0156◆ YERLİ ÜRETİM	Küçük yarım ayak	149
6936LXXX-7035 YERLİ ÜRETİM	Kolon ayak	208
	***1 Nisan 2020 tarihi itibariyle satış hattından kaldırılacaktır.**	
	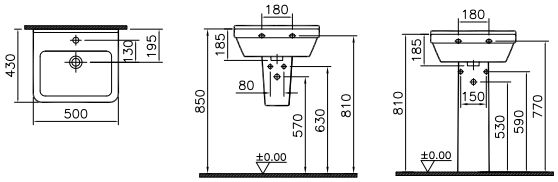	

• Ürün renkleri için sayfa 263'teki Renk Tablosu'na bakınız. • 10 yıl garanti sadece seramik sağlık gereçleri için geçerlidir.
• Tüm çizimler standart toleranslar dahilindedir. Montaj uygulamalarında kesin ölçü ihtiyacı olursa ürün üzerinden alınan birebir ölçüler kullanılmalıdır.
• Eczacıbaşı Yapı Gereçleri San. ve Tic. A.Ş'nin ürünler ve teknik detaylarında değişiklik yapma hakkı saklıdır.
* Tavsiye edilen azami satış fiyatıdır. Fiyatlara KDV dahil değildir.

VitrA

S50

Ürün/Kod	Ürün açıklamaları	Fiyat (TL)*
5309LXXX-0001* YERLİ ÜRETİM	Lavabo, 55 cm Orta armatür delikli, su taşma delikli	451
5316LXXX-0156◆ YERLİ ÜRETİM	Yarım ayak	161
6936LXXX-7035 YERLİ ÜRETİM	Kolon ayak	208
	***1 Nisan 2020 tarihi itibariyle satış hattından kaldırılacaktır.** 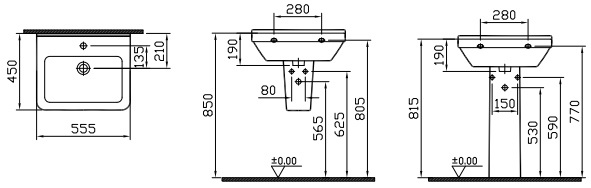	
5310LXXX-0001* YERLİ ÜRETİM	Lavabo, 60 cm Orta armatür delikli, su taşma delikli	492
5316LXXX-0156◆ YERLİ ÜRETİM	Yarım ayak	161
6936LXXX-7035 YERLİ ÜRETİM	Kolon ayak	208
	***1 Nisan 2020 tarihi itibariyle satış hattından kaldırılacaktır.** 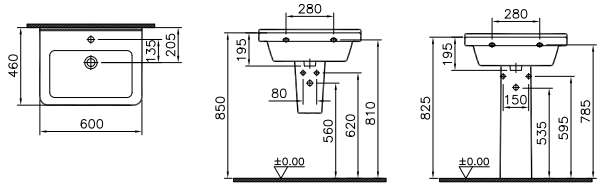	
5310BXXX-0861* YERLİ ÜRETİM	Lavabo, 60 cm Orta armatür delikli, su taşma delikli, Tezgah üstü kullanım	541
	***1 Nisan 2020 tarihi itibariyle satış hattından kaldırılacaktır.** 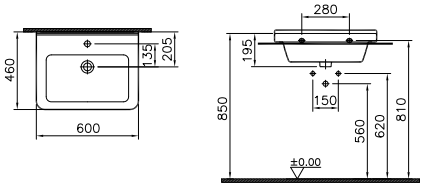	
5310BXXX-0973* YERLİ ÜRETİM	Lavabo, 60 cm Orta armatür delikli, su taşma delikli Çanak lavabo	541
	***1 Nisan 2020 tarihi itibariyle satış hattından kaldırılacaktır.** 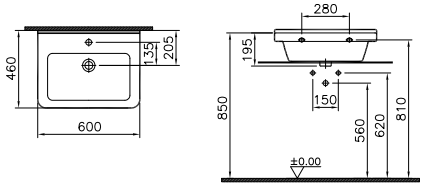	

• Ürün renkleri için sayfa 263'teki Renk Tablosu'na bakınız. • 10 yıl garanti sadece seramik sağlık gereçleri için geçerlidir.
• Tüm çizimler standart toleranslar dahilindedir. Montaj uygulamalarında kesin ölçü ihtiyacı olursa ürün üzerinden alınan birebir ölçüler kullanılmalıdır.
• Eczacıbaşı Yapı Gereçleri San. ve Tic. A.Ş'nin ürünler ve teknik detaylarında değişiklik yapma hakkı saklıdır.
* Tavsiye edilen azami satış fiyatıdır. Fiyatlara KDV dahil değildir.

VitrA

S50

Ürün/Kod	Ürün açıklamaları	Fiyat (TL)*
5598BXXX-0001* YERLİ ÜRETİM	Yarım tezgah lavabo, 55 cm Orta armatür delikli, su taşma delikli	713
	***1 Nisan 2020 tarihi itibariyle satış hattından kaldırılacaktır.**	
	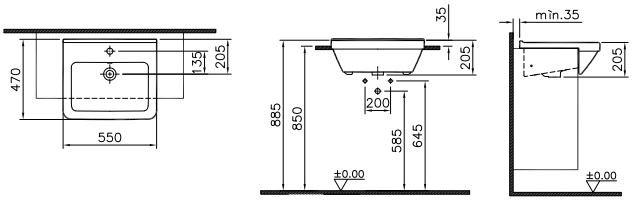	
5307BXXX-0001 YERLİ ÜRETİM	Yarım tezgah lavabo, 55 cm Orta armatür delikli, su taşma delikli	681
	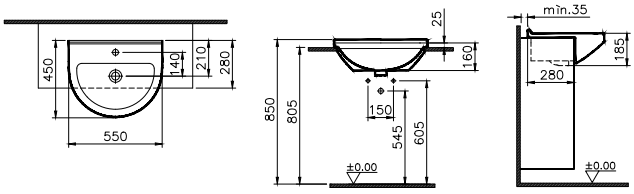	
5339BXXX-0012◆ YERLİ ÜRETİM	Tezgah altı lavabo, 48 cm Armatür deliksiz, su taşma delikli	400
	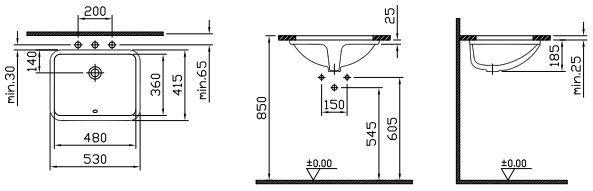	
5407BXXX-0001 YERLİ ÜRETİM	Etajerli lavabo, 60 cm Orta armatür delikli, su taşma delikli	926
	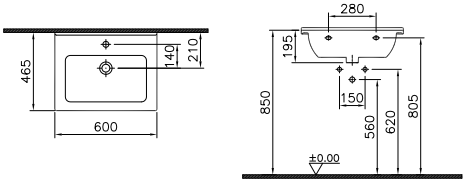	
5408BXXX-0001◆ YERLİ ÜRETİM	Etajerli lavabo, 80 cm Orta armatür delikli, su taşma delikli	1.233
	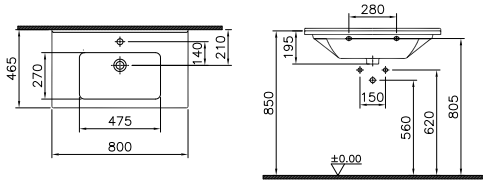	

• Ürün renkleri için sayfa 263'teki Renk Tablosu'na bakınız. • 10 yıl garanti sadece seramik sağlık gereçleri için geçerlidir.
• Tüm çizimler standart toleranslar dahilindedir. Montaj uygulamalarında kesin ölçü ihtiyacı olursa ürün üzerinden alınan birebir ölçüler kullanılmalıdır.
• Eczacıbaşı Yapı Gereçleri San. ve Tic. A.Ş'nin ürünler ve teknik detaylarında değişiklik yapma hakkı saklıdır.
* Tavsiye edilen azami satış fiyatıdır. Fiyatlara KDV dahil değildir.

VitrA

S50

Ürün/Kod	Ürün açıklamaları	Fiyat (TL)*
5479BXXX-0001◆ YERLİ ÜRETİM	**Etajerli lavabo, 100 cm** Orta armatür delikli, su taşma delikli	1.542
	 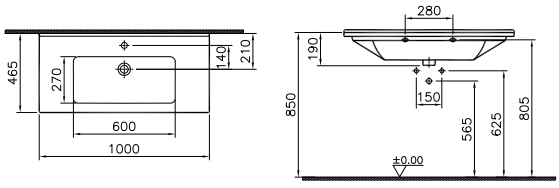	
5480BXXX-0001◆ YERLİ ÜRETİM	**Etajerli lavabo, 120 cm** Orta armatür delikli, su taşma delikli	1.850
	 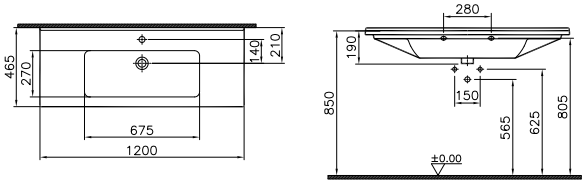	
YERLİ ÜRETİM	**Rim-ex duvara tam dayalı takım klozet, 65 cm** Universal çıkışlı	
5746LXXX-0092 ◆	Taharet borusu girişi standart uygulamalı	806
5746LXXX-0610	Taharet borusu girişi sıva altı uygulamalı	806
5746LXXX-0585	Taharet borusuz, yanlardan deliksiz	806
5746LXXX-0096	Taharet borusuz, yanlardan delikli	806
YERLİ ÜRETİM	**Rezervuar**	
*5422LXXX-0107 ◆	Alttan su girişli	333
5422LXXX-5712	Alttan girişli, üstten kumandalı, özel iç takım dahil	571
	 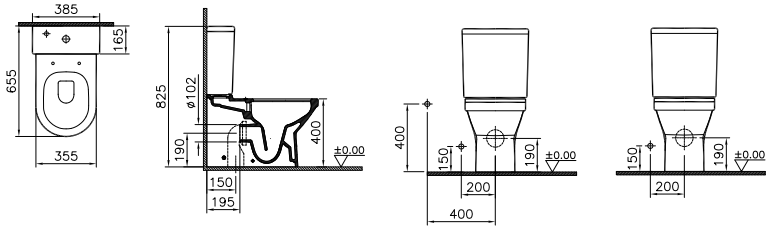	

• Ürün renkleri için sayfa 263'teki Renk Tablosu'na bakınız. • 10 yıl garanti sadece seramik sağlık gereçleri için geçerlidir. • Klozet kapakları 2 yıl garanti kapsamındadır.
• Tüm çizimler standart toleranslar dahilindedir. Montaj uygulamalarında kesin ölçü ihtiyacı olursa ürün üzerinden alınan birebir ölçüler kullanılmalıdır.
• Eczacıbaşı Yapı Gereçleri San. ve Tic. A.Ş'nin ürünler ve teknik detaylarında değişiklik yapma hakkı saklıdır. * Tavsiye edilen azami satış fiyatıdır. Fiyatlara KDV dahil değildir.

* Mağaza SSKU kodu 5422BX03-0107 olacaktır.

VitrA

S50

Ürün/Kod	Ürün açıklamaları	Fiyat (TL)*
	Rim-ex arkası açık takım klozet, 65 cm Universal çıkışlı	
5745LXXX-0088	Taharet borulu	791
5745LXXX-0075	Taharet borusuz	791
	Rezervuar	
*5422LXXX-0107 ◆	Alttan su girişli	333
5422LXXX-5712	Alttan girişli, üstten kumandalı, özel iç takım dahil	571



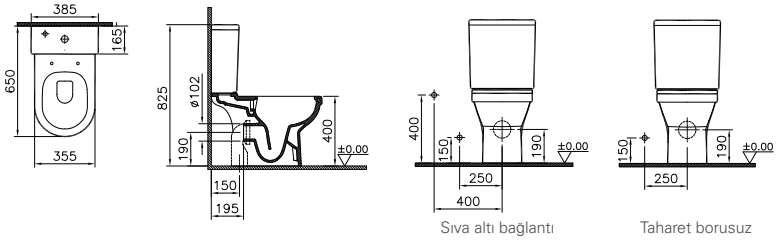

	Duvara tam dayalı takım klozet, 65 cm Universal çıkışlı	
5332LXXX-0092	Taharet borusu girişi standart uygulamalı,yanlardan çift delikli	638
5332LXXX-0610	Taharet borusu girişi sıva altı uygulamalı	638
	Rezervuar	
*5422LXXX-0107 ◆	Alttan su girişli	333
5422LXXX-5712	Alttan girişli, üstten kumandalı, özel iç takım dahil 2,5/4 L ile fonksiyon yapmaktadır.	571



2,5/4 L

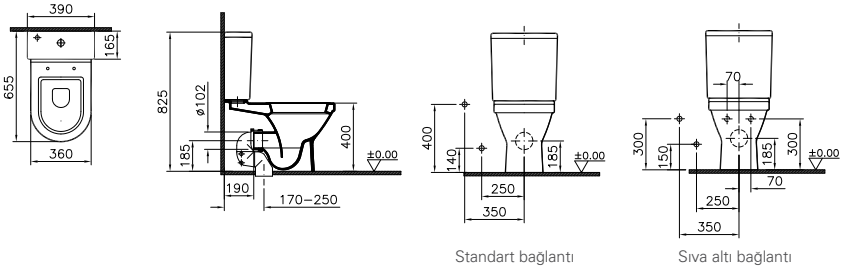

• Ürün renkleri için sayfa 263'teki Renk Tablosu'na bakınız. • 10 yıl garanti sadece seramik sağlık gereçleri için geçerlidir. • Klozet kapakları 2 yıl garanti kapsamındadır.
• Tüm çizimler standart toleranslar dahilindedir. Montaj uygulamalarında kesin ölçü ihtiyacı olursa ürün üzerinden alınan birebir ölçüler kullanılmalıdır.
• Eczacıbaşı Yapı Gereçleri San. ve Tic. A.Ş'nin ürünler ve teknik detaylarında değişiklik yapma hakkı saklıdır. * Tavsiye edilen azami satış fiyatıdır. Fiyatlara KDV dahil değildir.

* Mağaza SSKU kodu 5422BX03-0107 olacaktır.

VitrA

S50

Ürün/Kod	Ürün açıklamaları	Fiyat (TL)*
	Arkası açık takım klozet, 65 cm Universal çıkışlı	
5321LXXX-0088	Taharet borusu girişi standart uygulamalı	608
5321LXXX-0075	Taharet borusuz	608
	Rezervuar	
*5422LXXX-0107 ◆	Alttan su girişli	333
5422LXXX-5712	Alttan girişli, üstten kumandalı, özel iç takım dahil 2,5/4 L ile fonksiyon yapmaktadır.	571



2,5/4 L

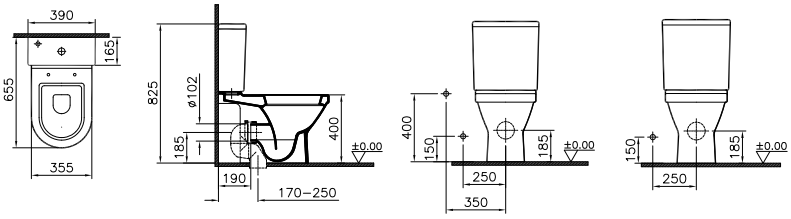

Taharet borusuz

5421LXXX-0088◆	**Arkası açık takım Klozet, 65 cm, yüksek** Universal çıkışlı Taharet borusu girişi standart uygulamalı	866
	Rezervuar	
*5422LXXX-0107 ◆	Alttan su girişli	333
5422LXXX-5712	Alttan girişli, üstten kumandalı, özel iç takım dahil 2,5/4 L ile fonksiyon yapmaktadır.	571



2,5/4 L

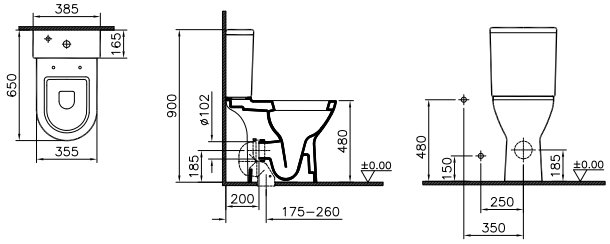

• Ürün renkleri için sayfa 263'teki Renk Tablosu'na bakınız. • 10 yıl garanti sadece seramik sağlık gereçleri için geçerlidir. • Klozet kapakları 2 yıl garanti kapsamındadır.
• Tüm çizimler standart toleranslar dahilindedir. Montaj uygulamalarında kesin ölçü ihtiyacı olursa ürün üzerinden alınan birebir ölçüler kullanılmalıdır.
• Eczacıbaşı Yapı Gereçleri San. ve Tic. A.Ş'nin ürünler ve teknik detaylarında değişiklik yapma hakkı saklıdır. * Tavsiye edilen azami satış fiyatıdır. Fiyatlara KDV dahil değildir.

* Mağaza SSKU kodu 5422BX03-0107 olacaktır.

VitrA

S50

Ürün/Kod	Ürün açıklamaları	Fiyat (TL)*
	Duvara tam dayalı yerden tek klozet, 54 cm Arkadan çıkışlı	
5323LXXX-0088	Taharet borusu girişi standart uygulamalı	792
5323LXXX-0090	Taharet borusu girişi sıva altı uygulamalı	792
5323LXXX-0075	Taharet borusuz	792



2,5/4 L

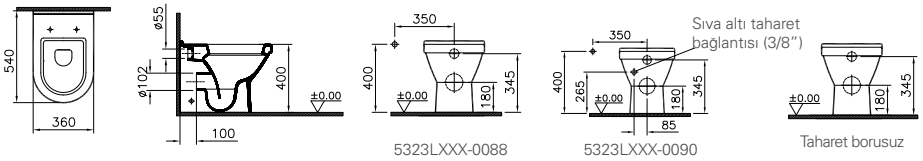

5323LXXX-0088 | 5323LXXX-0090 | Taharet borusuz

	Duvara tam dayalı yerden tek klozet, 54 cm, yüksek Arkadan çıkışlı	
5369LXXX-0088*	Taharet borusu girişi standart uygulamalı	854
5369LXXX-0090*	Taharet borusu girişi sıva altı uygulamalı	854
5369LXXX-0075*	Taharet borusuz	854

***1 Nisan 2020 tarihi itibariyle satış hattından kaldırılacaktır.**



2,5/4 L

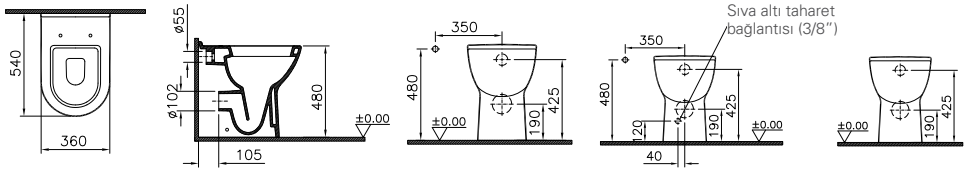

Standart bağlantı | Sıva altı bağlantı | 5369L003-0075

	Rim-ex asma klozet, montaj deliksiz, 54 cm	
5956LX03-0559 ◆	Taharet borusu girişi sıva altı uygulamalı	1.162
5956LX03-0101	Taharet borusuz	1.162
5956BX03-1684 YENİ	Entegre taharet musluklu	1.312
5956BX03-7211 YENİ	Entegre taharet musluklu, termostatik	1.412



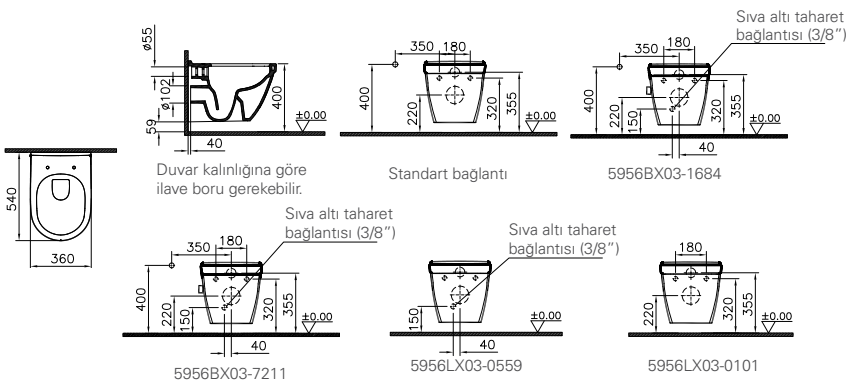

• Ürün renkleri için sayfa 263'teki Renk Tablosu'na bakınız. • 10 yıl garanti sadece seramik sağlık gereçleri için geçerlidir. • Klozet kapakları 2 yıl garanti kapsamındadır.
• Tüm çizimler standart toleranslar dahilindedir. Montaj uygulamalarında kesin ölçü ihtiyacı olursa ürün üzerinden alınan birebir ölçüler kullanılmalıdır.
• Eczacıbaşı Yapı Gereçleri San. ve Tic. A.Ş'nin ürünler ve teknik detaylarında değişiklik yapma hakkı saklıdır.
* Tavsiye edilen azami satış fiyatıdır. Fiyatlara KDV dahil değildir.

VitrA

S50

Ürün/Kod	Ürün açıklamaları	Fiyat (TL)*
	Rim-ex asma klozet, 52 cm	
7740LXXX-0850	Universal taharet borulu	1.017
7740LXXX-0075	Taharet borusuz	1.017



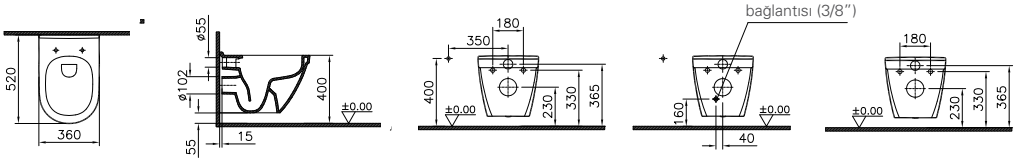

	Asma klozet, montaj deliksiz, 54 cm	
5955LXXX-0559 ◆	Taharet borusu girişi sıva altı uygulamalı	913
5955LXXX-0101	Taharet borusuz	913



2,5/4 L

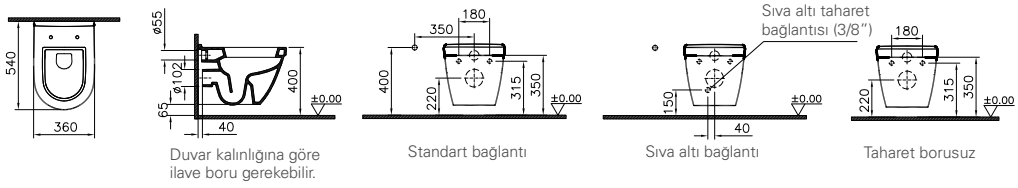

	Asma klozet, 54 cm	
5618LXXX-0850	Universal taharet borulu	769
5618LXXX-0075	Taharet borusuz	769



2,5/4 L

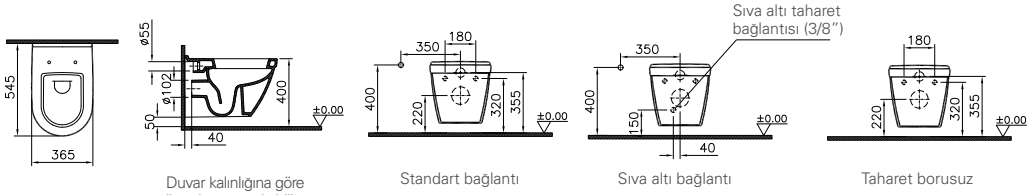

5318 yerine devreye alınmıştır.

• Ürün renkleri için sayfa 263'teki Renk Tablosu'na bakınız. • 10 yıl garanti sadece seramik sağlık gereçleri için geçerlidir. • Klozet kapakları 2 yıl garanti kapsamındadır.
• Tüm çizimler standart toleranslar dahilindedir. Montaj uygulamalarında kesin ölçü ihtiyacı olursa ürün üzerinden alınan birebir ölçüler kullanılmalıdır.
• Eczacıbaşı Yapı Gereçleri San. ve Tic. A.Ş'nin ürünler ve teknik detaylarında değişiklik yapma hakkı saklıdır.
* Tavsiye edilen azami satış fiyatıdır. Fiyatlara KDV dahil değildir.

VitrA

S50

Ürün/Kod	Ürün açıklamaları	Fiyat (TL)*
	Duvara tam dayalı yerden bide, 54 cm	
5325LXXX-0288	Yanlardan deliksiz, tek armatür delikli	622
5325LXXX-0290	Yanlardan delikli, tek armatür delikli	622



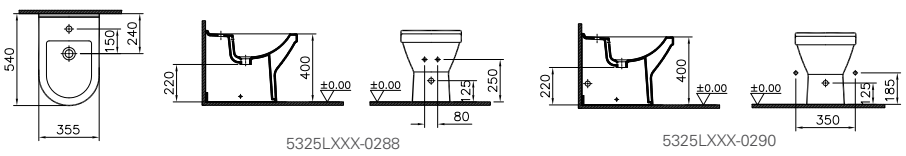

5305LXXX-0068*	**Arkası açık yerden bide, 52 cm** Yanlardan deliksiz, tek armatür delikli	528

***1 Nisan 2020 tarihi itibariyle satış hattından kaldırılacaktır.**



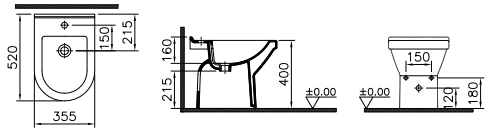

	Asma bide, 52 cm	
5324LXXX-0288	Yanlardan deliksiz, tek armatür delikli	642
5324LXXX-0290	Yanlardan delikli, tek armatür delikli	642

Tuğla duvarlar için 424032 veya alçıpan duvarlar için 780-5820 bide taşıyıcı aparatı sipariş edilmelidir.



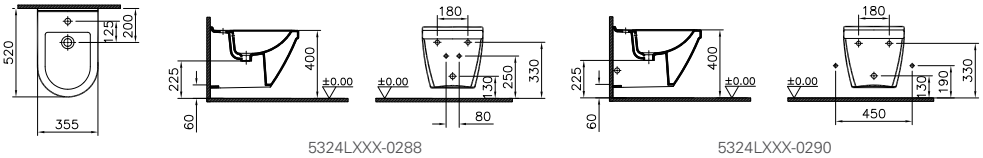

• Ürün renkleri için sayfa 263'teki Renk Tablosu'na bakınız. • 10 yıl garanti sadece seramik sağlık gereçleri için geçerlidir. • Klozet kapakları 2 yıl garanti kapsamındadır.
• Tüm çizimler standart toleranslar dahilindedir. Montaj uygulamalarında kesin ölçü ihtiyacı olursa ürün üzerinden alınan birebir ölçüler kullanılmalıdır.
• Eczacıbaşı Yapı Gereçleri San. ve Tic. A.Ş'nin ürünler ve teknik detaylarında değişiklik yapma hakkı saklıdır.
* Tavsiye edilen azami satış fiyatıdır. Fiyatlara KDV dahil değildir.

VitrA

S50 Kompakt

Ürün/Kod	Ürün açıklamaları	Fiyat (TL)*
5306LXXX-0999 YERLİ ÜRETİM	Köşe lavabo, 40 cm Orta armatür delikli, su taşma delikli	455
6936LXXX-7035 YERLİ ÜRETİM	Kolon ayak	208



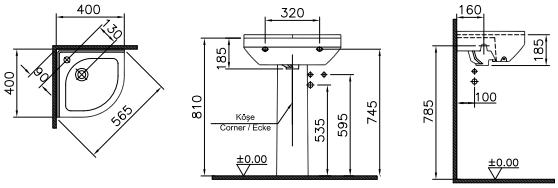

5345BXXX-0001 YERLİ ÜRETİM	Sağdan lavabo, 45 cm, dar Sağdan armatür delikli, su taşma delikli	894



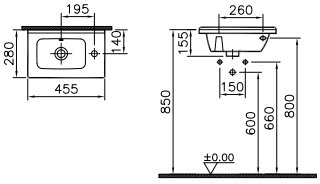

5346BXXX-0001 YERLİ ÜRETİM	Sağdan lavabo, 50 cm, dar Sağdan armatür delikli, su taşma delikli	1.001



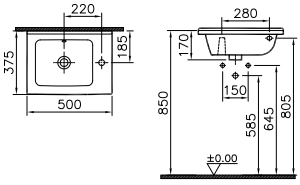

5340BXXX-0029 YERLİ ÜRETİM	Yarım tezgah lavabo, 55 cm, dar Sağdan tek armatür delikli, su taşma delikli	589



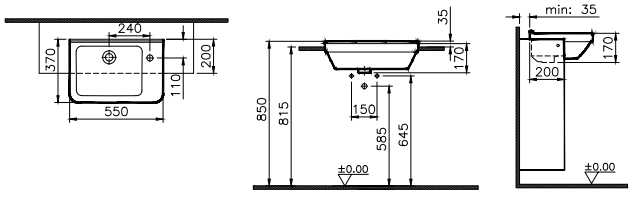

• Ürün renkleri için sayfa 263'teki Renk Tablosu'na bakınız. • 10 yıl garanti sadece seramik sağlık gereçleri için geçerlidir.
• Tüm çizimler standart toleranslar dahilindedir. Montaj uygulamalarında kesin ölçü ihtiyacı olursa ürün üzerinden alınan birebir ölçüler kullanılmalıdır.
• Eczacıbaşı Yapı Gereçleri San. ve Tic. A.Ş'nin ürünler ve teknik detaylarında değişiklik yapma hakkı saklıdır.
* Tavsiye edilen azami satış fiyatıdır. Fiyatlara KDV dahil değildir.

VitrA

S50 Kompakt

Ürün/Kod	Ürün açıklamaları	Fiyat (TL)*
	Yarım tezgah lavabo, 55 cm, dar	
5597BXXX-0028	Soldan tek armatür delikli, su taşma delikli	465
5597BXXX-0029	Sağdan tek armatür delikli, su taşma delikli	465
	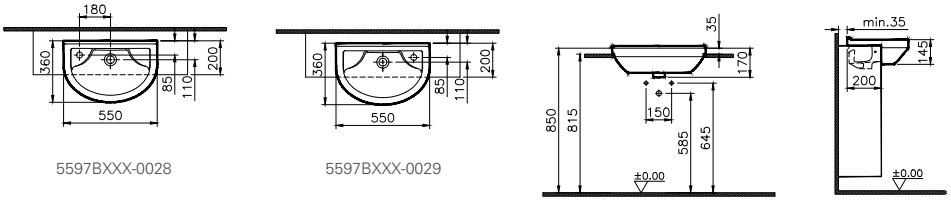	
	Duvara tam dayalı takım klozet, 60 cm Universal çıkışlı	
5427LXXX-0092	Taharet borusu girişi standart uygulamalı, yanlardan çift delikli	532
5427LXXX-0610	Taharet borusu girişi sıva altı uygulamalı	532
	Rezervuar	
5428LXXX-0107	Alttan su girişli	281
5428LXXX-5712	Alttan girişli, üstten kumandalı, özel iç takım dahil 2,5/4 L ile fonksiyon yapmaktadır.	517
	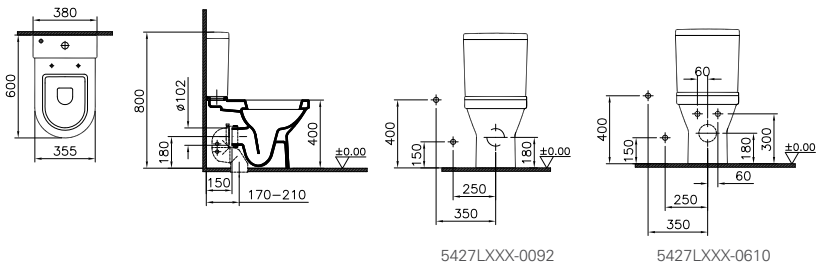	
5424LXXX-0088	**Arkası açık takım klozet, 60 cm** Universal çıkışlı Taharet borusu girişi standart uygulamalı	562
	Rezervuar	
5428LXXX-0107	Alttan su girişli	281
5428LXXX-5712	Alttan girişli, üstten kumandalı, özel iç takım dahil 2,5/4 L ile fonksiyon yapmaktadır.	517
	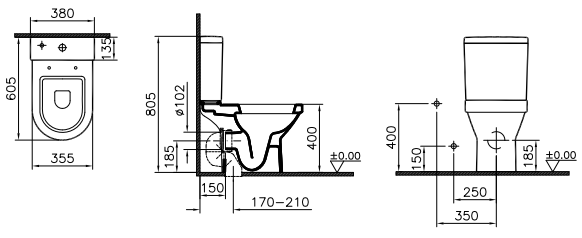	

• Ürün renkleri için sayfa 263'teki Renk Tablosu'na bakınız. • 10 yıl garanti sadece seramik sağlık gereçleri için geçerlidir. • Klozet kapakları 2 yıl garanti kapsamındadır.
• Tüm çizimler standart toleranslar dahilindedir. Montaj uygulamalarında kesin ölçü ihtiyacı olursa ürün üzerinden alınan birebir ölçüler kullanılmalıdır.
• Eczacıbaşı Yapı Gereçleri San. ve Tic. A.Ş'nin ürünler ve teknik detaylarında değişiklik yapma hakkı saklıdır.
* Tavsiye edilen azami satış fiyatıdır. Fiyatlara KDV dahil değildir.

VitrA

S50 Kompakt

Ürün/Kod	Ürün açıklamaları	Fiyat (TL)*
	Asma klozet, 48 cm, kısa	
5320LXXX-0850	Universal taharet borulu	769
5320LXXX-0075	Taharet borusuz	769



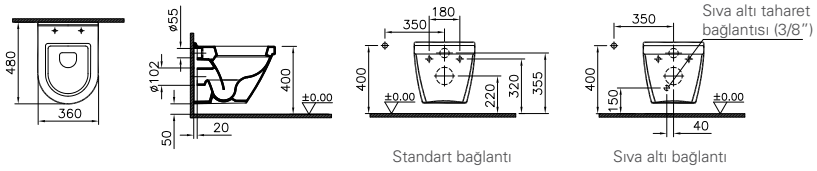

48-003-001 ◆	**Klozet kapağı** Duroplast, basit metal menteşeli, üstten sıkmalı	239
	5424, 5427 ve 5320 hariç tüm S50 klozetlerle uyumludur.	



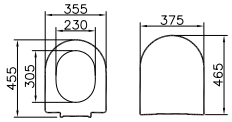

	Klozet kapağı Duroplast	
72-0XX-311	Basit metal menteşeli, üstten sıkmalı	239
72-0XX-301	Metal menteşeli, üstten sıkmalı	265
72-0XX-309 ◆	Metal menteşeli, üstten sıkmalı, yavaş kapanır	397
72-0XXR309	Metal menteşeli, üstten sıkmalı, yavaş kapanır, kolay çıkabilir	425
72-0XX-509	Metal menteşeli, üstten sıkmalı, yavaş kapanır, tek alt kapak	298



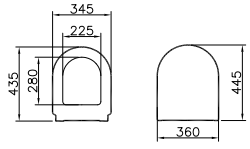

• Ürün renkleri için sayfa 263'teki Renk Tablosu'na bakınız. • 10 yıl garanti sadece seramik sağlık gereçleri için geçerlidir.
• Klozet kapakları 2 yıl garanti kapsamındadır. • XX-XXXR009 kodlu klozet kapakları kolay sök-tak özellikli kapaklardır.
• Tüm çizimler standart toleranslar dahilindedir. Montaj uygulamalarında kesin ölçü ihtiyacı olursa ürün üzerinden alınan birebir ölçüler kullanılmalıdır.
• Eczacıbaşı Yapı Gereçleri San. ve Tic. A.Ş'nin ürünler ve teknik detaylarında değişiklik yapma hakkı saklıdır. * Tavsiye edilen azami satış fiyatıdır. Fiyatlara KDV dahil değildir.

S50 Kompakt

Ürün/Kod	Ürün açıklamaları	Fiyat (TL)*
	Klozet kapağı Duroplast	
108-003-311	Basit metal menteşeli, üstten sıkmalı	239
108-003-001	Metal menteşeli, üstten sıkmalı	265
108-003-009 ◆	Metal menteşeli, üstten sıkmalı, yavaş kapanır	397
108-003-056	Metal menteşeli, üstten sıkmalı, antislip takozlu	457
108-003-509	Metal menteşeli, üstten sıkmalı, yavaş kapanır, antislip takozlu, tek alt kapak	342
108-003R009	Metal menteşeli, üstten sıkmalı, yavaş kapanır, kolay çıkabilir	425
108-003R059	Metal menteşeli, üstten sıkmalı, yavaş kapanır, antislip takozlu, kolay çıkabilir	488
	Tüm S50 serisi ile uyumludur. 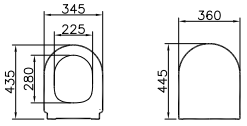	

• Ürün renkleri için sayfa 263'teki Renk Tablosu'na bakınız. • 10 yıl garanti sadece seramik sağlık gereçleri için geçerlidir. • Klozet kapakları 2 yıl garanti kapsamındadır.
• Tüm çizimler standart toleranslar dahilindedir. Montaj uygulamalarında kesin ölçü ihtiyacı olursa ürün üzerinden alınan birebir ölçüler kullanılmalıdır.
• Eczacıbaşı Yapı Gereçleri San. ve Tic. A.Ş'nin ürünler ve teknik detaylarında değişiklik yapma hakkı saklıdır.
* Tavsiye edilen azami satış fiyatıdır. Fiyatlara KDV dahil değildir.

Zentrum

Ürün/Kod	Ürün açıklamaları	Fiyat (TL)*
5631LX03-0001*	Lavabo, 45 cm Orta armatür delikli, su taşma delikli	230
5280LX03-7201	Küçük yarım ayak	149
6408L003-0156	Kolon ayak	192
	***5631 lavabo 1 Nisan 2020 tarihi itibariyle satış hattından kaldırılacaktır.**	
	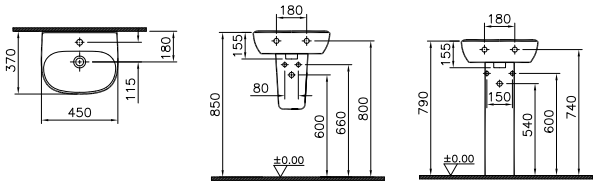	
7278L003-0001 YENİ	Lavabo, 45 cm Orta armatür delikli, su taşma delikli	230
7291L003-7200 YENİ	Küçük yarım ayak	149
	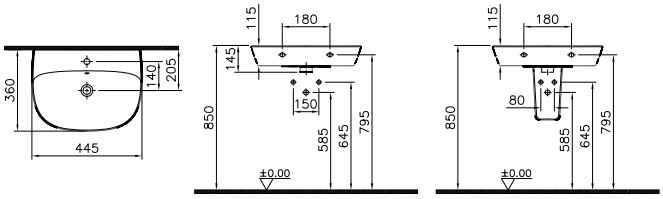	
5632LX03-0001*	Lavabo, 55 cm Orta armatür delikli, su taşma delikli	297
5281LX03-7201	Yarım ayak	149
6408LX03-0156	Kolon ayak	192
	***5632 lavabo 1 Nisan 2020 tarihi itibariyle satış hattından kaldırılacaktır.**	
	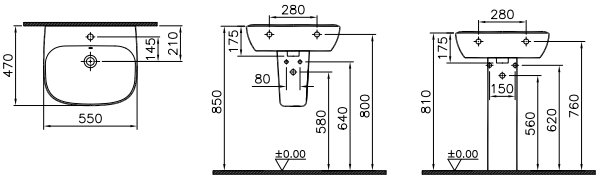	

• Ürün renkleri için sayfa 263'teki Renk Tablosu'na bakınız. • 10 yıl garanti sadece seramik sağlık gereçleri için geçerlidir.
• Tüm çizimler standart toleranslar dahilindedir. Montaj uygulamalarında kesin ölçü ihtiyacı olursa ürün üzerinden alınan birebir ölçüler kullanılmalıdır.
• Eczacıbaşı Yapı Gereçleri San. ve Tic. A.Ş'nin ürünler ve teknik detaylarında değişiklik yapma hakkı saklıdır.
* Tavsiye edilen azami satış fiyatıdır. Fiyatlara KDV dahil değildir.

VitrA

Zentrum

Ürün/Kod	Ürün açıklamaları	Fiyat (TL)*
7277L003-0001 YENİ	Lavabo, 55 cm Orta armatür delikli, su taşma delikli	297
7292L003-7200 YENİ	Yarım ayak	149
6408LX03-0156	Kolon ayak	191



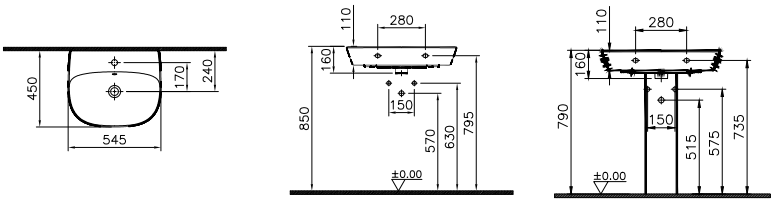

5633LX03-0001*	Lavabo, 60 cm Orta armatür delikli, su taşma delikli	325
5281LX03-7201	Yarım ayak	149
6408LX03-0156	Kolon ayak	191

***5633 lavabo 1 Nisan 2020 tarihi itibariyle satış hattından kaldırılacaktır.**



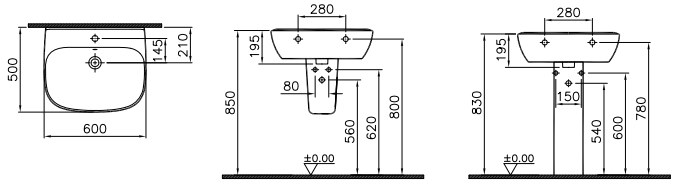

7276L003-0001 YENİ	Lavabo, 60 cm Orta armatür delikli, su taşma delikli	325
7292L003-7200 YENİ	Yarım ayak	149
6408LX03-0156	Kolon ayak	191



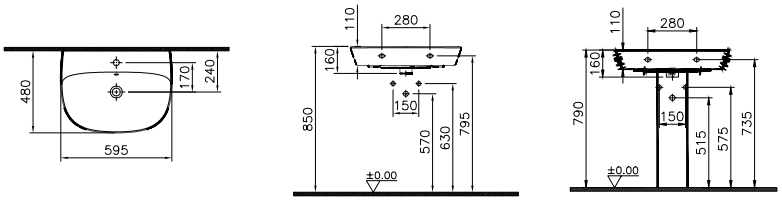

• Ürün renkleri için sayfa 263'teki Renk Tablosu'na bakınız. • 10 yıl garanti sadece seramik sağlık gereçleri için geçerlidir.
• Tüm çizimler standart toleranslar dahilindedir. Montaj uygulamalarında kesin ölçü ihtiyacı olursa ürün üzerinden alınan birebir ölçüler kullanılmalıdır.
• Eczacıbaşı Yapı Gereçleri San. ve Tic. A.Ş'nin ürünler ve teknik detaylarında değişiklik yapma hakkı saklıdır.
* Tavsiye edilen azami satış fiyatıdır. Fiyatlara KDV dahil değildir.

Zentrum

Ürün/Kod	Ürün açıklamaları	Fiyat (TL)*
5634LX03-0001*	Lavabo, 65 cm Orta armatür delikli, su taşma delikli	350
5281LX03-7201	Yarım ayak	149
6408LX03-0156	Kolon ayak	191

***5634 lavabo 1 Nisan 2020 tarihi itibariyle satış hattından kaldırılacaktır.**



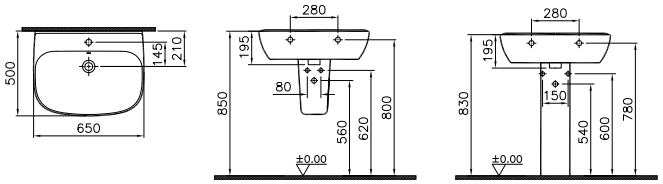

Ürün/Kod	Ürün açıklamaları	Fiyat (TL)*
7275L003-0001 YENİ	Lavabo, 65 cm Orta armatür delikli, su taşma delikli	350
7292L003-7200 YENİ	Yarım ayak	149
6408LX03-0156	Kolon ayak	191



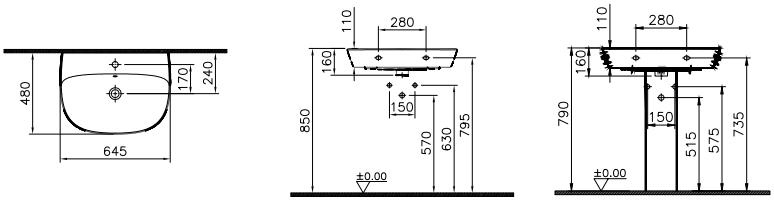

Ürün/Kod	Ürün açıklamaları	Fiyat (TL)*
5635LX03-0001	Yarım tezgah lavabo, 50 cm Orta armatür delikli, su taşma delikli	647



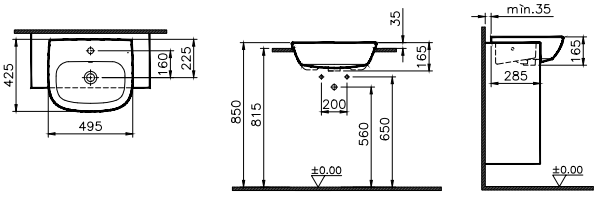

• Ürün renkleri için sayfa 263'teki Renk Tablosu'na bakınız. • 10 yıl garanti sadece seramik sağlık gereçleri için geçerlidir. • Klozet kapakları 2 yıl garanti kapsamındadır.
• Tüm çizimler standart toleranslar dahilindedir. Montaj uygulamalarında kesin ölçü ihtiyacı olursa ürün üzerinden alınan birebir ölçüler kullanılmalıdır.
• Eczacıbaşı Yapı Gereçleri San. ve Tic. A.Ş'nin ürünler ve teknik detaylarında değişiklik yapma hakkı saklıdır.
* Tavsiye edilen azami satış fiyatıdır. Fiyatlara KDV dahil değildir.

VitrA

Zentrum

Ürün/Kod	Ürün açıklamaları	Fiyat (TL)*
	Duvara tam dayalı takım klozet, 60 cm Universal çıkışlı	
5780LX03-0092	Taharet borusu girişi standart uygulamalı	457
5780LX03-0610	Taharet borusu girişi sıva altı uygulamalı	457
5780LX03-0096	Taharet borusuz	457
	Rezervuar	
5783LX03-0107	Alttan su girişli	304
5783LX03-5712	Alttan girişli, üstten kumandalı, özel iç takım dahil 2,5/4 L ile fonksiyon yapmaktadır.	540



2,5/4 L

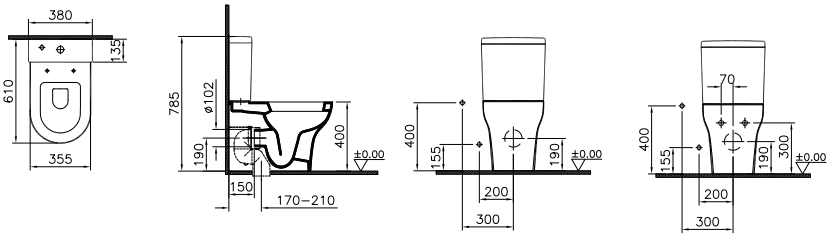

Sıva altı bağlantı

	Rim-ex arkası açık takım klozet, 62 cm, yüksek Universal çıkışlı	
5794BX03-0088	Taharet borulu	457
5794BX03-0075	Taharet borusuz	457
	Rezervuar	
5783LX03-0107	Alttan su girişli	304
5783LX03-5712	Alttan girişli, üstten kumandalı, özel iç takım dahil 2,5/4 L ile fonksiyon yapmaktadır.	540



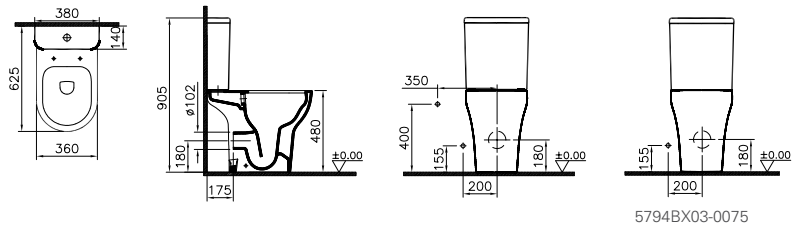

5794BX03-0075

• Ürün renkleri için sayfa 263'teki Renk Tablosu'na bakınız. • 10 yıl garanti sadece seramik sağlık gereçleri için geçerlidir.
• Klozet kapakları 2 yıl garanti kapsamındadır. • XX-XXXR009 kodlu klozet kapakları kolay sök-tak özellikli kapaklardır.
• Tüm çizimler standart toleranslar dahilindedir. Montaj uygulamalarında kesin ölçü ihtiyacı olursa ürün üzerinden alınan birebir ölçüler kullanılmalıdır.
• Eczacıbaşı Yapı Gereçleri San. ve Tic. A.Ş'nin ürünler ve teknik detaylarında değişiklik yapma hakkı saklıdır. * Tavsiye edilen azami satış fiyatıdır. Fiyatlara KDV dahil değildir.

Zentrum

Ürün/Kod	Ürün açıklamaları	Fiyat (TL)*
	Duvara tam dayalı yerden tek klozet, 52 cm Arkadan çıkışlı	
5788LX03-0088	Taharet borusu girişi standart uygulamalı	751
5788LX03-0090	Taharet borusu girişi sıva altı uygulamalı	751
5788LX03-0075	Taharet borusuz	751



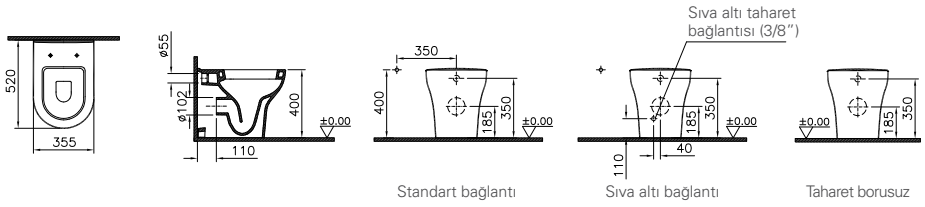

	Rim-ex asma klozet, 50 cm	
5795LX03-0850	Universal taharet borulu	908
5795LX03-0075	Taharet borusuz	908



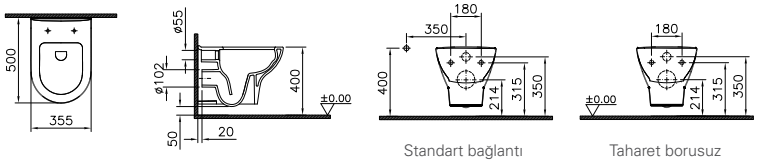

	Asma klozet, 54 cm	
5754LX03-0559	Taharet borulu	770
5754LX03-0101	Taharet borusuz	770



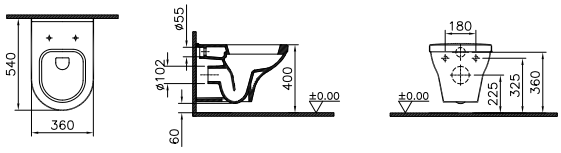

• Ürün renkleri için sayfa 263'teki Renk Tablosu'na bakınız. • 10 yıl garanti sadece seramik sağlık gereçleri için geçerlidir.
• Klozet kapakları 2 yıl garanti kapsamındadır. • XX-XXXR009 kodlu klozet kapakları kolay sök-tak özellikli kapaklardır.
• Tüm çizimler standart toleranslar dahilindedir. Montaj uygulamalarında kesin ölçü ihtiyacı olursa ürün üzerinden alınan birebir ölçüler kullanılmalıdır.
• Eczacıbaşı Yapı Gereçleri San. ve Tic. A.Ş'nin ürünler ve teknik detaylarında değişiklik yapma hakkı saklıdır. * Tavsiye edilen azami satış fiyatıdır. Fiyatlara KDV dahil değildir.

VitrA

Zentrum

Ürün/Kod	Ürün açıklamaları	Fiyat (TL)*
	Asma klozet, 50 cm	
5785LX03-0850	Universal taharet borulu	659
5785LX03-0075	Taharet borusuz	659



2,5/4 L

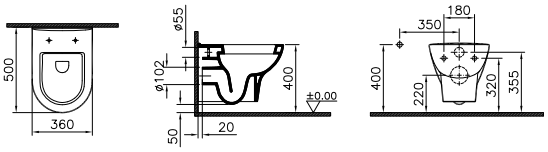

	Duvara tam dayalı yerden bide, 52 cm	
5796LX03-0288	Yanlardan deliksiz, tek armatür delikli	705
5796LX03-0290	Yanlardan delikli, tek armatür delikli	705



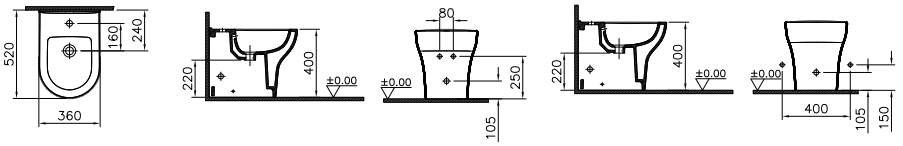

5796LX03-0288 5796LX03-0290

	Asma bide	
5797BX03-0288*	Yanlardan deliksiz	705
5797BX03-0290*	Yanlardan delikli	705

***1 Mart 2020 tarihi itibariyle satış hattına alınacaktır.**



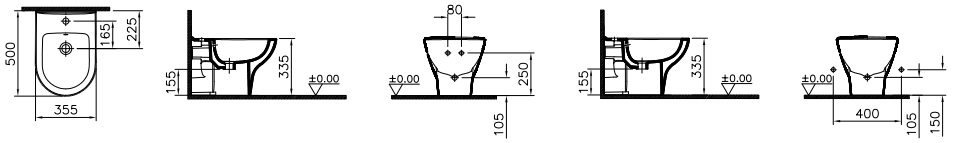

5797LX03-0288 5797LX03-0290

- Ürün renkleri için sayfa 263'teki Renk Tablosu'na bakınız. • 10 yıl garanti sadece seramik sağlık gereçleri için geçerlidir.
- Klozet kapakları 2 yıl garanti kapsamındadır. • XX-XXXR009 kodlu klozet kapakları kolay sök-tak özellikli kapaklardır.
- Tüm çizimler standart toleranslar dahilindedir. Montaj uygulamalarında kesin ölçü ihtiyacı olursa ürün üzerinden alınan birebir ölçüler kullanılmalıdır.
- Eczacıbaşı Yapı Gereçleri San. ve Tic. A.Ş'nin ürünler ve teknik detaylarında değişiklik yapma hakkı saklıdır. * Tavsiye edilen azami satış fiyatıdır. Fiyatlara KDV dahil değildir.

Zentrum

Ürün/Kod	Ürün açıklamaları	Fiyat (TL)*
	Klozet kapağı Duroplast	
94-003-001	Metal menteşeli, üstten sıkmalı	239
94-003-009	Metal menteşeli, üstten sıkmalı, yavaş kapanır	397
94-003R009	Metal menteşeli, üstten sıkmalı, yavaş kapanır, kolay çıkabilir	425
	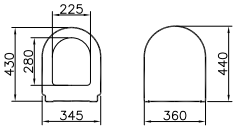	
	Klozet kapağı Duroplast	
127-003-001	Metal menteşeli, üstten sıkmalı	239
127-003-009	Metal menteşeli, üstten sıkmalı, yavaş kapanır	397
127-003R009	Metal menteşeli, üstten sıkmalı, yavaş kapanır, kolay çıkabilir	425
	Rim-ex klozet ile kullanıma uygundur. 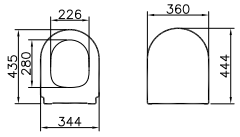	
	Klozet kapağı Model 2-Yuvarlak form Nuvoplast	
121-003-901	Çıkabilir plastik menteşeli, üstten sıkmalı, kolay çıkabilir	134
121-003-909	Çıkabilir plastik menteşeli, üstten sıkmalı, yavaş kapanır, kolay çıkabilir	160
121-003-509	Çıkabilir metal menteşeli, üstten sıkmalı, yavaş kapanır, tek alt kapak	120
	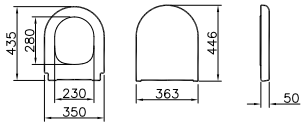	

• Ürün renkleri için sayfa 263'teki Renk Tablosu'na bakınız. • 10 yıl garanti sadece seramik sağlık gereçleri için geçerlidir.
• Klozet kapakları 2 yıl garanti kapsamındadır. • XX-XXXR009 kodlu klozet kapakları kolay sök-tak özellikli kapaklardır.
• Tüm çizimler standart toleranslar dahilindedir. Montaj uygulamalarında kesin ölçü ihtiyacı olursa ürün üzerinden alınan birebir ölçüler kullanılmalıdır.
• Eczacıbaşı Yapı Gereçleri San. ve Tic. A.Ş'nin ürünler ve teknik detaylarında değişiklik yapma hakkı saklıdır. * Tavsiye edilen azami satış fiyatıdır. Fiyatlara KDV dahil değildir.

VitrA

S20

Ürün/Kod	Ürün açıklamaları	Fiyat (TL)*
5500LXXX-0001	Lavabo, 45 cm Orta armatür delikli, su taşma delikli	213
5280LXXX-7201	Küçük yarım ayak	149
5529LXXX-0156	Kolon ayak	191
	 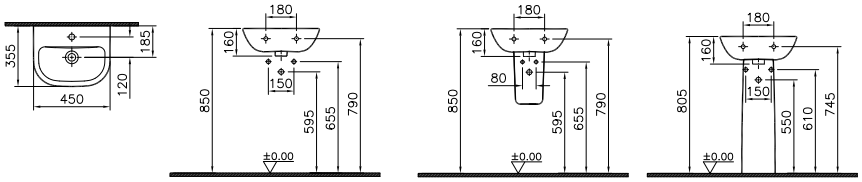	
5501LXXX-0001	Lavabo, 50 cm Orta armatür delikli, su taşma delikli	249
5281LXXX-7201	Yarım ayak	149
5529LXXX-0156	Kolon ayak	191
	 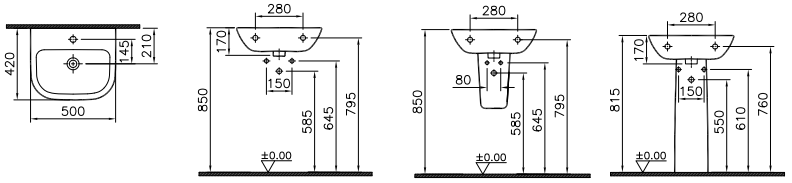	
5502LXXX-0001	Lavabo, 55 cm Orta armatür delikli, su taşma delikli	275
5281LXXX-7201	Yarım ayak	149
5529LXXX-0156	Kolon ayak	191
	 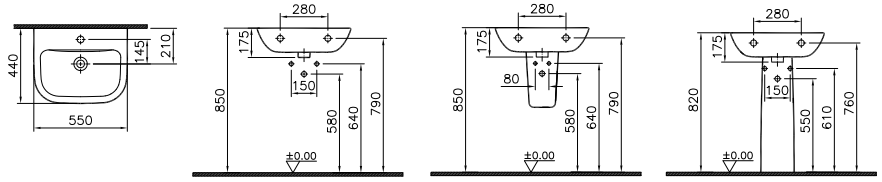	
5503LXXX-0001	Lavabo, 60 cm Orta armatür delikli, su taşma delikli	298
5281LXXX-7201	Yarım ayak	149
5529LXXX-0156	Kolon ayak	191
	 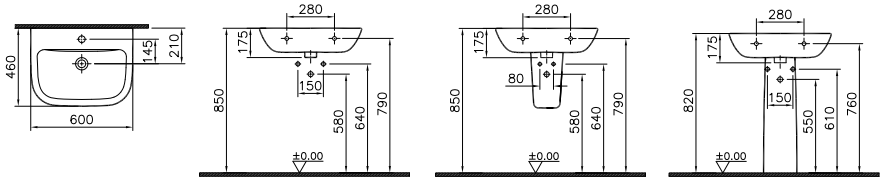	

• Ürün renkleri için sayfa 263'teki Renk Tablosu'na bakınız. • 10 yıl garanti sadece seramik sağlık gereçleri için geçerlidir.
• Tüm çizimler standart toleranslar dahilindedir. Montaj uygulamalarında kesin ölçü ihtiyacı olursa ürün üzerinden alınan birebir ölçüler kullanılmalıdır.
• Eczacıbaşı Yapı Gereçleri San. ve Tic. A.Ş'nin ürünler ve teknik detaylarında değişiklik yapma hakkı saklıdır.
* Tavsiye edilen azami satış fiyatıdır. Fiyatlara KDV dahil değildir.

VitrA

S20

Ürün/Kod	Ürün açıklamaları	Fiyat (TL)*
5504LXXX-0001	Lavabo, 65 cm Orta armatür delikli, su taşma delikli	325
5281LXXX-7201	Yarım ayak	149
5529LXXX-0156	Kolon ayak	191
	 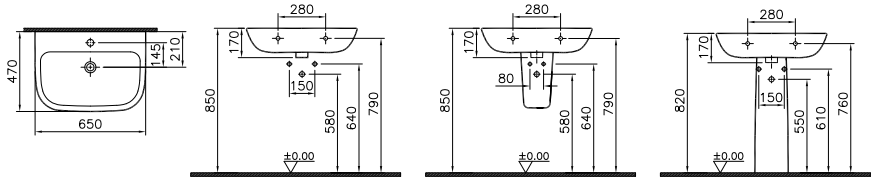	
	Özel ihtiyaç lavabosu, 60 cm	
5289BXXX-0001	Orta armatür delikli, su taşma delikli	802
5289BXXX-0012	Armatür deliksiz, su taşma delikli	802
5289BXXX-0016	Armatür deliksiz, su taşma deliksiz	802
5289BXXX-0041	Orta armatür delikli, su taşma deliksiz	802
	 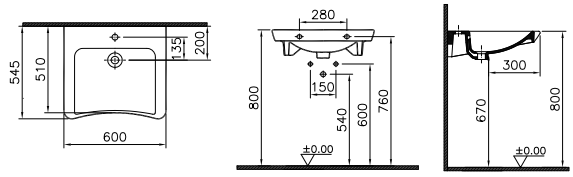	
	Özel ihtiyaç lavabosu, 65 cm	
5291BXXX-0001	Orta armatür delikli, su taşma delikli	870
5291BXXX-0012	Armatür deliksiz, su taşma delikli	870
5291BXXX-0016	Armatür deliksiz, su taşma deliksiz	870
5291BXXX-0041	Orta armatür delikli, su taşma deliksiz	870
	 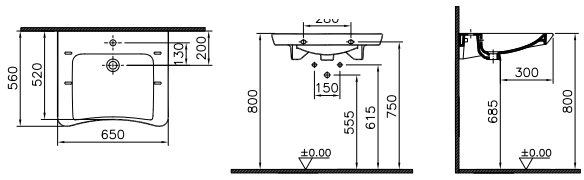	
5524BXXX-0001	Yarım tezgah lavabo, 55 cm Orta armatür delikli, su taşma delikli	682
	 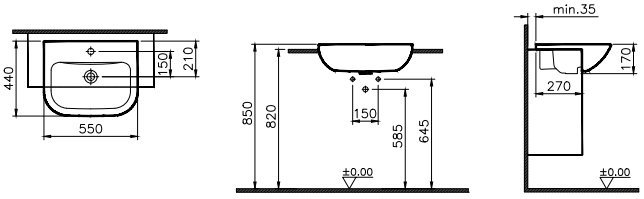	

• Ürün renkleri için sayfa 263'teki Renk Tablosu'na bakınız. • 10 yıl garanti sadece seramik sağlık gereçleri için geçerlidir.
• Tüm çizimler standart toleranslar dahilindedir. Montaj uygulamalarında kesin ölçü ihtiyacı olursa ürün üzerinden alınan birebir ölçüler kullanılmalıdır.
• Eczacıbaşı Yapı Gereçleri San. ve Tic. A.Ş'nin ürünler ve teknik detaylarında değişiklik yapma hakkı saklıdır.
* Tavsiye edilen azami satış fiyatıdır. Fiyatlara KDV dahil değildir.

VitrA

S20

Ürün/Kod	Ürün açıklamaları	Fiyat (TL)*
5522BXXX-0001 YERLİ ÜRETİM	**Etajerli lavabo, 65 cm** Orta armatür delikli, su taşma delikli	682
	 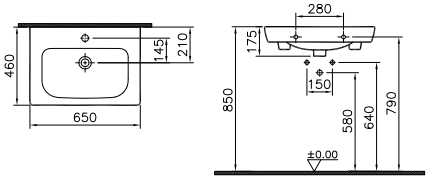	
5523BXXX-0001 YERLİ ÜRETİM	**Etajerli lavabo, 85 cm** Orta armatür delikli, su taşma delikli	891
	 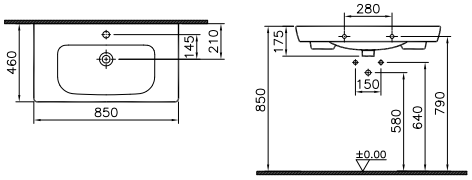	
5473BXXX-0618 YERLİ ÜRETİM	**Tezgah altı lavabo, 38 cm** Armatür deliksiz, su taşma delikli	288
	 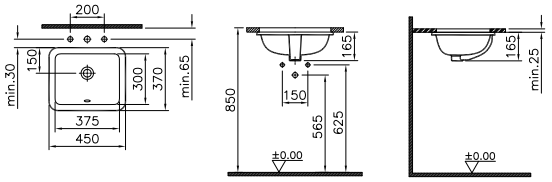	
5474BXXX-0618 YERLİ ÜRETİM	**Tezgah altı lavabo, 43 cm** Armatür deliksiz, su taşma delikli	320
	 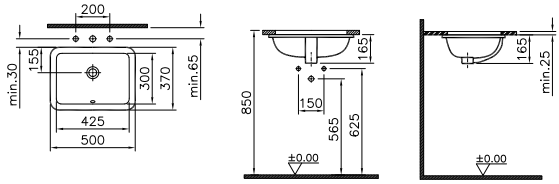	
5475BXXX-0618 YERLİ ÜRETİM	**Tezgah altı lavabo, 48 cm** Armatür deliksiz, su taşma delikli	351
	 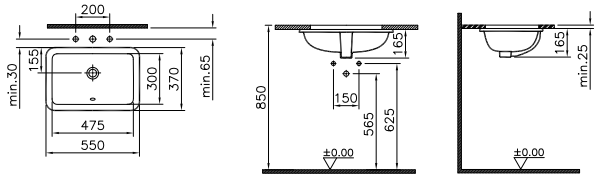	

• Ürün renkleri için sayfa 263'teki Renk Tablosu'na bakınız. • 10 yıl garanti sadece seramik sağlık gereçleri için geçerlidir.
• Tüm çizimler standart toleranslar dahilindedir. Montaj uygulamalarında kesin ölçü ihtiyacı olursa ürün üzerinden alınan birebir ölçüler kullanılmalıdır.
• Eczacıbaşı Yapı Gereçleri San. ve Tic. A.Ş'nin ürünler ve teknik detaylarında değişiklik yapma hakkı saklıdır.
* Tavsiye edilen azami satış fiyatıdır. Fiyatlara KDV dahil değildir.

VitrA

S20

Ürün/Kod	Ürün açıklamaları	Fiyat (TL)*
6039BXXX-0012◆ YERLİ ÜRETİM	**Tezgah altı lavabo, 42 cm** Armatür deliksiz, su taşma delikli	308
	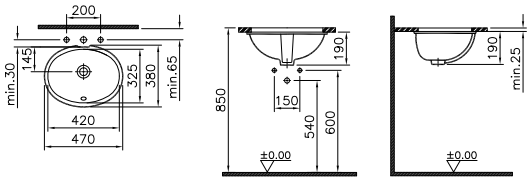	
6069BXXX-0012◆ YERLİ ÜRETİM	**Tezgah altı lavabo, 52 cm** Armatür deliksiz, su taşma delikli	339
	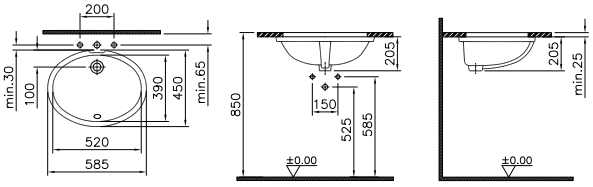	
5473BXXX-0642 YERLİ ÜRETİM	**Tezgah üstü lavabo, 45 cm** Armatür deliksiz, su taşma delikli	316
	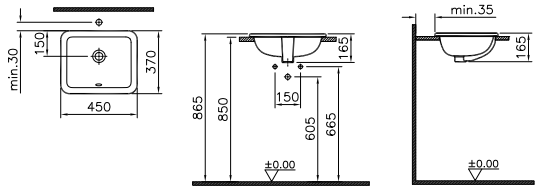	
5474BXXX-0642 YERLİ ÜRETİM	**Tezgah üstü lavabo, 50 cm** Armatür deliksiz, su taşma delikli	351
	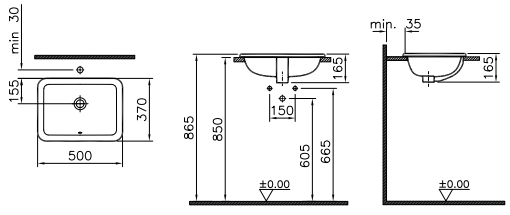	
5475BXXX-0642 YERLİ ÜRETİM	**Tezgah üstü lavabo, 55 cm** Armatür deliksiz, su taşma delikli	387
	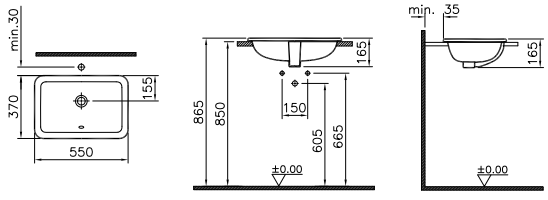	

• Ürün renkleri için sayfa 263'teki Renk Tablosu'na bakınız. • 10 yıl garanti sadece seramik sağlık gereçleri için geçerlidir.
• Tüm çizimler standart toleranslar dahilindedir. Montaj uygulamalarında kesin ölçü ihtiyacı olursa ürün üzerinden alınan birebir ölçüler kullanılmalıdır.
• Eczacıbaşı Yapı Gereçleri San. ve Tic. A.Ş'nin ürünler ve teknik detaylarında değişiklik yapma hakkı saklıdır.
* Tavsiye edilen azami satış fiyatıdır. Fiyatlara KDV dahil değildir.

VitrA

S20

Ürün/Kod	Ürün açıklamaları	Fiyat (TL)*
5463BXXX-0001 YERLİ ÜRETİM	**Tezgah üstü lavabo, 45 cm** Orta armatür delikli, su taşma delikli	332
	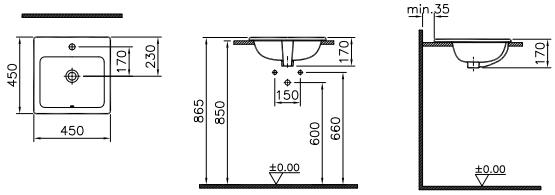	
5464BXXX-0001 YERLİ ÜRETİM	**Tezgah üstü lavabo, 50 cm** Orta armatür delikli, su taşma delikli	370
	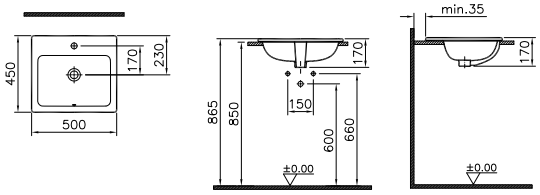	
5465BXXX-0001 YERLİ ÜRETİM	**Tezgah üstü lavabo, 55 cm** Orta armatür delikli, su taşma delikli	405
	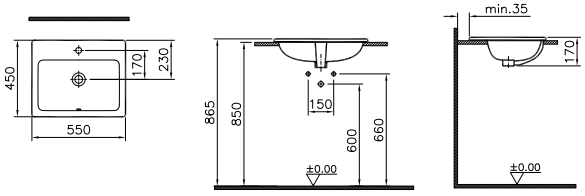	
5466BXXX-0001 YERLİ ÜRETİM	**Tezgah üstü lavabo, 43 cm** Orta armatür delikli, su taşma delikli	332
	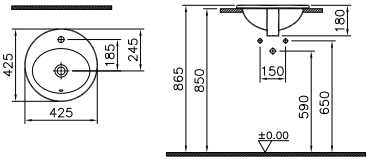	
5467BXXX-0001 YERLİ ÜRETİM	**Tezgah üstü lavabo, 48 cm** Orta armatür delikli, su taşma delikli	372
	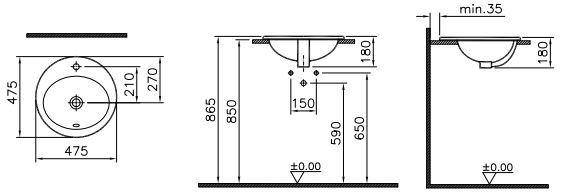	

• Ürün renkleri için sayfa 263'teki Renk Tablosu'na bakınız. • 10 yıl garanti sadece seramik sağlık gereçleri için geçerlidir.
• Tüm çizimler standart toleranslar dahilindedir. Montaj uygulamalarında kesin ölçü ihtiyacı olursa ürün üzerinden alınan birebir ölçüler kullanılmalıdır.
• Eczacıbaşı Yapı Gereçleri San. ve Tic. A.Ş'nin ürünler ve teknik detaylarında değişiklik yapma hakkı saklıdır.
* Tavsiye edilen azami satış fiyatıdır. Fiyatlara KDV dahil değildir.

VitrA

S20

Ürün/Kod	Ürün açıklamaları	Fiyat (TL)*
5468BXXX-0001 YERLİ ÜRETİM	**Tezgah üstü lavabo, 53 cm** Orta armatür delikli, su taşma delikli	409
	 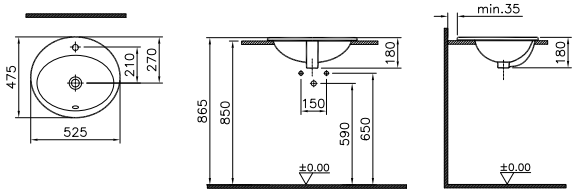	
YERLİ ÜRETİM	**Klozet-rezervuar kombinasyon**	
9800LXXX-1199	5512(0092)+5514(0107)+6L içtakım+87-003-001 kapak	1.055
9800LXXX-0449	5512(0610)+5514(0107)+2,5/4L içtakım+77-003-009 kapak	1.305
9800LXXX-1193	5512(0092)+5514(0107)+2,5/4L içtakım+77-003-009 kapak	1.305
YERLİ ÜRETİM	**Duvara tam dayalı takım klozet, 62 cm** Universal çıkışlı	
5512LXXX-0092	Taharet borusu girişi standart uygulamalı, yanlardan çift delikli	483
5512LXXX-0610	Taharet borusu girişi sıva altı uygulamalı	483
YERLİ ÜRETİM	**Rezervuar**	
5514LXXX-0107	Alttan girişli	233
5514LXXX-5712	Alttan girişli, üstten kumandalı,özel iç takım dahil 2,5/4L ile fonksiyon yapmaktadır.	469
	 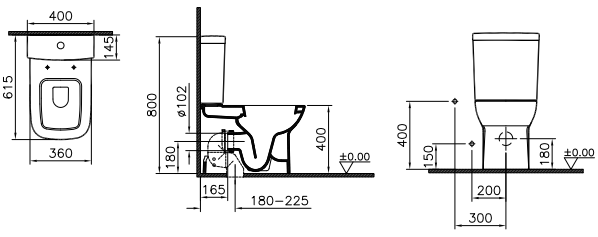	

2,5/4 L

• Ürün renkleri için sayfa 263'teki Renk Tablosu'na bakınız. • 10 yıl garanti sadece seramik sağlık gereçleri için geçerlidir. • Klozet kapakları 2 yıl garanti kapsamındadır.
• Tüm çizimler standart toleranslar dahilindedir. Montaj uygulamalarında kesin ölçü ihtiyacı olursa ürün üzerinden alınan birebir ölçüler kullanılmalıdır.
• Eczacıbaşı Yapı Gereçleri San. ve Tic. A.Ş'nin ürünler ve teknik detaylarında değişiklik yapma hakkı saklıdır.
* Tavsiye edilen azami satış fiyatıdır. Fiyatlara KDV dahil değildir.

VitrA

S20

Ürün/Kod	Ürün açıklamaları	Fiyat (TL)*
	Arkası açık takım klozet, 64 cm Alttan çıkışlı	
5510LXXX-0088	Taharet borusu girişi standart uygulamalı	427
5510LXXX-7200	Taharet borusuz	427
	Rezervuar	
5514LXXX-0107	Alttan girişli	233
5514LXXX-5712	Alttan girişli, üstten kumandalı,özel iç takım dahil. 2,5/4L ile fonksiyon yapmaktadır.	469
	 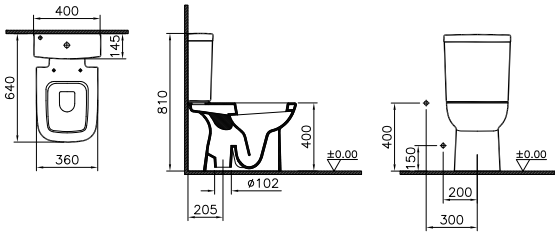 2,5/4 L	
	Arkası açık takım klozet, 64 cm Arkadan çıkışlı	
5511LXXX-0088	Taharet borusu girişi standart uygulamalı	427
5511LXXX-7200	Taharet borusuz	427
	Rezervuar	
5514LXXX-0107	Alttan girişli	233
5514LXXX-5712	Alttan girişli, üstten kumandalı,özel iç takım dahil. 2,5/4L ile fonksiyon yapmaktadır.	469
	 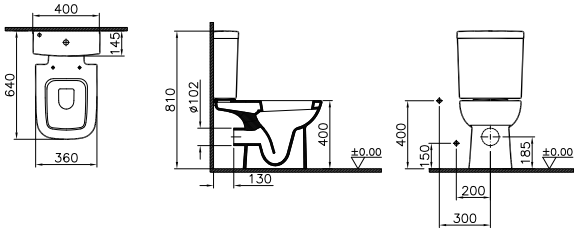 2,5/4 L	

• Ürün renkleri için sayfa 263'teki Renk Tablosu'na bakınız. • 10 yıl garanti sadece seramik sağlık gereçleri için geçerlidir. • Klozet kapakları 2 yıl garanti kapsamındadır.
• Tüm çizimler standart toleranslar dahilindedir. Montaj uygulamalarında kesin ölçü ihtiyacı olursa ürün üzerinden alınan birebir ölçüler kullanılmalıdır.
• Eczacıbaşı Yapı Gereçleri San. ve Tic. A.Ş'nin ürünler ve teknik detaylarında değişiklik yapma hakkı saklıdır.
* Tavsiye edilen azami satış fiyatıdır. Fiyatlara KDV dahil değildir.

VitrA

S20

Ürün/Kod	Ürün açıklamaları	Fiyat (TL)*
	Arkası açık takım klozet, 62 cm Universal çıkışlı	
5513LXXX-0088	Taharet borusu girişi standart uygulamalı	569
5513LXXX-0075	Taharet borusuz	569
	Rezervuar	
5514LXXX-0107	Alttan girişli	233
5514LXXX-5712	Alttan girişli, üstten kumandalı,özel iç takım dahil. 2,5/4L ile fonksiyon yapmaktadır.	469



2,5/4 L

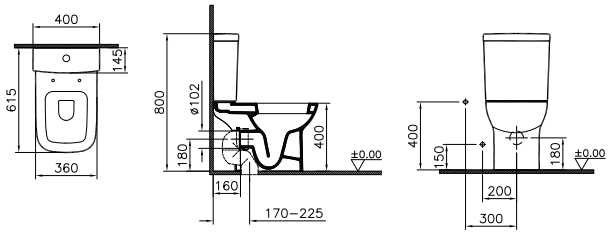

Ürün/Kod	Ürün açıklamaları	Fiyat (TL)*
5293LXXX-0088	**Arkası açık özel ihtiyaç takım klozeti, 75 cm** Universal çıkışlı Taharet borusu girişi standart uygulamalı	1.001
	Rezervuar	
*5422LXXX-0107 ◆	Alttan girişli	333
5422LXXX-5712	Alttan girişli, üstten kumandalı, özel iç takım dahil, 2,5/4 L ile fonksiyon yapmaktadır.	571



2,5/4 L

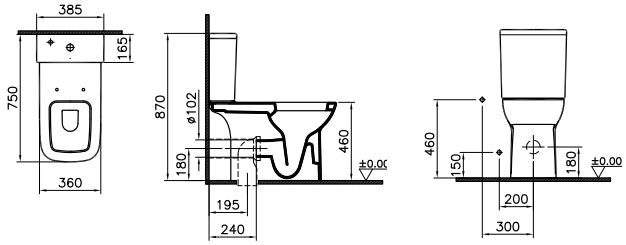

• Ürün renkleri için sayfa 263'teki Renk Tablosu'na bakınız. • 10 yıl garanti sadece seramik sağlık gereçleri için geçerlidir. • Klozet kapakları 2 yıl garanti kapsamındadır.
• Tüm çizimler standart toleranslar dahilindedir. Montaj uygulamalarında kesin ölçü ihtiyacı olursa ürün üzerinden alınan birebir ölçüler kullanılmalıdır.
• Eczacıbaşı Yapı Gereçleri San. ve Tic. A.Ş'nin ürünler ve teknik detaylarında değişiklik yapma hakkı saklıdır. * Tavsiye edilen azami satış fiyatıdır. Fiyatlara KDV dahil değildir.

* Mağaza SSKU kodu 5422BX03-0107 olacaktır.

VitrA

S20

Ürün/Kod	Ürün açıklamaları	Fiyat (TL)*
	Arkası açık özel ihtiyaç takım klozeti, 75 cm Universal çıkışlı, önü oyuklu	
5293LXXX-1023	Universal taharet borulu	1.001
5293LXXX-0845	Taharet borusuz	1.001
	Rezervuar	
*5422LXX-0107 ◆	Alttan girişli	333
5422LXX-5712	Alttan girişli, üstten kumandalı, özel iç takım dahil, 2,5/4 L ile fonksiyon yapmaktadır.	571
	Sadece 79-003-003 kapak ile uyumludur.	



2,5/4 L

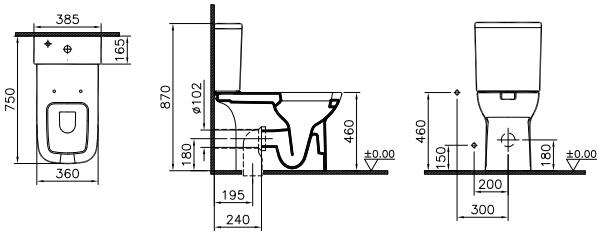

	Duvara tam dayalı yerden tek klozet, 54 cm Arkadan çıkışlı	
5520LXXX-0088	Taharet borusu girişi standart uygulamalı	701
5520LXXX-0090	Taharet borusu girişi sıva altı uygulamalı	701
5520LXXX-7200	Taharet borusuz	701



2,5/4 L

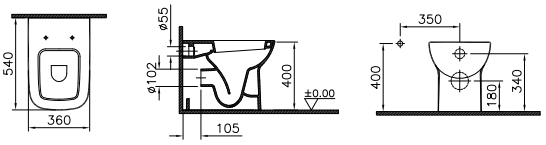

	Asma klozet, 52 cm	
5507LXXX-0868	Universal taharet borulu	568
5507LXXX-0101	Taharet borusuz	568



2,5/4 L

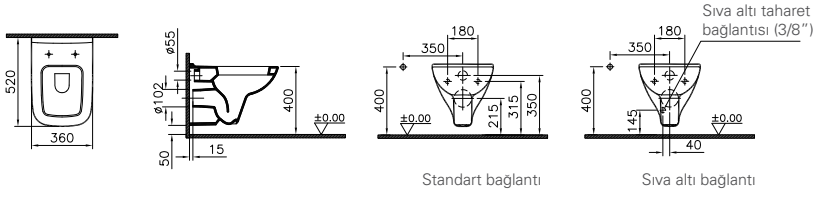

• Ürün renkleri için sayfa 263'teki Renk Tablosu'na bakınız. • 10 yıl garanti sadece seramik sağlık gereçleri için geçerlidir. • Klozet kapakları 2 yıl garanti kapsamındadır.
• Tüm çizimler standart toleranslar dahilindedir. Montaj uygulamalarında kesin ölçü ihtiyacı olursa ürün üzerinden alınan birebir ölçüler kullanılmalıdır.
• Eczacıbaşı Yapı Gereçleri San. ve Tic. A.Ş'nin ürünler ve teknik detaylarında değişiklik yapma hakkı saklıdır. * Tavsiye edilen azami satış fiyatıdır. Fiyatlara KDV dahil değildir.

* Mağaza SSKU kodu 5422BX03-0107 olacaktır.

VitrA

S20

Ürün/Kod	Ürün açıklamaları	Fiyat (TL)*
	Asma klozet, hastane tipi, 52 cm Dışkı numunesi almak için sığ haznelidir.	
5506LXXX-0868	Universal taharet borulu	632
5506LXXX-0101	Taharet borusuz	632



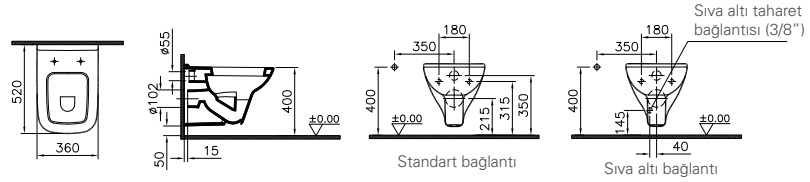

	Asma klozet, 48 cm	
5505LXXX-0868	Universal taharet borulu	568
5505LXXX-0101	Taharet borusuz	568



2,5/4 L

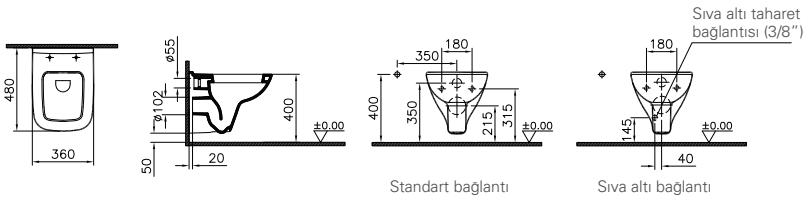

	Rim-ex asma klozet, 52 cm	
7507B003-0850	Universal taharet borulu	680
7507B003-0075	Taharet borusuz	680



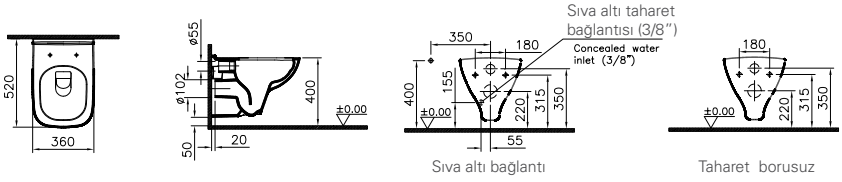

	Duvara tam dayalı yerden bide, 54 cm	
5509LXXX-0288	Yanlardan deliksiz, tek armatür delikli	557
5509LXXX-0290	Yanlardan delikli, tek armatür delikli	557



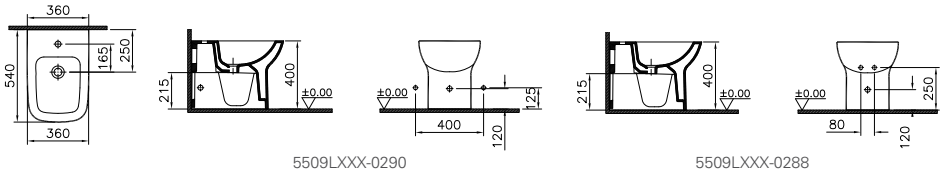

• Ürün renkleri için sayfa 263'teki Renk Tablosu'na bakınız. • 10 yıl garanti sadece seramik sağlık gereçleri için geçerlidir. • Klozet kapakları 2 yıl garanti kapsamındadır.
• Tüm çizimler standart toleranslar dahilindedir. Montaj uygulamalarında kesin ölçü ihtiyacı olursa ürün üzerinden alınan birebir ölçüler kullanılmalıdır.
• Eczacıbaşı Yapı Gereçleri San. ve Tic. A.Ş'nin ürünler ve teknik detaylarında değişiklik yapma hakkı saklıdır.
* Tavsiye edilen azami satış fiyatıdır. Fiyatlara KDV dahil değildir.

VitrA

S20

Ürün/Kod	Ürün açıklamaları	Fiyat (TL)*
87-0XX-001	**Klozet kapağı** Duroplast Basit metal menteşeli, üstten sıkmalı	239
	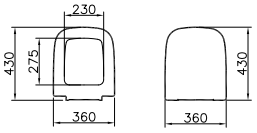	
	Klozet kapağı Duroplast	
77-0XX-009	Metal menteşeli, üstten sıkmalı, yavaş kapanır	397
77-0XXR009	Metal menteşeli, üstten sıkmalı, yavaş kapanır, kolay çıkabilir	425
77-0XX-509	Metal menteşeli, üstten sıkmalı, yavaş kapanır, tek alt kapak	298
	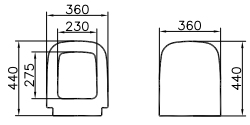	
	Klozet kapağı Nuvoplast	
117-003-901	Üstten sıkmalı, çıkabilir plastik menteşeli	147
117-003-909	Üstten sıkmalı, yavaş kapanır, çıkabilir plastik menteşeli	176
	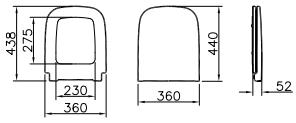	
	Klozet kapağı Duroplast	
177-003-001	Metal menteşeli, üstten sıkmalı	265
177-003-009	Metal menteşeli, üstten sıkmalı, yavaş kapanır	397
177-003-509	Metal menteşeli, üstten sıkmalı, yavaş kapanır, tek alt kapak	298
177-003R009	Metal menteşeli, üstten sıkmalı, yavaş kapanır, kolay çıkabilir	425
	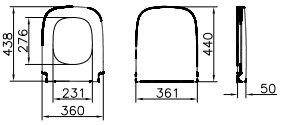	

• Ürün renkleri için sayfa 263'teki Renk Tablosu'na bakınız. • 10 yıl garanti sadece seramik sağlık gereçleri için geçerlidir.
• Klozet kapakları 2 yıl garanti kapsamındadır. • XX-XXXR009 kodlu klozet kapakları kolay sök-tak özellikli kapaklardır.
• Tüm çizimler standart toleranslar dahilindedir. Montaj uygulamalarında kesin ölçü ihtiyacı olursa ürün üzerinden alınan birebir ölçüler kullanılmalıdır.
• Eczacıbaşı Yapı Gereçleri San. ve Tic. A.Ş'nin ürünler ve teknik detaylarında değişiklik yapma hakkı saklıdır. * Tavsiye edilen azami satış fiyatıdır. Fiyatlara KDV dahil değildir.

VitrA

S10

Ürün/Kod	Ürün açıklamaları	Fiyat (TL)*
5750LX03-0001	Lavabo, 45 cm Orta armatür delikli, su taşma delikli	203
5239LX03-0001	Küçük yarım ayak	149



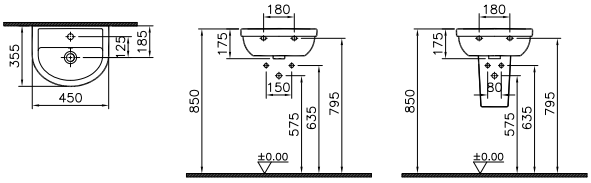

5751LX03-0001	Lavabo, 55 cm Orta armatür delikli, su taşma delikli	236
5249LX03-0001	Yarım ayak	149



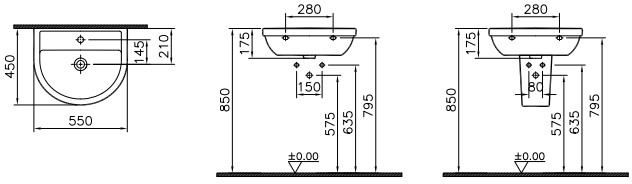

5752LX03-0001	Lavabo, 60 cm Orta armatür delikli, su taşma delikli	283
5249LX03-0001	Yarım ayak	149



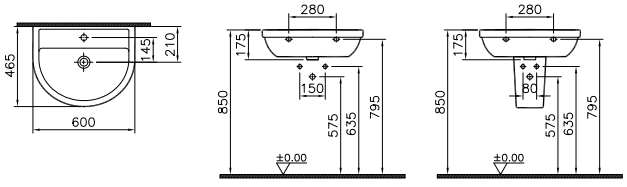

5753LX03-0001	Lavabo, 65 cm Orta armatür delikli, su taşma delikli	308
5249LX03-0001	Yarım ayak	149



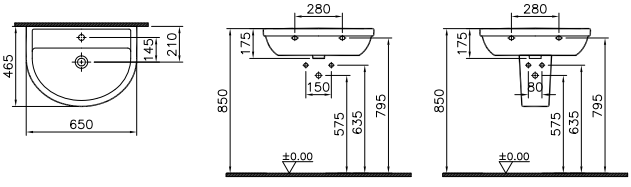

• Ürün renkleri için sayfa 263'teki Renk Tablosu'na bakınız. • 10 yıl garanti sadece seramik sağlık gereçleri için geçerlidir.
• Klozet kapakları 2 yıl garanti kapsamındadır. • XX-XXXR009 kodlu klozet kapakları kolay sök-tak özellikli kapaklardır.
• Tüm çizimler standart toleranslar dahilindedir. Montaj uygulamalarında kesin ölçü ihtiyacı olursa ürün üzerinden alınan birebir ölçüler kullanılmalıdır.
• Eczacıbaşı Yapı Gereçleri San. ve Tic. A.Ş'nin ürünler ve teknik detaylarında değişiklik yapma hakkı saklıdır. * Tavsiye edilen azami satış fiyatıdır. Fiyatlara KDV dahil değildir.

VitrA

S10

Ürün/Kod	Ürün açıklamaları	Fiyat (TL)*
	Duvara tam dayalı takım klozet, 60 cm Universal çıkışlı	
5930LX03-1512	Taharet borulu, sağ ve sol yandan yarıklı	408
5930LX03-1513	Taharet borusuz, sağ ve sol yandan yarıklı	408
	Rezervuar	
5932LX03-0108	Alttan su girişli	183
5932LX03-1253	Yandan arkadan su girişli	183



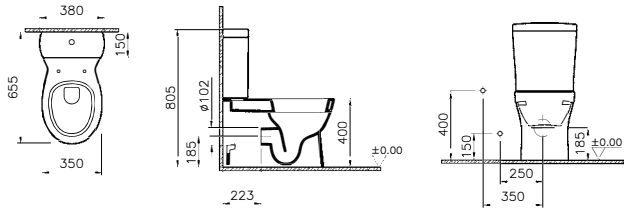

Standart bağlantı

5821LX03-0088	**Arkası açık takım klozet, 65 cm** Alttan çıkışlı	320
4221LX03-0107	**Rezervuar** Alttan su girişli	204



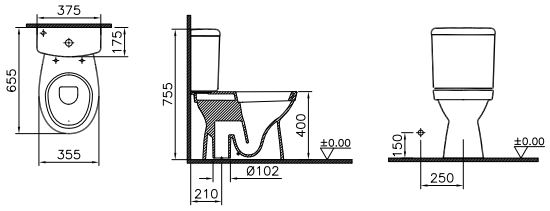

	Rim-ex asma klozet, 52 cm	
7741LX03-0850	Taharet borusu girişi sıva altı uygulamalı	810
7741LX03-0075	Taharet borusuz	810



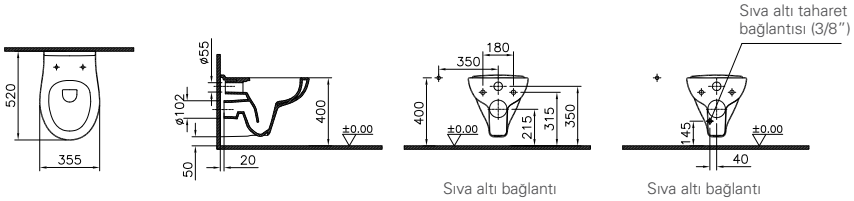

Sıva altı bağlantı

Sıva altı bağlantı

- Ürün renkleri için sayfa 263'teki Renk Tablosu'na bakınız. • 10 yıl garanti sadece seramik sağlık gereçleri için geçerlidir.
- Klozet kapakları 2 yıl garanti kapsamındadır. • XX-XXXR009 kodlu klozet kapakları kolay sök-tak özellikli kapaklardır.
- Tüm çizimler standart toleranslar dahilindedir. Montaj uygulamalarında kesin ölçü ihtiyacı olursa ürün üzerinden alınan birebir ölçüler kullanılmalıdır.
- Eczacıbaşı Yapı Gereçleri San. ve Tic. A.Ş'nin ürünler ve teknik detaylarında değişiklik yapma hakkı saklıdır. * Tavsiye edilen azami satış fiyatıdır. Fiyatlara KDV dahil değildir.

VitrA

S10

Ürün/Kod	Ürün açıklamaları	Fiyat (TL)*
	Rim-ex asma klozet, 48 cm, kısa	
7749LX03-0850	Universal taharet borulu	810
7749LX03-0075	Taharet borusuz	810



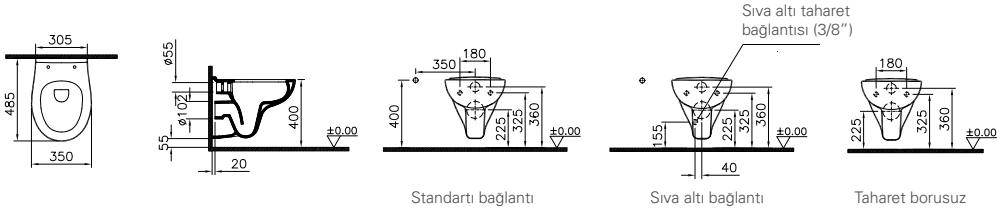

	Asma klozet, 52 cm	
6107LXXX-0850	Universal taharet borulu	425
6107LXXX-0091	Taharet borusu girişi standart uygulamalı (sağdan)	425
6107LXXX-0075	Taharet borusuz	425



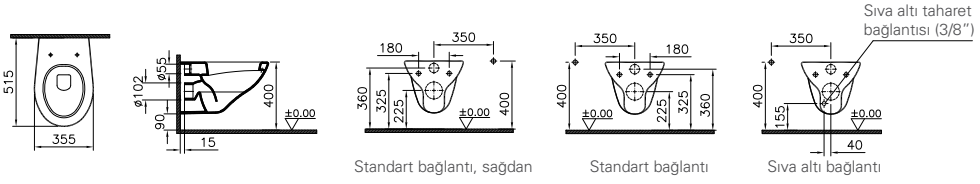

	Asma klozet, 48 cm, kısa	
6105LXXX-0850	Universal taharet borulu	425
6105LXXX-0091	Taharet borusu girişi standart uygulamalı (sağdan)	425
6105LXXX-0075	Taharet borusuz	425



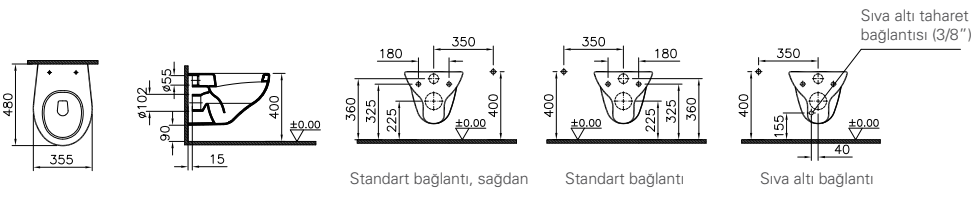

• Ürün renkleri için sayfa 263'teki Renk Tablosu'na bakınız. • 10 yıl garanti sadece seramik sağlık gereçleri için geçerlidir.
• Klozet kapakları 2 yıl garanti kapsamındadır. • XX-XXXR009 kodlu klozet kapakları kolay sök-tak özellikli kapaklardır.
• Tüm çizimler standart toleranslar dahilindedir. Montaj uygulamalarında kesin ölçü ihtiyacı olursa ürün üzerinden alınan birebir ölçüler kullanılmalıdır.
• Eczacıbaşı Yapı Gereçleri San. ve Tic. A.Ş'nin ürünler ve teknik detaylarında değişiklik yapma hakkı saklıdır. * Tavsiye edilen azami satış fiyatıdır. Fiyatlara KDV dahil değildir.

VitrA

S10

Ürün/Kod	Ürün açıklamaları	Fiyat (TL)*
5959LX03-0850	**Asma klozet, 54 cm** Universal taharet borulu	378



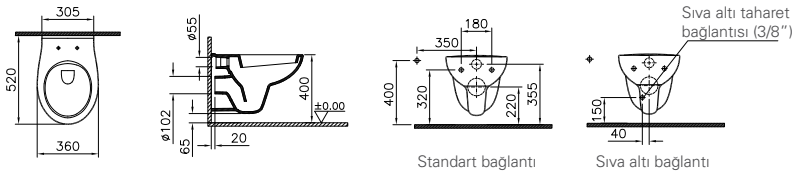

	Asma bide, 52 cm	
6231LXXX-0288	Yanlardan deliksiz, tek armatür delikli	642
6231LXXX-0290	Yanlardan delikli, tek armatür delikli	642
	Tuğla duvarlar için 424032 veya alçıpan duvarlar için 780-5820 bide taşıyıcı aparatı sipariş edilmelidir.	



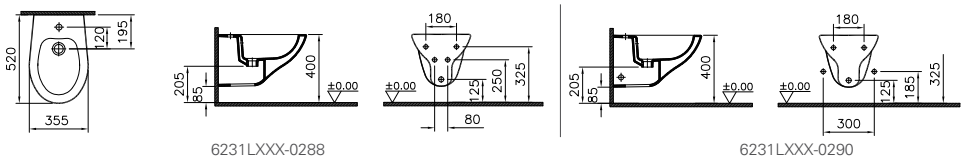

	SESYOK kapak Duroplast	
84-003-009 ◆	Üstten sıkmalı, yavaş kapanır	274
84-003R009	Üstten sıkmalı, yavaş kapanır, kolay çıkabilir	294
84-003-509	Üstten sıkmalı, yavaş kapanır, tek alt kapak	205
	Rim-ex klozet ile kullanıma uygundur.	



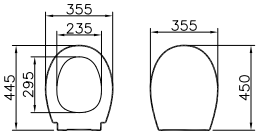

• Ürün renkleri için sayfa 263'teki Renk Tablosu'na bakınız. • 10 yıl garanti sadece seramik sağlık gereçleri için geçerlidir.
• Klozet kapakları 2 yıl garanti kapsamındadır. • XX-XXXR009 kodlu klozet kapakları kolay sök-tak özellikli kapaklardır.
• Tüm çizimler standart toleranslar dahilindedir. Montaj uygulamalarında kesin ölçü ihtiyacı olursa ürün üzerinden alınan birebir ölçüler kullanılmalıdır.
• Eczacıbaşı Yapı Gereçleri San. ve Tic. A.Ş'nin ürünler ve teknik detaylarında değişiklik yapma hakkı saklıdır. * Tavsiye edilen azami satış fiyatıdır. Fiyatlara KDV dahil değildir.

VitrA

S10

Ürün/Kod	Ürün açıklamaları	Fiyat (TL)*
	Klozet kapağı Model 1-Oval form Nuvoplast	
109-003-901	Çıkabilir plastik menteşeli, üstten sıkmalı, kolay çıkabilir	134
109-003-909	Çıkabilir plastik menteşeli, üstten sıkmalı, yavaş kapanır, kolay çıkabilir	160
109-003-509	Çıkabilir metal menteşeli, üstten sıkmalı, tek alt kapak	120
	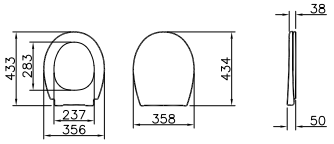	
	Opal klozet kapağı Duroplast	
115-003-001	Metal menteşeli, alttan sıkmalı	239
115-003-003	Metal menteşeli, üstten sıkmalı	239
	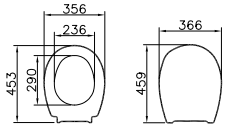	
25-003-001	**Arkitekt klozet kapağı** Duroplast, metal menteşe, üstten sıkmalı	254
	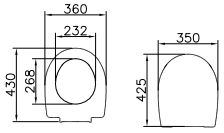	
	Opal klozet kapağı Model 1-Oval form Nuvoplast	
23-003-001	Metal menteşeli, alttan sıkmalı	147
23-003-002	Plastik menteşeli, alttan sıkmalı	139
	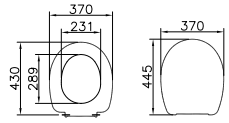	

• Ürün renkleri için sayfa 263'teki Renk Tablosu'na bakınız. • 10 yıl garanti sadece seramik sağlık gereçleri için geçerlidir.
• Klozet kapakları 2 yıl garanti kapsamındadır. • XX-XXXR009 kodlu klozet kapakları kolay sök-tak özellikli kapaklardır.
• Tüm çizimler standart toleranslar dahilindedir. Montaj uygulamalarında kesin ölçü ihtiyacı olursa ürün üzerinden alınan birebir ölçüler kullanılmalıdır.
• Eczacıbaşı Yapı Gereçleri San. ve Tic. A.Ş'nin ürünler ve teknik detaylarında değişiklik yapma hakkı saklıdır. * Tavsiye edilen azami satış fiyatıdır. Fiyatlara KDV dahil değildir.

VitrA

S10

Ürün/Kod	Ürün açıklamaları	Fiyat (TL)*
	Klozet kapağı Model 1-Oval form Nuvoplast	
18-003-001	Metal menteşeli, alttan sıkmalı	160
18-003-002	Plastik menteşeli, alttan sıkmalı	116



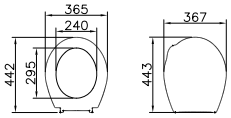

• Ürün renkleri için sayfa 263'teki Renk Tablosu'na bakınız. • 10 yıl garanti sadece seramik sağlık gereçleri için geçerlidir.
• Klozet kapakları 2 yıl garanti kapsamındadır. • XX-XXXR009 kodlu klozet kapakları kolay sök-tak özellikli kapaklardır.
• Tüm çizimler standart toleranslar dahilindedir. Montaj uygulamalarında kesin ölçü ihtiyacı olursa ürün üzerinden alınan birebir ölçüler kullanılmalıdır.
• Eczacıbaşı Yapı Gereçleri San. ve Tic. A.Ş'nin ürünler ve teknik detaylarında değişiklik yapma hakkı saklıdır. * Tavsiye edilen azami satış fiyatıdır. Fiyatlara KDV dahil değildir.

Arkitekt

Ürün/Kod	Ürün açıklamaları	Fiyat (TL)*
	Lavabo, 38 cm	
6018LXXX-1549	Armatür deliksiz, su taşma delikli	177
6018LXXX-1551	Sağdan tek armatür delikli, su taşma delikli	177
6018LXXX-1550	Soldan tek armatür delikli, su taşma delikli	177



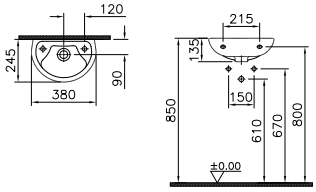

	Lavabo, 53 cm	
6024LXXX-1549	Armatür deliksiz, su taşma delikli	257
6024LXXX-1551	Sağdan tek armatür delikli, su taşma delikli	257
6024LXXX-1550	Soldan tek armatür delikli, su taşma delikli	257



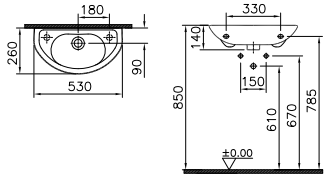

	Lavabo, 40 cm	
6049LXXX-0016	Armatür deliksiz, su taşma deliksiz	185
6049LXXX-0294	Sağdan tek armatür delikli, su taşma deliksiz	185



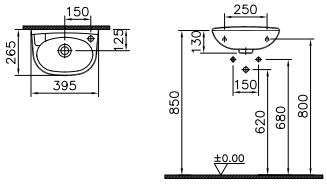

• Ürün renkleri için sayfa 263'teki Renk Tablosu'na bakınız. • 10 yıl garanti sadece seramik sağlık gereçleri için geçerlidir.
• Tüm çizimler standart toleranslar dahilindedir. Montaj uygulamalarında kesin ölçü ihtiyacı olursa ürün üzerinden alınan birebir ölçüler kullanılmalıdır.
• Eczacıbaşı Yapı Gereçleri San. ve Tic. A.Ş'nin ürünler ve teknik detaylarında değişiklik yapma hakkı saklıdır.
* Tavsiye edilen azami satış fiyatıdır. Fiyatlara KDV dahil değildir.

VitrA

Arkitekt

Ürün/Kod	Ürün açıklamaları	Fiyat (TL)*
	Lavabo, 60 cm	
6604LXXX-1252*	Orta armatür delikli, su taşma delikli	309
6604LXXX-0033*	3 armatür delikli (8"), su taşma delikli	309
5876LXXX-0156*	Kolon ayak	271
	***1 Nisan 2020 tarihi itibariyle satış hattından kaldırılacaktır.**	



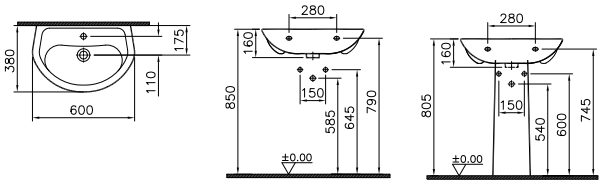

6093LXXX-1252	**Köşe lavabo, 40 cm** Orta armatür delikli, su taşma delikli	428



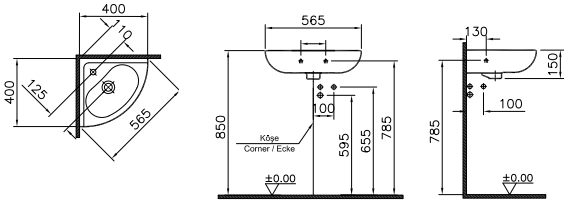

	Tezgah üstü lavabo, 60 cm	
6030BXXX-0001*	Orta armatür delikli, su taşma delikli	447
6030BXXX-0033*	3 Armatür delikli (8"), su taşma delikli	447
	***1 Nisan 2020 tarihi itibariyle satış hattından kaldırılacaktır.**	



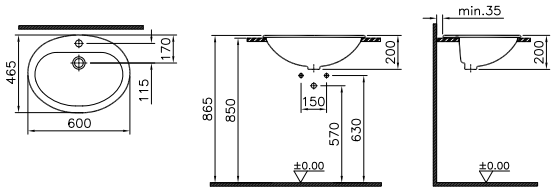

• Ürün renkleri için sayfa 263'teki Renk Tablosu'na bakınız. • 10 yıl garanti sadece seramik sağlık gereçleri için geçerlidir.
• Tüm çizimler standart toleranslar dahilindedir. Montaj uygulamalarında kesin ölçü ihtiyacı olursa ürün üzerinden alınan birebir ölçüler kullanılmalıdır.
• Eczacıbaşı Yapı Gereçleri San. ve Tic. A.Ş'nin ürünler ve teknik detaylarında değişiklik yapma hakkı saklıdır.
* Tavsiye edilen azami satış fiyatıdır. Fiyatlara KDV dahil değildir.

VitrA

Arkitekt

Ürün/Kod	Ürün açıklamaları	Fiyat (TL)*
6623LX03-0088 YERLİ ÜRETİM	Arkası açık takım klozet, 67 cm Arkadan çıkışlı	373
4221LX03-0107 YERLİ ÜRETİM	Rezervuar Alttan su girişli	204



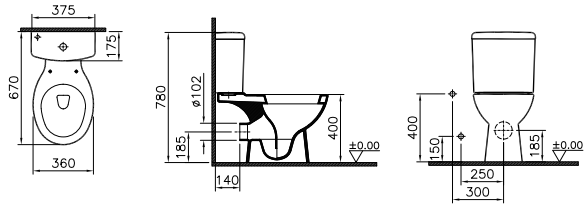

5575LX03-0088 YERLİ ÜRETİM	Arkası açık takım klozet, 67 cm Alttan çıkışlı	373
4221LX03-0107 YERLİ ÜRETİM	Rezervuar Alttan su girişli	204



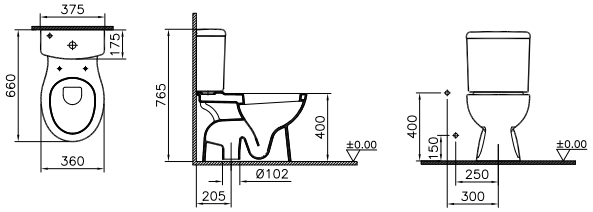

5822B003-0088* YENİ YERLİ ÜRETİM	Arkası açık kanalsız takım klozet, 66 cm Arkadan çıkışlı	448
4221LX03-0107 YERLİ ÜRETİM	Rezervuar Alttan su girişli	204

***1 Haziran 2020 tarihi itibariyle satış hattına alınacaktır.**



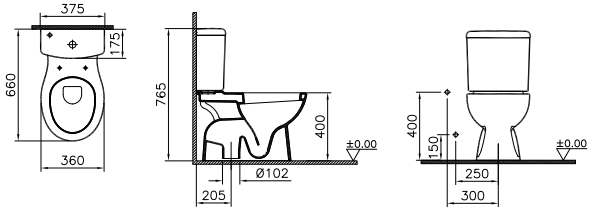

• Ürün renkleri için sayfa 263'teki Renk Tablosu'na bakınız. • 10 yıl garanti sadece seramik sağlık gereçleri için geçerlidir. • Klozet kapakları 2 yıl garanti kapsamındadır.
• Tüm çizimler standart toleranslar dahilindedir. Montaj uygulamalarında kesin ölçü ihtiyacı olursa ürün üzerinden alınan birebir ölçüler kullanılmalıdır.
• Eczacıbaşı Yapı Gereçleri San. ve Tic. A.Ş'nin ürünler ve teknik detaylarında değişiklik yapma hakkı saklıdır.
* Tavsiye edilen azami satış fiyatıdır. Fiyatlara KDV dahil değildir.

VitrA

Arkitekt

Ürün/Kod	Ürün açıklamaları	Fiyat (TL)*
	SESYOK kapak Duroplast	
84-003-009 ◆	Üstten sıkmalı, yavaş kapanır	274
84-003R009	Üstten sıkmalı, yavaş kapanır, kolay çıkabilir	294
84-003-509	Üstten sıkmalı, yavaş kapanır, tek alt kapak	205
	Rim-ex klozet ile kullanıma uygundur. 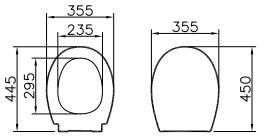	
	Klozet kapağı Model 1-Oval form Nuvoplast	
109-003-901	Çıkabilir plastik menteşeli, üstten sıkmalı, kolay çıkabilir	134
109-003-909	Çıkabilir plastik menteşeli, üstten sıkmalı, yavaş kapanır, kolay çıkabilir	160
109-003-509	Çıkabilir metal menteşeli, üstten sıkmalı, tek alt kapak	120
	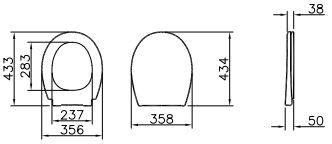	
	Opal klozet kapağı Duroplast	
115-003-001	Metal menteşeli, alttan sıkmalı	239
115-003-003	Metal menteşeli, üstten sıkmalı	239
	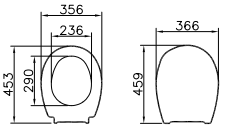	
	Opal klozet kapağı Model 1-Oval form Nuvoplast	
23-003-001	Metal menteşeli, alttan sıkmalı	147
23-003-002	Plastik menteşeli, alttan sıkmalı	139
	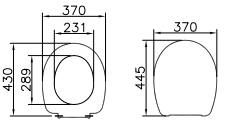	

• Ürün renkleri için sayfa 263'teki Renk Tablosu'na bakınız. • 10 yıl garanti sadece seramik sağlık gereçleri için geçerlidir. • Klozet kapakları 2 yıl garanti kapsamındadır.
• Tüm çizimler standart toleranslar dahilindedir. Montaj uygulamalarında kesin ölçü ihtiyacı olursa ürün üzerinden alınan birebir ölçüler kullanılmalıdır.
• Eczacıbaşı Yapı Gereçleri San. ve Tic. A.Ş'nin ürünler ve teknik detaylarında değişiklik yapma hakkı saklıdır.
* Tavsiye edilen azami satış fiyatıdır. Fiyatlara KDV dahil değildir.

Arkitekt

Ürün/Kod	Ürün açıklamaları	Fiyat (TL)*
	Klozet kapağı Model 1-Oval form Nuvoplast	
18-003-001	Metal menteşeli, alttan sıkmalı	160
18-003-002	Plastik menteşeli, alttan sıkmalı	116



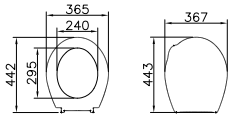

• Ürün renkleri için sayfa 263'teki Renk Tablosu'na bakınız. • 10 yıl garanti sadece seramik sağlık gereçleri için geçerlidir. • Klozet kapakları 2 yıl garanti kapsamındadır.
• Tüm çizimler standart toleranslar dahilindedir. Montaj uygulamalarında kesin ölçü ihtiyacı olursa ürün üzerinden alınan birebir ölçüler kullanılmalıdır.
• Eczacıbaşı Yapı Gereçleri San. ve Tic. A.Ş'nin ürünler ve teknik detaylarında değişiklik yapma hakkı saklıdır.
* Tavsiye edilen azami satış fiyatıdır. Fiyatlara KDV dahil değildir.

VitrA

Arkitekt

Ürün/Kod	Ürün açıklamaları	Fiyat (TL)*
5952L003-0054 ◆ YERLİ ÜRETİM	Çevre yıkamalı helataşı, 60x50 cm Arkadan su girişli	373
	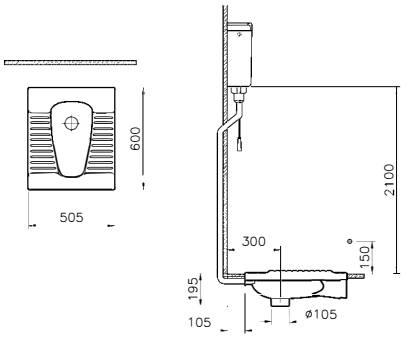	
6814LX03-0054 YERLİ ÜRETİM	Çevre yıkamalı helataşı, 60x60 cm Güneş formlu Arkadan su girişli	373
	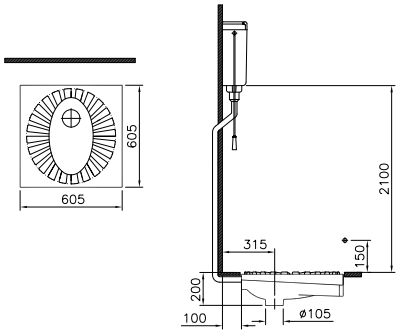	
5950LX03-0054 YERLİ ÜRETİM	Çevre yıkamalı helataşı, 60x50 cm Arkadan su girişli	309
	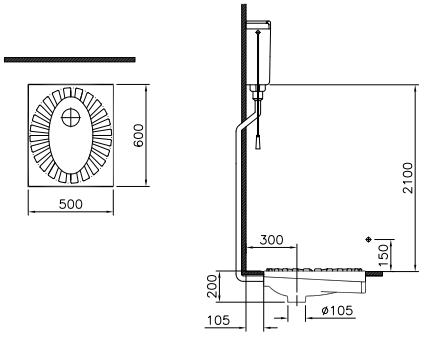	

- Helataşları Artema 748-1700-01 ve 742-1700-01 kodlu rezervuarlar ile kullanıldığında su tasarruflu olarak 6 L ile fonksiyon yapmaktadır.
- Helataşları sadece X03 beyaz renkli olarak üretilmektedir. • 10 yıl garanti sadece seramik sağlık gereçleri için geçerlidir.
- Tüm çizimler standart toleranslar dahilindedir. Montaj uygulamalarında kesin ölçü ihtiyacı olursa ürün üzerinden alınan birebir ölçüler kullanılmalıdır.
- Eczacıbaşı Yapı Gereçleri San. ve Tic. A.Ş'nin ürünler ve teknik detaylarında değişiklik yapma hakkı saklıdır. * Tavsiye edilen azami satış fiyatıdır. Fiyatlara KDV dahil değildir.

Arkitekt

Ürün/Kod	Ürün açıklamaları	Fiyat (TL)*
6503L003-0155 YERLİ ÜRETİM	Kurna, 53 cm	628



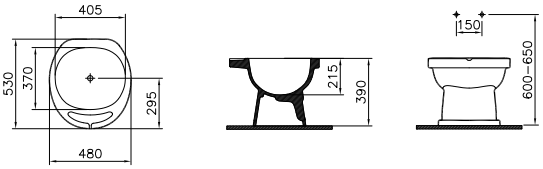

• Ürün renkleri için sayfa 263'teki Renk Tablosu'na bakınız. • 10 yıl garanti sadece seramik sağlık gereçleri için geçerlidir.
• Tüm çizimler standart toleranslar dahilindedir. Montaj uygulamalarında kesin ölçü ihtiyacı olursa ürün üzerinden alınan birebir ölçüler kullanılmalıdır.
• Eczacıbaşı Yapı Gereçleri San. ve Tic. A.Ş'nin ürünler ve teknik detaylarında değişiklik yapma hakkı saklıdır.
* Tavsiye edilen azami satış fiyatıdır. Fiyatlara KDV dahil değildir.

VitrA

Arkitekt, Çocuk Ürünleri

Ürün/Kod	Ürün açıklamaları	Fiyat (TL)*
	Kurbağa lavabo, 56 cm Monoblok Orta armatür delikli, su taşma delikli	
6037BX03-0001	Beyaz	1.477
6037BX32-0001	Yeşil	1.477
	 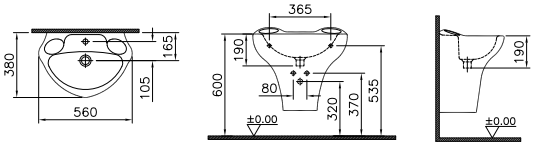	
	Kurbağa klozet, 50 cm Alttan çıkışlı, 27 Klozet kapağı dahil	
6047BX03-6032	Beyaz, taharet borusu girişi standart uygulamalı	1.136
6047BX32-6032	Yeşil, taharet borusu girişi standart uygulamalı	1.136
6047BX03-6033	Beyaz, taharet borusuz	1.136
	 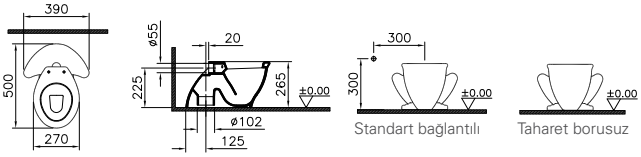	
	Kurbağa klozet kapağı Plastik menteşeli, alttan sıkmalı	
27-003-001	Beyaz	573
27-032-001	Yeşil	629
	 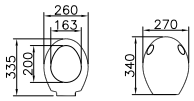	

Kurbağa seramik ürünlerinin ve klozet kapağının rengi açık yeşildir.

- Kurbağa Çocuk ürünleri 003 Beyaz ve 032 Yeşil renklerde üretilmektedir.
- 10 yıl garanti sadece seramik sağlık gereçleri için geçerlidir. • Klozet kapakları 2 yıl garanti kapsamındadır.
- Tüm çizimler standart toleranslar dahilindedir. Montaj uygulamalarında kesin ölçü ihtiyacı olursa ürün üzerinden alınan birebir ölçüler kullanılmalıdır.
- Eczacıbaşı Yapı Gereçleri San. ve Tic. A.Ş'nin ürünler ve teknik detaylarında değişiklik yapma hakkı saklıdır. * Tavsiye edilen azami satış fiyatıdır. Fiyatlara KDV dahil değildir.

VitrA

Infinit

Ürün/Kod	Ürün açıklamaları	Fiyat (TL)*
M58000004000	Memoria kare çanak lavabo, 40 cm	1.455
	Infinit Infinit sifon kapağı ve sifon valfi dahildir. Sifon alt grubu ayrı sipariş edilmelidir.	
	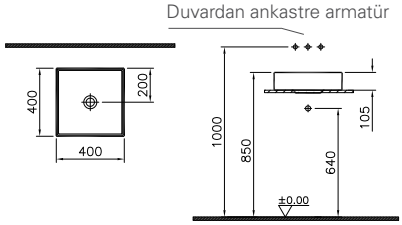	
M58000005000 ◆	Memoria yuvarlak çanak lavabo, 40 cm	1.455
	Infinit Infinit sifon kapağı ve sifon valfi dahildir. Sifon alt grubu ayrı sipariş edilmelidir.	
	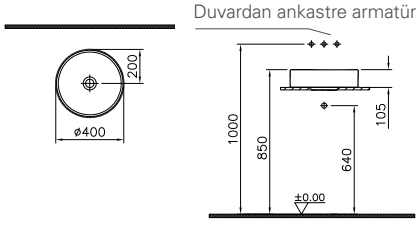	
M58000003000 ◆	Memoria TV çanak lavabo, 63 cm	1.748
	Infinit Infinit sifon kapağı ve sifon valfi dahildir. Sifon alt grubu ayrı sipariş edilmelidir.	
	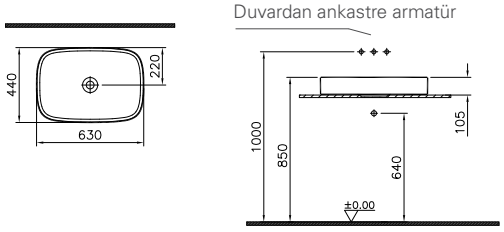	
M58000002000	Memoria oval çanak lavabo, 80 cm	1.941
	Infinit Infinit sifon kapağı ve sifon valfi dahildir. Sifon alt grubu ayrı sipariş edilmelidir.	
	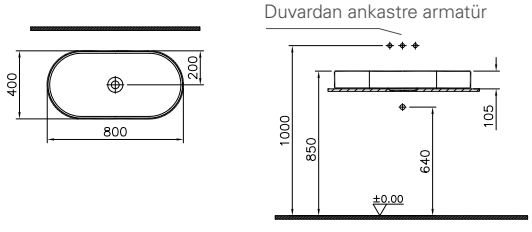	

• 10 yıl garanti sadece seramik sağlık gereçleri için geçerlidir. • İnfinit ürünler 5 yıl garanti kapsamındadır.
• Tüm çizimler standart toleranslar dahilindedir. Montaj uygulamalarında kesin ölçü ihtiyacı olursa ürün üzerinden alınan birebir ölçüler kullanılmalıdır.
• Eczacıbaşı Yapı Gereçleri San. ve Tic. A.Ş'nin ürünler ve teknik detaylarında değişiklik yapma hakkı saklıdır.
* Tavsiye edilen azami satış fiyatıdır. Fiyatlara KDV dahil değildir.

VitrA

Infinit

Ürün/Kod	Ürün açıklamaları	Fiyat (TL)*
M58000001000	Memoria dikdörtgen çanak lavabo, 80 cm	1.941
	Infinit Infinit sifon kapağı ve sifon valfi dahildir. Sifon alt grubu ayrı sipariş edilmelidir.	
	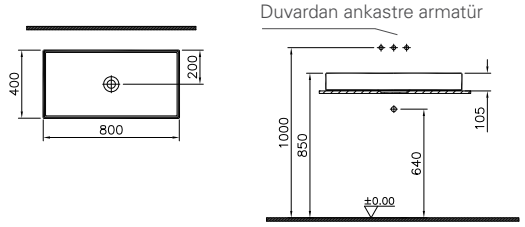	
M58000018001	Metropole etajerli lavabo, 80 cm	1.616
	Infinit sifon kapağı ve gizli sifon dahildir. Gizli sifon ile kullanım için 6606583 uzatma bağlantısının ayrıca sipariş edilmesi önerilmektedir.	
	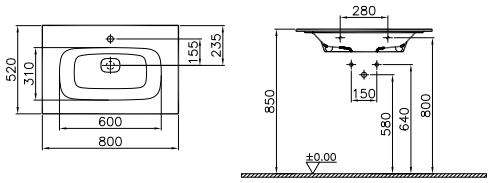	
M58000018002 ◆	Metropole etajerli lavabo, 100 cm	2.017
	Infinit sifon kapağı ve gizli sifon dahildir. Gizli sifon ile kullanım için 6606583 uzatma bağlantısının ayrıca sipariş edilmesi önerilmektedir.	
	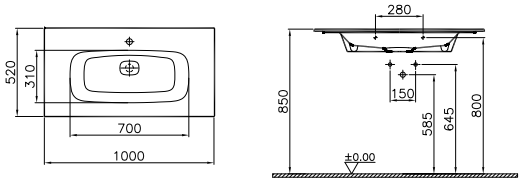	
M58000018003 ◆	Metropole etajerli lavabo, 120 cm	2.421
	Infinit sifon kapağı ve gizli sifon dahildir. Gizli sifon ile kullanım için 6606583 uzatma bağlantısının ayrıca sipariş edilmesi önerilmektedir.	
	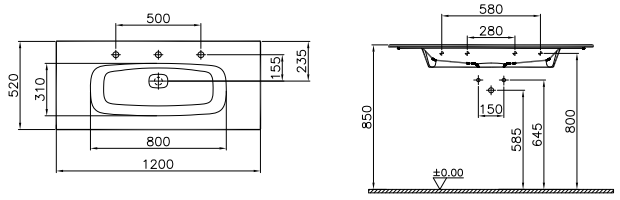	

• 10 yıl garanti sadece seramik sağlık gereçleri için geçerlidir. • İnfinit ürünler 5 yıl garanti kapsamındadır.
• Tüm çizimler standart toleranslar dahilindedir. Montaj uygulamalarında kesin ölçü ihtiyacı olursa ürün üzerinden alınan birebir ölçüler kullanılmalıdır.
• Eczacıbaşı Yapı Gereçleri San. ve Tic. A.Ş'nin ürünler ve teknik detaylarında değişiklik yapma hakkı saklıdır.
* Tavsiye edilen azami satış fiyatıdır. Fiyatlara KDV dahil değildir.

Infinit

Ürün/Kod	Ürün açıklamaları	Fiyat (TL)*
M58000012000	System Infinit lavabo, 100 cm	3.605
	Sifon valfi dahildir. Sifon alt grubu ayrıca sipariş edilmelidir.	
	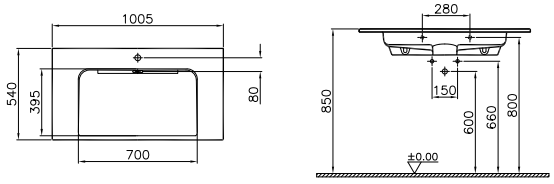	
M58000010000	System Infinit lavabo, 120 cm	4.159
	Sifon valfi dahildir. Sifon alt grubu ayrıca sipariş edilmelidir.	
	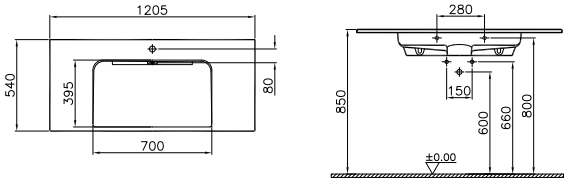	
M58000021000	System Infinit lavabo, 51 cm Armatür delikli, su taşma delikli	2.388
	Infinit sifon kapağı ve sifon valfi dahildir. Sifon alt grubu ayrıca sipariş edilmelidir.	
	***1 Nisan 2020 tarihi itibariyle satış hattından kaldırılacaktır.**	
	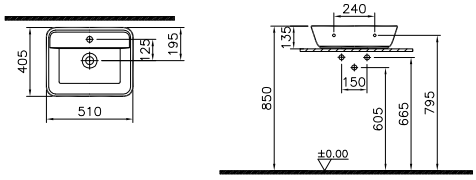	
M58000022000	System Infinit lavabo, 71 cm Armatür delikli, su taşma delikli	2.786
	Infinit sifon kapağı ve sifon valfi dahildir. Sifon alt grubu ayrıca sipariş edilmelidir.	
	***1 Nisan 2020 tarihi itibariyle satış hattından kaldırılacaktır.**	
	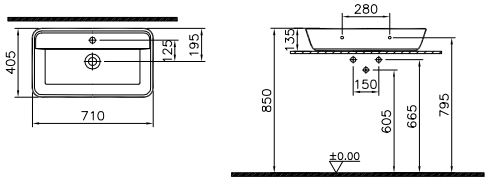	

• 10 yıl garanti sadece seramik sağlık gereçleri için geçerlidir. • İnfinit ürünler 5 yıl garanti kapsamındadır.
• Tüm çizimler standart toleranslar dahilindedir. Montaj uygulamalarında kesin ölçü ihtiyacı olursa ürün üzerinden alınan birebir ölçüler kullanılmalıdır.
• Eczacıbaşı Yapı Gereçleri San. ve Tic. A.Ş'nin ürünler ve teknik detaylarında değişiklik yapma hakkı saklıdır.
* Tavsiye edilen azami satış fiyatıdır. Fiyatlara KDV dahil değildir.

VitrA

Tekil Ürünler

Eviyeler	180
Pisuvarlar ve Ara Bölmeler	182
Seramik Duş Tekneleri	188
Çocuk Ürünleri	193
Özel İhtiyaç Ürünleri	198

VitrA

Eviyeler

Ürün/Kod	Ürün açıklamaları	Fiyat (TL)*
	Tezgah altı tek gözlü eviye Armatür deliksiz, su taşma delikli	
5935B003-0012	Beyaz	785
5935B050-0012	Mat vizon	903
	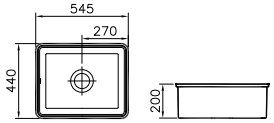	
	Tezgah altı 1,5 gözlü eviye Armatür deliksiz, su taşma delikli	
5936B003-0012	Beyaz	1.022
5936B050-0012	Mat vizon	1.175
	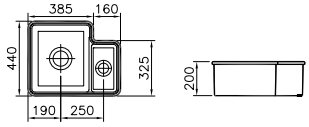	
5770B003-0755	**Damlalıklı tek gözlü eviye, 100 cm** Armatür deliksiz, su taşma delikli Ön veya arka armatür delik yeri montaj esnasında açılmalıdır.	1.836
	Sifon hariçtir. 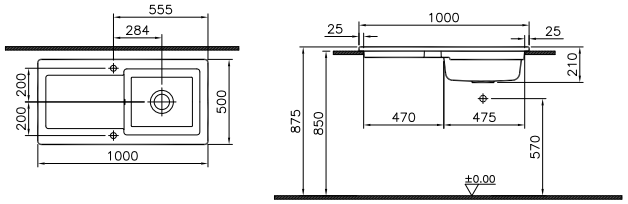	
5771B003-1408	**Damlalıklı 1,5 gözlü eviye, 100 cm** Armatür deliksiz, su taşma delikli Ön veya arka armatür delik yeri montaj esnasında açılmalıdır.	2.020
	Sifon hariçtir. 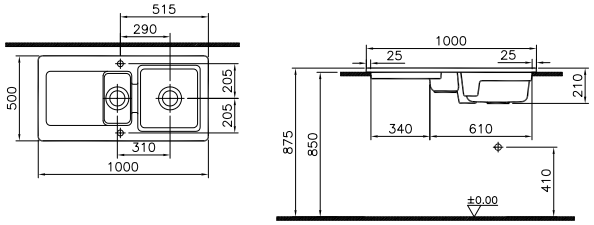	

• Eviyeler sadece 003 beyaz renkte üretilmektedir. VitrA Clean ve VitrA Hygiene uygulaması yapılmamaktadır. • 10 yıl garanti sadece seramik sağlık gereçleri için geçerlidir.
• Tüm çizimler standart toleranslar dahilindedir. Montaj uygulamalarında kesin ölçü ihtiyacı olursa ürün üzerinden alınan birebir ölçüler kullanılmalıdır.
• Eczacıbaşı Yapı Gereçleri San. ve Tic. A.Ş'nin ürünler ve teknik detaylarında değişiklik yapma hakkı saklıdır.
* Tavsiye edilen azami satış fiyatıdır. Fiyatlara KDV dahil değildir.

VitrA

Eviyeler

Ürün/Kod	Ürün açıklamaları	Fiyat (TL)*
	Çift gözlü belfast eviye, 80 cm	
5774B003-0001	Orta armatür delikli, su taşma delikli	1.543
5774B003-0012	Armatür deliksiz su taşma delikli	1.543
	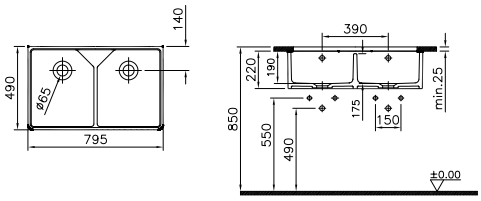	
4107B003-0755	**Damlalıklı tek gözlü eviye, 100 cm** Armatür deliksiz, su taşma delikli Ön veya arka armatür delik yeri montaj esnasında açılmalıdır.	1.871
	424754 mutfak eviye sifonu sipariş edilmelidir.	
	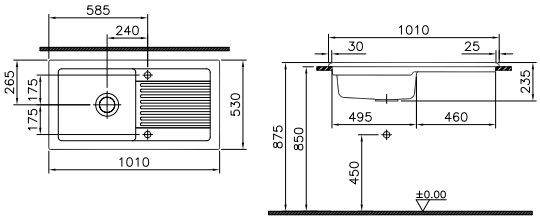 Eviyelerin armatür deliği açılmamıştır. Kullanım için istenen konuma göre armatür deliği montaj esnasında açılmalıdır.	
4081B003-0379	**Damlalıklı 1,5 gözlü eviye, 100 cm** Armatür deliksiz, su taşma delikli Ön veya arka armatür delik yeri montaj esnasında açılmalıdır.	1.701
	311349 mutfak eviye sifonu sipariş edilmelidir.	
	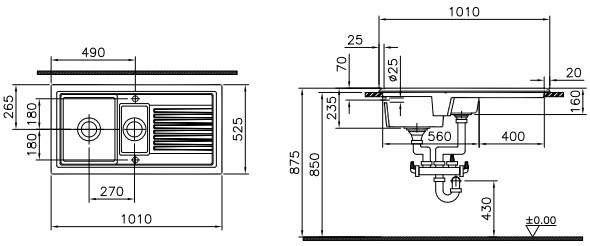 Eviyelerin armatür deliği açılmamıştır. Kullanım için istenen konuma göre armatür deliği montaj esnasında açılmalıdır.	
6109B003-0012	**Garaj eviye, 45 cm** Armatür deliksiz, su taşma delikli	924
424520	**Garaj eviye metal ızgarası** Eviye ile birlikte ayrıca sipariş edilmelidir.	499
	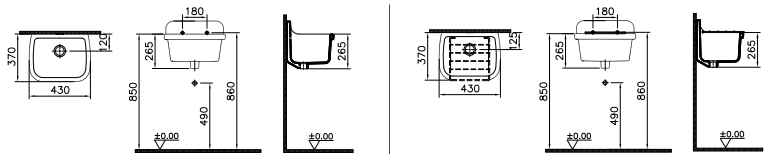 6109BXXX-0012 6109+424520	

• Eviyeler sadece 003 beyaz renkte üretilmektedir. VitrA Clean ve VitrA Hygiene uygulaması yapılmamaktadır. • 10 yıl garanti sadece seramik sağlık gereçleri için geçerlidir.
• Tüm çizimler standart toleranslar dahilindedir. Montaj uygulamalarında kesin ölçü ihtiyacı olursa ürün üzerinden alınan birebir ölçüler kullanılmalıdır.
• Eczacıbaşı Yapı Gereçleri San. ve Tic. A.Ş'nin ürünler ve teknik detaylarında değişiklik yapma hakkı saklıdır.
* Tavsiye edilen azami satış fiyatıdır. Fiyatlara KDV dahil değildir.

VitrA

Pisuvarlar ve Ara Bölmeler

Ürün/Kod	Ürün açıklamaları	Fiyat (TL)*
5419B603-0205 YERLİ ÜRETİM	Susuz pisuvar	1.414



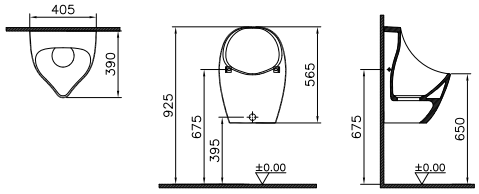

YERLİ ÜRETİM	**Ankastre fotoselli pisuvar** Kapak deliksiz, arkadan su girişli, arkadan çıkışlı	
4106B003-5200	Pilli	4.233
4106B003-5291 ◆	Elektrikli	4.617

Fotosel ünitesi pisuvara montajlıdır.
4106BXXX-5200 ve 4106BXXX-5291 pisuvar 1 L ile fonksiyon yapmaktadır.
1 L ile fonksiyon yapılması icin minimum 3 bar tesisat su basıncı gereklidir.



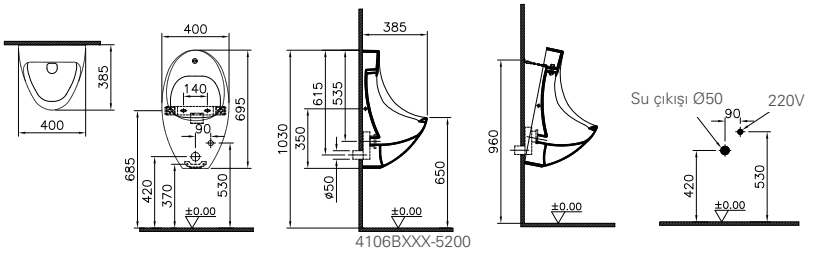

4106BXXX-5200

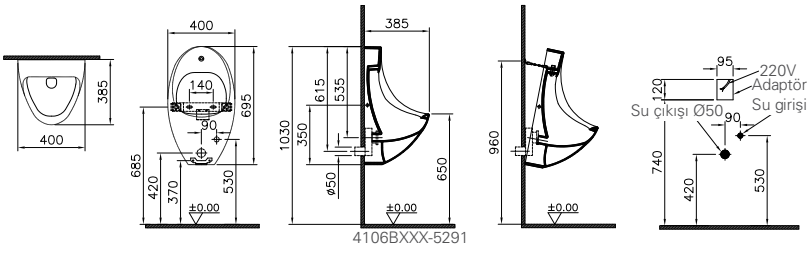

4106BXXX-5291

1 L

• Ürün renkleri için sayfa 263'teki Renk Tablosu'na bakınız. • 10 yıl garanti sadece seramik sağlık gereçleri için geçerlidir. • Pisuvar kapakları 2 yıl garanti kapsamındadır.
• Tüm çizimler standart toleranslar dahilindedir. Montaj uygulamalarında kesin ölçü ihtiyacı olursa ürün üzerinden alınan birebir ölçüler kullanılmalıdır.
• Eczacıbaşı Yapı Gereçleri San. ve Tic. A.Ş'nin ürünler ve teknik detaylarında değişiklik yapma hakkı saklıdır.
* Tavsiye edilen azami satış fiyatıdır. Fiyatlara KDV dahil değildir.

VitrA

Pisuvarlar ve Ara Bölmeler

Ürün/Kod	Ürün açıklamaları	Fiyat (TL)*
	Yeni fotoselli pisuvar Kapak deliksiz, arkadan su girişli, arkadan çıkışlı	
5999B003-5555	Pilli	4.022
5999B003-5556	Elektrikli	4.254
5999B003-5557	Pilli, fresh	4.312
5999B003-5558 ◆	Elektrikli, fresh	4.545
424225YP1TE	Pisuvar sifon kapağı	8



Fotosel ünitesi pisuvara montajlıdır.
5999BX03-5556 ve 5999BX03-5558 pisuvar 1 L ile fonksiyon yapmaktadır.
1 L ile fonksiyon yapılması için minimum 3 bar tesisat su basıncı gereklidir.

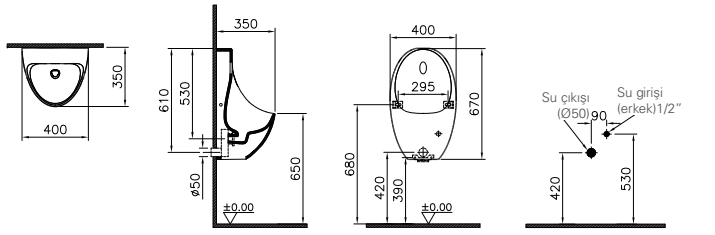

5999BX03-5555

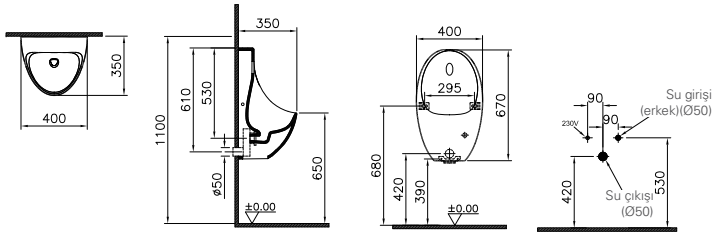

5999BX03-5556

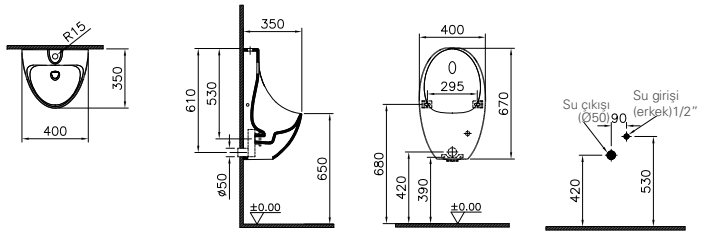

5999BX03-5557

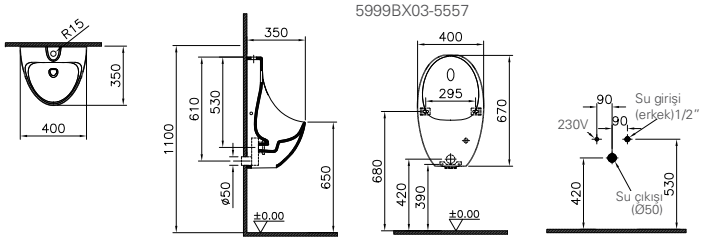

5999BX03-5558

Pisuvar 4 kademe (0.5, 1, 1.5 ve 2 L) ile fonksiyon yapabilmektedir.

- Ürün renkleri için sayfa 263'teki Renk Tablosu'na bakınız. • 10 yıl garanti sadece seramik sağlık gereçleri için geçerlidir. • Pisuvar kapakları 2 yıl garanti kapsamındadır.
- Tüm çizimler standart toleranslar dahilindedir. Montaj uygulamalarında kesin ölçü ihtiyacı olursa ürün üzerinden alınan birebir ölçüler kullanılmalıdır.
- Eczacıbaşı Yapı Gereçleri San. ve Tic. A.Ş'nin ürünler ve teknik detaylarında değişiklik yapma hakkı saklıdır.

* Tavsiye edilen azami satış fiyatıdır. Fiyatlara KDV dahil değildir.

VitrA

Pisuvarlar ve Ara Bölmeler

Ürün/Kod	Ürün açıklamaları	Fiyat (TL)*
6202L003-0198 YERLİ ÜRETİM	**Pisuvar** Kapak deliksiz, üstten su girişli, arkadan çıkışlı	384
	6202L003-0198 pisuvar 1 L ile fonksiyon yapmaktadır. 1 L ile fonksiyon yapılması için 311-2521 özel yıkama sistemiyle beraber sipariş edilmelidir. 1 L ile fonksiyon yapılması için minimum 3 bar tesisat su basıncı gereklidir.	
 1 L	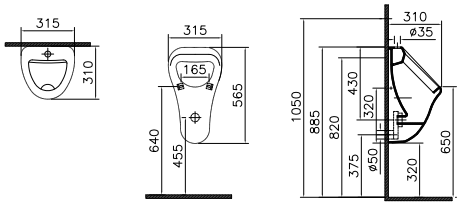	
6201L003-0199 YERLİ ÜRETİM	**Pisuvar** Kapak deliksiz, arkadan su girişli, arkadan çıkışlı	384
	6201L003-0199 pisuvar 1 L ile fonksiyon yapmaktadır. 1 L ile fonksiyon yapılması için 311-28XX özel yıkama sistemiyle beraber sipariş edilmelidir. 1 L ile fonksiyon yapılması için minimum 3 bar tesisat su basıncı gereklidir.	
 1 L	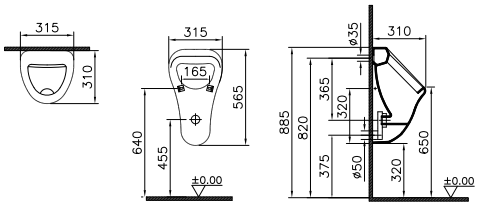	
5218L003-0199 YERLİ ÜRETİM	**Retro kapaksız pisuvar** Arkadan su girişli, arkadan çıkışlı	668
	5218L003-0199 pisuvar 1 L ile fonksiyon yapmaktadır. 1 L ile fonksiyon yapılması için 311-28XX özel yıkama sistemiyle beraber sipariş edilmelidir. 1 L ile fonksiyon yapılması için minimum 3 bar tesisat su basıncı gereklidir.	
 1 L	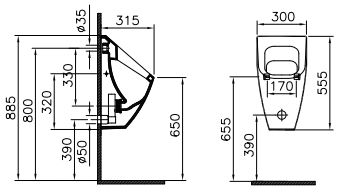	

• Ürün renkleri için sayfa 263'teki Renk Tablosu'na bakınız. • 10 yıl garanti sadece seramik sağlık gereçleri için geçerlidir. • Pisuvar kapakları 2 yıl garanti kapsamındadır.
• Tüm çizimler standart toleranslar dahilindedir. Montaj uygulamalarında kesin ölçü ihtiyacı olursa ürün üzerinden alınan birebir ölçüler kullanılmalıdır.
• Eczacıbaşı Yapı Gereçleri San. ve Tic. A.Ş'nin ürünler ve teknik detaylarında değişiklik yapma hakkı saklıdır.
* Tavsiye edilen azami satış fiyatıdır. Fiyatlara KDV dahil değildir.

VitrA

Pisuvarlar ve Ara Bölmeler

Ürün/Kod	Ürün açıklamaları	Fiyat (TL)*
5218B003-6030 YERLİ ÜRETİM	**Retro kapaklı pisuvar** Kapak dahil Arkadan su girişli, arkadan çıkışlı	847
	5218B003-6030 pisuvar 1 L ile fonksiyon yapmaktadır. 1 L ile fonksiyon yapılması için 311-28XX özel yıkama sistemiyle beraber sipariş edilmelidir. 1 L ile fonksiyon yapılması için minimum 3 bar tesisat su basıncı gereklidir.	
 1 L	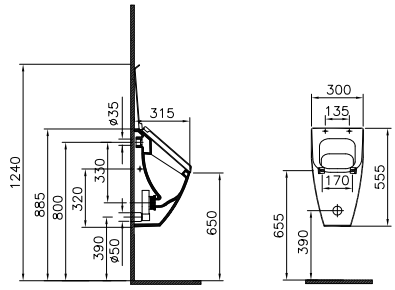	
YERLİ ÜRETİM	**S20 pisuvar**	
5461L003-0199	Arkadan su girişli, arkadan çıkışlı	2.002
5461L003-0200	Arkadan su girişli, arkadan çıkışlı, pisuvar kapak delikli 83-003-009 yavaş kapanır pisuvar kapağı ayrı sipariş edilmelidir.	2.002
5461L003-5330	Ankastre yıkama sistemli pisuvar, yıkama sistemi pisuvara montajlıdır, pilli	7.293
5461L003-5331	Ankastre yıkama sistemli pisuvar, yıkama sistemi pisuvara montajlıdır, elektrikli	7.578
5461L003-7201	Arkadan su girişli, arkadan çıkışlı Schell yıkama sistemleri ile uyumlu	2.002
5461L003-7202	Arkadan su girişli, arkadan çıkışlı, pisuvar kapak delikli 83-003-009 yavaş kapanır pisuvar kapağı ayrı sipariş edilmelidir. Schell yıkama sistemleri ile uyumlu	2.002
	5461LXXX-0199 pisuvar 1 L ile fonksiyon yapmaktadır. 1 L ile fonksiyon yapılması için 311-28XX özel yıkama sistemiyle beraber sipariş edilmelidir. 1 L ile fonksiyon yapılması için minimum 3 bar tesisat su basıncı gereklidir.	
 1 L	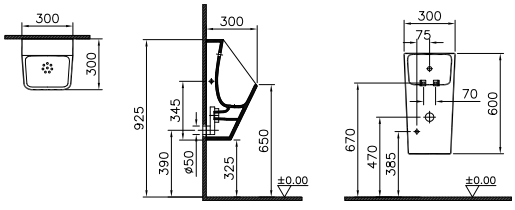	

• Ürün renkleri için sayfa 263'teki Renk Tablosu'na bakınız. • 10 yıl garanti sadece seramik sağlık gereçleri için geçerlidir. • Pisuvar kapakları 2 yıl garanti kapsamındadır.
• Tüm çizimler standart toleranslar dahilindedir. Montaj uygulamalarında kesin ölçü ihtiyacı olursa ürün üzerinden alınan birebir ölçüler kullanılmalıdır.
• Eczacıbaşı Yapı Gereçleri San. ve Tic. A.Ş'nin ürünler ve teknik detaylarında değişiklik yapma hakkı saklıdır.
* Tavsiye edilen azami satış fiyatıdır. Fiyatlara KDV dahil değildir.

VitrA

Pisuvarlar ve Ara Bölmeler

Ürün/Kod	Ürün açıklamaları	Fiyat (TL)*
5462L003-0309 YERLİ ÜRETİM	**S20 Pisuvar** Arkadan su girişli, arkadan çıkışlı	960
 1 L	5462LXXX-0309 pisuvar 1 L ile fonksiyon yapmaktadır. 1 L ile fonksiyon yapılması için 311-28XX özel yıkama sistemiyle beraber sipariş edilmelidir. 1 L ile fonksiyon yapılması için minimum 3 bar tesisat su basıncı gereklidir.	
	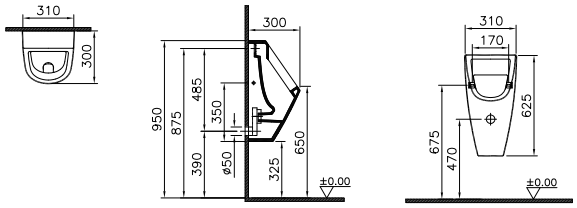	
5462L003-1069 YERLİ ÜRETİM	**S20 Pisuvar** Üstten su girişli, üstten çıkışlı	960
 1 L	5462LXXX-1069 pisuvar 1 L ile fonksiyon yapmaktadır. 1 L ile fonksiyon yapılması için 311-2521özel yıkama sistemiyle beraber sipariş edilmelidir. 1 L ile fonksiyon yapılması için minimum 3 bar tesisat su basıncı gereklidir.	
	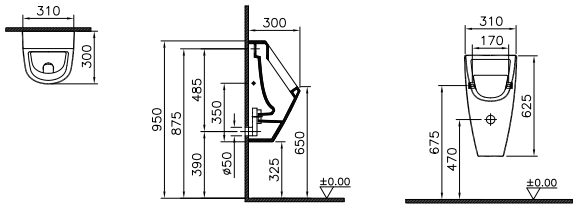	
31-003-001 YERLİ ÜRETİM	**Mona pisuvar kapağı** Duroplast, metal menteşe, üstten sıkmalı	254
	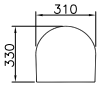	
42-003-001 YERLİ ÜRETİM	**Pisuvar kapağı** Duroplast, metal menteşeli, üstten sıkmalı	233
	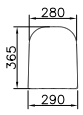	
83-003-009 YERLİ ÜRETİM	**Pisuvar kapağı** Duroplast, metal menteşe, yavaş kapanır	512
	5461 pisuvar ile uyumludur.	
	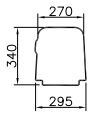	

• Ürün renkleri için sayfa 263'teki Renk Tablosu'na bakınız. • 10 yıl garanti sadece seramik sağlık gereçleri için geçerlidir. • Pisuvar kapakları 2 yıl garanti kapsamındadır.
• Tüm çizimler standart toleranslar dahilindedir. Montaj uygulamalarında kesin ölçü ihtiyacı olursa ürün üzerinden alınan birebir ölçüler kullanılmalıdır.
• Eczacıbaşı Yapı Gereçleri San. ve Tic. A.Ş'nin ürünler ve teknik detaylarında değişiklik yapma hakkı saklıdır.
* Tavsiye edilen azami satış fiyatıdır. Fiyatlara KDV dahil değildir.

Pisuvarlar ve Ara Bölmeler

Ürün/Kod	Ürün açıklamaları	Fiyat (TL)*
6902L003-0155 YERLİ ÜRETİM	Pisuvar ara bölme	191
	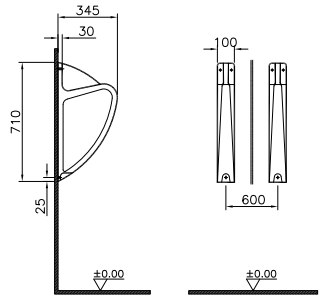	
5172L003-0155◆ YERLİ ÜRETİM	Pisuvar ara bölme	378
	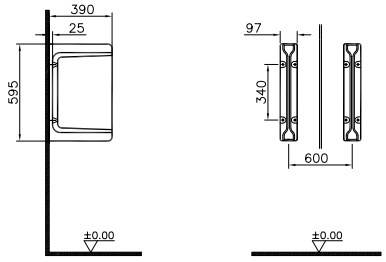	

• Ürün renkleri için sayfa 263'teki Renk Tablosu'na bakınız. • 10 yıl garanti sadece seramik sağlık gereçleri için geçerlidir.
• Tüm çizimler standart toleranslar dahilindedir. Montaj uygulamalarında kesin ölçü ihtiyacı olursa ürün üzerinden alınan birebir ölçüler kullanılmalıdır.
• Eczacıbaşı Yapı Gereçleri San. ve Tic. A.Ş'nin ürünler ve teknik detaylarında değişiklik yapma hakkı saklıdır.
* Tavsiye edilen azami satış fiyatıdır. Fiyatlara KDV dahil değildir.

Seramik Duş Tekneleri

Ürün/Kod	Ürün açıklamaları	Fiyat (TL)*
5714LX03-0578	**Kare duş teknesi, 80 cm** 80x80 cm	1.261
	Sifon delik çapı 90 mm 424525YP1TE sifon ve 424528YP1TE uzatma borusu sipariş edilmelidir.	
	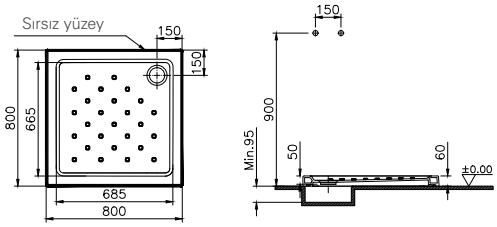	
5716LX03-0578	**Kare duş teknesi, 90 cm** 90x90 cm	1.323
	Sifon delik çapı 90 mm 424525YP1TE sifon ve 424528YP1TE uzatma borusu sipariş edilmelidir.	
	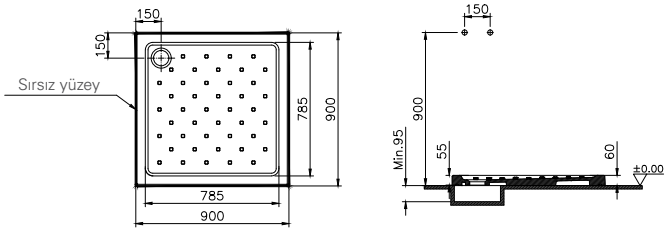	
5715LX03-0578	**Dikdörtgen duş teknesi, 90x70 cm** 90x70 cm	1.293
	Sifon delik çapı 90 mm 424525YP1TE sifon ve 424528YP1TE uzatma borusu sipariş edilmelidir.	
	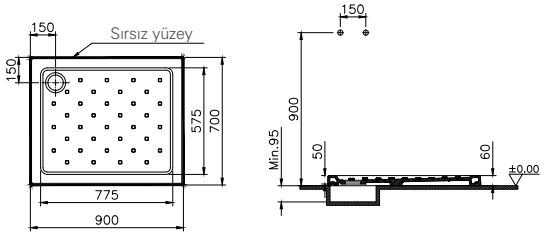	

- 10 yıl garanti sadece seramik sağlık gereçleri için geçerlidir.
- Tüm çizimler standart toleranslar dahilindedir. Montaj uygulamalarında kesin ölçü ihtiyacı olursa ürün üzerinden alınan birebir ölçüler kullanılmalıdır.
- Eczacıbaşı Yapı Gereçleri San. ve Tic. A.Ş'nin ürünler ve teknik detaylarında değişiklik yapma hakkı saklıdır.

* Tavsiye edilen azami satış fiyatıdır. Fiyatlara KDV dahil değildir.

Seramik Duş Tekneleri

Ürün/Kod	Ürün açıklamaları	Fiyat (TL)*
5717LX03-0578	**Dikdörtgen duş teknesi, 100x80 cm** 100x80 cm	1.390
	Sifon delik çapı 90 mm 424525YP1TE sifon ve 424528YP1TE uzatma borusu sipariş edilmelidir.	
	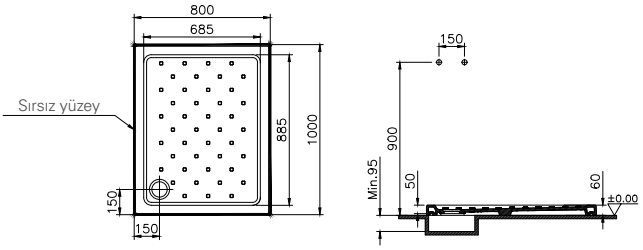	
5718LX03-0578	**Dikdörtgen duş teknesi, 120x80 cm** 120x80 cm	1.460
	Sifon delik çapı 90 mm 424525YP1TE sifon ve 424528YP1TE uzatma borusu sipariş edilmelidir.	
	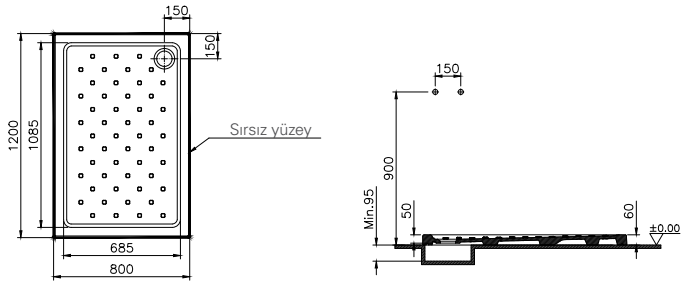	
5719LX03-0578	**Köşe duş teknesi, 90 cm** 90x90 cm	1.323
	Sifon delik çapı 90 mm 424525YP1TE sifon ve 424528YP1TE uzatma borusu sipariş edilmelidir.	
	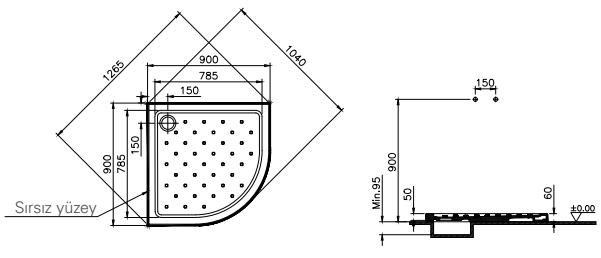	

- 10 yıl garanti sadece seramik sağlık gereçleri için geçerlidir.
- Tüm çizimler standart toleranslar dahilindedir. Montaj uygulamalarında kesin ölçü ihtiyacı olursa ürün üzerinden alınan birebir ölçüler kullanılmalıdır.
- Eczacıbaşı Yapı Gereçleri San. ve Tic. A.Ş'nin ürünler ve teknik detaylarında değişiklik yapma hakkı saklıdır.

* Tavsiye edilen azami satış fiyatıdır. Fiyatlara KDV dahil değildir.

Seramik Duş Tekneleri

Ürün/Kod	Ürün açıklamaları	Fiyat (TL)*
4094LX03-0578	Kare duş teknesi, 80 cm 80x80x7,5 cm	1.232
4094L303-0578	Kare duş teknesi, 80 cm, kaydırmaz özellikli 80x80x7,5 cm	1.318
	Sifon delik çapı 90 mm 424525 sifon ve 424528 uzatma borusu sipariş edilmelidir.	
	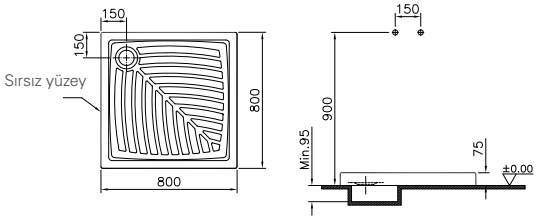	
4099LX03-0578*	Dikdörtgen duş teknesi, 120x80 cm 120x80x6,5 cm	1.629
4099L303-0578*	Dikdörtgen duş teknesi, 120x80 cm, kaydırmaz özellikli 120x80x6,5 cm	1.743
	Sifon delik çapı 90 mm 424525 sifon ve 424528 uzatma borusu sipariş edilmelidir.	
	*** 1 Haziran 2020 tarihi itibariyle satış hattına alınacaktır.**	
	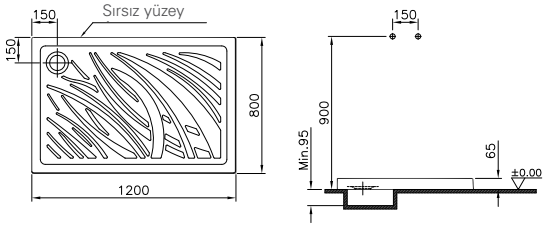	
5805LX03-0578 YERLİ ÜRETİM	Kare duş teknesi, 80 cm 80x80x5,5 cm	1.059
5805L203-0578 YERLİ ÜRETİM	Kare duş teknesi, 80 cm, kaydırmaz özellikli 80x80x5,5 cm	1.136
	Sifon delik çapı 90 mm 424525YP1TE sifon ve 424528YP1TE uzatma borusu sipariş edilmelidir.	
	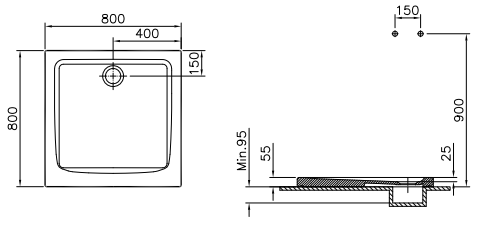	

- 10 yıl garanti sadece seramik sağlık gereçleri için geçerlidir.
- Tüm çizimler standart toleranslar dahilindedir. Montaj uygulamalarında kesin ölçü ihtiyacı olursa ürün üzerinden alınan birebir ölçüler kullanılmalıdır.
- Eczacıbaşı Yapı Gereçleri San. ve Tic. A.Ş'nin ürünler ve teknik detaylarında değişiklik yapma hakkı saklıdır.

* Tavsiye edilen azami satış fiyatıdır. Fiyatlara KDV dahil değildir.

VitrA

Seramik Duş Tekneleri

Ürün/Kod	Ürün açıklamaları	Fiyat (TL)*
5806LX03-0578 YERLİ ÜRETİM	**Kare duş teknesi, 90 cm** 90x90x5,5 cm	1.428
5806L203-0578 YERLİ ÜRETİM	**Kare duş teknesi, 90 cm, kaydırmaz özellikli** 90x90x5,5 cm	1.531
	Sifon delik çapı 90 mm 424525YP1TE sifon ve 424528YP1TE uzatma borusu sipariş edilmelidir.	
	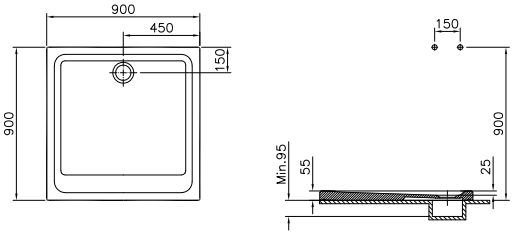	
5807LX03-0578 YERLİ ÜRETİM	**Köşe duş teknesi, 80 cm** 90x90x5,5 cm	1.750
5807L203-0578 YERLİ ÜRETİM	**Kare duş teknesi, 80 cm, kaydırmaz özellikli** 90x90x5,5 cm	1.872
	Sifon delik çapı 90 mm 424525YP1TE sifon ve 424528YP1TE uzatma borusu sipariş edilmelidir.	
	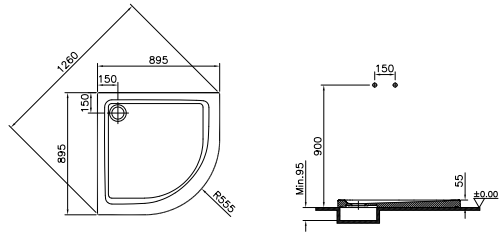	
5808LX03-0578 YERLİ ÜRETİM	**Dikdörtgen duş teknesi, 80 cm** 80x100x5,5 cm	1.537
5808L203-0578 YERLİ ÜRETİM	**Dikdörtgen duş teknesi, 80x100 cm, kaydırmaz özellikli** 80x100x5,5 cm	1.642
	Sifon delik çapı 90 mm 424525YP1TE sifon ve 424528YP1TE uzatma borusu sipariş edilmelidir.	
	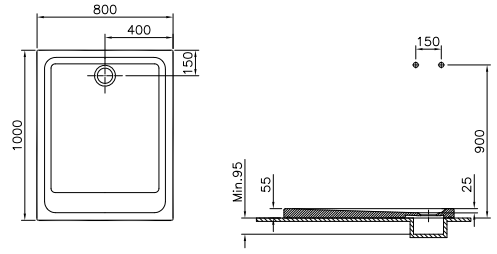	

- 10 yıl garanti sadece seramik sağlık gereçleri için geçerlidir.
- Tüm çizimler standart toleranslar dahilindedir. Montaj uygulamalarında kesin ölçü ihtiyacı olursa ürün üzerinden alınan birebir ölçüler kullanılmalıdır.
- Eczacıbaşı Yapı Gereçleri San. ve Tic. A.Ş'nin ürünler ve teknik detaylarında değişiklik yapma hakkı saklıdır.

* Tavsiye edilen azami satış fiyatıdır. Fiyatlara KDV dahil değildir.

VitrA

Seramik Duş Tekneleri

Ürün/Kod	Ürün açıklamaları	Fiyat (TL)*
5809LX03-0578 YERLİ ÜRETİM	**Dikdörtgen duş teknesi, 120 cm** 80x120x5,5 cm	1.599
5809L203-0578 YERLİ ÜRETİM	**Dikdörtgen duş teknesi, 120x80 cm, kaydırmaz özellikli** 80x120x5,5 cm	1.711
	Sifon delik çapı 90 mm 424525YP1TE sifon ve 424528YP1TE uzatma borusu sipariş edilmelidir. 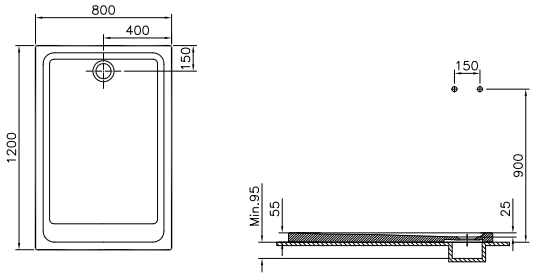	

• Duş tekneleri sadece beyaz renkli olarak üretilmektedir. • 10 yıl garanti sadece seramik sağlık gereçleri için geçerlidir.
• Tüm çizimler standart toleranslar dahilindedir. Montaj uygulamalarında kesin ölçü ihtiyacı olursa ürün üzerinden alınan birebir ölçüler kullanılmalıdır.
• Eczacıbaşı Yapı Gereçleri San. ve Tic. A.Ş'nin ürünler ve teknik detaylarında değişiklik yapma hakkı saklıdır.
* Tavsiye edilen azami satış fiyatıdır. Fiyatlara KDV dahil değildir.

VitrA

Çocuk Ürünleri

Ürün/Kod	Ürün açıklamaları	Fiyat (TL)*
YENİ YERLİ ÜRETİM	**Standart lavabo, 45 cm**	
7350BX03-0041*	Orta armatür delikli, su taşma deliksiz	550
7350BX03-0001*	Orta armatür delikli, su taşma delikli	550
YENİ YERLİ ÜRETİM	**Yarım ayak**	
7354BX21-0156*	Mavi	205
7354BX03-0156*	Beyaz	178
	***1 Haziran 2020 tarihi itibariyle satış hattına alınacaktır.**	



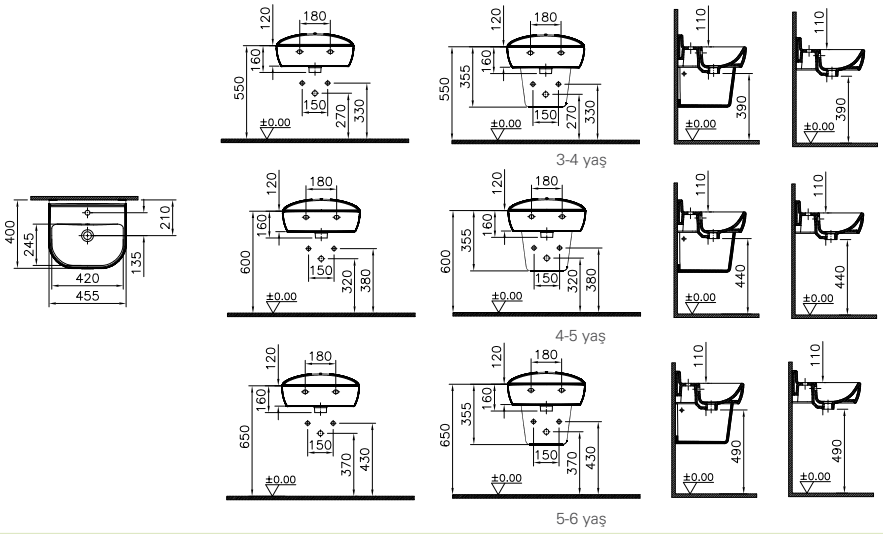

YENİ YERLİ ÜRETİM	**İkili lavabo (çift kademeli), 85 cm**	
7351BX03-1739*	İki armatür delikli, su taşma deliksiz	792
7351BX03-1740*	İki armatür delikli, su taşma delikli	792
YENİ YERLİ ÜRETİM	**Yarım ayak**	
7354BX21-0156*	Mavi	205
7354BX03-0156*	Beyaz	178
	***1 Haziran 2020 tarihi itibariyle satış hattına alınacaktır.**	



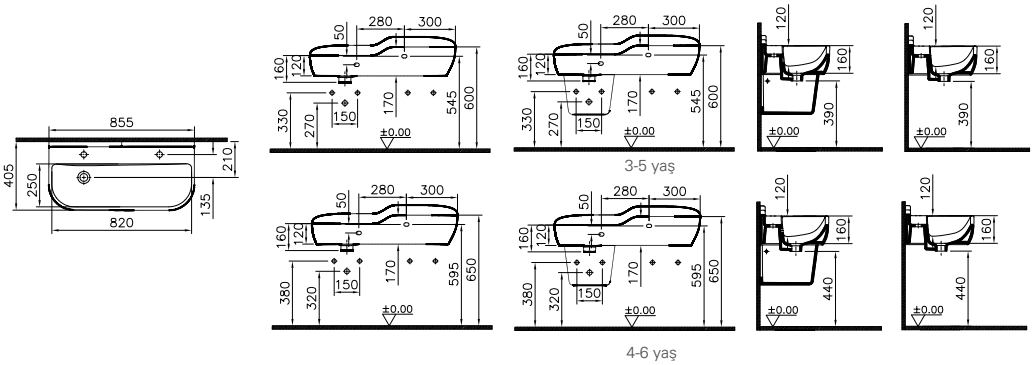

- 10 yıl garanti sadece seramik sağlık gereçleri için geçerlidir.
- Tüm çizimler standart toleranslar dahilindedir. Montaj uygulamalarında kesin ölçü ihtiyacı olursa ürün üzerinden alınan birebir ölçüler kullanılmalıdır.
- Eczacıbaşı Yapı Gereçleri San. ve Tic. A.Ş'nin ürünler ve teknik detaylarında değişiklik yapma hakkı saklıdır.

* Tavsiye edilen azami satış fiyatıdır. Fiyatlara KDV dahil değildir.

VitrA

Çocuk Ürünleri

Ürün/Kod	Ürün açıklamaları	Fiyat (TL)*
YENİ YERLİ ÜRETİM	**Üçlü lavabo (üç kademeli), 125 cm**	
7352BX03-1741*	Üç armatür delikli, su taşma deliksiz	1.430
7352BX03-1742*	Üç armatür delikli, su taşma delikli	1.430
YENİ YERLİ ÜRETİM	**Yarım ayak**	
7354BX21-0156*	Mavi	205
7354BX03-0156*	Beyaz	178
	***1 Haziran 2020 tarihi itibariyle satış hattına alınacaktır.**	



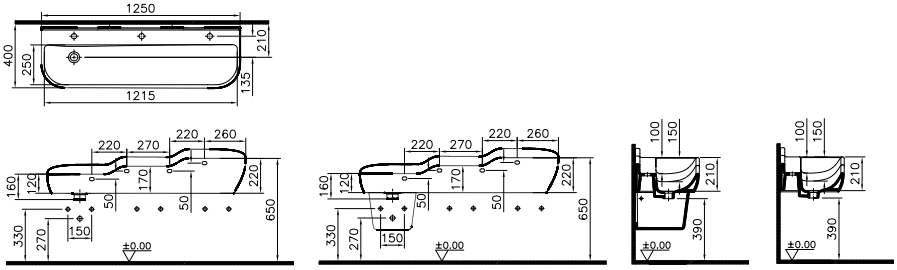

YENİ YERLİ ÜRETİM	**Üçlü lavabo (tek kademeli), 125 cm**	
7353BX03-1741*	Üç armatür delikli, su taşma deliksiz	1.100
7353BX03-1742*	Üç armatür delikli, su taşma delikli	1.100
YENİ YERLİ ÜRETİM	**Yarım ayak**	
7354BX21-0156*	Mavi	205
7354BX03-0156*	Beyaz	178
	***1 Haziran 2020 tarihi itibariyle satış hattına alınacaktır.**	



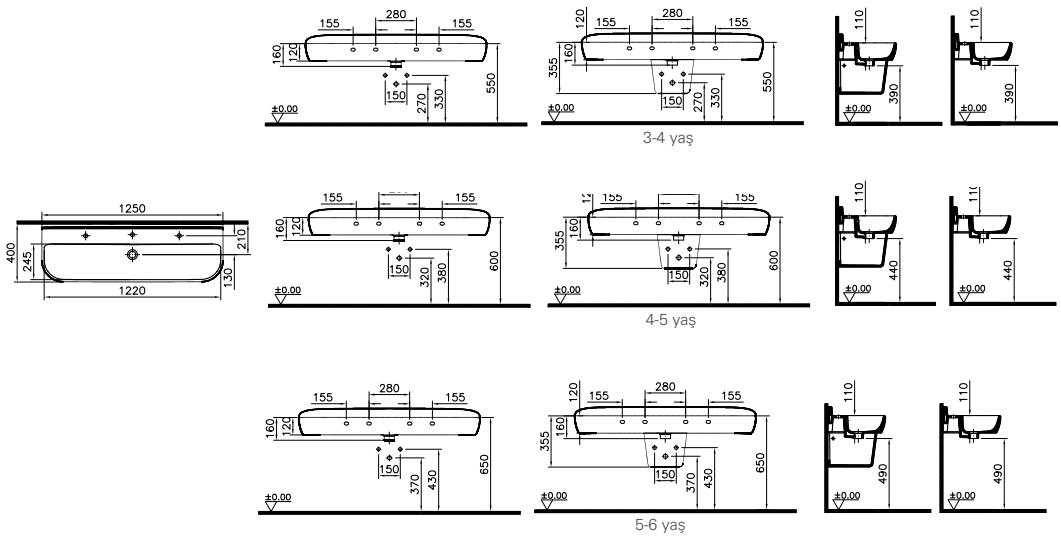

- 10 yıl garanti sadece seramik sağlık gereçleri için geçerlidir.
- Tüm çizimler standart toleranslar dahilindedir. Montaj uygulamalarında kesin ölçü ihtiyacı olursa ürün üzerinden alınan birebir ölçüler kullanılmalıdır.
- Eczacıbaşı Yapı Gereçleri San. ve Tic. A.Ş'nin ürünler ve teknik detaylarında değişiklik yapma hakkı saklıdır.

* Tavsiye edilen azami satış fiyatıdır. Fiyatlara KDV dahil değildir.

VitrA

Çocuk Ürünleri

Ürün/Kod	Ürün açıklamaları	Fiyat (TL)*
YENİ YERLİ ÜRETİM	**SmoothFlush duvara tam dayalı takım klozet, 57 cm**	
7362BX03-0092*	Taharet borulu	620
7362BX03-0585*	Taharet borusuz	620
7362BX03-0610*	Gizli taharet borulu	620
YENİ YERLİ ÜRETİM	**Rezervuar**	
7363BX03-0108*	Alttan su girişli	310
7363BX03-5723*	Alttan su girişli 330-3022 tek kademeli iç takım dahildir.	472
	***1 Haziran 2020 tarihi itibariyle satış hattına alınacaktır.**	



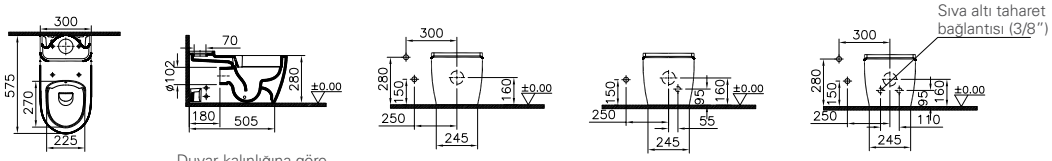

330B3022* YENİ YERLİ ÜRETİM	**Tek kademeli iç takım**	162
	***1 Haziran 2020 tarihi itibariyle satış hattına alınacaktır.**	



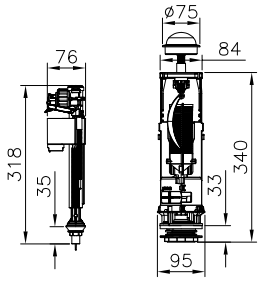

YENİ YERLİ ÜRETİM	**SmoothFlush yerden tek klozet, 50 cm**	
7361BX03-0090*	Taharet borulu	1.200
7361BX03-0075*	Taharet borusuz	1.200
	***1 Haziran 2020 tarihi itibariyle satış hattına alınacaktır.**	



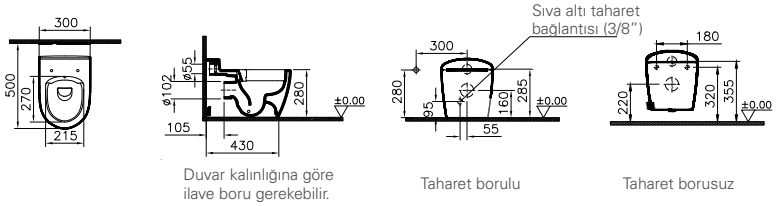

• 10 yıl garanti sadece seramik sağlık gereçleri için geçerlidir. • Klozet kapakları 2 yıl garanti kapsamındadır.
• Tüm çizimler standart toleranslar dahilindedir. Montaj uygulamalarında kesin ölçü ihtiyacı olursa ürün üzerinden alınan birebir ölçüler kullanılmalıdır.
• Eczacıbaşı Yapı Gereçleri San. ve Tic. A.Ş'nin ürünler ve teknik detaylarında değişiklik yapma hakkı saklıdır.
* Tavsiye edilen azami satış fiyatıdır. Fiyatlara KDV dahil değildir.

Çocuk Ürünleri

Ürün/Kod	Ürün açıklamaları	Fiyat (TL)*
YENİ YERLİ ÜRETİM	**SmoothFlush asma klozet, 47 cm**	
7360BX03-0090*	Taharet borulu	1.200
7360BX03-0075*	Taharet borusuz	1.200
	***1 Haziran 2020 tarihi itibariyle satış hattına alınacaktır.** 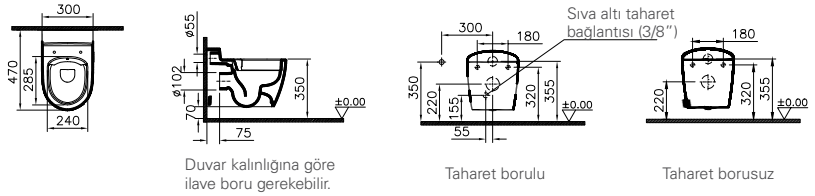	
YENİ YERLİ ÜRETİM	**Çocuk klozet kapağı** Duroplast	
133-100-009*	Yeşil-sarı, metal menteşeli, üstten sıkmalı, yavaş kapanır, turuncu destek parçalı	457
133-100R009*	Yeşil-sarı, metal menteşeli, üstten sıkmalı, yavaş kapanır, kolay çıkabilir, turuncu destek parçalı	503
133-101-009*	Yeşil-sarı, metal menteşeli, üstten sıkmalı, yavaş kapanır, beyaz destek parçalı	457
133-101R009*	Yeşil-sarı, metal menteşeli, üstten sıkmalı, yavaş kapanır, kolay çıkabilir, beyaz destek parçalı	503
133-003-009*	Beyaz, metal menteşeli, üstten sıkmalı, yavaş kapanır, beyaz destek parçalı	397
133-003R009*	Beyaz, metal menteşeli, üstten sıkmalı, yavaş kapanır, kolay çıkabilir, beyaz destek parçalı	437
	***1 Haziran 2020 tarihi itibariyle satış hattına alınacaktır.** 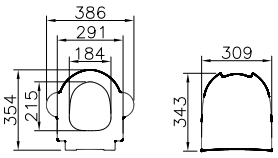	
330B3022* YENİ YERLİ ÜRETİM	**Tek kademeli iç takım**	162
 	***1 Haziran 2020 tarihi itibariyle satış hattına alınacaktır.** 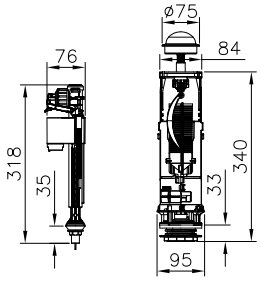	
YENİ YERLİ ÜRETİM	**Sabit, seramik sifon üst grubu**	
6392L021-0159*	Mavi	152
6392L003-0159*	Beyaz	131
	***1 Haziran 2020 tarihi itibariyle satış hattına alınacaktır.**	

• 10 yıl garanti sadece seramik sağlık gereçleri için geçerlidir. • Klozet kapakları 2 yıl garanti kapsamındadır.
• Tüm çizimler standart toleranslar dahilindedir. Montaj uygulamalarında kesin ölçü ihtiyacı olursa ürün üzerinden alınan birebir ölçüler kullanılmalıdır.
• Eczacıbaşı Yapı Gereçleri San. ve Tic. A.Ş'nin ürünler ve teknik detaylarında değişiklik yapma hakkı saklıdır.
* Tavsiye edilen azami satış fiyatıdır. Fiyatlara KDV dahil değildir.

VitrA

Çocuk Ürünleri

Ürün/Kod	Ürün açıklamaları	Fiyat (TL)*
	Kurbağa lavabo, 56 cm Monoblok Orta armatür delikli, su taşma delikli	
6037B003-0001	Beyaz	1.476
6037B032-0001	Yeşil	1.477
	 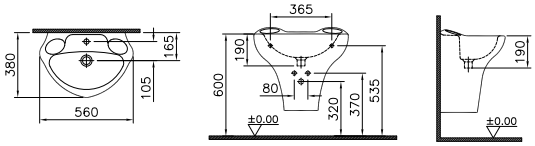	
	Kurbağa klozet, 50 cm Alttan çıkışlı, 27 Klozet kapağı dahil	
6047B003-6032	Beyaz, taharet borusu girişi standart uygulamalı	1.136
6047B032-6032	Yeşil, taharet borusu girişi standart uygulamalı	1.136
6047B003-6033	Beyaz, taharet borusuz	1.136
	 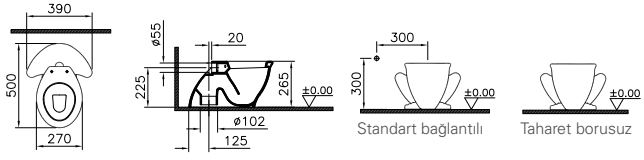	
	Kurbağa klozet kapağı Plastik menteşeli, alttan sıkmalı	
27-003-001	Beyaz	573
27-032-001	Yeşil	629
	 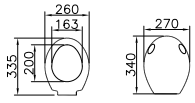	

Kurbağa seramik ürünlerinin ve klozet kapağının rengi açık yeşildir.

• 10 yıl garanti sadece seramik sağlık gereçleri için geçerlidir. • Klozet kapakları 2 yıl garanti kapsamındadır.
• Tüm çizimler standart toleranslar dahilindedir. Montaj uygulamalarında kesin ölçü ihtiyacı olursa ürün üzerinden alınan birebir ölçüler kullanılmalıdır.
• Eczacıbaşı Yapı Gereçleri San. ve Tic. A.Ş'nin ürünler ve teknik detaylarında değişiklik yapma hakkı saklıdır.
* Tavsiye edilen azami satış fiyatıdır. Fiyatlara KDV dahil değildir.

VitrA

Özel İhtiyaç Ürünleri

Ürün/Kod	Ürün açıklamaları	Fiyat (TL)*
	S20 özel ihtiyaç lavabosu, 60 cm	
5289BX03-0001	Orta armatür delikli, su taşma delikli	802
5289BX03-0012	Armatür deliksiz, su taşma delikli	802
5289BX03-0016	Armatür deliksiz, su taşma deliksiz	802
5289BX03-0041	Orta armatür delikli, su taşma deliksiz	802



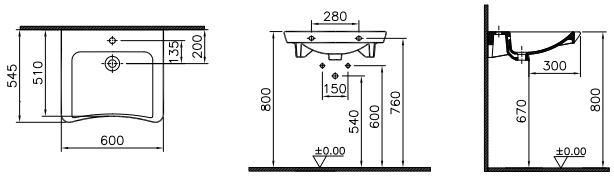

	S20 özel ihtiyaç lavabosu, 65 cm	
5291BX03-0001	Orta armatür delikli, su taşma delikli	870
5291BX03-0012	Armatür deliksiz, su taşma delikli	870
5291BX03-0016	Armatür deliksiz, su taşma deliksiz	870
5291BX03-0041	Orta armatür delikli, su taşma deliksiz	870



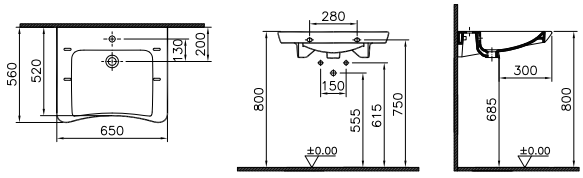

6147BX03-0001 ◆	**Özel ihtiyaç lavabosu, 60 cm** Orta armatür delikli, su taşma delikli	870



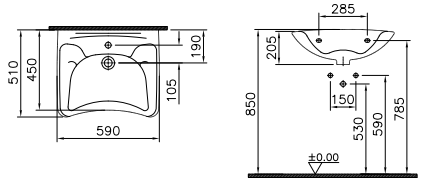

• Ürün renkleri için sayfa 263'teki Renk Tablosu'na bakınız. • Özel ihtiyaç seramik ürünleri ile uyumlu tutunma barları ve destek ürünleri için 286 nolu sayfaya bakınız.
• 10 yıl garanti sadece seramik sağlık gereçleri için geçerlidir.
• Tüm çizimler standart toleranslar dahilindedir. Montaj uygulamalarında kesin ölçü ihtiyacı olursa ürün üzerinden alınan birebir ölçüler kullanılmalıdır.
• Eczacıbaşı Yapı Gereçleri San. ve Tic. A.Ş'nin ürünler ve teknik detaylarında değişiklik yapma hakkı saklıdır. * Tavsiye edilen azami satış fiyatıdır. Fiyatlara KDV dahil değildir.

Özel İhtiyaç Ürünleri

Ürün/Kod	Ürün açıklamaları	Fiyat (TL)*
5421LX03-0088 YERLİ ÜRETİM	**S50 özel ihtiyaç arkası açık takım klozeti, 65 cm, yüksek** Universal çıkışlı Taharet borusu girişi standart uygulamalı	866
YERLİ ÜRETİM	**Rezervuar**	
*5422LX03-0107 ◆	Alttan su girişli	333
5422LX03-5712	Alttan girişli, üstten kumandalı, özel iç takım dahil 2,5/4 L ile fonksiyon yapmaktadır.	571
  2,5/4 L	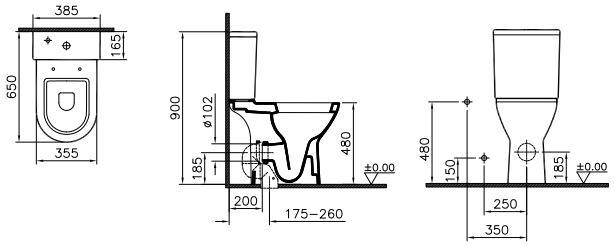	
5293LX03-0088 YERLİ ÜRETİM	**S20 özel ihtiyaç arkası açık takım klozeti, 75 cm, yüksek** Universal çıkışlı Taharet borusu girişi standart uygulamalı	1.001
YERLİ ÜRETİM	**Rezervuar**	
*5422LX03-0107 ◆	Alttan girişli	333
5422LX03-5712	Alttan girişli, üstten kumandalı, özel iç takım dahil 2,5/4L ile fonksiyon yapmaktadır.	571
  2,5/4 L	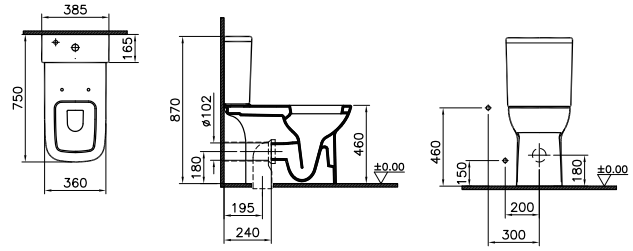	

• Ürün renkleri için sayfa 263'teki Renk Tablosu'na bakınız. • Özel ihtiyaç seramik ürünleri ile uyumlu tutunma barları ve destek ürünleri için 286 nolu sayfaya bakınız.
• 10 yıl garanti sadece seramik sağlık gereçleri için geçerlidir. • Klozet kapakları 2 yıl garanti kapsamındadır. • Tüm çizimler standart toleranslar dahilindedir. Montaj uygulamalarında kesin ölçü ihtiyacı olursa ürün üzerinden alınan birebir ölçüler kullanılmalıdır. • Eczacıbaşı Yapı Gereçleri San. ve Tic. A.Ş'nin ürünler ve teknik detaylarında değişiklik yapma hakkı saklıdır. * Tavsiye edilen azami satış fiyatıdır. Fiyatlara KDV dahil değildir. ★ Mağaza SSKU kodu 5422BX03-0107 olacaktır.

VitrA

Özel İhtiyaç Ürünleri

Ürün/Kod	Ürün açıklamaları	Fiyat (TL)*
	S20 özel ihtiyaç arkası açık takım klozeti, 75 cm, yüksek Universal çıkışlı, önü oyuklu	
5293LX03-1023	Universal taharet borulu	1.001
5293LX03-0845	Taharet borusuz	1.001
	Rezervuar	
*5422LX03-0107 ◆	Alttan girişli	333
5422LX03-5712	Alttan girişli, üstten kumandalı, özel iç takım dahil, 2,5/4 L ile fonksiyon yapmaktadır.	571
	Sadece 79-003-003 kapak ile uyumludur. 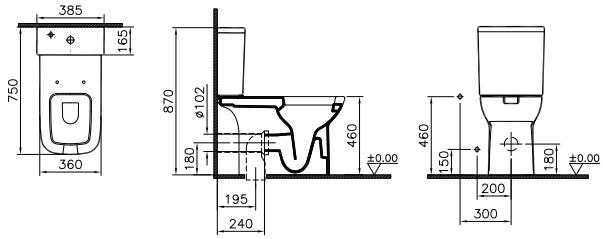	
5817LX03-0088 ◆	**Conforma Rim-ex özel ihtiyaç arkası açık takım klozeti, 65 cm, yüksek** Universal çıkışlı	1.091
*5422LX03-0107◆	**Rezervuar** Alttan girişli	333
	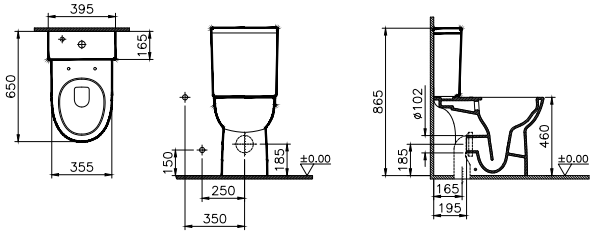	
5816LX03-0593	**Conforma özel ihtiyaç arkası açık takım klozeti, 75 cm, yüksek** Universal çıkışlı	865
*5422LX03-0107◆	**Rezervuar** Alttan girişli	333
	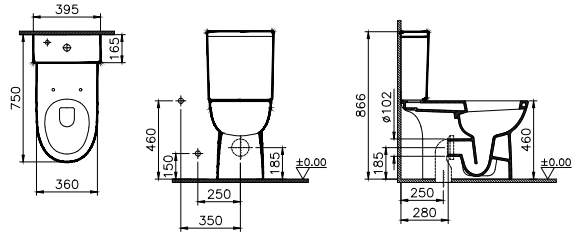	

• Ürün renkleri için sayfa 263'teki Renk Tablosu'na bakınız. • Özel ihtiyaç seramik ürünleri ile uyumlu tutunma barları ve destek ürünleri için 286 nolu sayfaya bakınız.
• 10 yıl garanti sadece seramik sağlık gereçleri için geçerlidir. • Klozet kapakları 2 yıl garanti kapsamındadır. • Tüm çizimler standart toleranslar dahilindedir. Montaj uygulamalarında kesin ölçü ihtiyacı olursa ürün üzerinden alınan birebir ölçüler kullanılmalıdır. • Eczacıbaşı Yapı Gereçleri San. ve Tic. A.Ş'nin ürünler ve teknik detaylarında değişiklik yapma hakkı saklıdır.
* Tavsiye edilen azami satış fiyatıdır. Fiyatlara KDV dahil değildir. ★ Mağaza SSKU kodu 5422BX03-0107 olacaktır.

Özel İhtiyaç Ürünleri

Ürün/Kod	Ürün açıklamaları	Fiyat (TL)*
	Conforma özel ihtiyaç arkası açık yerden tek klozeti, 48 cm, yüksek Arkadan çıkışlı	
5814LX03-0593	Taharet borusu girişi standart uygulamalı	919
5814LX03-0087	Taharet borusuz	919



2,5/4 L

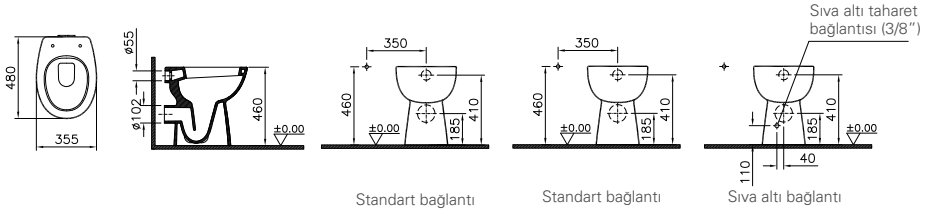

	Conforma özel ihtiyaç arkası açık yerden tek klozeti, 48 cm, yüksek Arkadan çıkışlı Dışkı numunesi almak için sığ haznelidir	
5815LX03-0593	Taharet borusu girişi standart uygulamalı	919
5815LX03-0087	Taharet borusuz	919



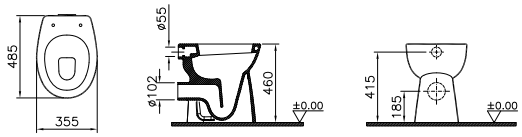

	Conforma özel ihtiyaç arkası açık yerden tek klozeti, 47 cm, yüksek	
5819BX03-0593	Universal taharet borulu	919
5819BX03-0087	Taharet borusuz	919



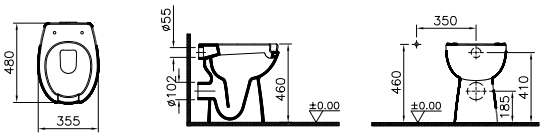

• Ürün renkleri için sayfa 263'teki Renk Tablosu'na bakınız. • Özel ihtiyaç seramik ürünleri ile uyumlu tutunma barları ve destek ürünleri için 286 nolu sayfaya bakınız.
• 10 yıl garanti sadece seramik sağlık gereçleri için geçerlidir. • Klozet kapakları 2 yıl garanti kapsamındadır. • Tüm çizimler standart toleranslar dahilindedir. Montaj uygulamalarında kesin ölçü ihtiyacı olursa ürün üzerinden alınan birebir ölçüler kullanılmalıdır. • Eczacıbaşı Yapı Gereçleri San. ve Tic. A.Ş'nin ürünler ve teknik detaylarında değişiklik yapma hakkı saklıdır.
* Tavsiye edilen azami satış fiyatıdır. Fiyatlara KDV dahil değildir. ★ Mağaza SSKU kodu 5422BX03-0107 olacaktır.

VitrA

Özel İhtiyaç Ürünleri

Ürün/Kod	Ürün açıklamaları	Fiyat (TL)*
	Conforma Rim-ex özel ihtiyaç asma klozeti, 70 cm, yüksek	
5810LX03-0850 ◆	Universal taharet borulu	1.598
5810LX03-0075	Taharet borusuz	1.598



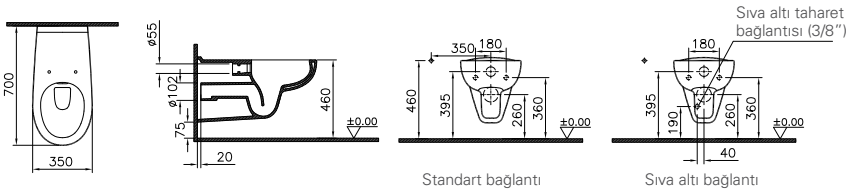

	Conforma özel ihtiyaç asma klozeti, 70 cm, yüksek	
5813LX03-0850	Universal taharet borulu	1.381
5813LX03-0075	Taharet borusuz	1.381



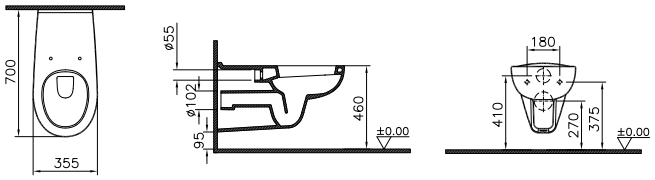

	Conforma özel ihtiyaç asma klozeti, 70 cm, yüksek Dışkı numunesi almak için sığ haznelidir	
5811LX03-0850	Universal taharet borulu	1.381
5811LX03-0075	Taharet borusuz	1.381



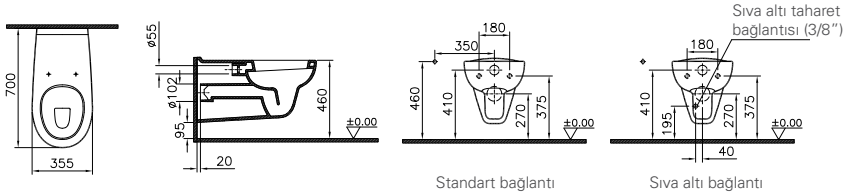

• Ürün renkleri için sayfa 263'teki Renk Tablosu'na bakınız. • Özel ihtiyaç seramik ürünleri ile uyumlu tutunma barları ve destek ürünleri için 286 nolu sayfaya bakınız.
• 10 yıl garanti sadece seramik sağlık gereçleri için geçerlidir. • Klozet kapakları 2 yıl garanti kapsamındadır. • Tüm çizimler standart toleranslar dahilindedir. Montaj uygulamalarında kesin ölçü ihtiyacı olursa ürün üzerinden alınan birebir ölçüler kullanılmalıdır. • Eczacıbaşı Yapı Gereçleri San. ve Tic. A.Ş'nin ürünler ve teknik detaylarında değişiklik yapma hakkı saklıdır.
* Tavsiye edilen azami satış fiyatıdır. Fiyatlara KDV dahil değildir. ★ Mağaza SSKU kodu 5422BX03-0107 olacaktır.

VitrA

Özel İhtiyaç Ürünleri

Ürün/Kod	Ürün açıklamaları	Fiyat (TL)*
	Conforma özel ihtiyaç asma klozeti, 54 cm, yüksek	
5812LX03-0850 ◆	Universal taharet borulu	1.381
5812LX03-0075	Taharet borusuz	1.381
	Montaj delikleri 5cm aşağıdadır. Standart klozet yerine takıldığında yüksek kullanım imkanı sağlar.	
	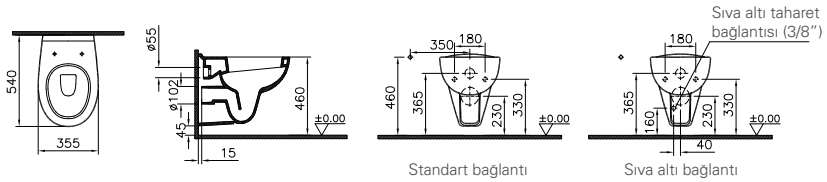	
	Klozet kapağı Duroplast	
115-003-001	Metal menteşeli, alttan sıkmalı	239
115-003-003	Metal menteşeli, üstten sıkmalı	239
115-003-006	Metal menteşeli, üstten sıkmalı	260
115-003-506	Metal menteşeli, üstten sıkmalı, tek alt kapak	249
115-029-001* YENİ	Crossbar metal menteşeli, alttan sıkmalı	275
115-029-003* YENİ	Crossbar metal menteşeli, üstten sıkmalı	275
115-029-006* YENİ	Crossbar metal menteşeli, üstten sıkmalı, Crossbar engelli takozlu	299
115-029-506* YENİ	Crossbar metal menteşeli, üstten sıkmalı, Crossbar engelli takozlu, tek alt kapak	286
	Conforma klozetlerle uyumludur.	
	***1 Nisan 2020 tarihi itibariyle satış hattına alınacaktır.**	
	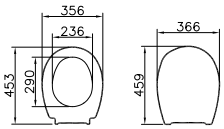	
	Klozet kapağı Duroplast	
72-003-311	Basit metal menteşeli, üstten sıkmalı	239
72-003-301	Metal menteşeli, üstten sıkmalı	265
72-003-309 ◆	Metal menteşeli, üstten sıkmalı, yavaş kapanır	397
72-003-509	Metal menteşeli, üstten sıkmalı, yavaş kapanır, tek alt kapak	298
72-003R309	Metal menteşeli, üstten sıkmalı, yavaş kapanır, kolay çıkabilir	425
	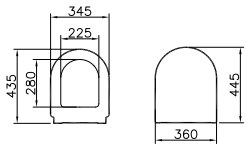	

• Ürün renkleri için sayfa 263'teki Renk Tablosu'na bakınız. • Özel ihtiyaç seramik ürünleri ile uyumlu tutunma barları ve destek ürünleri için 286 nolu sayfaya bakınız.
• 10 yıl garanti sadece seramik sağlık gereçleri için geçerlidir. • Klozet kapakları 2 yıl garanti kapsamındadır.
• Tüm çizimler standart toleranslar dahilindedir. Montaj uygulamalarında kesin ölçü ihtiyacı olursa ürün üzerinden alınan birebir ölçüler kullanılmalıdır.
• Eczacıbaşı Yapı Gereçleri San. ve Tic. A.Ş'nin ürünler ve teknik detaylarında değişiklik yapma hakkı saklıdır. * Tavsiye edilen azami satış fiyatıdır. Fiyatlara KDV dahil değildir.

VitrA

Özel İhtiyaç Ürünleri

Ürün/Kod	Ürün açıklamaları	Fiyat (TL)*
	Klozet kapağı Duroplast	
108-003-311	Basit metal menteşeli, üstten sıkmalı	239
108-003-001	Metal menteşeli, üstten sıkmalı	265
108-003-009 ◆	Metal menteşeli, üstten sıkmalı, yavaş kapanır	397
108-003-056	Metal menteşeli, üstten sıkmalı, antislip takozlu	457
108-003-509	Metal menteşeli, üstten sıkmalı, yavaş kapanır, antislip takozlu, tek alt kapak	342
108-003R009	Metal menteşeli, üstten sıkmalı, yavaş kapanır, kolay çıkabilir	425
108-003R059	Metal menteşeli, üstten sıkmalı, yavaş kapanır, antislip takozlu, kolay çıkabilir	488
	5421 ile uyumludur. 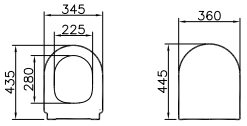	
48-003-001	**Klozet kapağı** Duroplast, basit metal menteşeli, üstten sıkmalı	239
	5421 ile uyumludur. 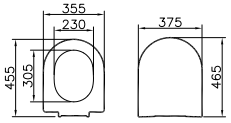	
79-003-003	**S20 özel ihtiyaç klozet kapağı** Alt kapak, üstten sıkmalı, metal menteşeli, polyester hammaddeli	292
	5293 ile uyumludur. 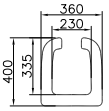	
88-003-001*	**Özel ihtiyaç klozet kapağı** Duroplast Alt kapak, üstten sıkmalı, Crossbar metal menteşeli	300
	5293LXXX-0088 ile uyumludur. ***1 Nisan 2020 tarihi itibariyle satış hattından kaldırılacaktır.** 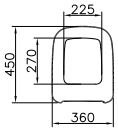	

• Ürün renkleri için sayfa 263'teki Renk Tablosu'na bakınız. • Özel ihtiyaç seramik ürünleri ile uyumlu tutunma barları ve destek ürünleri için 286 nolu sayfaya bakınız.
• 10 yıl garanti sadece seramik sağlık gereçleri için geçerlidir. • Klozet kapakları 2 yıl garanti kapsamındadır. • XX-XXXR009 kodlu klozet kapakları kolay sök-tak özellikli kapaklardır.
• Tüm çizimler standart toleranslar dahilindedir. Montaj uygulamalarında kesin ölçü ihtiyacı olursa ürün üzerinden alınan birebir ölçüler kullanılmalıdır.
• Eczacıbaşı Yapı Gereçleri San. ve Tic. A.Ş'nin ürünler ve teknik detaylarında değişiklik yapma hakkı saklıdır. * Tavsiye edilen azami satış fiyatıdır. Fiyatlara KDV dahil değildir.

VitrA

Özel İhtiyaç Ürünleri

Ürün/Kod	Ürün açıklamaları	Fiyat (TL)*
	Klozet kapağı Duroplast	
77-003-009	Metal menteşeli, üstten sıkmalı, yavaş kapanır	397
77-003R009	Metal menteşeli, üstten sıkmalı, yavaş kapanır, kolay çıkabilir	425
77-003-509	Metal menteşeli, üstten sıkmalı, yavaş kapanır, tek alt kapak	298
	5293LXXX-0088 ile uyumludur. 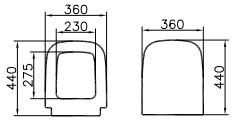	
	SESYOK kapak Model 1-Oval form Duroplast	
84-003-009 ◆	Metal menteşeli, üstten sıkmalı, yavaş kapanır	274
84-003-509	Metal menteşeli, üstten sıkmalı, yavaş kapanır, tek alt kapak	205
84-003-509	Metal menteşeli, üstten sıkmalı, yavaş kapanır, tek alt kapak	294
	Conforma klozetlerle uyumludur. 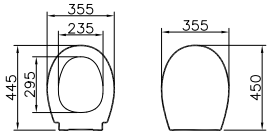	
128-003-006	**Conforma özel ihtiyaç klozet kapağı** Duroplast, metal menteşeli, alt kapak	239
	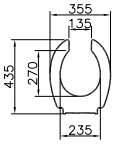	
320-1131 ◆	**Hareketli ayna**	1.420
	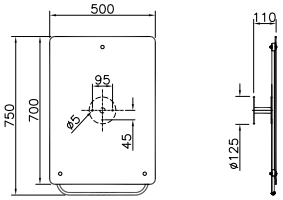	

• Ürün renkleri için sayfa 263'teki Renk Tablosu'na bakınız. • Özel ihtiyaç seramik ürünleri ile uyumlu tutunma barları ve destek ürünleri için 286 nolu sayfaya bakınız.
• 10 yıl garanti sadece seramik sağlık gereçleri için geçerlidir. • Klozet kapakları 2 yıl garanti kapsamındadır. • XX-XXXR009 kodlu klozet kapakları kolay sök-tak özellikli kapaklardır.
• Tüm çizimler standart toleranslar dahilindedir. Montaj uygulamalarında kesin ölçü ihtiyacı olursa ürün üzerinden alınan birebir ölçüler kullanılmalıdır.
• Eczacıbaşı Yapı Gereçleri San. ve Tic. A.Ş'nin ürünler ve teknik detaylarında değişiklik yapma hakkı saklıdır. * Tavsiye edilen azami satış fiyatıdır. Fiyatlara KDV dahil değildir.

Tamamlayıcı Ürünler

Klozet kapakları	208
Yıkama sistemleri	212
Rezervuar İç Takımları	217
Gömme Rezervuarlar	221

VitrA

Klozet Kapakları/Duroplast Klozet Kapakları

Ürün/Kod	Ürün açıklamaları	Fiyat (TL)*
	SESYOK kapak Model 1-Oval form Duroplast	
84-003-009 ◆	Metal menteşeli, üstten sıkmalı, yavaş kapanır	274
84-003-509	Metal menteşeli, üstten sıkmalı, yavaş kapanır, tek alt kapak	205
84-003R009	Metal menteşeli, üstten sıkmalı, yavaş kapanır, kolay çıkabilir	294
	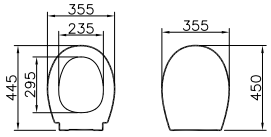	
	SESYOK kapak Model 2-Yuvarlak form Duroplast	
85-003-009 ◆	Metal menteşeli, üstten sıkmalı, yavaş kapanır	274
85-003-509	Metal menteşeli üstten sıkmalı, yavaş kapanır, tek alt kapak	205
85-003R009	Metal menteşeli, üstten sıkmalı, yavaş kapanır, kolay çıkabilir	294
	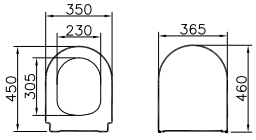	
08-003-001*	**Klozet kapağı** Duroplast, metal menteşeli, üstten sıkmalı	239
	***1 Nisan 2020 tarihi itibariyle satış hattından kaldırılacaktır.**	
	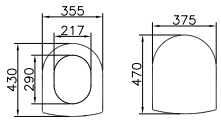	

• Ürün renkleri için sayfa 263'teki Renk Tablosu'na bakınız. • Kapak ve klozet uyumu için 264-275 nolu sayfalara bakınız.
• Klozet kapakları 2 yıl garanti kapsamındadır. • XX-XXXR009 kodlu klozet kapakları kolay sök-tak özellikli kapaklardır.
• Eczacıbaşı Yapı Gereçleri San. ve Tic. A.Ş'nin ürünler ve teknik detaylarında değişiklik yapma hakkı saklıdır.
* Tavsiye edilen azami satış fiyatıdır. Fiyatlara KDV dahil değildir.

Klozet Kapakları/Duroplast Klozet Kapakları

Ürün/Kod	Ürün açıklamaları	Fiyat (TL)*
	Slim klozet kapağı Model 2-Yuvarlak form Duroplast	
110-003-009	Metal menteşeli, üstten sıkmalı, yavaş kapanır	300
110-003R009	Metal menteşeli, üstten sıkmalı, yavaş kapanır, kolay çıkabilir	321
	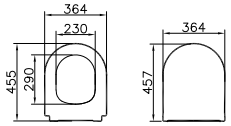	
	Klozet kapağı Duroplast	
115-003-001	Metal menteşeli, alttan sıkmalı	239
115-003-003	Metal menteşeli, üstten sıkmalı	239
115-003-006	Metal menteşeli, üstten sıkmalı	260
115-003-506	Metal menteşeli, üstten sıkmalı, tek alt kapak	249
115-029-001* YENİ	Crossbar metal menteşeli, alttan sıkmalı	275
115-029-003* YENİ	Crossbar metal menteşeli, üstten sıkmalı	275
115-029-006* YENİ	Crossbar metal menteşeli, üstten sıkmalı, Crossbar engelli takozlu	299
115-029-506* YENİ	Crossbar metal menteşeli, üstten sıkmalı, Crossbar engelli takozlu, tek alt kapak	286
	***1 Nisan 2020 tarihi itibariyle satış hattına alınacaktır.**	
	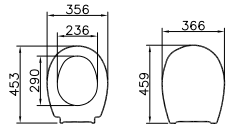	
	Klozet kapağı Duroplast	
72-003-311	Basit metal menteşeli, üstten sıkmalı	239
72-003-301	Metal menteşeli, üstten sıkmalı	265
72-003-309 ◆	Metal menteşeli, üstten sıkmalı, yavaş kapanır	397
72-003-509	Metal menteşeli, üstten sıkmalı, yavaş kapanır, tek alt kapak	298
72-003R309	Metal menteşeli, üstten sıkmalı, yavaş kapanır, kolay çıkabilir	425
	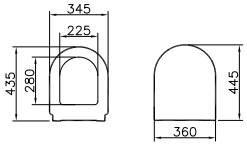	

• Ürün renkleri için sayfa 263'teki Renk Tablosu'na bakınız. • Kapak ve klozet uyumu için 264-275 nolu sayfalara bakınız.
• Klozet kapakları 2 yıl garanti kapsamındadır. • XX-XXXR009 kodlu klozet kapakları kolay sök-tak özellikli kapaklardır.
• Eczacıbaşı Yapı Gereçleri San. ve Tic. A.Ş'nin ürünler ve teknik detaylarında değişiklik yapma hakkı saklıdır.
* Tavsiye edilen azami satış fiyatıdır. Fiyatlara KDV dahil değildir.

VitrA

Klozet Kapakları/Duroplast Klozet Kapakları

Ürün/Kod	Ürün açıklamaları	Fiyat (TL)*
	Klozet kapağı Duroplast	
108-003-311	Basit metal menteşeli, üstten sıkmalı	239
108-003-001	Metal menteşeli, üstten sıkmalı	265
108-003-009 ◆	Metal menteşeli, üstten sıkmalı, yavaş kapanır	397
108-003-056	Metal menteşeli, üstten sıkmalı, antislip takozlu	457
108-003-509	Metal menteşeli, üstten sıkmalı, yavaş kapanır, antislip takozlu, tek alt kapak	342
108-003R009	Metal menteşeli, üstten sıkmalı, yavaş kapanır, kolay çıkabilir	425
108-003R059	Metal menteşeli, üstten sıkmalı, yavaş kapanır, antislip takozlu, kolay çıkabilir	488
	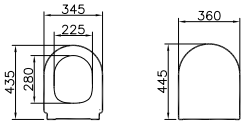	
	Klozet kapağı Model 1-Oval form Nuvoplast	
109-003-901	Çıkabilir plastik menteşeli, üstten sıkmalı, kolay çıkabilir	134
109-003-909	Çıkabilir plastik menteşeli, üstten sıkmalı, yavaş kapanır, kolay çıkabilir	160
109-003-509	Çıkabilir metal menteşeli, üstten sıkmalı, tek alt kapak	120
	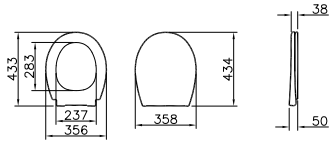	

• Ürün renkleri için sayfa 263'teki Renk Tablosu'na bakınız. • Kapak ve klozet uyumu için 264-275 nolu sayfalara bakınız.
• Klozet kapakları 2 yıl garanti kapsamındadır. • XX-XXXR009 kodlu klozet kapakları kolay sök-tak özellikli kapaklardır.
• Tüm çizimler standart toleranslar dahilindedir. Montaj uygulamalarında kesin ölçü ihtiyacı olursa ürün üzerinden alınan birebir ölçüler kullanılmalıdır.
• Eczacıbaşı Yapı Gereçleri San. ve Tic. A.Ş'nin ürünler ve teknik detaylarında değişiklik yapma hakkı saklıdır. * Tavsiye edilen azami satış fiyatıdır. Fiyatlara KDV dahil değildir.

Klozet Kapakları/Nuvoplast Klozet Kapakları

Ürün/Kod	Ürün açıklamaları	Fiyat (TL)*
	Klozet kapağı Model 2-Yuvarlak form Nuvoplast	
121-003-901	Çıkabilir plastik menteşeli, üstten sıkmalı, kolay çıkabilir	134
121-003-909	Çıkabilir plastik menteşeli, üstten sıkmalı, yavaş kapanır, kolay çıkabilir	160
121-003-509	Çıkabilir metal menteşeli, üstten sıkmalı, yavaş kapanır, tek alt kapak	120
	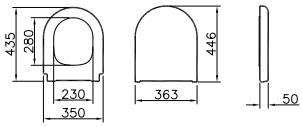	
	Opal klozet kapağı Model 1-Oval form Nuvoplast	
23-003-001	Metal menteşeli, alttan sıkmalı	147
23-003-002	Plastik menteşeli, alttan sıkmalı	139
	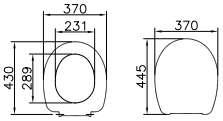	
	Klozet kapağı Model 1-Oval form Nuvoplast	
18-003-001	Metal menteşeli, alttan sıkmalı	160
18-003-002	Plastik menteşeli, alttan sıkmalı	116
	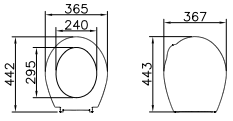	

• Ürün renkleri için sayfa 263'teki Renk Tablosu'na bakınız. • Kapak ve klozet uyumu için 264-275 nolu sayfalara bakınız.• Klozet kapakları 2 yıl garanti kapsamındadır.
• Eczacıbaşı Yapı Gereçleri San. ve Tic. A.Ş'nin ürünler ve teknik detaylarında değişiklik yapma hakkı saklıdır.
* Tavsiye edilen azami satış fiyatıdır. Fiyatlara KDV dahil değildir.

VitrA

Yıkama Sistemleri/Klozet Yıkama Sistemleri/Bas Sistemi

Ürün/Kod	Ürün açıklamaları	Fiyat (TL)*
310-1531	**Tek klozet için sıva üstü set** Krom kaplı 3/6 L yıkama 3/4" temiz su bağlantısı gereklidir.	1.240
	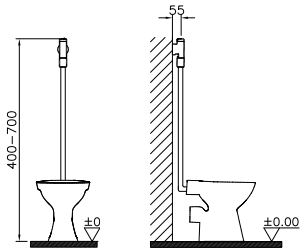	

• Tüm yıkama sistemleri 2 yıl garanti kapsamındadır.
• Eczacıbaşı Yapı Gereçleri San. ve Tic. A.Ş'nin ürünler ve teknik detaylarında değişiklik yapma hakkı saklıdır.
* Tavsiye edilen azami satış fiyatıdır. Fiyatlara KDV dahil değildir.

Yıkama Sistemleri/Helataşı Yıkama Sistemleri/Bas Sistemi

Ürün/Kod	Ürün açıklamaları	Fiyat (TL)*
310-1540	**Sıva üstü kollu set** Krom kaplı Ara bağlantı borusu hariç 3/4" temiz su bağlantısı gereklidir. Ayarlanabilir su hacmi: 6-14 L	563



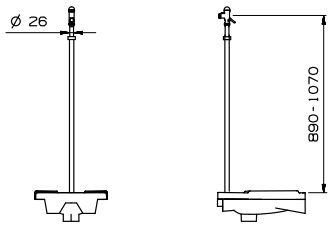

• Tüm yıkama sistemleri 2 yıl garanti kapsamındadır.
• Eczacıbaşı Yapı Gereçleri San. ve Tic. A.Ş'nin ürünler ve teknik detaylarında değişiklik yapma hakkı saklıdır.
* Tavsiye edilen azami satış fiyatıdır. Fiyatlara KDV dahil değildir.

VitrA

Yıkama Sistemleri/Pisuvar Yıkama Sistemleri/Bas Sistemi

Ürün/Kod	Ürün açıklamaları	Fiyat (TL)*
310-3310 YERLİ ÜRETİM	**Sıva altı mekanik pisuvar sistemi** Krom kaplı Ayarlanabilir su hacmi: 1-6 L	1.823
	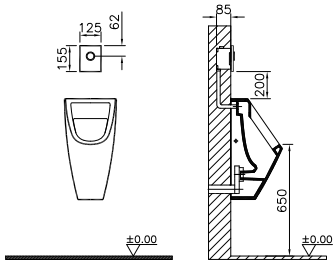	
	Sıva üstü set Ayarlanabilir su hacmi: 1-4 L	
310-2521 YERLİ ÜRETİM	2/4 L	954
311-2521	1 L	954
	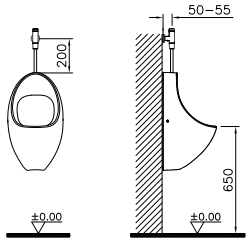	

• Tüm yıkama sistemleri 2 yıl garanti kapsamındadır.
• Eczacıbaşı Yapı Gereçleri San. ve Tic. A.Ş'nin ürünler ve teknik detaylarında değişiklik yapma hakkı saklıdır.
* Tavsiye edilen azami satış fiyatıdır. Fiyatlara KDV dahil değildir.

Yıkama Sistemleri/Pisuvar Yıkama Sistemleri/Fotoselli Sistem

Ürün/Kod	Ürün açıklamaları	Fiyat (TL)*
	Sıva altı fotoselli set Ayarlanabilir su hacmi: 1-4 L	
310-2910 YERLİ ÜRETİM	2/4 L, elektrikli, krom	2.115
310-2911 YERLİ ÜRETİM	2/4 L, elektrikli, mat krom	2.115
310-2920 YERLİ ÜRETİM	2/4 L, pilli, krom	1.930
310-2921 YERLİ ÜRETİM	2/4 L, pilli, mat krom	1.930
311-2910	1 L, elektrikli, krom	2.115
311-2911	1 L, elektrikli, mat krom	2.115
311-2920	1 L, pilli, krom	1.930
311-2921	1 L, pilli, mat krom	1.930



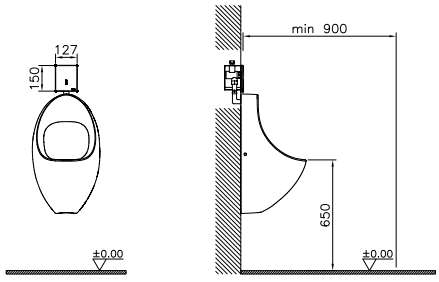

310-2610* YENİ	Sıva altı fotoselli set	1.300

***1 Haziran 2020 tarihi itibariyle satış hattına alınacaktır.**



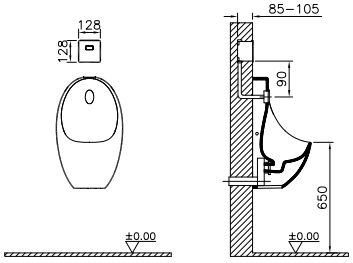

- Tüm yıkama sistemleri 2 yıl garanti kapsamındadır.
- Eczacıbaşı Yapı Gereçleri San. ve Tic. A.Ş'nin ürünler ve teknik detaylarında değişiklik yapma hakkı saklıdır.

* Tavsiye edilen azami satış fiyatıdır. Fiyatlara KDV dahil değildir.

VitrA

Yıkama Sistemleri/Pisuvar Yıkama Sistemleri/Fotoselli Sistem

Ürün/Kod	Ürün açıklamaları	Fiyat (TL)*
310-2340 YERLİ ÜRETİM	**Sıva üstü fotoselli set, pilli** Krom kaplı Ayarlanabilir su hacmi: 1-3,5 L	2.472
	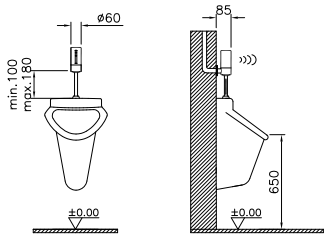	

• Tüm yıkama sistemleri 2 yıl garanti kapsamındadır.
• Eczacıbaşı Yapı Gereçleri San. ve Tic. A.Ş'nin ürünler ve teknik detaylarında değişiklik yapma hakkı saklıdır.
* Tavsiye edilen azami satış fiyatıdır. Fiyatlara KDV dahil değildir.

Rezervuar İç Takımları

Ürün/Kod	Ürün açıklamaları	Fiyat (TL)*
330B2010	Alttan su girişli rezervuarlar için 3/6 L	194
	3/8" temiz su bağlantısı gereklidir.	
	 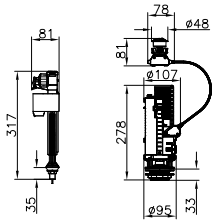	
330B7013	Alttan su girişli rezervuarlar için 3/6 L	194
	3/8" temiz su bağlantısı gereklidir.	
	 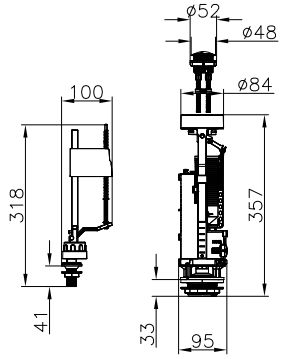	
330B4110 ◆	VitrAplus alttan su girişli rezervuarlar için 3/6 L	214
	Duvara tam dayalı takım klozetlerde klozet sökülmeden bakım yapılabilmektedir.	
	 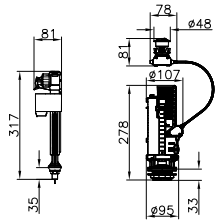	

• Tüm rezervuar iç takımları 5 yıl garanti kapsamındadır (contalar hariç).
• Eczacıbaşı Yapı Gereçleri San. ve Tic. A.Ş'nin ürünler ve teknik detaylarında değişiklik yapma hakkı saklıdır.
* Tavsiye edilen azami satış fiyatıdır. Fiyatlara KDV dahil değildir.

VitrA

Rezervuar İç Takımları

Ürün/Kod	Ürün açıklamaları	Fiyat (TL)*
330B4111 YERLİ ÜRETİM	**VitrAplus alttan su girişli rezervuarlar için** 6 L	186
	Duvara tam dayalı takım klozetlerde klozet sökülmeden bakım yapılabilmektedir. 3/8" temiz su bağlantısı gereklidir.	
	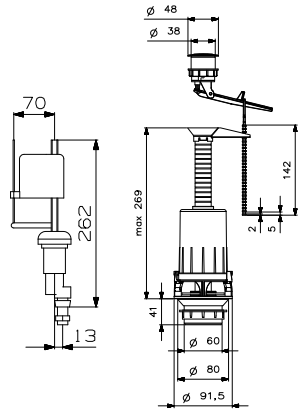	
330-2020 YERLİ ÜRETİM	**Yandan su girişli rezervuarlar için** 3/6 L	194
	3/8" temiz su bağlantısı gereklidir.	
	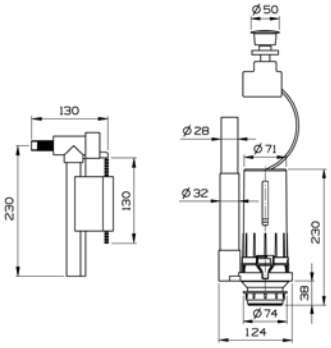	
330B1610 YERLİ ÜRETİM	**Alttan su girişli rezervuarlar için** 2,5/4 L	233
	3/8" temiz su bağlantısı gereklidir.	
	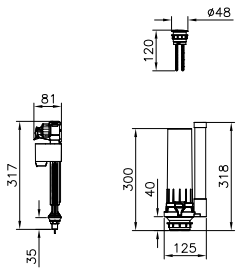	

• Tüm rezervuar iç takımları 5 yıl garanti kapsamındadır (contalar hariç).
• Eczacıbaşı Yapı Gereçleri San. ve Tic. A.Ş'nin ürünler ve teknik detaylarında değişiklik yapma hakkı saklıdır.
* Tavsiye edilen azami satış fiyatıdır. Fiyatlara KDV dahil değildir.

Rezervuar İç Takımları

Ürün/Kod	Ürün açıklamaları	Fiyat (TL)*
330B4210	**VitrAplus alttan su girişli rezervuarlar için** 2,5/4 L	257
	Duvara tam dayalı takım klozetlerde klozet sökülmeden bakım yapılabilmektedir.	
	 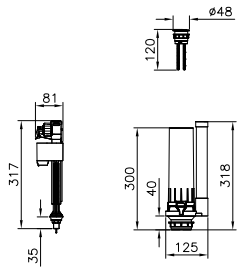	
330B1620	**Yandan su girişli rezervuarlar için** 2,5/4 L	233
	3/8" temiz su bağlantısı gereklidir.	
	 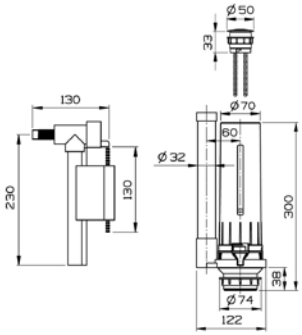	
330B1510	**Alttan su girişli rezervuarlar için çekmeli iç takım** Standart	169
	3/8" temiz su bağlantısı gereklidir.	
	 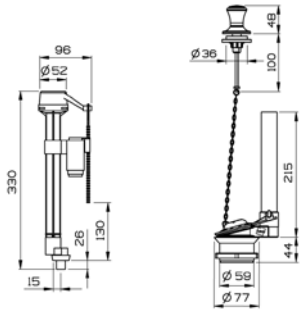	

- Tüm rezervuar iç takımları 5 yıl garanti kapsamındadır (contalar hariç).
- Eczacıbaşı Yapı Gereçleri San. ve Tic. A.Ş'nin ürünler ve teknik detaylarında değişiklik yapma hakkı saklıdır.

* Tavsiye edilen azami satış fiyatıdır. Fiyatlara KDV dahil değildir.

VitrA

Rezervuar İç Takımları

Ürün/Kod	Ürün açıklamaları	Fiyat (TL)*
330B1212 YERLİ ÜRETİM	**Alttan su girişli rezervuarlar için** Standart	169
	3/8" temiz su bağlantısı gereklidir.	
	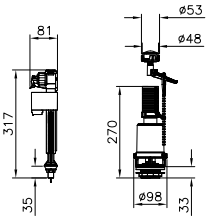	
330-1231 YERLİ ÜRETİM	**Alttan su girişli rezervuarlar için ahşap kollu iç takım** Standart	376
	3/8" temiz su bağlantısı gereklidir.	
	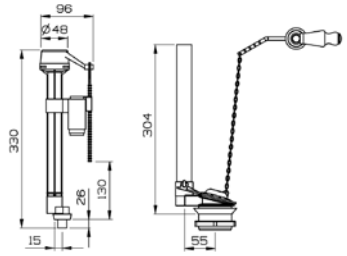	

• Tüm rezervuar iç takımları 5 yıl garanti kapsamındadır (contalar hariç).
• Eczacıbaşı Yapı Gereçleri San. ve Tic. A.Ş'nin ürünler ve teknik detaylarında değişiklik yapma hakkı saklıdır.
* Tavsiye edilen azami satış fiyatıdır. Fiyatlara KDV dahil değildir.

Gömme rezervuarlar/Vitrus Duvar Önü Rezervuarları

Ürün/Kod	Ürün açıklamaları	Fiyat (TL)*
	Asma klozetler için cam rezervuar, stop valfli, siyah	
770-5771-01 ◆	3/6 L kullanıma ayarlı	4.147
770-5771-02	2,5/4 L kullanıma ayarlı	4.147
	• Asma klozetler için kullanıma uygundur. • Duvar önü uygulama için uygundur • Önden kumandalı • Mekanik çalışma sistemi • Çift kademeli yıkama • Stop valf ürüne dahildir • 90 derece pis su gideri ve 110 mm geçiş adaptörü ürüne dahildir • İstenirse 300-1032 S gider borusu veya 300-1024 Yatay gider borusu sipariş edilebilir.	
	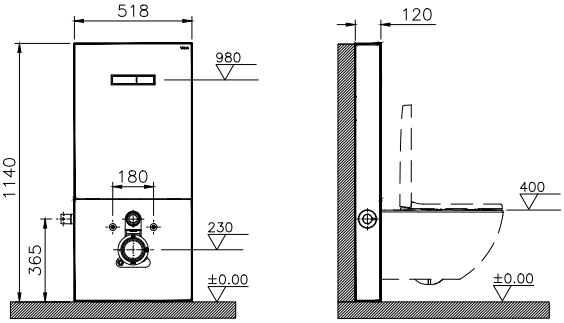	
	Asma klozetler için cam rezervuar, stop valfli, beyaz	
770-5770-01 ◆	3/6 L kullanıma ayarlı	4.147
770-5770-02	2,5/4 L kullanıma ayarlı	4.147
	• Asma klozetler için kullanıma uygundur. • Duvar önü uygulama için uygundur • Önden kumandalı • Mekanik çalışma sistemi • Çift kademeli yıkama • Stop valf ürüne dahildir • 90 derece pis su gideri ve 110 mm geçiş adaptörü ürüne dahildir • İstenirse 300-1032 S gider borusu veya 300-1024 Yatay gider borusu sipariş edilebilir.	
	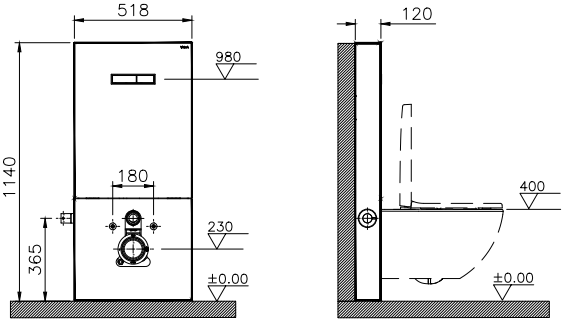	

• Seçilen gömme rezervuar seti ile birlikte sayfa 282'de verilen uyumlu kumanda paneli ayrıca sipariş edilmelidir, klozet-gömme rezervuar uyumuna 276-281 nolu sayfalara bakılabilir.
• Fotoselli kumanda panelleri 2 yıl, mekanik ve pnömatik kumanda panelleri 5 yıl, gömme rezervuarlar 7 yıl garanti kapsamındadır.
• Eczacıbaşı Yapı Gereçleri San. ve Tic. A.Ş'nin ürünler ve teknik detaylarında değişiklik yapma hakkı saklıdır.
* Tavsiye edilen azami satış fiyatıdır. Fiyatlara KDV dahil değildir.

VitrA

Gömme rezervuarlar/Vitrus Duvar Önü Rezervuarları

Ürün/Kod	Ürün açıklamaları	Fiyat (TL)*
	Asma klozetler için cam rezervuar, siyah	
770-5761-01	3/6 L kullanıma ayarlı	3.740
770-5761-02	2,5/4 L kullanıma ayarlı	3.740
	• Asma klozetler için kullanıma uygundur. • Duvar önü uygulama için uygundur • Önden kumandalı • Mekanik çalışma sistemi • Çift kademeli yıkama • 90 derece pis su gideri ve 110 mm geçiş adaptörü ürüne dahildir • İstenirse 300-1032 S gider borusu veya 300-1024 Yatay gider borusu sipariş edilebilir.	
	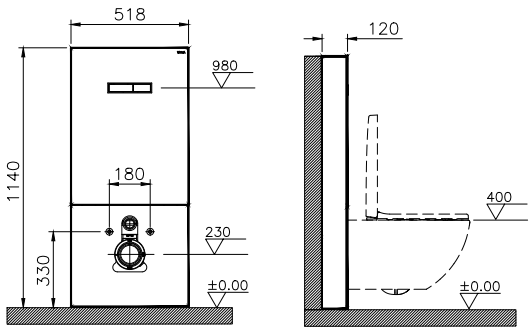	
	Asma klozetler için cam rezervuar, beyaz	
770-5760-01	3/6 L kullanıma ayarlı	3.740
770-5760-02	2,5/4 L kullanıma ayarlı	3.740
	• Asma klozetler için kullanıma uygundur. • Duvar önü uygulama için uygundur • Önden kumandalı • Mekanik çalışma sistemi • Çift kademeli yıkama • 90 derece pis su gideri ve 110 mm geçiş adaptörü ürüne dahildir • İstenirse 300-1032 S gider borusu veya 300-1024 Yatay gider borusu sipariş edilebilir	
	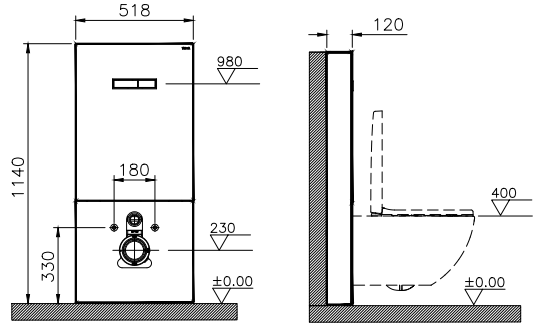	

• Seçilen gömme rezervuar seti ile birlikte sayfa 282'de verilen uyumlu kumanda paneli ayrıca sipariş edilmelidir, klozet-gömme rezervuar uyumuna 276-281 nolu sayfalara bakılabilir.
• Fotoselli kumanda panelleri 2 yıl, mekanik ve pnömatik kumanda panelleri 5 yıl, gömme rezervuarlar 7 yıl garanti kapsamındadır.
• Eczacıbaşı Yapı Gereçleri San. ve Tic. A.Ş'nin ürünler ve teknik detaylarında değişiklik yapma hakkı saklıdır.
* Tavsiye edilen azami satış fiyatıdır. Fiyatlara KDV dahil değildir.

VitrA

Gömme rezervuarlar/Vitrus Duvar Önü Rezervuarları

Ürün/Kod	Ürün açıklamaları	Fiyat (TL)*
	Duvara tam dayalı klozetler için cam rezervuar, stop valfli, siyah	
770-1771-01 ◆	3/6 L kullanıma ayarlı	3.861
770-1771-02	2,5/4 L kullanıma ayarlı	3.861
	• Duvara tam dayalı klozetler için kullanıma uygundur. • Duvar önü uygulama için uygundur • Önden kumandalı • Mekanik çalışma sistemi • Çift kademeli yıkama • Stop valf ürüne dahildir • Ayarlanabilir kada pis su gideri ürüne dahildir • İstenirse 300-1032 S gider borusu veya 300-1024 Yatay gider borusu sipariş edilebilir.	
	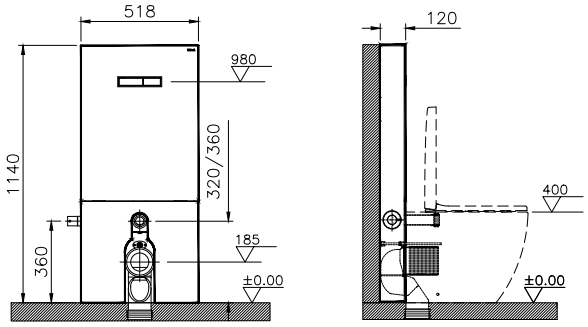	
	Duvara tam dayalı klozetler için cam rezervuar, stop valfli, beyaz	
770-1770-01 ◆	3/6 L kullanıma ayarlı	3.861
770-1770-02	2,5/4 L kullanıma ayarlı	3.861
	• Duvara tam dayalı klozetler için kullanıma uygundur. • Duvar önü uygulama için uygundur • Önden kumandalı • Mekanik çalışma sistemi • Çift kademeli yıkama • Stop valf ürüne dahildir • Ayarlanabilir kada pis su gideri ürüne dahildir • İstenirse 300-1032 S gider borusu veya 300-1024 Yatay gider borusu sipariş edilebilir	
	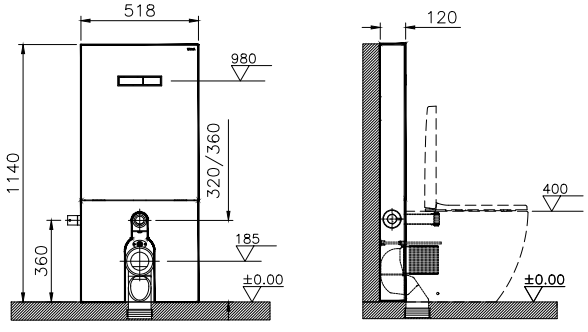	

• Seçilen gömme rezervuar seti ile birlikte sayfa 282'de verilen uyumlu kumanda paneli ayrıca sipariş edilmelidir, klozet-gömme rezervuar uyumuna 276-281 nolu sayfalara bakılabilir.
• Fotoselli kumanda panelleri 2 yıl, mekanik ve pnömatik kumanda panelleri 5 yıl, gömme rezervuarlar 7 yıl garanti kapsamındadır.
• Eczacıbaşı Yapı Gereçleri San. ve Tic. A.Ş'nin ürünler ve teknik detaylarında değişiklik yapma hakkı saklıdır.
* Tavsiye edilen azami satış fiyatıdır. Fiyatlara KDV dahil değildir.

VitrA

Gömme rezervuarlar/Vitrus Duvar Önü Rezervuarları

Ürün/Kod	Ürün açıklamaları	Fiyat (TL)*
	Duvara tam dayalı klozetler için cam rezervuar, siyah	
770-1761-01	3/6 L kullanıma ayarlı	3.432
770-1761-02	2,5/4 L kullanıma ayarlı	3.432
	• Duvara tam dayalı klozetler için kullanıma uygundur. • Duvar önü uygulama için uygundur. • Önden kumandalı • Mekanik çalışma sistemi • Çift kademeli yıkama • Ayarlanabilir kada pis su gideri ürüne dahildir • İstenirse 300-1032 S gider borusu veya 300-1024 Yatay gider borusu sipariş edilebilir.	
	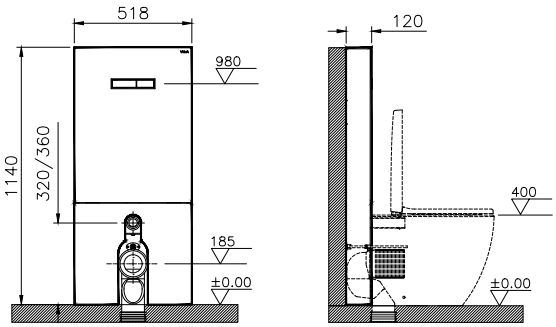	
	Duvara tam dayalı klozetler için cam rezervuar, beyaz	
770-1760-01	3/6 L kullanıma ayarlı	3.432
770-1760-02	2,5/4 L kullanıma ayarlı	3.432
	• Duvara tam dayalı klozetler için kullanıma uygundur. • Duvar önü uygulama için uygundur. • Önden kumandalı • Mekanik çalışma sistemi • Çift kademeli yıkama • Ayarlanabilir kada pis su gideri ürüne dahildir • İstenirse 300-1032 S gider borusu veya 300-1024 Yatay gider borusu sipariş edilebilir.	
	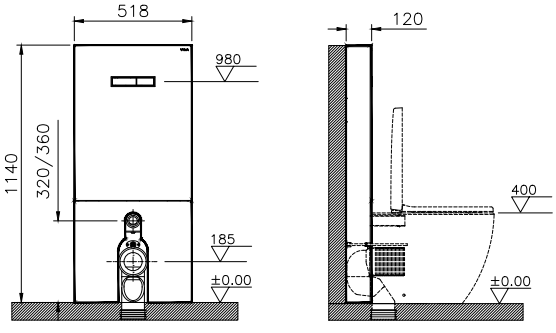	

• Seçilen gömme rezervuar seti ile birlikte sayfa 282'de verilen uyumlu kumanda paneli ayrıca sipariş edilmelidir, klozet-gömme rezervuar uyumuna 276-281 nolu sayfalara bakılabilir.
• Fotoselli kumanda panelleri 2 yıl, mekanik ve pnömatik kumanda panelleri 5 yıl, gömme rezervuarlar 7 yıl garanti kapsamındadır.
• Eczacıbaşı Yapı Gereçleri San. ve Tic. A.Ş'nin ürünler ve teknik detaylarında değişiklik yapma hakkı saklıdır.
* Tavsiye edilen azami satış fiyatıdır. Fiyatlara KDV dahil değildir.

Gömme rezervuarlar/Vitrus Duvar Önü Rezervuarları

Ürün/Kod	Ürün açıklamaları	Fiyat (TL)*
300-1032	S gider borusu	136
	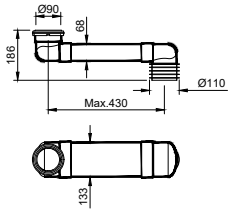	
300-1024	Yatay gider borusu	136
	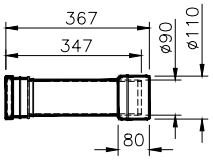	

• Seçilen gömme rezervuar seti ile birlikte sayfa 282'de verilen uyumlu kumanda paneli ayrıca sipariş edilmelidir, klozet-gömme rezervuar uyumuna 276-281 nolu sayfalara bakılabilir.
• Fotoselli kumanda panelleri 2 yıl, mekanik ve pnömatik kumanda panelleri 5 yıl, gömme rezervuarlar 7 yıl garanti kapsamındadır.
• Eczacıbaşı Yapı Gereçleri San. ve Tic. A.Ş'nin ürünler ve teknik detaylarında değişiklik yapma hakkı saklıdır.
* Tavsiye edilen azami satış fiyatıdır. Fiyatlara KDV dahil değildir.

Gömme Rezervuarlar/VitrA Pro-Standart Montaj Setleri

Ürün/Kod	Ürün açıklamaları	Fiyat (TL)*
	Asma klozetler için ayarlanabilir kalın metal ayaklı gömme rezervuar	
750-1850-01 ◆	3/6 L kullanıma ayarlı	820
750-1850-02	2,5/4 L kullanıma ayarlı	820
	• Ekstra koruma (Düşmeye, darbeye ve harcın kuruyup genleşmesine karşı) • Nem ve terlemeye karşı tamamen izole olan strafor kaplama • Daha sessiz çalışma • Asma klozetler ile kullanıma uygundur. • Duvar tipi için bkz. sayfa: 282 • Önden kumandalı • Standart olarak mekanik çalışma sistemine uygun • Pnömatik panellerle de kullanıma uygun • Çift kademeli yıkama • Montajı kolaylaştıran ara musluk ve kelepçe	
	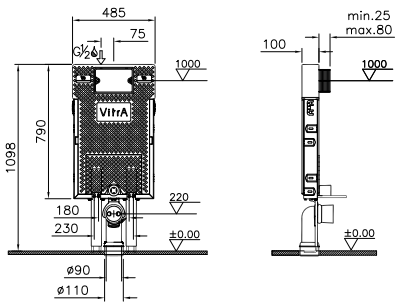	
	Asma klozetler için ayarlanabilir ince metal ayaklı gömme rezervuar	
750-1851-01 ◆	3/6 L kullanıma ayarlı	782
750-1851-02	2,5/4 L kullanıma ayarlı	782
	• Ekstra koruma (Düşmeye, darbeye ve harcın kuruyup genleşmesine karşı) • Nem ve terlemeye karşı tamamen izole olan strafor kaplama • Daha sessiz çalışma • Asma klozetler ile kullanıma uygundur. • Duvar tipi için bkz. sayfa: 282 • Önden kumandalı • Standart olarak mekanik çalışma sistemine uygun • Pnömatik panellerle de kullanıma uygun • Çift kademeli yıkama • Montajı kolaylaştıran ara musluk ve kelepçe	
	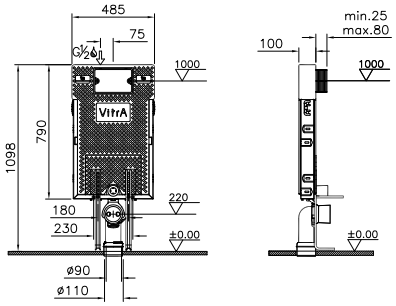	

• Seçilen gömme rezervuar seti ile birlikte sayfa 282'de verilen uyumlu kumanda paneli ayrıca sipariş edilmelidir, klozet-gömme rezervuar uyumuna 276-281 nolu sayfalara bakılabilir.
• Fotoselli kumanda panelleri 2 yıl, mekanik ve pnömatik kumanda panelleri 5 yıl, gömme rezervuarlar 7 yıl garanti kapsamındadır.
• Eczacıbaşı Yapı Gereçleri San. ve Tic. A.Ş'nin ürünler ve teknik detaylarında değişiklik yapma hakkı saklıdır.
* Tavsiye edilen azami satış fiyatıdır. Fiyatlara KDV dahil değildir.

Gömme Rezervuarlar/VitrA Pro-Hızlı Montaj Setleri

Ürün/Kod	Ürün açıklamaları	Fiyat (TL)*
	Asma klozetler için duvara montaj alçıpan uygulamalı gömme rezervuar	
750-5800-01 ◆	3/6 L kullanıma ayarlı	1.060
750-5800-02	2,5/4 L kullanıma ayarlı	1.060
	• Ekstra koruma (Düşmeye, darbeye ve harcın kuruyup genleşmesine karşı) • Nem ve terlemeye karşı tamamen izole olan strafor kaplama • Daha sessiz çalışma • Asma klozetler için kullanıma uygundur. • Duvar tipi için bkz. sayfa: 282 • Önden kumandalı • Standart olarak mekanik çalışma sistemine uygun • Pnömatik panellerle de kullanıma uygun • Çift kademeli yıkama • Montajı kolaylaştıran ara musluk ve kelepçe	
	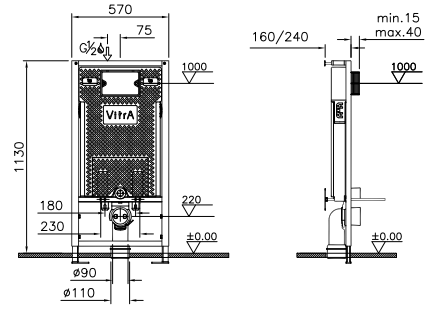	
	Asma klozetler için karkas veya profil sistemlere montaj alçıpan uygulamalı gömme rezervuar	
750-5801-01	3/6 L kullanıma ayarlı	950
750-5801-02	2,5/4 L kullanıma ayarlı	950
	• Ekstra koruma (Düşmeye, darbeye ve harcın kuruyup genleşmesine karşı) • Nem ve terlemeye karşı tamamen izole olan strafor kaplama • Daha sessiz çalışma • Asma klozetler için kullanıma uygundur. • Duvar tipi için bkz. sayfa: 282 • Önden kumandalı • Standart olarak mekanik çalışma sistemine uygun • Pnömatik panellerle de kullanıma uygun • Çift kademeli yıkama • Montajı kolaylaştıran ara musluk ve kelepçe	
	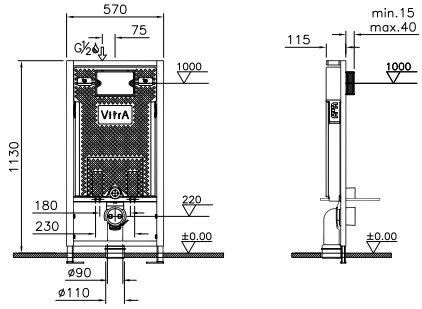	

- Seçilen gömme rezervuar seti ile birlikte sayfa 282'de verilen uyumlu kumanda paneli ayrıca sipariş edilmelidir, klozet-gömme rezervuar uyumuna 276-281 nolu sayfalara bakılabilir.
- Fotoselli kumanda panelleri 2 yıl, mekanik ve pnömatik kumanda panelleri 5 yıl, gömme rezervuarlar 7 yıl garanti kapsamındadır.
- Eczacıbaşı Yapı Gereçleri San. ve Tic. A.Ş'nin ürünler ve teknik detaylarında değişiklik yapma hakkı saklıdır.

* Tavsiye edilen azami satış fiyatıdır. Fiyatlara KDV dahil değildir.

Gömme Rezervuarlar/Vitra Pro-Hızlı Montaj Setleri

Ürün/Kod	Ürün açıklamaları	Fiyat (TL)*
	Asma klozetler için ayarlanabilir ince metal ayaklı gömme rezervuar, panel, stop valf seti	
700-1894	Gömme rezervuar, parlak krom panel, stop valf (750-1851-01+740-0680+A41458+A41441)	1.038
700-1895	Gömme rezervuar, mat krom panel, stop valf (750-1851-01+740-0685+A41458+A41441)	1.069



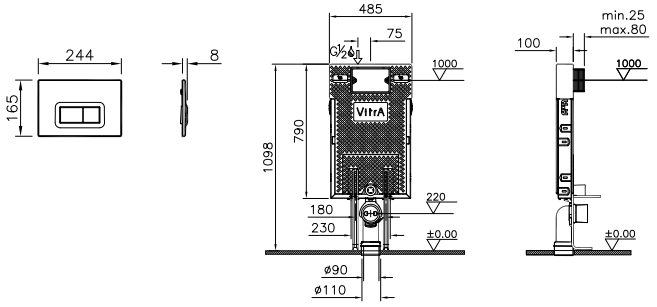

	Duvara tam dayalı tek ve çocuk klozetleri için gömme rezervuar	
750-1740-01 ◆	3/6 L kullanıma ayarlı	565
750-1740-02	2,5/4 L kullanıma ayarlı	565

- Duvara tam dayalı ve yerden tek klozetler için kullanıma uygundur.*
- Duvar tipi için bkz. sayfa: 282
- Önden kumanda seçeneği
- Mekanik çalışma sistemi
- Çift kademeli yıkama
- Pnömatik panellerle de kullanıma uygun
- Ekstra koruma (Düşmeye, darbeye ve harcın kuruyup genleşmesine karşı)
- Nem ve terlemeye karşı tamamen izole olan strafor kaplama
- Daha sessiz çalışma

*300-1202, 300-1203, 300-1204 kodlu montaj elemanlarından tesisata uygun olanı seçilmelidir.

1 Haziran 2019 tarihi itibariyle 750-1720-0X ve 750 -1730-0X kodları yerine devreye alınmıştır.



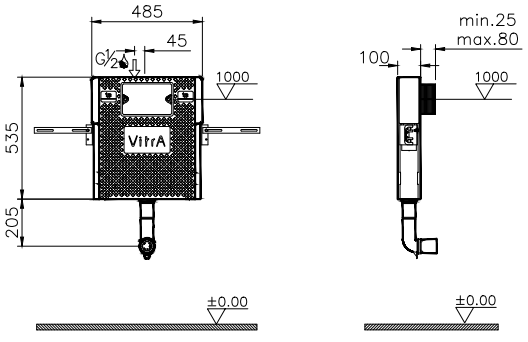

- Seçilen gömme rezervuar seti ile birlikte sayfa 282'de verilen uyumlu kumanda paneli ayrıca sipariş edilmelidir, klozet-gömme rezervuar uyumuna 276-281 nolu sayfalara bakılabilir.
- Fotoselli kumanda panelleri 2 yıl, mekanik ve pnömatik kumanda panelleri 5 yıl, gömme rezervuarlar 7 yıl garanti kapsamındadır.
- Eczacıbaşı Yapı Gereçleri San. ve Tic. A.Ş'nin ürünler ve teknik detaylarında değişiklik yapma hakkı saklıdır.
- * Tavsiye edilen azami satış fiyatıdır. Fiyatlara KDV dahil değildir.

Gömme Rezervuarlar/Vitra Pro-Hızlı Montaj Setleri

Ürün/Kod	Ürün açıklamaları	Fiyat (TL)*
	Asma klozetler için alçıpan duvar içi uygulamalı gömme rezervuar	
750-4800-01 ◆	3/6 L kullanıma ayarlı	1.120
750-4800-02	2,5/4 L kullanıma ayarlı	1.120
	• Asma klozetler ile kullanıma uygundur. • Duvar tipi için bkz. sayfa: 282 • Önden kumandalı • Standart olarak mekanik çalışma sistemine uygun • Pnömatik panellerle de kullanıma uygun • Çift kademeli yıkama	
	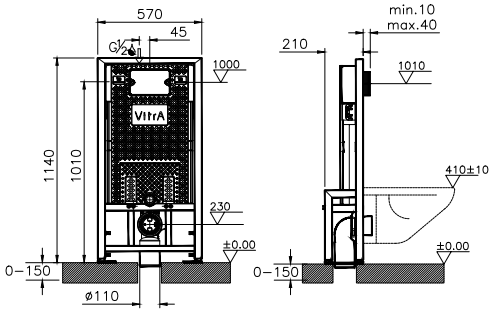	
300-1202	Ø 90 atık su dirsek grubu	40
	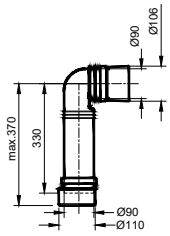	
300-1203	Çocuk klozetleri için ara uzatma borusu	66
	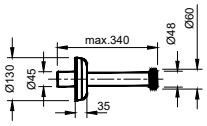	
300-1204	Kada (klozet pis su çıkışı)	46
	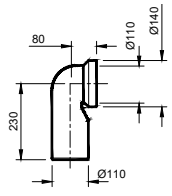	

• Seçilen gömme rezervuar seti ile birlikte sayfa 282'de verilen uyumlu kumanda paneli ayrıca sipariş edilmelidir, klozet-gömme rezervuar uyumuna 276-281 nolu sayfalara bakılabilir.
• Fotoselli kumanda panelleri 2 yıl, mekanik ve pnömatik kumanda panelleri 5 yıl, gömme rezervuarlar 7 yıl garanti kapsamındadır.
• Eczacıbaşı Yapı Gereçleri San. ve Tic. A.Ş'nin ürünler ve teknik detaylarında değişiklik yapma hakkı saklıdır.
* Tavsiye edilen azami satış fiyatıdır. Fiyatlara KDV dahil değildir.

Gömme Rezervuarlar/Standart Montaj Setleri (8 cm)

Ürün/Kod	Ürün açıklamaları	Fiyat (TL)*
	Asma klozetler için ayarlanabilir kalın metal ayaklı gömme rezervuar	
748-1850-01	3/6 L kullanıma ayarlı	712
748-1850-02	2,5/4 L kullanıma ayarlı	712
	• Asma klozetler ile kullanıma uygundur. • Duvar tipi için bkz. sayfa: 282 • Önden kumandalı • Standart olarak mekanik çalışma sistemine uygun • Pnömatik panellerle de kullanıma uygun • Çift kademeli yıkama • Özel ayakları sayesinde duvar kalınlığı minimize edilmiştir.	
	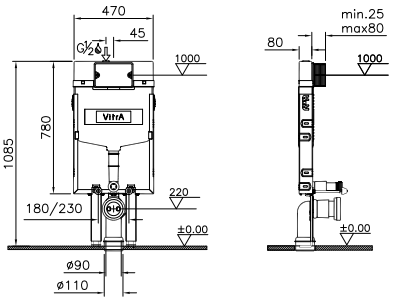	
	Asma klozetler için ayarlanabilir ince metal ayaklı gömme rezervuar	
748-1851-01 ◆	3/6 L kullanıma ayarlı	680
748-1851-02	2,5/4 L kullanıma ayarlı	680
	• Asma klozetler ile kullanıma uygundur. • Duvar tipi için bkz. sayfa: 282 • Önden kumandalı • Standart olarak mekanik çalışma sistemine uygun • Pnömatik panellerle de kullanıma uygun • Çift kademeli yıkama	
	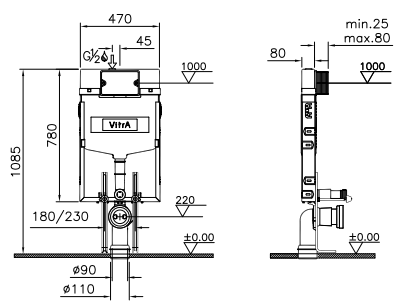	

• Seçilen gömme rezervuar seti ile birlikte sayfa 282'de verilen uyumlu kumanda paneli ayrıca sipariş edilmelidir, klozet-gömme rezervuar uyumuna 276-281 nolu sayfalara bakılabilir.
• Fotoselli kumanda panelleri 2 yıl, mekanik ve pnömatik kumanda panelleri 5 yıl, gömme rezervuarlar 7 yıl garanti kapsamındadır.
• Eczacıbaşı Yapı Gereçleri San. ve Tic. A.Ş'nin ürünler ve teknik detaylarında değişiklik yapma hakkı saklıdır.
* Tavsiye edilen azami satış fiyatıdır. Fiyatlara KDV dahil değildir.

Gömme Rezervuarlar/Standart Montaj Setleri (8 cm)

Ürün/Kod	Ürün açıklamaları	Fiyat (TL)*
	Asma klozetler için metal ayaksız gömme rezervuar	
748-1800-01	3/6 L kullanıma ayarlı	659
748-1800-02	2,5/4 L kullanıma ayarlı	659
	• Asma klozetler ile kullanıma uygundur. • Duvar tipi için bkz. sayfa: 282 • Önden kumandalı • Standart olarak mekanik çalışma sistemine uygun • Pnömatik panellerle de kullanıma uygun • Çift kademeli yıkama	
	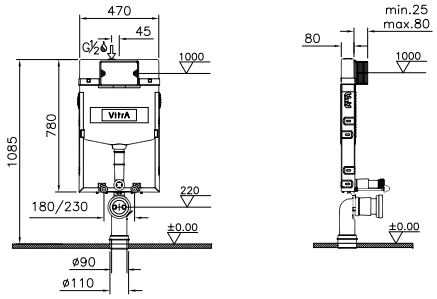	
748-1700-01 ◆	**Helataşları için gömme rezervuar** 3/6 L kullanıma ayarlı	492
	• Helataşları ile kullanıma uygundur. • Duvar tipi için bkz. sayfa: 282 • Önden kumandalı • Standart olarak mekanik çalışma sistemine uygun • Pnömatik panellerle de kullanıma uygun • Çift kademeli yıkama	
	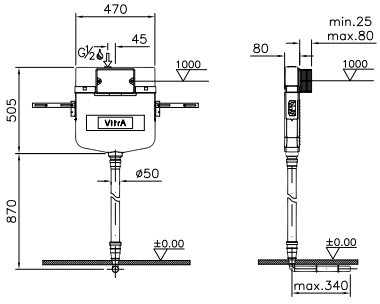	

• Seçilen gömme rezervuar seti ile birlikte sayfa 282'de verilen uyumlu kumanda paneli ayrıca sipariş edilmelidir, klozet-gömme rezervuar uyumuna 276-281 nolu sayfalara bakılabilir.
• Fotoselli kumanda panelleri 2 yıl, mekanik ve pnömatik kumanda panelleri 5 yıl, gömme rezervuarlar 7 yıl garanti kapsamındadır.
• Eczacıbaşı Yapı Gereçleri San. ve Tic. A.Ş'nin ürünler ve teknik detaylarında değişiklik yapma hakkı saklıdır.
* Tavsiye edilen azami satış fiyatıdır. Fiyatlara KDV dahil değildir.

VitrA

Gömme Rezervuarlar/Standart Montaj Setleri (8 cm)

Ürün/Kod	Ürün açıklamaları	Fiyat (TL)*
	Duvara tam dayalı tek ve çocuk klozetleri için gömme rezervuar	
748-1740-01	3/6 L kullanıma ayarlı	521
748-1740-02	2,5/4 L kullanıma ayarlı	521
	• Duvara tam dayalı ve yerden tek klozetler için kullanıma uygundur.* • Duvar tipi için bkz. sayfa: 282 • Önden kumanda seçeneği • Mekanik çalışma sistemi • Çift kademeli yıkama • Pnömatik panellerle de kullanıma uygun *300-1202, 300-1203, 300-1204 kodlu montaj elemanlarından tesisata uygun olanı seçilmelidir. **1 Haziran 2019 tarihi itibariyle 748-1720-0X ve 748-1730-0X kodları yerine devreye alınmıştır.** 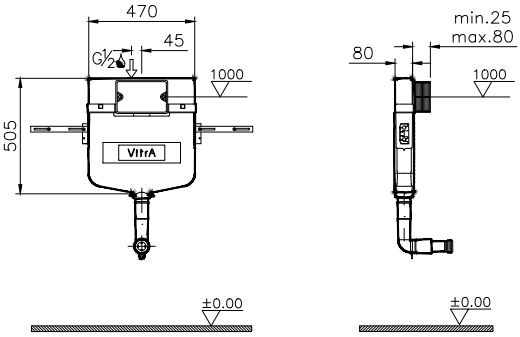	
300-1202	Ø 90 atık su dirsek grubu	40
	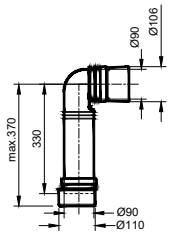	
300-1203	Çocuk klozetleri için ara uzatma borusu	66
	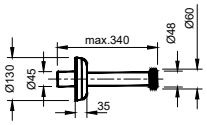	
300-1204	Kada (klozet pis su çıkışı)	46
	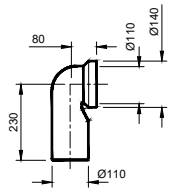	

• Seçilen gömme rezervuar seti ile birlikte sayfa 282'de verilen uyumlu kumanda paneli ayrıca sipariş edilmelidir, klozet-gömme rezervuar uyumuna 276-281 nolu sayfalara bakılabilir.
• Fotoselli kumanda panelleri 2 yıl, mekanik ve pnömatik kumanda panelleri 5 yıl, gömme rezervuarlar 7 yıl garanti kapsamındadır.
• Eczacıbaşı Yapı Gereçleri San. ve Tic. A.Ş'nin ürünler ve teknik detaylarında değişiklik yapma hakkı saklıdır.
* Tavsiye edilen azami satış fiyatıdır. Fiyatlara KDV dahil değildir.

Gömme Rezervuarlar/Standart Montaj Setleri (8 cm)

Ürün/Kod	Ürün açıklamaları	Fiyat (TL)*
	Asma klozetler için ayarlanabilir ince metal ayaklı gömme rezervuar, panel, stop valf seti	
700-1868	Gömme rezervuar, parlak krom panel, stop valf (748-1851-01+740-0680+A41458+A41441)	801
700-1869	Gömme rezervuar, mat krom panel, stop valf (748-1851-01+740-0685+A41458+A41441)	828
700-1909	Gömme rezervuar, parlak krom panel, stop valf (748-1851-01+740-0680+A41443+A41441)	793



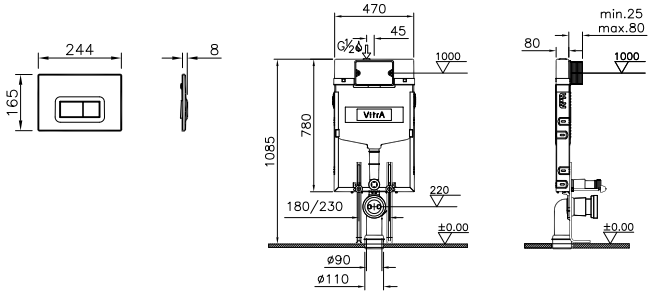

700-1871	**Asma klozetler için ayarlanabilir ince metal ayaklı gömme rezervuar, panel, stop valf seti** Gömme rezervuar, mat krom panel, stop valf (748-1851-01+740-0585+A41458+A41441)	911



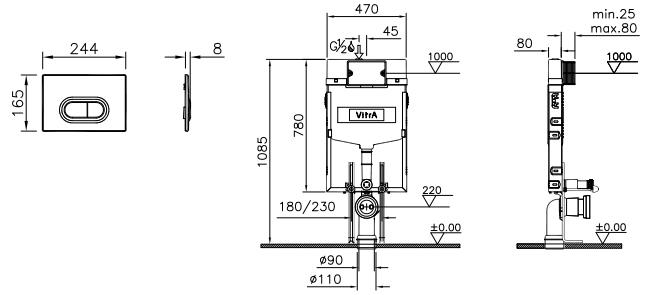

- Seçilen gömme rezervuar seti ile birlikte sayfa 282'de verilen uyumlu kumanda paneli ayrıca sipariş edilmelidir, klozet-gömme rezervuar uyumuna 276-281 nolu sayfalara bakılabilir.
- Fotoselli kumanda panelleri 2 yıl, mekanik ve pnömatik kumanda panelleri 5 yıl, gömme rezervuarlar 7 yıl garanti kapsamındadır.
- Eczacıbaşı Yapı Gereçleri San. ve Tic. A.Ş'nin ürünler ve teknik detaylarında değişiklik yapma hakkı saklıdır.

* Tavsiye edilen azami satış fiyatıdır. Fiyatlara KDV dahil değildir.

Gömme Rezervuarlar/Standart Montaj Setleri (8 cm)

Ürün/Kod	Ürün açıklamaları	Fiyat (TL)*
	Asma klozetler için duvara montaj alçıpan uygulamalı gömme rezervuar	
748-5800-01 ◆	3/6 L kullanıma ayarlı	922
748-5800-02	2,5/4 L kullanıma ayarlı	922
	• Asma klozetler için kullanıma uygundur. • Duvar tipi için bkz. sayfa: 282 • Önden kumandalı • Standart olarak mekanik çalışma sistemine uygun • Pnömatik panellerle de kullanıma uygun • Çift kademeli yıkama • Arka düzlemi duvar, ön düzlemi alçıpan veya yan taraflarından profil dikmelere sabitlenen uygulamalar için tercih edilmelidir. (Duvar parçaları dahildir)	
	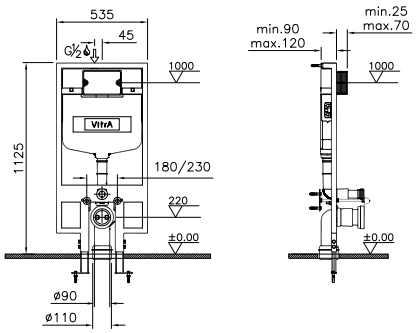	
	Asma klozetler için karkas veya profil sistemlere montaj alçıpan uygulamalı gömme rezervuar	
748-5801-01	3/6 L kullanıma ayarlı	825
748-5801-02	2,5/4 L kullanıma ayarlı	825
	• Asma klozetler için kullanıma uygundur. • Duvar tipi için bkz. sayfa: 282 • Önden kumandalı • Standart olarak mekanik çalışma sistemine uygun • Pnömatik panellerle de kullanıma uygun • Çift kademeli yıkama • Önü alçıpan olan, karkas veya profil sistemlerine montaj yapılacak alanlarda kullanılmalıdır. (Duvar bağlantı parçaları dahil değildir)	
	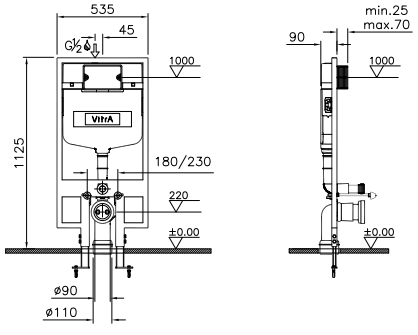	
300-1022	Duvara bağlantı aparatı	130

• Seçilen gömme rezervuar seti ile birlikte sayfa 282'de verilen uyumlu kumanda paneli ayrıca sipariş edilmelidir, klozet-gömme rezervuar uyumuna 276-281 nolu sayfalara bakılabilir.
• Fotoselli kumanda panelleri 2 yıl, mekanik ve pnömatik kumanda panelleri 5 yıl, gömme rezervuarlar 7 yıl garanti kapsamındadır.
• Eczacıbaşı Yapı Gereçleri San. ve Tic. A.Ş'nin ürünler ve teknik detaylarında değişiklik yapma hakkı saklıdır.
* Tavsiye edilen azami satış fiyatıdır. Fiyatlara KDV dahil değildir.

Gömme Rezervuarlar/Standart Montaj Setleri (8 cm)

Ürün/Kod	Ürün açıklamaları	Fiyat (TL)*
	Asma klozetler için karkas veya profil sistemlere montaj alçıpan uygulamalı set	
748-5810-01	3/6 L kullanıma ayarlı	862
748-5810-02	2,5/4 L kullanıma ayarlı	862



- Asma klozetler için kullanıma uygundur.
- Duvar tipi için bkz. sayfa: 282
- Önden kumandalı
- Standart olarak mekanik çalışma sistemine uygun
- Pnömatik panellerle de kullanıma uygun
- Çift kademeli yıkama

*300-1202, 300-1203, 300-1204 kodlu montaj elemanlarından tesisata uygun olanı seçilmelidir.

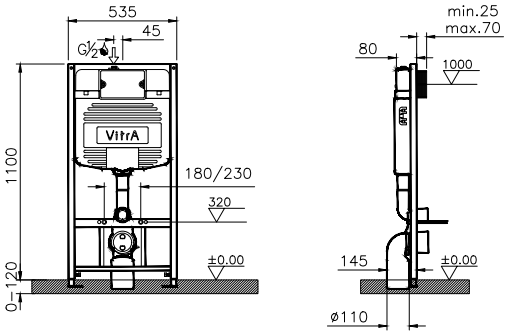

	Asma klozetler için alçıpan duvar içi (yere montaj) uygulamalı gömme rezervuar	
748-4800-01 ◆	3/6 L kullanıma ayarlı	1.013
748-4800-02	2,5/4 L kullanıma ayarlı	1.013



- Asma klozetler için kullanıma uygundur.
- Duvar tipi için bkz. sayfa: 282
- Önden kumandalı
- Standart olarak mekanik çalışma sistemine uygun
- Pnömatik panellerle de kullanıma uygun
- Çift kademeli yıkama

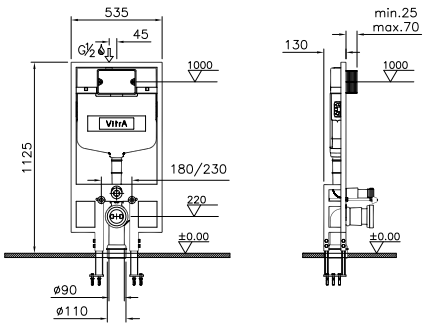

- Seçilen gömme rezervuar seti ile birlikte sayfa 282'de verilen uyumlu kumanda paneli ayrıca sipariş edilmelidir, klozet-gömme rezervuar uyumuna 276-281 nolu sayfalara bakılabilir.
- Fotoselli kumanda panelleri 2 yıl, mekanik ve pnömatik kumanda panelleri 5 yıl, gömme rezervuarlar 7 yıl garanti kapsamındadır.
- Eczacıbaşı Yapı Gereçleri San. ve Tic. A.Ş'nin ürünler ve teknik detaylarında değişiklik yapma hakkı saklıdır.
- * Tavsiye edilen azami satış fiyatıdır. Fiyatlara KDV dahil değildir.

VitrA

Gömme Rezervuarlar/Hızlı Montaj Setleri (8 cm)

Ürün/Kod	Ürün açıklamaları	Fiyat (TL)*
	YERLİ ÜRETİM Asma klozetler için alçıpan duvar içi (yere montaj) sırt sırta uygulamalı gömme rezervuar	
748-5850-01	3/6 L kullanıma ayarlı	1.761
748-5850-02	2,5/4 L kullanıma ayarlı	1.761
	• Asma klozetler için kullanıma uygundur. • Duvar tipi için bkz. sayfa: 282 • Önden kumandalı • Standart olarak mekanik çalışma sistemine uygun • Pnömatik panellerle de kullanıma uygun • Çift kademeli yıkama • 2 adet rezervuar içermektedir.	
	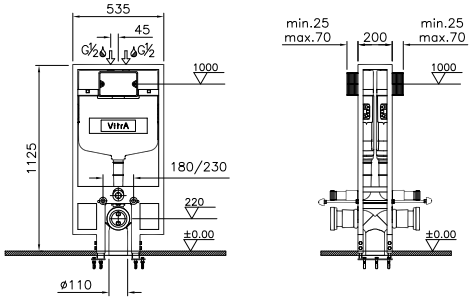	

• Seçilen gömme rezervuar seti ile birlikte sayfa 282'de verilen uyumlu kumanda paneli ayrıca sipariş edilmelidir, klozet-gömme rezervuar uyumuna 276-281 nolu sayfalara bakılabilir.
• Fotoselli kumanda panelleri 2 yıl, mekanik ve pnömatik kumanda panelleri 5 yıl, gömme rezervuarlar 7 yıl garanti kapsamındadır.
• Eczacıbaşı Yapı Gereçleri San. ve Tic. A.Ş'nin ürünler ve teknik detaylarında değişiklik yapma hakkı saklıdır.
* Tavsiye edilen azami satış fiyatıdır. Fiyatlara KDV dahil değildir.

Gömme Rezervuarlar/Standart Montaj Setleri (12 cm)

Ürün/Kod	Ürün açıklamaları	Fiyat (TL)*
	Asma klozetler için ayarlanabilir kalın metal ayaklı gömme rezervuar	
742-1850-01	3/6 L önden basmalı	659
742-1850-02	2,5/4 L önden basmalı	659
	• Asma klozetler ile kullanıma uygundur. • Duvar tipi için bkz. sayfa: 282 • Önden kumandalı • Standart olarak mekanik çalışma sistemine uygun • Çift kademeli yıkama • Özel ayakları sayesinde duvar kalınlığı minimize edilmiştir.	
	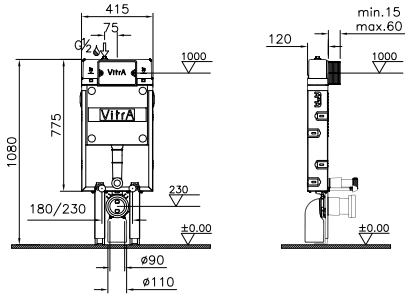	
	Asma klozetler için ayarlanabilir ince metal ayaklı gömme rezervuar	
742-1851-01	3/6 L önden basmalı	628
742-1851-02	2,5/4 L önden basmalı	628
	• Asma klozetler ile kullanıma uygundur. • Duvar tipi için bkz. sayfa: 282 • Önden kumandalı • Standart olarak mekanik çalışma sistemine uygun • Çift kademeli yıkama	
	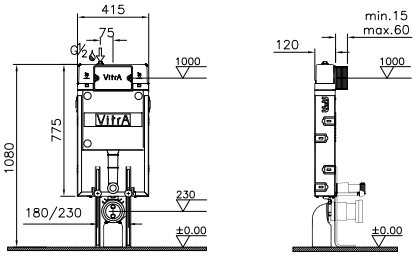	

• Seçilen gömme rezervuar seti ile birlikte sayfa 282'de verilen uyumlu kumanda paneli ayrıca sipariş edilmelidir, klozet-gömme rezervuar uyumuna 276-281 nolu sayfalara bakılabilir.
• Fotoselli kumanda panelleri 2 yıl, mekanik ve pnömatik kumanda panelleri 5 yıl, gömme rezervuarlar 7 yıl garanti kapsamındadır.
• Eczacıbaşı Yapı Gereçleri San. ve Tic. A.Ş'nin ürünler ve teknik detaylarında değişiklik yapma hakkı saklıdır.
* Tavsiye edilen azami satış fiyatıdır. Fiyatlara KDV dahil değildir.

Gömme Rezervuarlar/Standart Montaj Setleri (12 cm)

Ürün/Kod	Ürün açıklamaları	Fiyat (TL)*
	Asma klozetler için metal ayaksız gömme rezervuar	
742-1800-01	3/6 L önden basmalı	609
742-1800-02	2,5/4 L önden basmalı	609
	• Asma klozetler ile kullanıma uygundur. • Duvar tipi için bkz. sayfa: 282 • Önden kumandalı • Standart olarak mekanik çalışma sistemine uygun • Çift kademeli yıkama	
	 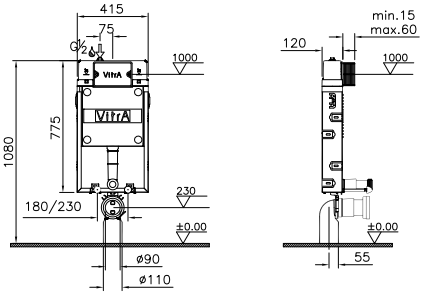	
742-1700-01	**Helataşları için gömme rezervuar** 3/6 L önden basmalı	455
	• Helataşları ile kullanıma uygundur. • Duvar tipi için bkz. sayfa: 282 • Önden kumandalı • Standart olarak mekanik çalışma sistemine uygun • Çift kademeli yıkama	
	 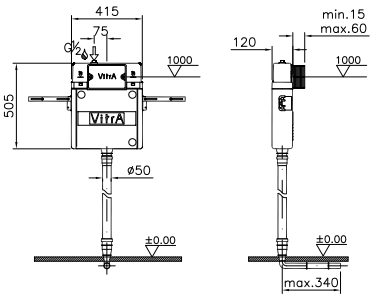	

• Seçilen gömme rezervuar seti ile birlikte sayfa 282'de verilen uyumlu kumanda paneli ayrıca sipariş edilmelidir, klozet-gömme rezervuar uyumuna 276-281 nolu sayfalara bakılabilir.
• Fotoselli kumanda panelleri 2 yıl, mekanik ve pnömatik kumanda panelleri 5 yıl, gömme rezervuarlar 7 yıl garanti kapsamındadır.
• Eczacıbaşı Yapı Gereçleri San. ve Tic. A.Ş'nin ürünler ve teknik detaylarında değişiklik yapma hakkı saklıdır.
* Tavsiye edilen azami satış fiyatıdır. Fiyatlara KDV dahil değildir.

Gömme Rezervuarlar/Standart Montaj Setleri (12 cm)

Ürün/Kod	Ürün açıklamaları	Fiyat (TL)*
	Duvara tam dayalı tek ve çocuk klozetleri için gömme rezervuar	
742-1740-01	3/6 L kullanıma ayarlı	480
742-1740-02	2,5/4 L kullanıma ayarlı	480
	• Duvara tam dayalı ve yerden tek klozetler için kullanıma uygundur.* • Duvar tipi için bkz. sayfa: 282 • Önden kumanda seçeneği • Mekanik çalışma sistemi • Çift kademeli yıkama *300-1202, 300-1203, 300-1204 kodlu montaj elemanlarından tesisata uygun olanı seçilmelidir.	
	1 Haziran 2019 tarihi itibariyle 742-1720-0X ve 742-1730-0X kodları yerine devreye alınmıştır.	
	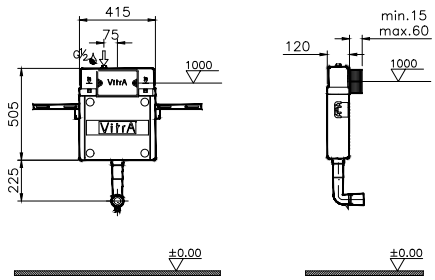	
300-1202	Ø 90 atık su dirsek grubu	40
	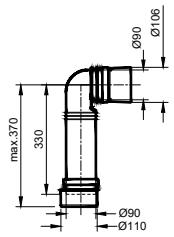	
300-1203	Çocuk klozetleri için ara uzatma borusu	66
	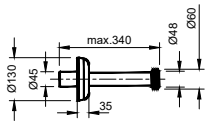	
300-1204	Kada (klozet pis su çıkışı)	46
	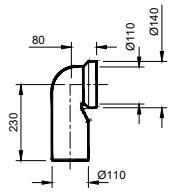	

• Seçilen gömme rezervuar seti ile birlikte sayfa 282'de verilen uyumlu kumanda paneli ayrıca sipariş edilmelidir, klozet-gömme rezervuar uyumuna 276-281 nolu sayfalara bakılabilir.
• Fotoselli kumanda panelleri 2 yıl, mekanik ve pnömatik kumanda panelleri 5 yıl, gömme rezervuarlar 7 yıl garanti kapsamındadır.
• Eczacıbaşı Yapı Gereçleri San. ve Tic. A.Ş'nin ürünler ve teknik detaylarında değişiklik yapma hakkı saklıdır.
* Tavsiye edilen azami satış fiyatıdır. Fiyatlara KDV dahil değildir.

Gömme Rezervuarlar/Standart Montaj Setleri (12 cm)

Ürün/Kod	Ürün açıklamaları	Fiyat (TL)*
	Asma klozetler için kumanda plakası yüksekliği ayarlanabilir gömme rezervuar Kumanda plakası alt noktası ile bitmiş zemin arası 88-98 cm aralığında ayarlanabilir.	
742-1750-01	3/6 L önden basmalı	849
742-1750-02	2,5/4 L önden basmalı	849
	• Asma klozetler için kullanıma uygundur. • Duvar tipi için bkz. sayfa: 282 • Önden kumandalı • Standart olarak mekanik çalışma sistemine uygun • Çift kademeli yıkama	



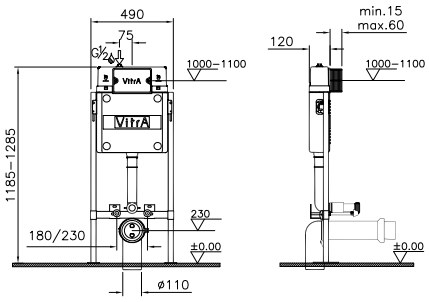

700-1866	**Asma klozetler için ayarlanabilir ince metal ayaklı gömme rezervuar, panel seti** Gömme rezervuar, yeni gri panel (742-1851-01+740-1212)	659



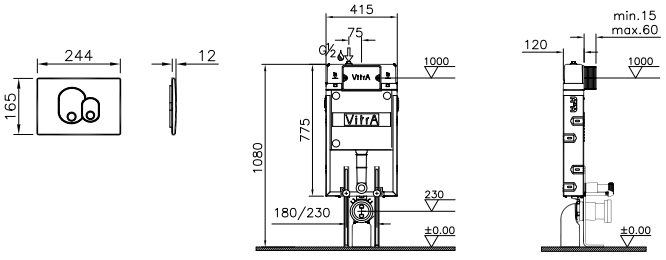

• Seçilen gömme rezervuar seti ile birlikte sayfa 282'de verilen uyumlu kumanda paneli ayrıca sipariş edilmelidir, klozet-gömme rezervuar uyumuna 276-281 nolu sayfalara bakılabilir.
• Fotoselli kumanda panelleri 2 yıl, mekanik ve pnömatik kumanda panelleri 5 yıl, gömme rezervuarlar 7 yıl garanti kapsamındadır.
• Eczacıbaşı Yapı Gereçleri San. ve Tic. A.Ş'nin ürünler ve teknik detaylarında değişiklik yapma hakkı saklıdır.
* Tavsiye edilen azami satış fiyatıdır. Fiyatlara KDV dahil değildir.

Gömme Rezervuarlar/Hızlı Montaj Setleri (12 cm)

Ürün/Kod	Ürün açıklamaları	Fiyat (TL)*
	Asma klozetler için duvara montaj alçıpan uygulamalı gömme rezervuar	
742-5800-01	3/6 L önden basmalı	856
742-5800-02	2,5/4 L önden basmalı	856
	• Asma klozetler için kullanıma uygundur. • Duvar tipi için bkz. sayfa: 282 • Önden kumandalı • Standart olarak mekanik çalışma sistemine uygun • Çift kademeli yıkama • Arka düzlemi duvar, ön düzlemi alçıpan veya yan taraflarından profil dikmelere sabitlenen uygulamalar için tercih edilmelidir. (Duvar parçaları dahildir)	
	 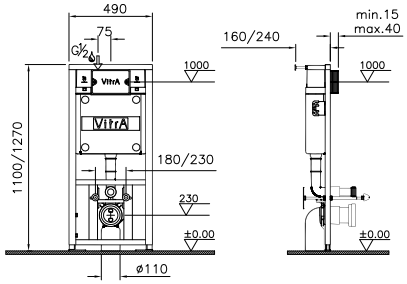	
	Asma klozetler için karkas veya profil sistemlere montaj alçıpan uygulamalı gömme rezervuar	
742-5801-01	3/6 L önden basmalı	763
742-5801-02	2,5/4 L önden basmalı	763
	• Asma klozetler için kullanıma uygundur. • Duvar tipi için bkz. sayfa: 282 • Önden kumandalı • Standart olarak mekanik çalışma sistemine uygun • Çift kademeli yıkama • Önü alçıpan olan, karkas veya profil sistemlerine montaj yapılacak alanlarda kullanılmalıdır. (Duvar parçaları dahil değildir)	
	 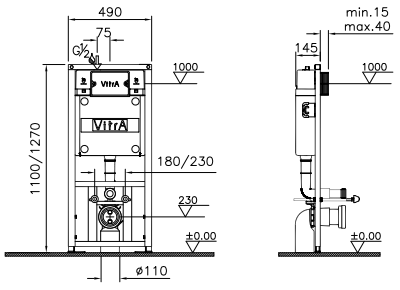	
300-1022	**Duvara bağlantı aparatı**	130

• Seçilen gömme rezervuar seti ile birlikte sayfa 282'de verilen uyumlu kumanda paneli ayrıca sipariş edilmelidir, klozet-gömme rezervuar uyumuna 276-281 nolu sayfalara bakılabilir.
• Fotoselli kumanda panelleri 2 yıl, mekanik ve pnömatik kumanda panelleri 5 yıl, gömme rezervuarlar 7 yıl garanti kapsamındadır.
• Eczacıbaşı Yapı Gereçleri San. ve Tic. A.Ş'nin ürünler ve teknik detaylarında değişiklik yapma hakkı saklıdır.
* Tavsiye edilen azami satış fiyatıdır. Fiyatlara KDV dahil değildir.

VitrA

Gömme Rezervuarlar/Hızlı Montaj Setleri (12 cm)

Ürün/Kod	Ürün açıklamaları	Fiyat (TL)*
	Asma klozetler için alçıpan duvarlar içi (yere montaj) uygulamalı gömme rezervuar	
742-4800-01	3/6 L önden basmalı	937
742-4800-02	2,5/4 L önden basmalı	937
	• Asma klozetler için kullanıma uygundur. • Duvar tipi için bkz. sayfa: 282 • Önden kumandalı • Standart olarak mekanik çalışma sistemine uygun • Çift kademeli yıkama	
	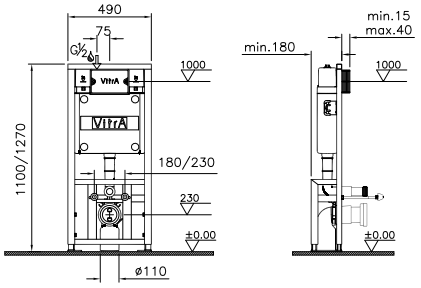	
	Asma klozetler için alçıpan duvar içi (yere montaj) sırt sırta uygulamalı gömme rezervuar	
742-5850-01	3/6 L önden basmalı	1.629
742-5850-02	2,5/4 L önden basmalı	1.629
	• Asma klozetler için kullanıma uygundur. • Duvar tipi için bkz. sayfa: 282 • Önden kumandalı • Standart olarak mekanik çalışma sistemine uygun • Çift kademeli yıkama • 2 adet rezervuar içermektedir.	
	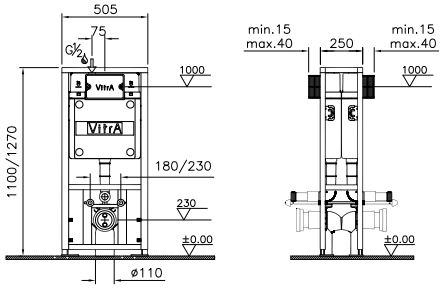	

• Seçilen gömme rezervuar seti ile birlikte sayfa 282'de verilen uyumlu kumanda paneli ayrıca sipariş edilmelidir, klozet-gömme rezervuar uyumuna 276-281 nolu sayfalara bakılabilir.
• Fotoselli kumanda panelleri 2 yıl, mekanik ve pnömatik kumanda panelleri 5 yıl, gömme rezervuarlar 7 yıl garanti kapsamındadır.
• Eczacıbaşı Yapı Gereçleri San. ve Tic. A.Ş'nin ürünler ve teknik detaylarında değişiklik yapma hakkı saklıdır.
* Tavsiye edilen azami satış fiyatıdır. Fiyatlara KDV dahil değildir.

Gömme Rezervuarlar/Unity Önden-Üstten Basmalı Gömme Rezervuarlar

Ürün/Kod	Ürün açıklamaları	Fiyat (TL)*
761-5805-01 ◆ YERLİ ÜRETİM	**Asma klozetler için gömme rezervuar, 82 cm**	1.000
	Asma klozetler için kullanıma uygundur. • Duvar tipi için bkz. sayfa: 282 • Önden veya üstten kumanda seçeneği • Mekanik çalışma sistemi • Çift kademeli yıkama • Tek parça gövde	
	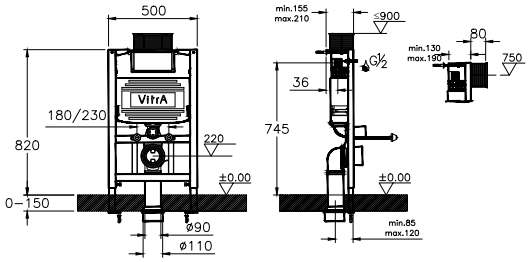	
761-1740-01 YENİ YERLİ ÜRETİM	**Duvara tam dayalı, tek ve çocuk klozetleri için gömme rezervuar, 82 cm**	500
	• Duvara tam dayalı ve yerden tek klozetler için kullanıma uygundur. • Duvar tipi için bkz. sayfa: 282 • Önden veya üstten kumanda seçeneği • Mekanik çalışma sistemi • Çift kademeli yıkama • Tek parça gövde * 300-1202, 300-1203, 300-1204 kodlu montaj elemanlarından tesisata uygun olanı seçilmelidir.	
	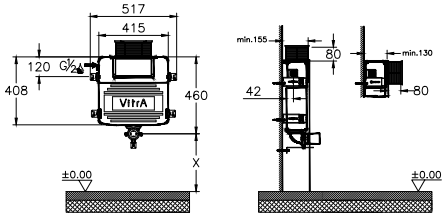	

• Seçilen gömme rezervuar seti ile birlikte sayfa 282'de verilen uyumlu kumanda paneli ayrıca sipariş edilmelidir, klozet-gömme rezervuar uyumuna 276-281 nolu sayfalara bakılabilir.
• Fotoselli kumanda panelleri 2 yıl, mekanik ve pnömatik kumanda panelleri 5 yıl, gömme rezervuarlar 7 yıl garanti kapsamındadır.
• Eczacıbaşı Yapı Gereçleri San. ve Tic. A.Ş'nin ürünler ve teknik detaylarında değişiklik yapma hakkı saklıdır.
* Tavsiye edilen azami satış fiyatıdır. Fiyatlara KDV dahil değildir.

VitrA

Gömme Rezervuarlar/Unity Önden-Üstten Basmalı Gömme Rezervuarlar

Ürün/Kod	Ürün açıklamaları	Fiyat (TL)*
761-5825-01 YENİ YERLİ ÜRETİM	Asma klozetler için gömme rezervuar, 98 cm	1.000
	• Asma klozetler için kullanıma uygundur. • Duvar tipi için bkz. sayfa: 282 • Önden veya üstten kumanda seçeneği • Mekanik çalışma sistemi • Çift kademeli yıkama • Tek parça gövde	
	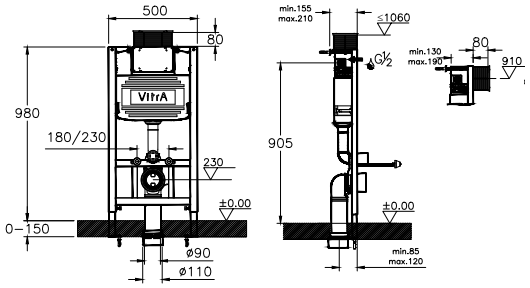	
761-1745-01 YENİ YERLİ ÜRETİM	Duvara tam dayalı, tek ve çocuk klozetleri için gömme rezervuar, 98 cm	500
	• Duvara tam dayalı ve yerden tek klozetler için kullanıma uygundur. • Duvar tipi için bkz. sayfa: 282 • Önden veya üstten kumanda seçeneği • Mekanik çalışma sistemi • Çift kademeli yıkama • Tek parça gövde * 300-1202, 300-1203, 300-1204 kodlu montaj elemanlarından tesisata uygun olanı seçilmelidir.	
	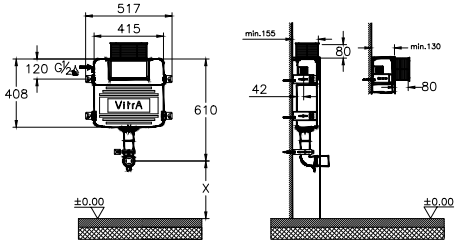	

• Seçilen gömme rezervuar seti ile birlikte sayfa 282'de verilen uyumlu kumanda paneli ayrıca sipariş edilmelidir, klozet-gömme rezervuar uyumuna 276-281 nolu sayfalara bakılabilir.
• Fotoselli kumanda panelleri 2 yıl, mekanik ve pnömatik kumanda panelleri 5 yıl, gömme rezervuarlar 7 yıl garanti kapsamındadır.
• Eczacıbaşı Yapı Gereçleri San. ve Tic. A.Ş'nin ürünler ve teknik detaylarında değişiklik yapma hakkı saklıdır.
* Tavsiye edilen azami satış fiyatıdır. Fiyatlara KDV dahil değildir.

Gömme Rezervuarlar/Unity Önden-Üstten Basmalı Gömme Rezervuarlar

Ürün/Kod	Ürün açıklamaları	Fiyat (TL)*
761-5826-01 YENİ YERLİ ÜRETİM	Asma klozetler için gömme rezervuar, 112 cm	1.000
	• Asma klozetler için kullanıma uygundur. • Duvar tipi için bkz. sayfa: 282 • Önden kumanda seçeneği • Mekanik çalışma sistemi • Çift kademeli yıkama • Tek parça gövde	
	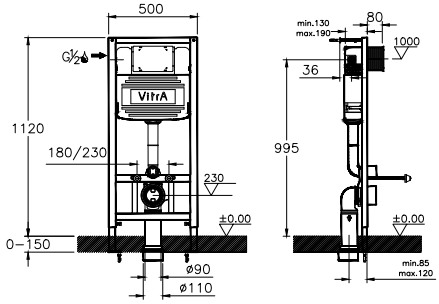	
761-1746-01 YENİ YERLİ ÜRETİM	Duvara tam dayalı, yerden ve çocuk klozetleri için gömme rezervuar, 106 cm	500
	• Duvara tam dayalı ve yerden tek klozetler için kullanıma uygundur. • Duvar tipi için bkz. sayfa: 282 • Önden kumanda seçeneği • Mekanik çalışma sistemi • Çift kademeli yıkama • Tek parça gövde * 300-1202, 300-1203, 300-1204 kodlu montaj elemanlarından tesisata uygun olanı seçilmelidir.	
	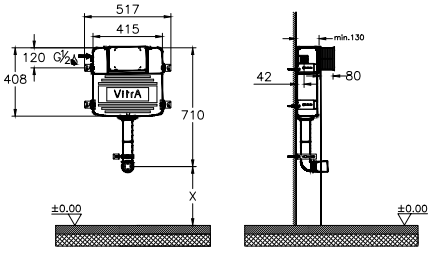	

• Seçilen gömme rezervuar seti ile birlikte sayfa 282'de verilen uyumlu kumanda paneli ayrıca sipariş edilmelidir, klozet-gömme rezervuar uyumuna 276-281 nolu sayfalara bakılabilir.
• Fotoselli kumanda panelleri 2 yıl, mekanik ve pnömatik kumanda panelleri 5 yıl, gömme rezervuarlar 7 yıl garanti kapsamındadır.
• Eczacıbaşı Yapı Gereçleri San. ve Tic. A.Ş'nin ürünler ve teknik detaylarında değişiklik yapma hakkı saklıdır.
* Tavsiye edilen azami satış fiyatıdır. Fiyatlara KDV dahil değildir.

VitrA

Gömme Rezervuarlar/Unity Önden-Üstten Basmalı Gömme Rezervuarlar

Ürün/Kod	Ürün açıklamaları	Fiyat (TL)*
761-1800-01 YENİ YERLİ ÜRETİM	Asma klozetler için metal ayaksız gömme rezervuar, 82 cm, 3/6 L	600
	• Asma klozetler için kullanıma uygundur. • Duvar tipi için bkz. sayfa: 282 • Önden veya üstten kumanda seçeneği • Mekanik çalışma sistemi • Çift kademeli yıkama • Tek parça gövde	
	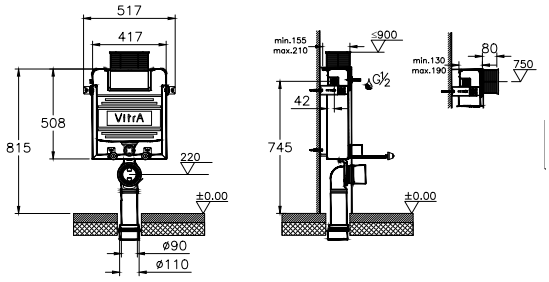	
761-1851-01 YENİ YERLİ ÜRETİM	Asma klozetler için gömme rezervuar, 82 cm, 3/6 L	660
	• Asma klozetler için kullanıma uygundur. • Duvar tipi için bkz. sayfa: 282 • Önden veya üstten kumanda seçeneği • Mekanik çalışma sistemi • Çift kademeli yıkama • Tek parça gövde	
	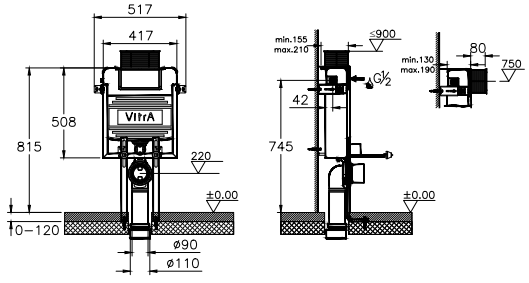	

• Seçilen gömme rezervuar seti ile birlikte sayfa 282'de verilen uyumlu kumanda paneli ayrıca sipariş edilmelidir, klozet-gömme rezervuar uyumuna 276-281 nolu sayfalara bakılabilir.
• Fotoselli kumanda panelleri 2 yıl, mekanik ve pnömatik kumanda panelleri 5 yıl, gömme rezervuarlar 7 yıl garanti kapsamındadır.
• Eczacıbaşı Yapı Gereçleri San. ve Tic. A.Ş'nin ürünler ve teknik detaylarında değişiklik yapma hakkı saklıdır.
* Tavsiye edilen azami satış fiyatıdır. Fiyatlara KDV dahil değildir.

Gömme Rezervuarlar/Unity Önden-Üstten Basmalı Gömme Rezervuarlar

Ürün/Kod	Ürün açıklamaları	Fiyat (TL)*
761-1855-01 YENİ YERLİ ÜRETİM	Asma klozetler için gömme rezervuar, 98 cm, 3/6 L	660
	• Asma klozetler için kullanıma uygundur. • Duvar tipi için bkz. sayfa: 282 • Önden veya üstten kumanda seçeneği • Mekanik çalışma sistemi • Çift kademeli yıkama • Tek parça gövde	
	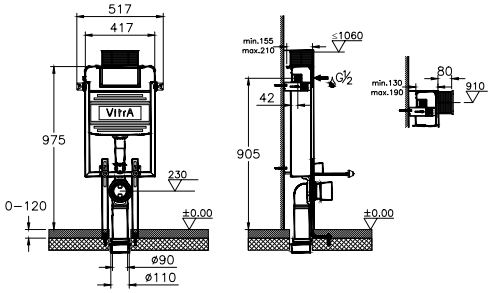	
761-1856-01 YENİ YERLİ ÜRETİM	Asma klozetler için gömme rezervuar, 106 cm, 3/6 L	660
	• Asma klozetler için kullanıma uygundur. • Duvar tipi için bkz. sayfa: 282 • Önden kumanda seçeneği • Mekanik çalışma sistemi • Çift kademeli yıkama • Tek parça gövde	
	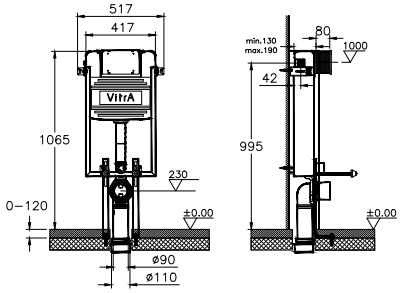	

• Seçilen gömme rezervuar seti ile birlikte sayfa 282'de verilen uyumlu kumanda paneli ayrıca sipariş edilmelidir, klozet-gömme rezervuar uyumuna 276-281 nolu sayfalara bakılabilir.
• Fotoselli kumanda panelleri 2 yıl, mekanik ve pnömatik kumanda panelleri 5 yıl, gömme rezervuarlar 7 yıl garanti kapsamındadır.
• Eczacıbaşı Yapı Gereçleri San. ve Tic. A.Ş'nin ürünler ve teknik detaylarında değişiklik yapma hakkı saklıdır.
* Tavsiye edilen azami satış fiyatıdır. Fiyatlara KDV dahil değildir.

VitrA

Gömme rezervuarlar/Metal çerçeveler

Ürün/Kod	Ürün açıklamaları	Fiyat (TL)*
780-2800 YERLİ ÜRETİM	Lavabo için metal çerçeve	497
	• Alçıpan duvar lavabo montajları için uygundur.	



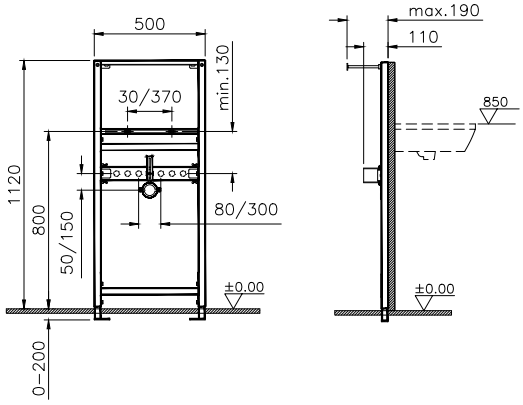

780-2810 YERLİ ÜRETİM	Lavabo için metal çerçeve, batarya ile kullanım	650
	• Alçıpan duvar lavabo montajları için uygundur. • Ankastre lavabo batarya montajı için aparatı mevcuttur.	



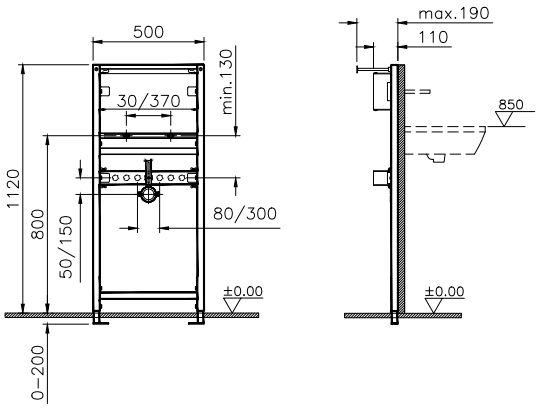

• Eczacıbaşı Yapı Gereçleri San. ve Tic. A.Ş'nin ürünler ve teknik detaylarında değişiklik yapma hakkı saklıdır.
* Tavsiye edilen azami satış fiyatıdır. Fiyatlara KDV dahil değildir.

Gömme rezervuarlar/Metal çerçeveler

Ürün/Kod	Ürün açıklamaları	Fiyat (TL)*
780-3800 YERLİ ÜRETİM	Pisuvar için metal çerçeve	590
	• Alçıpan duvar pisuvar montajları için uygundur.	



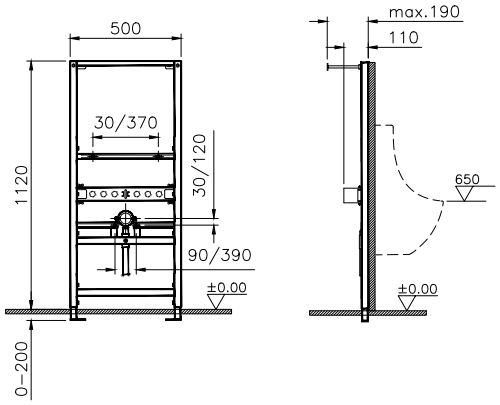

780-3810 YERLİ ÜRETİM	Pisuvar için metal çerçeve, yıkama sistemi ile kullanım	704
	• Alçıpan duvar pisuvar montajları için uygundur. • Yıkama sistemi montajı için aparatı mevcuttur.	



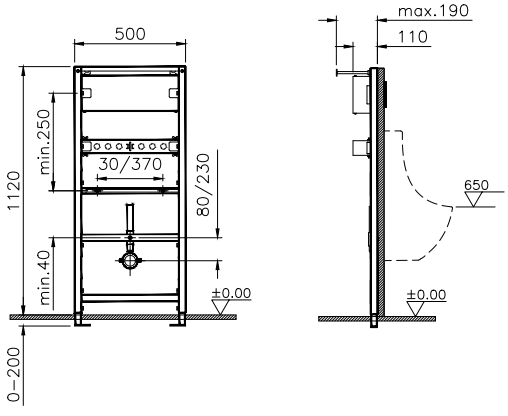

• Eczacıbaşı Yapı Gereçleri San. ve Tic. A.Ş'nin ürünler ve teknik detaylarında değişiklik yapma hakkı saklıdır.
* Tavsiye edilen azami satış fiyatıdır. Fiyatlara KDV dahil değildir.

VitrA

Gömme rezervuarlar/Metal çerçeveler

Ürün/Kod	Ürün açıklamaları	Fiyat (TL)*
780-5800 YERLİ ÜRETİM	Bide için metal çerçeve	536
	• Bide montajları için uygundur. • Alçıpan duvar bide montajları için uygundur. • Arka düzlemi duvar, ön düzlemi alçıpan veya yan taraflarıdan profil dikmelerle sabitlenen uygulamalar için tercih edilmelidir.	
	 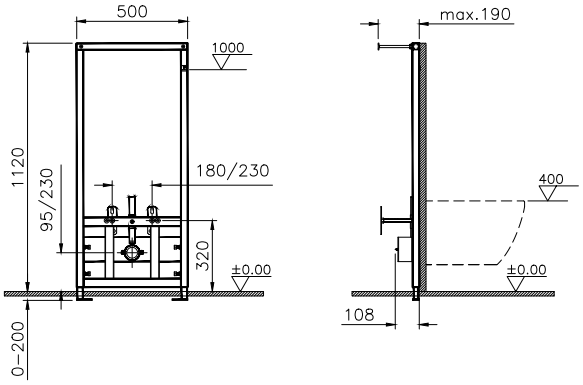	
780-4800 YERLİ ÜRETİM	Bide için metal çerçeve (yere montaj uygulamalı)	658
	• Alçıpan duvar bide montajları için uygundur.	
	 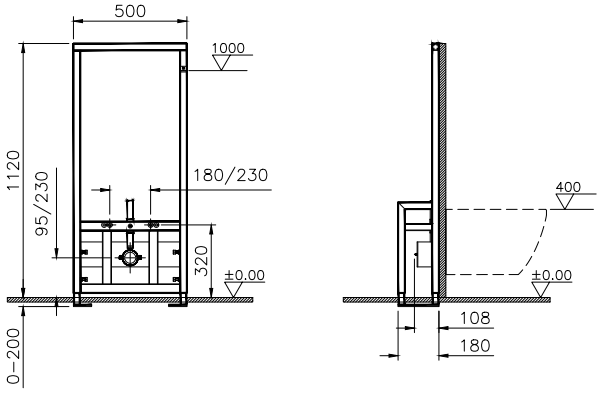	

• Eczacıbaşı Yapı Gereçleri San. ve Tic. A.Ş'nin ürünler ve teknik detaylarında değişiklik yapma hakkı saklıdır.
* Tavsiye edilen azami satış fiyatıdır. Fiyatlara KDV dahil değildir.

Gömme rezervuarlar/Akıllı paneller

Ürün/Kod	Ürün açıklamaları	Fiyat (TL)*
748-1501	V-Care akıllı panel, 8 cm	3.144
	• Suya ve toza dayanıklı gövde • Temperli cam ön panel • Kapasitif dokunmatik buton • Optik yakınlık sensörü • Bluetooth 4.0 • Wifi 802.11b/g/n (WPA/WPA2/WPA2/WPS ağ güvenliği ile) • Tam ve yarım yıkama • Otomatik yıkama • Periyodik yıkama • Kilitleme • Bireysel kullanım için mobil uygulama, işletmeler için merkezi yönetim paneli • Yedek güç ünitesi ile elektrik kesintilerinde 10 yıkama (max. 6 saat) • 748-XXXX-XX ve 750-XXXX-XX kodlu gömme rezervuarlar ile uyumludur. (748-1700-01 hariç) • VitrA Gömme Rezervuar Elektrik Bağlantı Seti (300-1028 / 300-1029) ön uygulaması gereklidir. • Uygulama ile birlikte kullanım için Bluetooth 4.0 ve üzerini destekleyen mobil cihaz, WiFi ağı ve VitrA kullanıcı hesabı gerekmektedir.	
	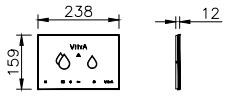	
742-1501	V-Care akıllı panel, 12 cm	3.144
	• Suya ve toza dayanıklı gövde • Temperli cam ön panel • Kapasitif dokunmatik buton • Optik yakınlık sensörü • Bluetooth 4.0 • Wifi 802.11b/g/n (WPA/WPA2/WPA2/WPS ağ güvenliği ile) • Tam ve yarım yıkama • Otomatik yıkama • Periyodik yıkama • Kilitleme • Bireysel kullanım için mobil uygulama, işletmeler için merkezi yönetim paneli • Yedek güç ünitesi ile elektrik kesintilerinde 10 yıkama (max. 6 saat) • 742-XXXX-XX kodlu gömme rezervuarlar ile uyumludur. (742-1700-01 hariç) • VitrA Gömme Rezervuar Elektrik Bağlantı Seti (300-1028 / 300-1029) ön uygulaması gereklidir. • Uygulama ile birlikte kullanım için Bluetooth 4.0 ve üzerini destekleyen mobil cihaz, WiFi ağı ve VitrA kullanıcı hesabı gerekmektedir.	
	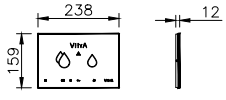	

• Seçilen kumanda paneli ile birlikte sayfa 282'de verilen uyumlu gömme rezervuar ayrıca sipariş edilmelidir, klozet-gömme rezervuar uyumuna 276-281 nolu sayfalara bakılabilir.
• Fotoselli kumanda panelleri 2 yıl, mekanik ve pnömatik kumanda panelleri 5 yıl, gömme rezervuarlar 7 yıl garanti kapsamındadır.
• Eczacıbaşı Yapı Gereçleri San. ve Tic. A.Ş'nin ürünler ve teknik detaylarında değişiklik yapma hakkı saklıdır.
* Tavsiye edilen azami satış fiyatıdır. Fiyatlara KDV dahil değildir.

VitrA

Gömme rezervuarlar/Fotoselli kumanda panelleri

Ürün/Kod	Ürün açıklamaları	Fiyat (TL)*
	VitrA Pro fotoselli kumanda paneli Paslanmaz çelik-Antivandal	
748-1421	Parlak krom	1.865
748-1440 ◆	Fırçalanmış yüzey - mat krom	2.000
748-1420	Altın	2.400
749-1421	Parlak krom	1.865
749-1440	Fırçalanmış yüzey - mat krom	2.000
	• 748-XXXX-XX ve 750-XXXX-XX kodlu 8 cm gömme rezervuarlar ile uyumludur. (748-1700-01 hariç) • 749-1421, 749-1440 kodları sadece 7743B4XX-1598 asma klozet ile kulanılabilir. • 749-1421, 749-1440 için 300-1029 sıva altı elektrik bağlantı seti sipariş edilmelidir. • 748-1420, 748-1421ve 748-1440 için 300-1028 sıva altı elektrik bağlantı seti sipariş edilmelidir. • 300-1028 ve 300-1029 sıva altı elektrik bağlantı seti VitrA gömme rezervuar ile birlikte sıva altına montaj yapılarak elektrik şebeke bağlantısı yapılmalıdır.	
	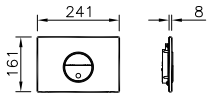	
	VitrA Pro fotoselli kumanda paneli Paslanmaz çelik-Antivandal	
742-1421	Parlak krom	1.865
742-1440	Fırçalanmış yüzey - mat krom	2.000
742-1420	Altın	2.400
743-1421	Parlak krom	1.865
743-1440	Fırçalanmış yüzey - mat krom	2.000
	• 742-XXXX-XX kodlu 12 cm gömme rezervuarlar ile uyumludur. (742-1700-01 hariç) • 743-1421, 743-1440 kodları sadece 7743B4XX-1598 asma klozet ile kulanılabilir. • 743-1421 ve 743-1440 için 300-1029 sıva altı elektrik bağlantı seti sipariş edilmelidir. • 742-1420, 742-1421 ve 742-1440 için 300-1028 sıva altı elektrik bağlantı seti sipariş edilmelidir. • 300-1028 ve 300-1029 sıva altı elektrik bağlantı seti VitrA gömme rezervuar ile birlikte sıva altına montaj yapılarak elektrik şebeke bağlantısı yapılmalıdır.	
	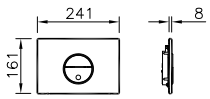	
300-1028 ◆	Fotoselli kumanda paneli sıva altı elektrik seti	200
300-1029	Fotoselli kumanda paneli sıva altı elektrik seti	200

• Seçilen kumanda paneli ile birlikte sayfa 282'de verilen uyumlu gömme rezervuar ayrıca sipariş edilmelidir, klozet-gömme rezervuar uyumuna 276-281 nolu sayfalara bakılabilir.
• Fotoselli kumanda panelleri 2 yıl, mekanik ve pnömatik kumanda panelleri 5 yıl, gömme rezervuarlar 7 yıl garanti kapsamındadır.
• Eczacıbaşı Yapı Gereçleri San. ve Tic. A.Ş'nin ürünler ve teknik detaylarında değişiklik yapma hakkı saklıdır.
* Tavsiye edilen azami satış fiyatıdır. Fiyatlara KDV dahil değildir.

Gömme rezervuarlar/Fotoselli kumanda panelleri

Ürün/Kod	Ürün açıklamaları	Fiyat (TL)*
	Loop T fotoselli kumanda paneli ABS-Antivandal	
740-0880 ◆	Parlak krom	1.777
740-0885 ◆	Mat krom	1.905
749-0880	Parlak krom	1.777
749-0885	Mat krom	1.905
	• 748-XXXX-XX ve 750-XXXX-XX kodlu gömme rezervuarlar ile uyumludur. (XXX-1700-01 hariç) • 749-0880, 749-0885 kodları sadece 7743B4XX-1598 asma klozet ile kulanılabilir. • 749-0880 ve 749-0885 için 300-1029 sıva altı elektrik bağlantı seti sipariş edilmelidir. • 740-0880 ve 740-0885 için 300-1028 sıva altı elektrik bağlantı seti sipariş edilmelidir. • 300-1028 ve 300-1029 sıva altı elektrik bağlantı seti VitrA gömme rezervuar ile birlikte sıva altına montaj yapılarak elektrik şebeke bağlantısı yapılmalıdır.	
	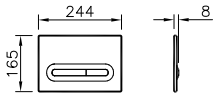	
	Loop T fotoselli kumanda paneli ABS-Antivandal	
742-0880	Parlak krom	1.777
742-0885	Mat krom	1.905
743-0880	Parlak krom	1.777
743-0885	Mat krom	1.905
	• 742-XXXX-XX kodlu gömme rezervuarlar ile uyumludur. (742-1700-01 hariç) • 743-0880, 743-0885 kodları sadece 7743B4XX-1598 asma klozet ile kulanılabilir. • 743-0880 ve 743-0885 için 300-1029 sıva altı elektrik bağlantı seti sipariş edilmelidir. • 742-0880 ve 742-0885 için 300-1028 sıva altı elektrik bağlantı seti sipariş edilmelidir. • 300-1028 ve 300-1029 sıva altı elektrik bağlantı seti VitrA gömme rezervuar ile birlikte sıva altına montaj yapılarak elektrik şebeke bağlantısı yapılmalıdır.	
	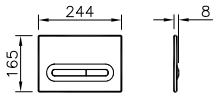	
300-1028 ◆	Fotoselli kumanda paneli sıva altı elektrik seti	200
300-1029	Fotoselli kumanda paneli sıva altı elektrik seti	200

• Seçilen kumanda paneli ile birlikte sayfa 282'de verilen uyumlu gömme rezervuar ayrıca sipariş edilmelidir, klozet-gömme rezervuar uyumuna 276-281 nolu sayfalara bakılabilir.
• Fotoselli kumanda panelleri 2 yıl, mekanik ve pnömatik kumanda panelleri 5 yıl, gömme rezervuarlar 7 yıl garanti kapsamındadır.
• Eczacıbaşı Yapı Gereçleri San. ve Tic. A.Ş'nin ürünler ve teknik detaylarında değişiklik yapma hakkı saklıdır.
* Tavsiye edilen azami satış fiyatıdır. Fiyatlara KDV dahil değildir.

VitrA

Gömme rezervuarlar/Mekanik kumanda panelleri

Ürün/Kod	Ürün açıklamaları	Fiyat (TL)*
YENİ YERLİ ÜRETİM	**Voyage kumanda paneli**	
740-1900	Beyaz	3.500
740-1901	Siyah	3.500
740-1902	Bej	3.500
	• Mekanik kontrollü • Cam • Gömme Rezervuar dahil değildir. • Uyumlu Gömme Rezervuar için bknz. sayfa 282	
	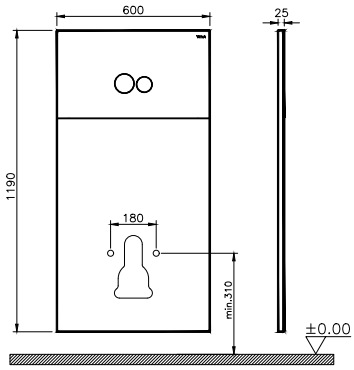	
YERLİ ÜRETİM	**Origin kumanda paneli**	
740-1600 ◆	Beyaz	748
740-1601 ◆	Siyah	748
740-1602 ◆	Bej	748
740-1603 ◆	Vizon	748
	• Mekanik kontrollü • Kolay sök-tak (hızlı montaj) özellikli • Gövde ve butonlarda güvenli temperli cam malzeme • 742-XXXX-XX, 748-XXXX-XX ve 750-XXX-XX kodlu gömme rezervuarlar ile uyumludur.	
	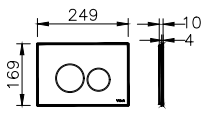	

• Seçilen gömme rezervuar seti ile birlikte sayfa 282'de verilen uyumlu kumanda paneli ayrıca sipariş edilmelidir, klozet-gömme rezervuar uyumuna 276-281 nolu sayfalara bakılabilir.
• Fotoselli kumanda panelleri 2 yıl, mekanik ve pnömatik kumanda panelleri 5 yıl, gömme rezervuarlar 7 yıl garanti kapsamındadır.
• Eczacıbaşı Yapı Gereçleri San. ve Tic. A.Ş'nin ürünler ve teknik detaylarında değişiklik yapma hakkı saklıdır.
* Tavsiye edilen azami satış fiyatıdır. Fiyatlara KDV dahil değildir.

Gömme rezervuarlar/Mekanik kumanda panelleri

Ürün/Kod	Ürün açıklamaları	Fiyat (TL)*
	Select kumanda paneli	
740-1100 ◆	Beyaz - Krom buton	648
740-1101 ◆	Siyah - Krom buton	648
740-1104 ◆	Beyaz - Altın buton	648
740-1105	Siyah - Altın buton	648
	• Mekanik kontrollü • Cam • 742-XXXX-XX, 748-XXXX-XX ve 750-XXX-XX kodlu gömme rezervuarlar ile uyumludur.	
	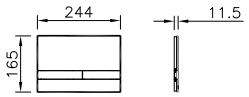	
	Select kumanda paneli	
740-1121	Parlak krom	536
740-1120	Altın	536
	• Mekanik kontrollü • Metal panel • 742-XXXX-XX, 748-XXXX-XX ve 750-XXX-XX kodlu gömme rezervuarlar ile uyumludur.	
	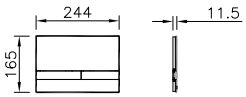	
	Elegance kumanda paneli	
740-1380 ◆	Parlak krom	289
740-1320 ◆	Altın	289
740-1386 ◆	Parmak izi bırakmayan - Ekstra hijyenik kaplama - Mat krom	337
	• Mekanik kontrollü • 742-XXXX-XX, 748-XXXX-XX ve 750-XXX-XX kodlu gömme rezervuarlar ile uyumludur.	
	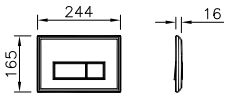	

• Seçilen gömme rezervuar seti ile birlikte sayfa 282'de verilen uyumlu kumanda paneli ayrıca sipariş edilmelidir, klozet-gömme rezervuar uyumuna 276-281 nolu sayfalara bakılabilir.
• Fotoselli kumanda panelleri 2 yıl, mekanik ve pnömatik kumanda panelleri 5 yıl, gömme rezervuarlar 7 yıl garanti kapsamındadır.
• Eczacıbaşı Yapı Gereçleri San. ve Tic. A.Ş'nin ürünler ve teknik detaylarında değişiklik yapma hakkı saklıdır.
* Tavsiye edilen azami satış fiyatıdır. Fiyatlara KDV dahil değildir.

VitrA

Gömme rezervuarlar/Mekanik kumanda panelleri

Ürün/Kod	Ürün açıklamaları	Fiyat (TL)*
	Sirius kumanda paneli	
740-0400 ◆	Gövde+butonlar parlak beyaz, buton çerçevesi parlak krom	200
740-0411	Gövde+butonlar mat siyah, buton çerçevesi parlak krom	234
740-0480 ◆	Gövde+butonlar parlak krom, buton çerçevesi mat krom	200
740-0485 ◆	Gövde+butonlar mat krom, buton çerçevesi parlak krom	234
740-0486 ◆	Parmak izi bırakmayan - Ekstra hijyenik kaplama - Mat krom	270
	• Mekanik kontrollü • 742-XXXX-XX, 748-XXXX-XX ve 750-XXX-XX kodlu gömme rezervuarlar ile uyumludur.	
	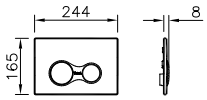	
	Sirius kumanda paneli	
740-0420	Gövde+butonlar beyaz, buton çerçevesi altın	270
740-0421	Gövde+butonlar siyah, buton çerçevesi altın	270
740-0422	Gövde+butonlar parlak krom, buton çerçevesi altın	234
740-0423	Gövde+butonlar mat krom, buton çerçevesi altın	234
740-0424 ◆	Gövde+butonlar ve çerçeve altın	234
740-0425	Gövde+butonlar altın, buton çerçevesi mat krom	270
	• Mekanik kontrollü • 742-XXXX-XX, 748-XXXX-XX ve 750-XXX-XX kodlu gömme rezervuarlar ile uyumludur.	
	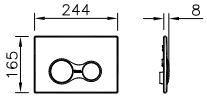	

• Seçilen gömme rezervuar seti ile birlikte sayfa 282'de verilen uyumlu kumanda paneli ayrıca sipariş edilmelidir, klozet-gömme rezervuar uyumuna 276-281 nolu sayfalara bakılabilir.
• Fotoselli kumanda panelleri 2 yıl, mekanik ve pnömatik kumanda panelleri 5 yıl, gömme rezervuarlar 7 yıl garanti kapsamındadır.
• Eczacıbaşı Yapı Gereçleri San. ve Tic. A.Ş'nin ürünler ve teknik detaylarında değişiklik yapma hakkı saklıdır.
* Tavsiye edilen azami satış fiyatıdır. Fiyatlara KDV dahil değildir.

Gömme rezervuarlar/Mekanik kumanda panelleri

Ürün/Kod	Ürün açıklamaları	Fiyat (TL)*
740-2001* YENİ YERLİ ÜRETİM	Sento Çocuk Koleksiyonu kumanda paneli	245
	• Mekanik kontrollü • 742-XXXX-XX, 748-XXXX-XX ve 750-XXX-XX kodlu gömme rezervuarlar ile uyumludur.	
	*** 1 Nisan 2020 tarihi itibariyle satış hattına alınacaktır.**	
	 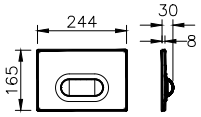	
YERLİ ÜRETİM	Loop O kumanda paneli	
740-0500 ◆	Parlak beyaz	182
740-0511 ◆	Mat siyah	216
740-0580 ◆	Parlak krom	182
740-0585	Mat krom	213
740-0586	Parmak izi bırakmayan - Ekstra hijyenik kaplama - Mat krom	245
	• Mekanik kontrollü • 742-XXXX-XX, 748-XXXX-XX ve 750-XXX-XX kodlu gömme rezervuarlar ile uyumludur.	
	 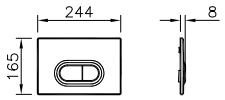	
YERLİ ÜRETİM	Loop O tek butonlu kumanda paneli	
740-1000	Parlak beyaz	154
740-1011	Mat siyah	182
740-1080	Parlak krom	154
740-1085	Mat krom	182
740-1086	Parmak izi bırakmayan - Ekstra hijyenik kaplama - Mat krom	210
	• Mekanik kontrollü • 742-XXXX-XX, 748-XXXX-XX ve 750-XXX-XX kodlu gömme rezervuarlar ile uyumludur.	
	 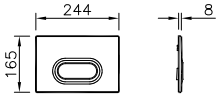	

• Seçilen kumanda paneli ile birlikte sayfa 282'de verilen uyumlu gömme rezervuar ayrıca sipariş edilmelidir, klozet-gömme rezervuar uyumuna 276-281 nolu sayfalara bakılabilir.
• Fotoselli kumanda panelleri 2 yıl, mekanik ve pnömatik kumanda panelleri 5 yıl, gömme rezervuarlar 7 yıl garanti kapsamındadır.
• Eczacıbaşı Yapı Gereçleri San. ve Tic. A.Ş'nin ürünler ve teknik detaylarında değişiklik yapma hakkı saklıdır.
* Tavsiye edilen azami satış fiyatıdır. Fiyatlara KDV dahil değildir.

Gömme rezervuarlar/Mekanik kumanda panelleri

Ürün/Kod	Ürün açıklamaları	Fiyat (TL)*
	Loop R kumanda paneli	
740-0600	Parlak beyaz	182
740-0611	Mat siyah	216
740-0680 ◆	Parlak krom	182
740-0685 ◆	Mat krom	216
740-0686	Parmak izi bırakmayan - Ekstra hijyenik kaplama - Mat krom	245
	• Mekanik kontrollü • 742-XXXX-XX, 748-XXXX-XX ve 750-XXX-XX kodlu gömme rezervuarlar ile uyumludur.	
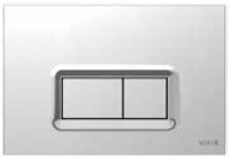	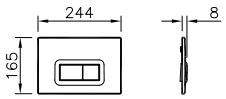	
	Loop T kumanda paneli	
740-0700	Parlak beyaz	182
740-0711	Mat siyah	216
740-0780 ◆	Parlak krom	182
740-0785	Mat krom	216
740-0786	Parmak izi bırakmayan - Ekstra hijyenik kaplama - Mat krom	245
	• Mekanik kontrollü • 742-XXXX-XX, 748-XXXX-XX ve 750-XXX-XX kodlu gömme rezervuarlar ile uyumludur.	
	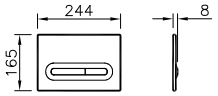	
740-0940	**Loop O metal kumanda paneli** Paslanmaz çelik-Antivandal	451
	• Mekanik kontrollü • 742-XXXX-XX, 748-XXXX-XX ve 750-XXX-XX kodlu gömme rezervuarlar ile uyumludur.	
	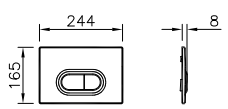	

• Seçilen kumanda paneli ile birlikte sayfa 282'de verilen uyumlu gömme rezervuar ayrıca sipariş edilmelidir, klozet-gömme rezervuar uyumuna 276-281 nolu sayfalara bakılabilir.
• Fotoselli kumanda panelleri 2 yıl, mekanik ve pnömatik kumanda panelleri 5 yıl, gömme rezervuarlar 7 yıl garanti kapsamındadır.
• Eczacıbaşı Yapı Gereçleri San. ve Tic. A.Ş'nin ürünler ve teknik detaylarında değişiklik yapma hakkı saklıdır.
* Tavsiye edilen azami satış fiyatıdır. Fiyatlara KDV dahil değildir.

Gömme rezervuarlar/Pnömatik kumanda panelleri

Ürün/Kod	Ürün açıklamaları	Fiyat (TL)*
	Twin² kumanda paneli ABS, plastik	
748-0101	Beyaz - Krom buton	227
748-0102	Beyaz - Altın buton	388
748-0111	Mat siyah - Krom buton	227
748-0112	Mat siyah - Altın buton	388
	• Pnömatik kontrollü • 748-XXX-XX ve 750-XXX-XX kodlu gömme rezervuarlar ile uyumludur.	
	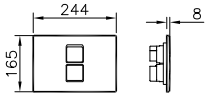	
	Twin² kumanda paneli ABS, plastik	
748-0100	Beyaz	182
748-0180	Parlak krom - Metal kaplama	195
748-0185	Mat krom - Metal kaplama	227
748-0120	Altın	393
	• Pnömatik kontrollü • 748-XXX-XX ve 750-XXX-XX kodlu gömme rezervuarlar ile uyumludur.	
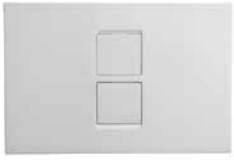	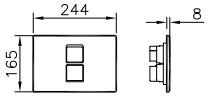	

• Seçilen gömme rezervuar seti ile birlikte sayfa 282'de verilen uyumlu kumanda paneli ayrıca sipariş edilmelidir, klozet-gömme rezervuar uyumuna 276-281 nolu sayfalara bakılabilir.
• Fotoselli kumanda panelleri 2 yıl, mekanik ve pnömatik kumanda panelleri 5 yıl, gömme rezervuarlar 7 yıl garanti kapsamındadır.
• Eczacıbaşı Yapı Gereçleri San. ve Tic. A.Ş'nin ürünler ve teknik detaylarında değişiklik yapma hakkı saklıdır.
* Tavsiye edilen azami satış fiyatıdır. Fiyatlara KDV dahil değildir.

Teknik Bilgiler

VitrA Clean 262
Seramik ve Klozet Kapakları Renk Tablosu 263
Klozet/Pisuvar-Kapak Uyum Tablosu 264
Gömme Rezervuar-Klozet Uyum Tablosu 276
VitrA Gömme Rezervuar Tesisat Uygulama Matrisi 282
Klozet-Yıkama Sistemi Uyum Tablosu 283
Helataşı-Yıkama Sistemi Uyum Tablosu 283
Pisuvar-Yıkama Sistemi Uyum Tablosu 284
Vitra Klozet/Rezervuar-Iç Takım Uyum Tablosu 285
Özel İhtiyaç Ürünleri Uyum Tablosu 286

VitrA Clean

Kir ve Kirli Suyu Tutmayan Yüzey

VitrA CLEAN

LEKE YOK

Lavabo, Klozet, Bide

100 TL

VitrA Clean teknolojisi sayesinde su taneleri küre halinde hareket eder ve yüzeyde bulunan kirleri de beraberinde taşıyarak kullanıcıya kolay temizlik imkanı verir. VitrA Clean teknolojisi uygulanmış yüzeylere kirler yapışmaz.

Günlük temizlik için yumuşak bir bezle kolayca temizlenebilir, istenildiği takdirde standart, genel amaçlı bir temizlik maddesi kullanılabilir.

Renk ve özellik fark etmeksizin her pişmiş sır üzerine uygulanabilir.

Ayaklar, rezervuarlar, pisuvarlar, helataşları, duş tekneleri ve eviyeler hariç tüm seramik ürünlerimize uygulanabilir.

VitrA

Seramik ve Klozet Kapakları Renk Tablosu

	003 BEYAZ	001 MAT BEYAZ	020 MAT BEJ	050 MAT VIZON	070 SIYAH	083 MAT SIYAH	058 KOYU GRI	021 MAVI	032 YEŞIL	013 KESTANE
PLURAL	•	•	•	•		•				
ISTANBUL	•				•					
MEMORIA	•	•	•			•				
EQUAL	•									
FRAME	•	•	•		•	•				
EFES	•									
WATER JEWELS*	•				•					
NEST	•									
VALARTE	•									
METROPOLE	•									
SENTO	•	•	•	•		•				
SENTO ÇOCUK ÜRÜNLERİ	•							•		
SHIFT	•									
ECORA	•									
D-LIGHT	•									
INTEGRA	•									
S50	•									
S50 KOMPAKT	•									
ZENTRUM	•									
S20	•									
S10	•									
ARKITEKT	•									
ARKİTEKT ÇOCUK ÜRÜNLERİ	•								•	
TEKİL ÜRÜNLER										
EVİYELER	•			•						
PİSUVARLAR VE ARA BÖLMELER	•									
SERAMİK DUŞ TEKNELERİ	•									
ÖZEL İHTİYAÇ ÜRÜNLERİ	•									
KLOZET KAPAKLARI										
DUROPLAST	•	•	•	•		•				
NUVOPLAST	•									
AHŞAP										•

- Frame serisi tezgah üstü ve çanak lavabolar beyaz, mat beyaz, siyah ve mat siyah renkli olarak üretilmektedir.
- Frame serisi yarı monoblok lavabolar beyaz ve siyah renkli olarak üretilmektedir.
- Frame serisi etajerli lavabolar beyaz ve mat bej renkli olarak üretilmektedir.
- Frame serisi asma klozet beyaz, mat bej ve siyah renkli olarak üretilmektedir.
- Water Jewels serisinde sadece 4334 lavabo siyah renkli olarak üretilmektedir.
- Water Jewels serisindeki diğer renk seçenekleri ürün sayfalarında belirtilmiştir.
- Renk tablosunda ürünlerin satış hattındaki renk kombinasyonları (•) ile belirtilmiştir. (•) ile belirtilen renkler haricindeki renklerde üretim yapılmamaktadır.
- Seramik sağlık gereçlerini VitrA Clean özellikli sipariş etmek için renk kodunun ilk hanesi "4", VitrA Hygiene özellikli sipariş etmek için renk kodunun ilk hanesi "6", hem VitrA Clean hem de VitrA Hygiene özellikli sipariş etmek için renk kodunun ilk hanesi "7" olarak değiştirilmelidir.
- Duş tekneleri ve helataşları sadece 003 Beyaz ve 603 Hijyen beyaz renkli olarak üretilmektedir.
- Duroplast klozet kapaklarını VitrA Hygiene özellikli sipariş etmek için renk kodunun ilk hanesi "6" olarak değiştirilmelidir. (Nuvoplast ve polyester kapakların VitrA Hygiene özellikleri yoktur.)

Klozet/Pisuvar-Kapak Uyum Tablosu

SERİ ADI	ÜRÜN KODU	DUROPLAST							
		METAL MENTEŞE						PLASTİK MENTEŞE	
		YAVAŞ KAPANIR			STANDART			YAVAŞ KAPANIR	STANDART
		KOLAY SÖK-TAK	STANDART	TEK ALT KAPAK	KOLAY SÖK-TAK	STANDART	TEK ALT KAPAK	KOLAY SÖK-TAK	KOLAY SÖK-TAK
PLURAL	7830	126-XXX-009							
	7815	126-XXX-009							
İSTANBUL	4518	166-XXX-009							
MEMORIA	5885	106-XXXR009	106-XXX-009						
EQUAL	7245	119-XXXR009	119-XXX-009			119-XXX-001			
FRAME	7743	91-XXXR009 96-XXXR009	91-XXX-009 96-XXX-009			91-XXX-001 96-XXX-001			
EFES	4270								
	6233								
	5802								
WATER JEWELS	4449	86-XXXR009 120-XXXR009 130-XXXR009	86-XXX-009 120-XXX-009 130-XXX-009			86-XXX-001			
NEST	5138	89-XXXR009	89-XXX-009			89-XXX-001			
	5176	89-XXXR009	89-XXX-009			89-XXX-001			
VALARTE	4160	124-XXXR009	124-XXX-009			124-XXX-001			
	4164	124-XXXR009	124-XXX-009			124-XXX-001			
	7805	124-XXXR009	124-XXX-009			124-XXX-001			
METROPOLE	5677	90-XXXR009 122-XXXR009	90-XXX-009 122-XXX-009			90-XXX-001			
	7670	90-XXXR009 122-XXXR009	90-XXX-009 122-XXX-009			90-XXX-001			
	5671	90-XXXR009 122-XXXR009	90-XXX-009 122-XXX-009			90-XXX-001			
	7672	90-XXXR009 122-XXXR009	90-XXX-009 122-XXX-009			90-XXX-001			
	5676	90-XXXR009 122-XXXR009	90-XXX-009 122-XXX-009			90-XXX-001			
SENTO	5987	86-XXXR009 120-XXXR009 130-XXXR009	86-XXX-009 120-XXX-009 130-XXX-009			86-XXX-001			
	5988	86-XXXR009 120-XXXR009 130-XXXR009	86-XXX-009 120-XXX-009 130-XXX-009			86-XXX-001			
	7985	86-XXXR009 120-XXXR009 130-XXXR009	86-XXX-009 120-XXX-009 130-XXX-009			86-XXX-001			
	7748	86-XXXR009 120-XXXR009 130-XXXR009	86-XXX-009 120-XXX-009 130-XXX-009			86-XXX-001			
	7747	86-XXXR009 120-XXXR009 130-XXXR009	86-XXX-009 120-XXX-009 130-XXX-009			86-XXX-001			
	4448	86-XXXR009 120-XXXR009 130-XXXR009	86-XXX-009 120-XXX-009 130-XXX-009			86-XXX-001			
	4337	86-XXXR009 120-XXXR009 130-XXXR009	86-XXX-009 120-XXX-009 130-XXX-009			86-XXX-001			
SENTO ÇOCUK KOLEKSIYONU	7362	133-XXXR009	133-XXX-009						
	7361	133-XXXR009	133-XXX-009						
	7360	133-XXXR009	133-XXX-009						

* VitrA Hygiene özelliği sadece 003 Beyaz renkli kapaklarda verilmektedir.

VitrA

Klozet/Pisuvar-Kapak Uyum Tablosu

NUVOPLAST						AHŞAP	
PLASTİK MENTEŞE					METAL MENTEŞE	METAL MENTEŞE	
YAVAŞ KAPANIR			STANDART		STANDART	YAVAŞ KAPANIR	STANDART
KOLAY SÖK-TAK	STANDART	TEK ALT KAPAK	KOLAY SÖK-TAK	STANDART	STANDART	STANDART	STANDART
						37-013-309	37-013-301
						37-013-309	37-013-301
						37-013-309	37-013-301
						125-013-009	125-013-001
						125-013-009	125-013-001
						125-013-009	125-013-001

* VitrA Hygiene özelliği sadece 003 Beyaz renkli kapaklarda verilmektedir.

Klozet/Pisuvar-Kapak Uyum Tablosu

SERİ ADI	ÜRÜN KODU	DUROPLAST							
		METAL MENTEŞE						PLASTİK MENTEŞE	
		YAVAŞ KAPANIR			STANDART			YAVAŞ KAPANIR	STANDART
		KOLAY SÖK-TAK	STANDART	TEK ALT KAPAK	KOLAY SÖK-TAK	STANDART	TEK ALT KAPAK	KOLAY SÖK-TAK	KOLAY SÖK-TAK
SHIFT	4597	91-XXXR009 191-XXXR009	91-XXX-009 191-XXX-009			91-XXX-001 191-XXX-001			
	7742	91-XXXR009 191-XXXR009	91-003-009 191-XXX-009			91-XXX-001 191-XXX-001			
	4392	91-XXXR009 191-XXXR009	91-003-009 191-XXX-009			91-XXX-001 191-XXX-001			
	4379	91-XXXR009 191-XXXR009	91-XXX-009 191-XXX-009			91-XXX-001 191-XXX-001			
ECORA	7744	74-XXXR009	74-XXX-009			74-XXX-001			
D-LIGHT	5913	104-XXXR009	104-XXX-009 123-XXX-009			104-XXX-001			
	5912	104-XXXR009	104-XXX-009 123-XXX-009			104-XXX-001			
	5915	104-XXXR009	104-XXX-009 123-XXX-009			104-XXX-001			
	5914	104-XXXR009	104-XXX-009 123-XXX-009			104-XXX-001			
	5911	104-XXXR009	104-XXX-009 123-XXX-009			104-XXX-001			
	5910	104-XXXR009	104-XXX-009 123-XXX-009			104-XXX-001			
INTEGRA	7043	85-XXXR009 89-XXXR009 110-XXXR009 120-XXXR009 131-XXXR009	85-XXX-009 89-XXX-009 110-XXX-009 120-XXX-009 131-XXX-009	85-XXX-509 89-XXX-509		89-XXX-001			
	7044	72-XXXR309 120-XXXR009 127-XXXR009 110-XXXR009 85-XXXR009 89-XXX-R009 108-XXXR009 108-XXXR059 131-XXXR009	72-XXX-309 120-XXX-009 127-XXX-009 110-XXX-009 85-XXX-009 89-XXX-009 108-XXX-009 131-XXX-009	85-XXX-509 89-XXX-509 108-XXX-509		72-XXX-301 127-XXX-001 89-XXX-001 108-XXX-001 108-XXX-311 108-XXX-056 72-XXX-311			
	7093	108-XXXR009 108-XXXR059 110-XXXR009 131-XXXR009	108-XXX-009 110-XXX-009 131-XXX-009	108-XXX-509		108-XXX-001 108-XXX-311 108-XXX-056			
	7094	110-XXXR009 108-XXXR009 108-XXXR059 131-XXXR009	110-XXX-009 108-XXX-009 131-XXX-009	108-XXX-509		108-XXX-001 108-XXX-311 108-XXX-056			
	7059	72-XXXR309 120-XXXR009 127-XXXR009 110-XXXR009 85-XXXR009 89-XXX-R009 131-XXXR009	72-XXX-309 120-XXX-009 127-XXX-009 110-XXX-009 85-XXX-009 89-XXX-009 108-XXX-009 131-XXX-009	85-XXX-509 89-XXX-509		72-XXX-301 127-XXX-001 89-XXX-001 72-XXX-311			
	7099	110-XXXR009 108-XXXR009 108-XXXR059 131-XXXR009	110-XXX-009 108-XXX-009 131-XXX-009	108-XXX-509		108-XXX-001 108-XXX-311 108-XXX-056			

VitrA

Klozet/Pisuvar-Kapak Uyum Tablosu

NUVOPLAST						AHŞAP	
PLASTİK MENTEŞE					METAL MENTEŞE	METAL MENTEŞE	
YAVAŞ KAPANIR			STANDART		STANDART	YAVAŞ KAPANIR	STANDART
KOLAY SÖK-TAK	STANDART	TEK ALT KAPAK	KOLAY SÖK-TAK	STANDART	STANDART	STANDART	STANDART
121-XXX-909		121-XXX-509	121-XXX-901				
121-XXX-909		121-XXX-509	121-XXX-901				
121-XXX-909		121-XXX-509	121-XXX-901				

Klozet/Pisuvar-Kapak Uyum Tablosu

SERİ ADI	ÜRÜN KODU	DUROPLAST							
		METAL MENTEŞE						PLASTİK MENTEŞE	
		YAVAŞ KAPANIR			STANDART			YAVAŞ KAPANIR	STANDART
		KOLAY SÖK-TAK	STANDART	TEK ALT KAPAK	KOLAY SÖK-TAK	STANDART	TEK ALT KAPAK	KOLAY SÖK-TAK	KOLAY SÖK-TAK
INTEGRA	7040	85-XXXR009 89-XXXR009 108-XXXR009 108-XXXR059 110-XXXR009 120-XXXR009 127-XXXR009 131-XXXR009	85-XXX-009 89-XXX-009 108-XXX-009 110-XXX-009 120-XXX-009 127-XXX-009 131-XXX-009	85-XXX-509 108-XXX-509		89-XXX-001 108-XXX-001 108-XXX-311 108-XXX-056 127-XXX-001			
	7041	85-XXXR009 108-XXXR009 108-XXXR059 110-XXXR009 131-XXXR009	85-XXX-009 108-XXX-009 110-XXX-009 131-XXX-009	85-XXX-509 108-XXX-509		108-XXX-001 108-XXX-311 108-XXX-056			
	7062	85-XXXR009 110-XXXR009 131-XXXR009	85-XXX-009 110-XXX-009 131-XXX-009	85-XXX-509					
	7060	85-XXXR009 89-XXXR009 108-XXXR009 108-XXXR059 110-XXXR009 120-XXXR009 127-XXXR009 72-XXXR309 94-XXXR009 120-XXXR009 86-XXXR009 131-XXXR009	85-XXX-009 89-XXX-009 108-XXX-009 110-XXX-009 120-XXX-009 127-XXX-009 72-XXX-309 94-XXX-009 120-XXX-009 86-XXX-009 131-XXX-009	85-XXX-509 108-XXX-509 86-XXX-509		89-XXX-001 108-XXX-001 108-XXX-311 108-XXX-056 127-XXX-001 72-XXX-301 72-XXX-311 94-XXX-001 86-XXX-001			
	7063	85-XXXR009 89-XXXR009 108-XXXR009 108-XXXR059 110-XXXR009 120-XXXR009 127-XXXR009 72-XXXR309 94-XXXR009 86-XXXR009 131-XXXR009	85-XXX-009 89-XXX-009 108-XXX-009 110-XXX-009 120-XXX-009 127-XXX-009 72-XXX-309 94-XXX-009 120-XXX-009 86-XXX-009 131-XXX-009	85-XXX-509 108-XXX-509 86-XXX-509		89-XXX-001 108-XXX-001 108-XXX-311 108-XXX-056 127-XXX-001 72-XXX-301 72-XXX-311 94-XXX-001 86-XXX-001			
	7064	85-XXXR009 89-XXXR009 108-XXXR009 108-XXXR059 110-XXXR009 120-XXXR009 127-XXXR009 72-XXXR309 94-XXXR009 120-XXXR009 86-XXXR009 131-XXXR009	85-XXX-009 89-XXX-009 108-XXX-009 110-XXX-009 120-XXX-009 127-XXX-009 72-XXX-309 94-XXX-009 120-XXX-009 86-XXX-009 131-XXX-009	85-XXX-509 108-XXX-509 86-XXX-509		89-XXX-001 108-XXX-001 108-XXX-311 108-XXX-056 127-XXX-001 72-XXX-301 72-XXX-311 94-XXX-001 86-XXX-001			
	7098	110-XXXR009 108-XXXR009 108-XXXR059 131-XXXR009	110-XXX-009 108-XXX-009 131-XXX-009	108-XXX-509		108-XXX-001 108-XXX-311 108-XXX-056			

VitrA

Klozet/Pisuvar-Kapak Uyum Tablosu

NUVOPLAST						AHŞAP	
PLASTİK MENTEŞE					METAL MENTEŞE	METAL MENTEŞE	
YAVAŞ KAPANIR			STANDART		STANDART	YAVAŞ KAPANIR	STANDART
KOLAY SÖK-TAK	STANDART	TEK ALT KAPAK	KOLAY SÖK-TAK	STANDART	STANDART	STANDART	STANDART
121-XXX-909		121-XXX-509	121-XXX-901				
121-XXX-909		121-XXX-509	121-XXX-901				
121-XXX-909		121-XXX-509	121-XXX-901				
121-XXX-909		121-XXX-509	121-XXX-901				
121-XXX-909		121-XXX-509	121-XXX-901				

Klozet/Pisuvar-Kapak Uyum Tablosu

SERİ ADI	ÜRÜN KODU	DUROPLAST							
		METAL MENTEŞE						PLASTİK MENTEŞE	
		YAVAŞ KAPANIR			STANDART			YAVAŞ KAPANIR	STANDART
		KOLAY SÖK-TAK	STANDART	TEK ALT KAPAK	KOLAY SÖK-TAK	STANDART	TEK ALT KAPAK	KOLAY SÖK-TAK	KOLAY SÖK-TAK
S50	5746	72-XXXR309 110-XXXR009 85-XXXR009 131-XXXR009	72-XXX-309 110-XXX-009 85-XXX-009 131-XXX-009	85-XXX-509		72-XXX-301 72-XXX-311 48-XXX-001			
	5745	72-XXXR309 110-XXXR009 85-XXXR009 108-XXXR009 108-XXXR059 131-XXXR009	72-XXX-309 110-XXX-009 85-XXX-009 108-XXX-009 131-XXX-009			72-XXX-301 72-XXX-311 85-XXX-509 48-XXX-001 108-XXX-001 108-XXX-311 108-XXX-056			
	5332	72-XXXR309 110-XXXR009 85-XXXR009 131-XXXR009	72-XXX-309 110-XXX-009 85-XXX-009 131-XXX-009			72-XXX-301 72-XXX-311 85-XXX-509 48-XXX-001			
	5321	72-XXXR309 110-XXXR009 85-XXXR009 131-XXXR009	72-XXX-309 110-XXX-009 85-XXX-009 131-XXX-009			72-XXX-301 72-XXX-311 85-XXX-509 48-XXX-001			
	5323	72-XXXR309 110-XXXR009 85-XXXR009 131-XXXR009	72-XXX-309 110-XXX-009 85-XXX-009 131-XXX-009			72-XXX-301 72-XXX-311 85-XXX-509 48-XXX-001			
	5369	72-XXXR309 110-XXXR009 85-XXXR009 131-XXXR009	72-XXX-309 110-XXX-009 85-XXX-009 131-XXX-009			72-XXX-301 72-XXX-311 85-XXX-509			
	5956	72-XXXR309 110-XXXR009 85-XXXR009 131-XXXR009	72-XXX-309 110-XXX-009 85-XXX-009 131-XXX-009			72-XXX-301 72-XXX-311 85-XXX-509			
	7740	72-XXXR309 110-XXXR009 85-XXXR009 108-XXXR009 108-XXXR059 131-XXXR009	72-XXX-309 110-XXX-009 85-XXX-009 108-XXX-009 131-XXX-009			72-XXX-301 72-XXX-311 85-XXX-509 108-XXX-001 108-XXX-311 108-XXX-056			
	5955	72-XXXR309 110-XXXR009 131-XXXR009	72-XXX-309 110-XXX-009 131-XXX-009			72-XXX-301 72-XXX-311			
	5618	72-XXXR309 110-XXXR009 121-XXXR009 131-XXXR009	72-XXX-309 110-XXX-009 121-XXX-009 131-XXX-009			72-XXX-301 72-XXX-311 48-XXX-001			
S50 KOMPAKT	5427	72-XXXR309	72-XXX-309			72-XXX-301 72-XXX-311			
	5424	72-XXXR309	72-XXX-309			72-XXX-301 72-XXX-311			
	5320	72-XXXR309 110-XXXR009	72-XXX-309 110-XXX-009			72-XXX-301 72-XXX-311			

VitrA

Klozet/Pisuvar-Kapak Uyum Tablosu

NUVOPLAST						AHŞAP	
PLASTİK MENTEŞE					METAL MENTEŞE	METAL MENTEŞE	
YAVAŞ KAPANIR			STANDART		STANDART	YAVAŞ KAPANIR	STANDART
KOLAY SÖK-TAK	STANDART	TEK ALT KAPAK	KOLAY SÖK-TAK	STANDART	STANDART	STANDART	STANDART
121-XXX-909		121-XXX-509	121-XXX-901				
121-XXX-909		121-XXX-509	121-XXX-901				
		121-XXX-509					
		121-XXX-509					

Klozet/Pisuvar-Kapak Uyum Tablosu

SERİ ADI	ÜRÜN KODU	DUROPLAST							
		METAL MENTEŞE						PLASTİK MENTEŞE	
		YAVAŞ KAPANIR			STANDART			YAVAŞ KAPANIR	STANDART
		KOLAY SÖK-TAK	STANDART	TEK ALT KAPAK	KOLAY SÖK-TAK	STANDART	TEK ALT KAPAK	KOLAY SÖK-TAK	KOLAY SÖK-TAK
ZENTRUM	5780	72-XXXR309 110-XXXR009 85-XXXR009 108-XXXR009 108-XXXR059 89-XXXR009 94-XXXR009 120-XXXR009 130-XXXR009	72-XXX-309 110-XXX-009 85-XXX-009 108-XXX-009 89-XXX-009 94-XXX-009 120-XXX-009 130-XXX-009	89-XXX-509		72-XXX-301 72-XXX-311 85-XXX-509 108-XXX-001 108-XXX-311 108-XXX-056 25-XXX-001 89-XXX-001 94-XXX-001			
	5794	94-XXXR009	94-XXX-009			94-XXX-001			
	5788	72-XXXR309 110-XXXR009 108-XXXR009 108-XXXR059 89-XXXR009 94-XXXR009 120-XXXR009 127-XXXR009 130-XXXR009	72-XXX-309 110-XXX-009 108-XXX-009 89-XXX-009 94-XXX-009 120-XXX-009 127-XXX-009 130-XXX-009	89-XXX-509		72-XXX-301 72-XXX-311 85-XXX-509 108-XXX-001 108-XXX-311 108-XXX-056 25-XXX-001 89-XXX-001 94-XXX-001 127-XXX-001			
	5795	72-XXXR309 110-XXXR009 108-XXXR009 108-XXXR059 94-XXXR009 120-XXXR009 127-XXXR009	72-XXX-309 110-XXX-009 108-XXX-009 94-XXX-009 120-XXX-009 127-XXX-009 130-XXX-009			72-XXX-301 72-XXX-311 85-XXX-509 108-XXX-001 108-XXX-311 108-XXX-056 94-XXX-001 127-XXX-001			
	5754	72-XXXR309 127-XXXR009							
	5785	110-XXXR009 108-XXXR009 108-XXXR059 94-XXXR009 120-XXXR009 127-XXXR009 130-XXXR009	110-XXX-009 108-XXX-009 94-XXX-009 120-XXX-009 127-XXX-009 130-XXX-009	85-XXX-509		108-XXX-001 108-XXX-311 108-XXX-056 94-XXX-001 127-XXX-001			
S20	5512	77-XXXR009	77-XXX-009	77-XXX-509		87-XXX-001			
	5510	77-XXXR009 177-XXXR009	77-XXX-009 177-XXX-009	77-XXX-509 177-XXX-509		87-XXX-001 177-XXX-001		177-XXX-909	177-XXX-901
	5511	77-XXXR009 177-XXXR009	77-XXX-009	77-XXX-509 177-XXX-509		87-XXX-001 177-XXX-001		177-XXX-909	177-XXX-901
	5513	77-XXXR009	77-XXX-009	77-XXX-509		87-XXX-001			
	5293	77-XXXR009	77-XXX-009	77-XXX-509		87-XXX-001 79-XXX-003			
	5520	77-XXXR009	77-XXX-009	77-XXX-509		87-XXX-001			
	5507	77-XXXR009 177-XXXR009	77-XXX-009 177-XXX-009	77-XXX-509 177-XXX-509		87-XXX-001 177-XXX-001		177-XXX-909	177-XXX-901
	5506	77-XXXR009	77-XXX-009	77-XXX-509		87-XXX-001			
	5505	77-XXXR009	77-XXX-009	77-XXX-509		87-XXX-001			
	7507	177-XXXR009	177-XXX-009	177-XXX-509		177-XXX-001		177-XXX-909	177-XXX-901

VitrA

Klozet/Pisuvar-Kapak Uyum Tablosu

NUVOPLAST						AHŞAP	
PLASTİK MENTEŞE					METAL MENTEŞE	METAL MENTEŞE	
YAVAŞ KAPANIR			STANDART		STANDART	YAVAŞ KAPANIR	STANDART
KOLAY SÖK-TAK	STANDART	TEK ALT KAPAK	KOLAY SÖK-TAK	STANDART	STANDART	STANDART	STANDART
121-XXX-909		121-XXX-509	121-XXX-901				
121-XXX-909		121-XXX-509	121-XXX-901				
121-XXX-909		121-XXX-509	121-XXX-901				
121-XXX-909		121-XXX-509	121-XXX-901				
121-XXX-909		121-XXX-509	121-XXX-901				
117-XXX-909			117-XXX901				
117-XXX-909			117-XXX901				
117-XXX-909			117-XXX901				
117-XXX-909			117-XXX901				
117-XXX-909			117-XXX901				
117-XXX-909			117-XXX901				
117-XXX-909			117-XXX901				

Klozet/Pisuvar-Kapak Uyum Tablosu

SERİ ADI	ÜRÜN KODU	DUROPLAST							
		METAL MENTEŞE						PLASTİK MENTEŞE	
		YAVAŞ KAPANIR			STANDART			YAVAŞ KAPANIR	STANDART
		KOLAY SÖK-TAK	STANDART	TEK ALT KAPAK	KOLAY SÖK-TAK	STANDART	TEK ALT KAPAK	KOLAY SÖK-TAK	KOLAY SÖK-TAK
S10	5930	84-XXXR009	84-XXX-009	84-XXX-509		115-XXX-001 115-XXX-003 115-XXX-006	115-XXX-506		
	5821	84-XXXR009	84-XXX-009	84-XXX-509		115-XXX-001 115-XXX-003 115-XXX-006	115-XXX-506		
	7741	84-XXXR009	84-XXX-009	84-XXX-509		115-XXX-001 115-XXX-003 115-XXX-006	115-XXX-506		
	7749	84-XXXR009	84-XXX-009	84-XXX-509					
	6107	84-XXXR009	84-XXX-009	84-XXX-509		115-XXX-001 115-XXX-003 115-XXX-006	115-XXX-506		
	6105	84-XXXR009	84-XXX-009	84-XXX-509		25-XXX-001			
	5959	84-XXXR009	84-XXX-009	84-XXX-509		115-XXX-001 115-XXX-003 115-XXX-006	115-XXX-506		
ARKITEKT	6623	84-XXXR009	84-XXX-009	84-XXX-509		115-XXX-001 115-XXX-003 115-XXX-006	115-XXX-506		
	5575	84-XXXR009	84-XXX-009	84-XXX-509		115-XXX-001 115-XXX-003 115-XXX-006	115-XXX-506		
	5822								
	6047					27-XXX-001			
ÖZEL İHTIYAÇ ÜRÜNLERI	5421	72-XXXR309 110-XXXR009	72-XXX-309 110-XXX-009			72-XXX-301 72-XXX-311 48-XXX-001			
	5817	84-XXXR009	84-XXX-009	84-XXX-509		115-XXX-001 115-XXX-003 115-XXX-006	115-XXX-506		
	5816	84-XXXR009	84-XXX-009	84-XXX-509		115-XXX-001 115-XXX-003 115-XXX-006	115-XXX-506		
	5814	84-XXXR009	84-XXX-009	84-XXX-509		128-XXX-006 115-XXX-001 115-XXX-003 115-XXX-006	115-XXX-506		
	5815	84-XXXR009	84-XXX-009	84-XXX-509		115-XXX-001 115-XXX-003 115-XXX-006	115-XXX-506		
	5819					128-XXX-006			
	5810	84-XXXR009	84-XXX-009	84-XXX-509		128-XXX-006 115-XXX-001 115-XXX-003 115-XXX-006	115-XXX-506		
	5813	84-XXXR009	84-XXX-009	84-XXX-509		115-XXX-001 115-XXX-003 115-XXX-006	115-XXX-506		
	5811	84-XXXR009	84-XXX-009	84-XXX-509		128-XXX-006 115-XXX-001 115-XXX-003 115-XXX-006	115-XXX-506		
	5812	84-XXXR009	84-XXX-009	84-XXX-509					
PISUVARLAR	5218					42-003-001			

* VitrA Hygiene özelliği sadece 003 Beyaz renkli kapaklarda verilmektedir.

VitrA

Klozet/Pisuvar-Kapak Uyum Tablosu

NUVOPLAST						AHŞAP	
PLASTİK MENTEŞE					METAL MENTEŞE	METAL MENTEŞE	
YAVAŞ KAPANIR			STANDART		STANDART	YAVAŞ KAPANIR	STANDART
KOLAY SÖK-TAK	STANDART	TEK ALT KAPAK	KOLAY SÖK-TAK	STANDART	STANDART	STANDART	STANDART
109-XXX-909		109-XXX-509	109-XXX-901	23-003-002	23-003-001		
109-XXX-909		109-XXX-509	109-XXX-901	23-003-002	23-003-001		
109-XXX-909		109-XXX-509	109-XXX-901				
109-XXX-909		109-XXX-509	109-XXX-901	23-XXX-002 18-XXX-002	18-XXX-001 23-XXX-001	37-013-309	37-013-301
109-XXX-909		109-XXX-509	109-XXX-901			37-013-309	37-013-301
109-XXX-909		109-XXX-509	109-XXX-901	23-XXX-002 18-XXX-002	23-XXX-001 18-XXX-001	37-013-309	37-013-301
109-XXX-909		109-XXX-509	109-XXX-901	23-XXX-002 18-XXX-002	23-XXX-001 18-XXX-001	37-013-309	37-013-301
109-XXX-909		109-XXX-509	109-XXX-901				
						37-013-309	37-013-301
						37-013-309	37-013-301
						37-013-309	37-013-301
						37-013-309	37-013-301
						37-013-309	37-013-301
						37-013-309	37-013-301
						37-013-309	37-013-301
						37-013-309	37-013-301

Gömme Rezervuar Klozet Uyum Tablosu

SERİ	ÜRÜN KODU	2,5/4L UYUMLU ÜRÜNLER									
		DUVARA TAM DAYALI KLOZETLER İÇİN SET 770-1771-02 770-1770-02 770-1761-02 770-1760-02	DUVARA TAM DAYALI KLOZETLER İÇİN SET 742-1740-02 748-1740-02 750-1740-02	TEK VE ÇOCUK KLOZETLERİ İÇİN SET 742-1740-02 748-1740-02 750-1740-02	ASMA KLOZETLER İÇİN SET 742-1750-02	ASMA KLOZETLER İÇİN SET 742-1800-02 748-1800-02	ASMA KLOZETLER İÇİN SET 742-1850-02 742-1851-02 748-1850-02 748-1851-02 750-1850-02 750-1851-02	ASMA KLOZETLER İÇİN SET 770-5771-02 770-5770-02 770-5761-02 770-5760-02	ASMA KLOZETLER İÇİN SET 742-5800-02 748-5800-02 748-5801-02 748-5810-02 750-5800-02 750-5801-02	ASMA KLOZETLER İÇİN SET 742-4800-02 748-4800-02	ASMA KLOZETLER İÇİN SET 742-5850-02 748-5850-02
PLURAL	7815										
	7830										
ISTANBUL	4518										
MEMORIA	5884										
	5885										
VOYAGE	7232										
	7231										
EQUAL	7245										
FRAME	4464				●	●	●	●	●	●	●
	4465	●	●								
	7743										
	7743BXXX-1598										
EFES	5802										
WATER JEWELS	7328										
	4328										
NEST	5173				●	●	●	●	●	●	●
	5176										
	5138										
METROPOLE	5674										
	5676				●	●	●	●	●	●	●
	7672										
	5671				●	●	●	●	●	●	●
	5678	●	●								
	7670										
SHIFT	4393	●	●								
	4392				●	●	●	●	●	●	●
	4379				●	●	●	●	●	●	●
	7742				●	●	●	●	●	●	●
VALARTE	7805										
D-LIGHT	5910				●	●	●	●	●	●	●
	5911										

VitrA

Gömme Rezervuar Klozet Uyum Tablosu

3/6L UYUMLU ÜRÜNLER										
HELATAŞLARİ İÇİN SET	TEK VE ÇOCUK KLOZETLERİ İÇİN SET	DUVARA TAM DAYALİ KLOZETLER İÇİN SET	DUVARA TAM DAYALİ KLOZETLER İÇİN SET	ASMA KLOZETLER İÇİN SET	ASMA KLOZETLER İÇİN SET	ASMA KLOZETLER İÇİN SET	ASMA KLOZETLER İÇİN SET	ASMA KLOZETLER İÇİN SET	ASMA KLOZETLER İÇİN SET	ASMA KLOZETLER İÇİN SET
742-1700-01 748-1700-01	742-1740-01 748-1740-01 750-1740-01	770-1771-01 770-1770-01 770-1761-01 770-1760-01	742-1740-01 748-1740-01 750-1740-01	742-1750-01	742-1800-01 748-1800-01	742-1850-01 742-1851-01 748-1850-01 748-1851-01 750-1850-01 750-1851-01	770-5771-01 770-5770-01 770-5761-01 770-5760-01	742-5800-01 742-5801-01 748-5800-01 748-5801-01 748-5810-01 750-5800-01 750-5801-01	742-4800-01 748-4800-01	742-5850-01 748-5850-01
		•	•							
				•	•	•	•	•	•	•
				•	•	•	•	•	•	•
				•	•	•	•	•	•	•
				•	•	•	•	•	•	•
		•	•							
				•	•	•	•	•	•	•
				•	•	•	•	•	•	•
				•	•	•	•	•	•	•
		•	•							
				•	•	•	•	•	•	•
				•	•	•	•	•	•	•
				•	•	•	•	•	•	•
				•	•	•	•	•	•	•
				•	•	•	•	•	•	•
				•	•	•	•	•	•	•
				•	•	•	•	•	•	•
		•	•							
				•	•	•	•	•	•	•
				•	•	•	•	•	•	•
				•	•	•	•	•	•	•
				•	•	•	•	•	•	•
		•	•							
		•	•							
		•	•							
				•	•	•	•	•	•	•
				•	•	•	•	•	•	•
				•	•	•	•	•	•	•
				•	•	•	•	•	•	•
				•	•	•	•	•	•	•

Gömme Rezervuar Klozet Uyum Tablosu

SERİ	ÜRÜN KODU	2,5/4L UYUMLU ÜRÜNLER									
		DUVARA TAM DAYALI KLOZETLER İÇİN SET	DUVARA TAM DAYALI KLOZETLER İÇİN SET	TEK VE ÇOCUK KLOZETLERİ İÇİN SET	ASMA KLOZETLER İÇİN SET	ASMA KLOZETLER İÇİN SET	ASMA KLOZETLER İÇİN SET	ASMA KLOZETLER İÇİN SET	ASMA KLOZETLER İÇİN SET	ASMA KLOZETLER İÇİN SET	ASMA KLOZETLER İÇİN SET
		770-1771-02 770-1770-02 770-1761-02 770-1760-02	742-1740-02 748-1740-02 750-1740-02	742-1740-02 748-1740-02 750-1740-02	742-1750-02	742-1800-02 748-1800-02	742-1850-02 742-1851-02 748-1850-02 748-1851-02 750-1850-02 750-1851-02	770-5771-02 770-5770-02 770-5761-02 770-5760-02	742-5800-02 748-5800-02 748-5801-02 748-5810-02 750-5800-02 750-5801-02	742-4800-02 748-4800-02	742-5850-02 748-5850-02
S50	5318										
	5319										
	5955										
	5956										
	5323										
	5304										
	5320										
	7740										
	5369	●	●								
	5618				●	●	●	●	●	●	●
INTEGRA	7040										
	7041										
	7059										
	7060										
	7062										
	7063										
	7064										
	7099										
	7098										
ZENTRUM	5785				●	●	●	●	●	●	●
	5788	●	●								
	5795										
SENTO	4448				●	●	●	●	●	●	●
	7747										
	7748										
	4337				●	●	●	●	●	●	●
	7985										
	5985										
SENTO ÇOCUK KOLEKSİYONU	7361										
	7360										
S20	5505				●	●	●	●	●	●	●
	5507				●	●	●	●	●	●	●
	5506										
	5298				●	●	●	●	●	●	●
	5520	●	●								
	7507										

VitrA

Gömme Rezervuar Klozet Uyum Tablosu

3/6L UYUMLU ÜRÜNLER										
HELATAŞLARİ İÇİN SET	TEK VE ÇOCUK KLOZETLERİ İÇİN SET	DUVARA TAM DAYALİ KLOZETLER İÇİN SET	DUVARA TAM DAYALİ KLOZETLER İÇİN SET	ASMA KLOZETLER İÇİN SET	ASMA KLOZETLER İÇİN SET	ASMA KLOZETLER İÇİN SET	ASMA KLOZETLER İÇİN SET	ASMA KLOZETLER İÇİN SET	ASMA KLOZETLER İÇİN SET	ASMA KLOZETLER İÇİN SET
742-1700-01 748-1700-01	742-1740-01 748-1740-01 750-1740-01	770-1771-01 770-1770-01 770-1761-01 770-1760-01	742-1740-01 748-1740-01 750-1740-01	742-1750-01	742-1800-01 748-1800-01	742-1850-01 742-1851-01 748-1850-01 748-1851-01 750-1850-01 750-1851-01	770-5771-01 770-5770-01 770-5761-01 770-5760-01	742-5800-01 742-5801-01 748-5800-01 748-5801-01 748-5810-01 750-5800-01 750-5801-01	742-4800-01 748-4800-01	742-5850-01 748-5850-01
				•	•	•	•	•	•	•
				•	•	•	•	•	•	•
				•	•	•	•	•	•	•
				•	•	•	•	•	•	•
		•	•							
	•									
				•	•	•	•	•	•	•
				•	•	•	•	•	•	•
		•	•							
				•	•	•	•	•	•	•
				•	•	•	•	•	•	•
		•	•							
				•	•	•	•	•	•	•
				•	•	•	•	•	•	•
				•	•	•	•	•	•	•
				•	•	•	•	•	•	•
		•	•							
				•	•	•	•	•	•	•
				•	•	•	•	•	•	•
		•	•							
				•	•	•	•	•	•	•
				•	•	•	•	•	•	•
				•	•	•	•	•	•	•
				•	•	•	•	•	•	•
				•	•	•	•	•	•	•
				•	•	•	•	•	•	•
	•									
		•	•							
				•	•	•	•	•	•	•
				•	•	•	•	•	•	•
				•	•	•	•	•	•	•
				•	•	•	•	•	•	•
				•	•	•	•	•	•	•
				•	•	•	•	•	•	•

Gömme Rezervuar Klozet Uyum Tablosu

SERİ	ÜRÜN KODU	2,5/4L UYUMLU ÜRÜNLER									
		DUVARA TAM DAYALI KLOZETLER İÇİN SET	DUVARA TAM DAYALI KLOZETLER İÇİN SET	TEK VE ÇOCUK KLOZETLERİ İÇİN SET	ASMA KLOZETLER İÇİN SET	ASMA KLOZETLER İÇİN SET	ASMA KLOZETLER İÇİN SET	ASMA KLOZETLER İÇİN SET	ASMA KLOZETLER İÇİN SET	ASMA KLOZETLER İÇİN SET	ASMA KLOZETLER İÇİN SET
		770-1771-02 770-1770-02 770-1761-02 770-1760-02	742-1740-02 748-1740-02 750-1740-02	742-1740-02 748-1740-02 750-1740-02	742-1750-02	742-1800-02 748-1800-02	742-1850-02 742-1851-02 748-1850-02 748-1851-02 750-1850-02 750-1851-02	770-5771-02 770-5770-02 770-5761-02 770-5760-02	742-5800-02 748-5800-02 748-5801-02 748-5810-02 750-5800-02 750-5801-02	742-4800-02 748-4800-02	742-5850-02 748-5850-02
S10	7741										
	7641										
	7649										
ARKİTEKT	6105										
	6107										
	5959										
	6855										
TEKİL KLOZETLER	4449				●	●	●	●	●	●	●
	5693				●	●	●	●	●	●	●
	5160				●	●	●	●	●	●	●
	5648										
	5030										
	5216										
	7744										
	5384				●	●	●	●	●	●	●
	6270										
	7858										
	4305										
HELATAŞLARI	6814-0054										
	5950-0054										
	5952-0054										
	5952-0053										
	5951-0054										
	5951-0053										
ÇOCUK ÜRÜNLERI	6047										
COMFORMA (ÖZEL İHTIYAÇ ÜRÜNLERI)	5810										
	5811										
	5812										
	5813				●	●	●	●	●	●	●
	5814			●							
	5815			●							
	5819										

VitrA

Gömme Rezervuar Klozet Uyum Tablosu

3/6L UYUMLU ÜRÜNLER										
HELATAŞLARİ İÇİN SET	TEK VE ÇOCUK KLOZETLERİ İÇİN SET	DUVARA TAM DAYALİ KLOZETLER İÇİN SET	DUVARA TAM DAYALİ KLOZETLER İÇİN SET	ASMA KLOZETLER İÇİN SET	ASMA KLOZETLER İÇİN SET	ASMA KLOZETLER İÇİN SET	ASMA KLOZETLER İÇİN SET	ASMA KLOZETLER İÇİN SET	ASMA KLOZETLER İÇİN SET	ASMA KLOZETLER İÇİN SET
742-1700-01 748-1700-01	742-1740-01 748-1740-01 750-1740-01	770-1771-01 770-1770-01 770-1761-01 770-1760-01	742-1740-01 748-1740-01 750-1740-01	742-1750-01	742-1800-01 748-1800-01	742-1850-01 742-1851-01 748-1850-01 748-1851-01 750-1850-01 750-1851-01	770-5771-01 770-5770-01 770-5761-01 770-5760-01	742-5800-01 742-5801-01 748-5800-01 748-5801-01 748-5810-01 750-5800-01 750-5801-01	742-4800-01 748-4800-01	742-5850-01 748-5850-01
				•	•	•	•	•	•	•
				•	•	•	•	•	•	•
				•	•	•	•	•	•	•
				•	•	•	•	•	•	•
				•	•	•	•	•	•	•
				•	•	•	•	•	•	•
				•	•	•	•	•	•	•
				•	•	•	•	•	•	•
				•	•	•	•	•	•	•
				•	•	•	•	•	•	•
				•	•	•	•	•	•	•
				•	•	•	•	•	•	•
				•	•	•	•	•	•	•
				•	•	•	•	•	•	•
				•	•	•	•	•	•	•
	•									
				•	•	•	•	•	•	•
•										
•										
•										
•										
•										
•										
	•									
				•	•	•	•	•	•	•
				•	•	•	•	•	•	•
				•	•	•	•	•	•	•
				•	•	•	•	•	•	•
	•									
	•									
	•									

VitrA Gömme Rezervuar Tesisat Uygulama Matrisi

	ÜRÜN KODU		KLOZET TİPİ	UYGULAMA ALANLARI				UYUMLU KUMANDA PANELLERİ							
				DUVAR IÇI	DUVAR ÖNÜ	DUVAR ÖNÜ ALÇIPAN DUVAR	ÖNÜ ARKASI ALÇIPAN DUVAR	740-190X	748-01XX	740-04XX 740-05XX 740-06XX 740-07XX 740-09XX 740-10XX 740-11XX 740-13XX 740-16XX 740-2001	740-08XX 748-14XX 748-15XX	742-08XX 742-14XX 742-15XX	749-08XX 749-14XX *SADECE 7743-XXX-1598 ILE UYUMLU	743-08XX 743-14XX *SADECE 7743-XXX-1598 ILE UYUMLU
STANDART MONTAJ GÖMME REZERVUAR	748	1800-01 1800-02	ASMA KLOZET	•				•	•	•	•		•	
	742	1800-01 1800-02	ASMA KLOZET	•				•		•		•		•
	748 750	1850-01 1850-02	ASMA KLOZET	•				•	•	•	•		•	
	742	1850-01 1850-02	ASMA KLOZET	•				•		•		•		•
	748 750	1851-01 1851-02	ASMA KLOZET	•				•	•	•	•		•	
	742	1851-01 1851-02	ASMA KLOZET	•				•		•		•		•
	748	1700-01	HELATAŞI	•					•	•				
	742	1700-01	HELATAŞI	•						•				
	748 750	1740-01 1740-02	DUVARA TAM DAYALI KLOZET, TEK VE ÇOCUK KLOZETİ	•					•	•	•			
	742	1740-01 1740-02	DUVARA TAM DAYALI KLOZET, TEK VE ÇOCUK KLOZETİ	•						•		•		
	742	1750-01 1750-02	ASMA KLOZET	•						•		•		•
HIZLI MONTAJ GÖMME REZERVUAR	748 750	5800-01 5800-02	ASMA KLOZET			•		•	•	•	•		•	
	742	5800-01 5800-02	ASMA KLOZET			•		•		•		•		•
	748 750	5801-01 5801-02	ASMA KLOZET				•	•	•	•	•		•	
	748	5810-01 5810-02	ASMA KLOZET				•	•	•	•	•		•	
	742	5801-01 5801-02	ASMA KLOZET				•	•		•		•		•
	748	4800-01 4800-02	ASMA KLOZET				•	•	•	•	•		•	
	742	4800-01 4800-02	ASMA KLOZET				•	•		•		•		•
	748	5850-01 5850-02	ASMA KLOZET				•	•	•	•	•		•	
	742	5850-01 5850-02	ASMA KLOZET				•	•		•		•		•
UNITY	761	1800-01 1851-01 1855-01 1856-01	ASMA KLOZET	•						•				
	761	1740-01 1745-01 1746-01	DUVARA TAM DAYALI KLOZET, TEK VE ÇOCUK KLOZETI	•						•				
	761	5805-01 5825-01 5826-01	ASMA KLOZET			•				•				
CAM GÖVDELİ GÖMME REZERVUAR	770	57XX-01 57XX-02	ASMA KLOZET		•									
	770	17XX-01 17XX-02	DUVARA TAM DAYALI KLOZET		•									

VitrA

Klozet-Yıkama Sistemi Uyum Tablosu

SERİLER	BAS SİSTEMİ		
	KLOZET KODU	310-1511	310-1531
EFES	4270		●
	6233		●
	5802	●	
NEST	5138	●	
	5176	●	
METROPOLE	5671	●	
	7672	●	
	5676	●	
SENTO	4448	●	
	4337	●	
SHIFT	4392	●	
	4379	●	
D-LIGHT	5910	●	
S50	5955	●	
	5323	●	
	5369	●	
	5320	●	
ZENTRUM	5785	●	
	5788	●	
S20	5505	●	
	5507	●	
	5506	●	
	5520	●	
ARKİTEKT	6105	●	
	6107	●	
TEKİL KLOZETLER	5160	●	
	5959	●	
ÇOCUK ÜRÜNLERİ	6047		●
COMFORMA	5811	●	
	5812	●	
	5813	●	
	5814		●
	5815		●

Helataşı-Yıkama Sistemi Uyum Tablosu

	HELATAŞI KODU	BAS SİSTEMİ	
		310-1521	310-1540
ARKİTEKT	6814	●	
	5950-0054	●	
	5952-0054	●	

Pisuvar-Yıkama Sistemi Uyum Tablosu

SERİ ADI	PİSUVAR KODU	2-4 L İLE YIKAMA YAPAN PİSUVAR SİSTEMLERİ				1 L İLE YIKAMA YAPAN PİSUVAR SİSTEMLERİ	
		BAS SİSTEMİ		FOTOSELLİ SİSTEM		BAS SİSTEMİ	FOTOSELLİ SİSTEM
		SIVA ÜSTÜ	SIVA ALTI	SIVA ÜSTÜ	SIVA ALTI	SIVA ÜSTÜ	SIVA ALTI
		310-2521	310-3310	310-2340	310-29XX	311-2521	311-29XX
RETRO	5218B003-0199		●		●		●
	5218B003-6030		●		●		●
S20	5462B003-0198	●		●		●	
	5462L003-1069	●		●		●	
	5462L003-0309		●		●		●
	5462B003-0199		●		●		●
	5461B003-0199		●		●		●
ARKİTEKT	6201L003-0199		●				●
	6202L003-0198	●				●	

VitrA Klozet/Rezervuar-İç Takım Uyum Tablosu

SERİ	KLOZET	REZERVUAR	YANDAN GİRİŞLİ TAKIMLAR		ALTTAN GİRİŞLİ TAKIMLAR			
			3/6 L	BASMALI 6 L	3/6 L	2,5/4 L	BASMALI 6 L	ÇEKMELİ 6 L
METROPOLE	5677	4471B003-5294						
SENTO	5987	5916BX03-0108				330B1610 330B4210		
	5988	5916BX03-0108			330B2010 330B4110		330B1212	
D-LIGHT	5912	5916BX03-0108				330B1610 330B4210		
	5913	5916BX03-0108			330B2010 330B4110		330B1212	
	5914	5916BX03-0108				330B1610 330B4210		
	5915	5916BX03-0108			330B2010 330B4110		330B1212	
S50	5746/5745/ 5332	5422L003-0107			330B2010 330B4110			
	5321/ 5332	5422L003-0107				330B1610 330B4210		
		5422I003-0107				**330B1610		
	5427/5424	5428				330B1610 330B4210		
		*5428LXXX-5712				**330B1610		
	5421	5422L003-0107				330B1610 330B4210		
		5422L003-0107				**330B1610		
ZENTRUM	5780	5783				330B1610 330B4210		
		*5783L003-5712				**330B1610		
S20	5512 / 5510 / 5511	5514				330B1610 330B4210		
		*5514LXXX-5712				**330B1610		
	5293	5422				330B1610 330B4210		
		*5422LXXX-5712				**330B1610		
ARKITEKT	5821	4221				**330B1610		
	6623/5575	4221				**330B1610		

* İç takım dahil olarak satılmaktadır.
** Rezervuarın beraberinde gelen iç takımdır.

Özel İhtiyaç Ürünleri Uyum Tablosu

	ÜRÜN KODU	BEDENSEL ENGELLİ ÜRÜNLER							
		320-4021	320-1010 320-3010 320-3011	320-1020 320-3012	320-1030 320-3013	320-1060 320-3014	320-1080 320-1140 320-3015 320-3016	320-1131	320-1020 320-3012
LAVABOLAR	6147		●	●				●	
	5966	●	●	●					
	5291		●	●				●	
KLOZETLER	5293 / 5422				●	●			
	5421				●	●			
	5810				●	●			
	5811				●	●			
	5812				●	●			
	5813				●	●			
	5814				●	●			
	5815				●	●			
	5816				●	●			
	5817				●	●			

VitrA | ARTEMA

Armatürler ve Duş Sistemleri

1 OCAK 2020 İTİBARİYLE SATIŞ HATTINDAN KALDIRILAN ÜRÜNLER

Armatürler
- Minimax S: A40564, A40565
- Win S: A42573
- Dynamic S: A40962, A40950, A42542, A40952, A40953, A40954,A42211,A42225, A42157, A42086
- Axe S: A42306,
- X–Line: A42264, A42267
- Nest Trendy: A47093, A47099, A47084, A42266, A42269, A42272, A42275, A42278, A42114
- Suit: A42288, A42289
- Juno Crystals From Swarovski: A41660, A4166023, A41662, A4166223, A41694, A4169423, A41664, A4166423, A41666, A4166623, A41696, A4169623, A41695, A4169523, A41669, A4166923, A41453, A4145323, A45231, A4523123 A42279, A42280, A42433, A42432
- Juno: A40867, A4086723
- Origin: A42265, A4226534, A4226526, A4226536, A42268, A4226834, A4226826, A4226836

Eviye Bataryalar
- A42114, A42157, A42086,

Tamamlayıcılar
- Ankastre Stop Valfler: A41453, A4145323
- Ara Musluklar: A45231, A4523123
- Çıkış Uçları: A40564, A40565

Duş Sistemleri
- Duş Kolonları: A47168
- Duş Dirsekleri: A45651, A4565123, A4565134, A4565126, A4565136

AquaTech
- A47099, A47097, A47084, A47055, A45724, A47168, A42272, A42275, A42278

1 OCAK 2020 İTİBARİYLE DEĞİŞİKLİK YAPILAN ÜRÜNLER

* A42572 kodlu Win S Banyo bataryası ürününün kodu A42676 olarak olarak güncellenmiştir.
* A45543, A45539, A45544, A41283, A45700, A45598, A45597, A45681, A45677STA, A45610, A45711, A45682, A45678STA kodlarında ürün değişimi yapılmıştır.

“Λ” işareti ile belirtilen ürünler VitrA markalıdır.

Armatürler ve Duş Sistemleri

VitrA
Armatürler 293
Duş Sistemleri 325
Artema
Armatürler 343
AquaTech Serileri 433
Eviye Bataryaları 458
Tamamlayıcı Ürünler 467
Duş Sistemleri 491
Teknik Bilgiler 519

Armatür İkon Açıklamaları



Unified Water Label
Armatürlerde kullanılan özel perlatör sayesinde 5 L/dk su akışı ile en düşük tüketim grubunda maksimum kullanım rahatlığı

Yeşil Bina Sertifikasyonu
Yeşil bina sertifikasyonlarının (LEED, BREEAM ve DGNB) geçerli olduğu projelere, çeşitli çevresel özellikleriyle katkı sağlayan ürünlerdir. Çevresel ayakizi daha düşük olan bu ürünlerin, sağladıkları su tasarrufu, tamamlanan yaşam döngüsü analizleri (LCA), çevresel ürün beyanları (EPD), sorumlu hammadde edinimi sertifikaları (FSC), kullandıkları yerel malzeme vb. özellikleri ile projelerde yer almaları önerilir.

Su Tasarrufu
Armatürlerde kullanılan özel sistem sayesinde maksimum su miktarı belirlenerek su tasarrufu sağlanır.

Enerji Tasarrufu
Kartuş üzerinde bulunan gri halka ile suyun sağlayabileceği maksimum ısı belirlenir. Bu teknik ayrıntı sayesinde fazla sıcak su kullanımı önlenerek enerji tasarrufu sağlanır.

Kireç Yok
KİREÇ YOK

Özel olarak tasarlanmış silikon perlatör, çıkış ucunda biriken kireci bir dokunuşla temizleme kolaylığı sağlar.

BluEco
90° sola hareket eden kartuş sayesinde; armatür, orta konumda açıldığında ılık yerine soğuk su vererek enerji tasarrufu sağlar.

Akış Kontrol
Yüksek debiye bilinçli çıkılmasını sağlayan su tasarrufu kontrol fonksiyonu

Güvenli Gövde
İç gövde tasarımı, sıcak su ile gövde arasında izolasyon tabakası yaratarak, sıcak suyun gövdeye değmesini engeller. Böylece gövde yüzeyi hiçbir zaman dokunulmayacak kadar sıcak olmaz.

Armatür İkon Açıklamaları



Kolay Çıkar Perlatör
Metal parayla bile kolayca sökülüp temizlenebilen perlatör



Hareketli Perlatör
Su akış yönünü tek dokunuşla +/- 7^0 değiştirebilme rahatlığı sunar. Suyun lavabo içinde istenilen bölgeye akmasını ve farklı lavabo ölçüleriyle uyum içinde kullanılmasını sağlar.



Pratik Montaj
Özel tasarımı sayesinde ek bir aparata ihtiyaç duymadan elle montaj kolaylığı.



Sabit Sıcaklık
Termostatik batarya ile su sıcaklığı istenen sıcaklıkta sabitlenebiliyor ve 38 derece üzerine güvenli şekilde çıkmanızı sağlıyor.

VitrA Armatürler

İstanbul	294-301
Memoria	302-309
Origin	310-324

İstanbul



VitrA

İstanbul by Covegrove.

Ürün/Kod	Ürün açıklamaları	Kaplama	Fiyat (TL)*
A41808 ◆ Λ	Ankastre lavabo bataryası (uzun)	Krom	3.112



- Kaba inşaat sırasında sıva altı montaj yapılmalıdır.
- Çıkış ucu uzunluğu 218 mm'dir.
- Rozet boyutları 260x95 mm'dir.
- 90° açma-kapama
- Cache (gizli) perlatör
- Özel debi kısıcılı perlatör sayesinde max. 5 L/dk su akışı sağlanmaktadır.
- Sıva altı grubu ürüne dahildir.

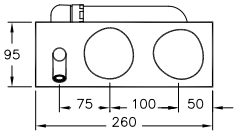

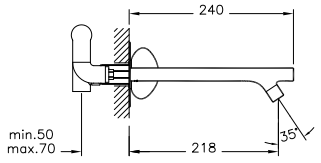

A41882 Λ	Ankastre lavabo bataryası (kısa)	Krom	2.956



- Kaba inşaat sırasında sıva altı montaj yapılmalıdır.
- Çıkış ucu uzunluğu 180 mm'dir.
- Rozet boyutları 260x95 mm'dir.
- 90° açma-kapama
- Cache (gizli) perlatör
- Özel debi kısıcılı perlatör sayesinde max. 5 L/dk su akışı sağlanmaktadır.
- Sıva altı grubu ürüne dahildir.

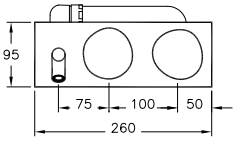

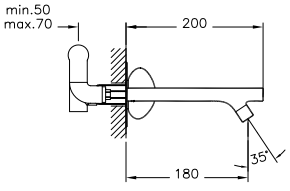

A47162 Λ	Lavabo bataryası (AquaTouch)	Krom	2.949



- Çıkış ucu uzunluğu 248 mm'dir.
- Çıkış ucu yüksekliği 153 mm'dir.
- Dokunarak açılıp kapanabilen elektronik sistem
- Akış başladıktan 25 sn. sonra emniyet amacı ile otomatik olarak su kapanmaktadır.
- 6V lityum pil ürüne dahildir.
- Cache (gizli) perlatör
- Özel debi kısıcılı perlatör sayesinde max. 5 L/dk su akışı sağlanmaktadır.
- Tek su girişli
- Su sıcaklık ayarı yapabilmek için A47027 oransal valf ürüne dahildir.

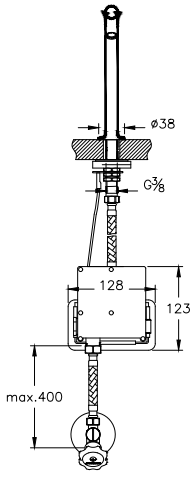

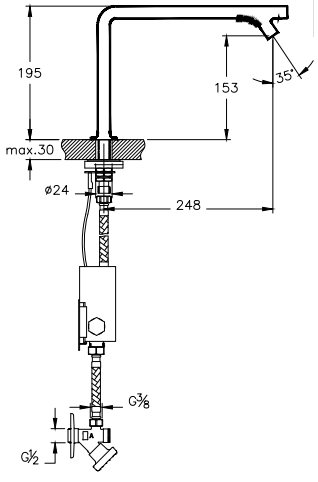

• Bu ürünlerde tesisat ana girişine filtre takılması tavsiye edilir. • Armatür-Lavabo Uyum Tablosu için bkz. sayfa no: 520-539.
• Eczacıbaşı Yapı Gereçleri San. ve Tic. A.Ş.'nin ürünler ve teknik detaylarında değişiklik yapma hakkı saklıdır. • Armatürler için garanti süresi 10 yıldır (Elektronik lavabo bataryaları ve zaman ayarlı-dokunmatik lavabo bataryaları hariç). • Elektronik lavabo bataryaları ve zaman ayarlı-dokunmatik lavabo bataryaları için garanti süresi 2 yıldır.

VitrA

İstanbul by Covegrove.

Ürün/Kod	Ürün açıklamaları	Kaplama	Fiyat (TL)*
A41807 ◆ Λ YERLİ ÜRETİM	Lavabo bataryası (3 delikli lavabolar için)	Krom	2.730



- Çıkış ucu uzunluğu 130 mm'dir.
- Çıkış ucu yüksekliği 80 mm'dir.
- 90° açma-kapama
- Cache (gizli) perlatör
- Özel debi kısıcılı perlatör sayesinde max. 5 L/dk su akışı sağlanmaktadır.

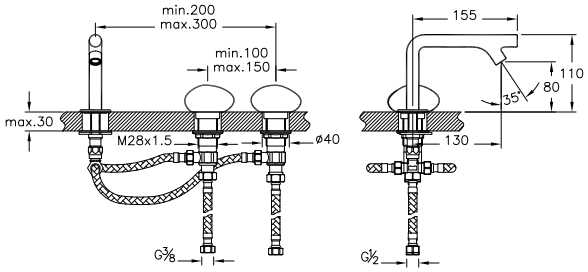

A42304 ◆ Λ YERLİ ÜRETİM	Lavabo bataryası (2 delikli lavabolar için)	Krom	2.563



- Çıkış ucu uzunluğu 248 mm'dir.
- Çıkış ucu yüksekliği 153 mm'dir.
- Cache (gizli) perlatör
- Özel debi kısıcılı perlatör sayesinde max. 5 L/dk su akışı sağlanmaktadır.

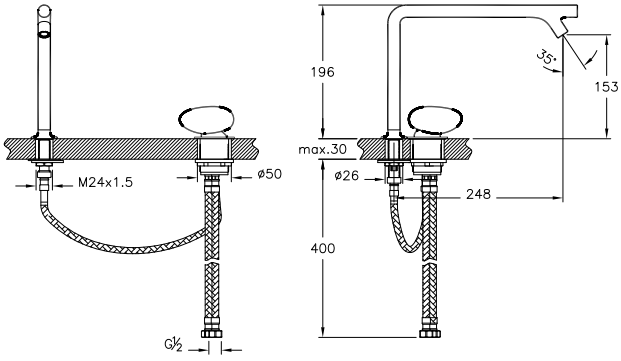

A41813 ◆ Λ YERLİ ÜRETİM	Küvet bataryası (5 delikli)	Krom	4.843



- Çıkış ucu uzunluğu 225 mm'dir.
- 90° açma-kapama
- Cache (gizli) perlatör
- Spiral uzunluğu 2.000 mm'dir.
- El duşu ürüne dahildir.
- El duşu spirali için küvet altına monte edilen "süzülen suyu toplama sistemi" ürüne dahildir.
- Uyumlu olduğu İstanbul serisi küvetleri için bkz. sayfa no: 1208

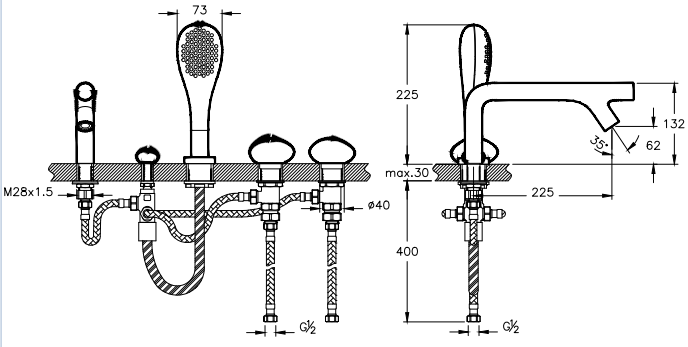

• Bu ürünlerde tesisat ana girişine filtre takılması tavsiye edilir. • Armatür-Lavabo Uyum Tablosu için bkz. sayfa no: 520-539.
• Eczacıbaşı Yapı Gereçleri San. ve Tic. A.Ş.'nin ürünler ve teknik detaylarında değişiklik yapma hakkı saklıdır. • Armatürler için garanti süresi 10 yıldır (Elektronik lavabo bataryaları ve zaman ayarlı-dokunmatik lavabo bataryaları hariç). • Elektronik lavabo bataryaları ve zaman ayarlı-dokunmatik lavabo bataryaları için garanti süresi 2 yıldır.

VitrA

İstanbul by Covegrove.

Ürün/Kod	Ürün açıklamaları	Kaplama	Fiyat (TL)*
A41809 ◆ Λ YERLİ ÜRETİM	Ankastre banyo bataryası (3 yollu yönlendiricili)	Krom	5.251



- Kaba inşaat sırasında sıva altı montajı yapılmalıdır.
- Çıkış ucu uzunluğu 135 mm'dir.
- Rozet boyutları 470x95 mm'dir.
- 90° açma-kapama
- Cache (gizli) perlatör
- Chroma-tech spiral uzunluğu 1.500 mm'dir.
- El duşu ve çıkış ucuna ek olarak suyu duş başlığı veya su jetleri seçeneklerinden birine yönlendirir.
- Uyumlu olduğu İstanbul serisi küvetleri için bkz. sayfa no: 1208
- El duşu ürüne dahildir.
- Sıva altı grubu ürüne dahildir.

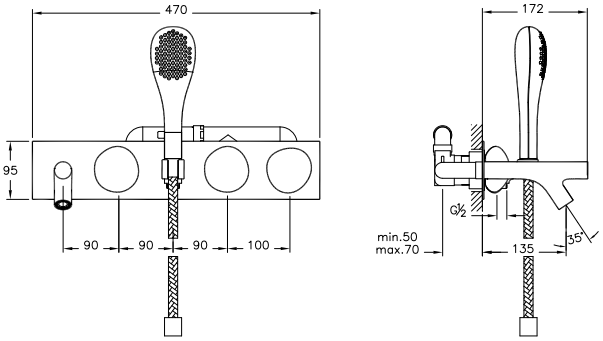

A41826 ◆ Λ YERLİ ÜRETİM	Lavabo bataryası	Krom	2.371



- Çıkış ucu uzunluğu 130 mm'dir.
- Çıkış ucu yüksekliği 108 mm'dir.
- Gövde boyutları 125x55x61 mm'dir.
- Cache (gizli) perlatör
- Özel debi kısıcılı perlatör sayesinde max. 5 L/dk su akışı sağlanmaktadır.

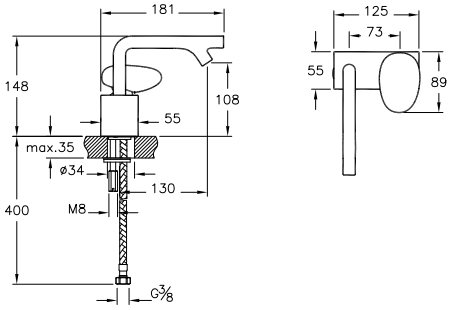

A42231 ◆ Λ YERLİ ÜRETİM	Ankastre lavabo bataryası (uzun-sıva üstü grubu)	Krom	2.322



- Kaba inşaat sırasında A42230 kullanılarak sıva altı montajı yapılmalıdır.
- Çıkış ucu uzunluğu 220 mm'dir.
- Rozet boyutları 190x120 mm'dir.
- Cache (gizli) perlatör
- Özel debi kısıcılı perlatör sayesinde max. 5 L/dk su akışı sağlanmaktadır.
- Isı ve debi limitörlü özel kartuş
- Sıva altı grubu ürüne dahil değildir.

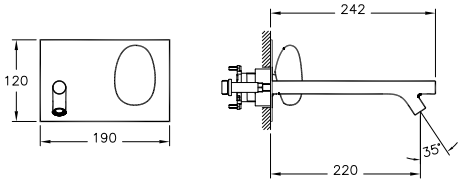

• Bu ürünlerde tesisat ana girişine filtre takılması tavsiye edilir. • Armatür-Lavabo Uyum Tablosu için bkz. sayfa no: 520-539.
• Eczacıbaşı Yapı Gereçleri San. ve Tic. A.Ş.'nin ürünler ve teknik detaylarında değişiklik yapma hakkı saklıdır. • Armatürler için garanti süresi 10 yıldır (Elektronik lavabo bataryaları ve zaman ayarlı-dokunmatik lavabo bataryaları hariç). • Elektronik lavabo bataryaları ve zaman ayarlı-dokunmatik lavabo bataryaları için garanti süresi 2 yıldır.

VitrA

İstanbul by Covegrove.

Ürün/Kod	Ürün açıklamaları	Kaplama	Fiyat (TL)*
A42232 Λ	Ankastre lavabo bataryası (kısa-sıva üstü grubu)	Krom	2.188





- Kaba inşaat sırasında A42230 kullanılarak sıva altı montajı yapılmalıdır.
- Çıkış ucu uzunluğu 180 mm'dir.
- Rozet boyutları 190x120 mm'dir.
- Cache (gizli) perlatör
- Özel debi kısıcılı perlatör sayesinde max. 5 L/dk su akışı sağlanmaktadır.
- Isı ve debi limitörlü özel kartuş
- Sıva altı grubu ürüne dahil değildir.

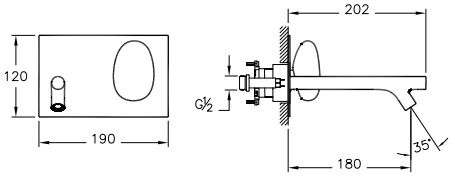

A42230 ◆ Λ	Ankastre lavabo bataryası (sıva altı grubu)		487



- Kaba inşaat sırasında sıva altı montajı yapılmalıdır.
- Sıva üstü grubu ürüne dahil değildir.

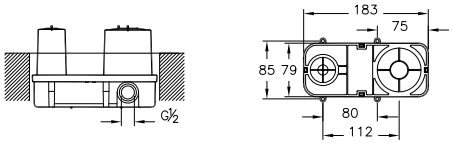

A41802 ◆ Λ	Banyo bataryası (el duşlu)	Krom	4.421



- Çıkış ucu uzunluğu 209 mm'dir.
- Cache (gizli) perlatör
- Eksen mesafesi 150 mm'dir.
- Chroma-tech spiral uzunluğu 1.500 mm'dir.
- Uyumlu olduğu İstanbul serisi küvetleri için bkz. sayfa no: 1208
- El duşu ürüne dahildir.

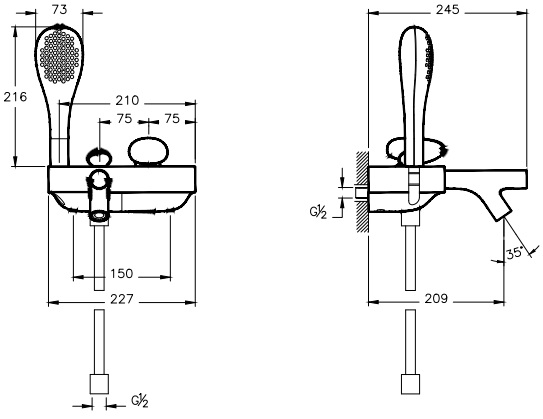

A41803 Λ	Ankastre duş bataryası	Krom	2.945



- Kaba inşaat sırasında sıva altı montajı yapılmalıdır.
- Rozet boyutları 120x100 mm'dir.
- Tüm çıkış uçları, duş başlıkları, su jetleri ile veya ankastre el duşu çıkışı kullanılarak tüm el duşları ile uygulanabilir.
- Sıva altı grubu ürüne dahildir.

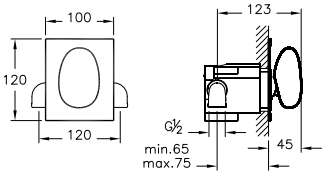

• Bu ürünlerde tesisat ana girişine filtre takılması tavsiye edilir. • Armatür-Lavabo Uyum Tablosu için bkz. sayfa no: 520-539.
• Eczacıbaşı Yapı Gereçleri San. ve Tic. A.Ş.'nin ürünler ve teknik detaylarında değişiklik yapma hakkı saklıdır. • Armatürler için garanti süresi 10 yıldır (Elektronik lavabo bataryaları ve zaman ayarlı-dokunmatik lavabo bataryaları hariç). • Elektronik lavabo bataryaları ve zaman ayarlı-dokunmatik lavabo bataryaları için garanti süresi 2 yıldır.

VitrA

İstanbul by Covegrove.

Ürün/Kod	Ürün açıklamaları	Kaplama	Fiyat (TL)*
A41863 ◆ Λ YERLİ ÜRETİM	Joystick lavabo bataryası (yüksek)	Krom	2.871



- Çıkış ucu uzunluğu 180 mm'dir.
- Çıkış ucu yüksekliği 230 mm'dir.
- Cache (gizli) perlatör
- Özel debi kısıcılı perlatör sayesinde max. 5 L/dk su akışı sağlanmaktadır.
- Joystick kartuş

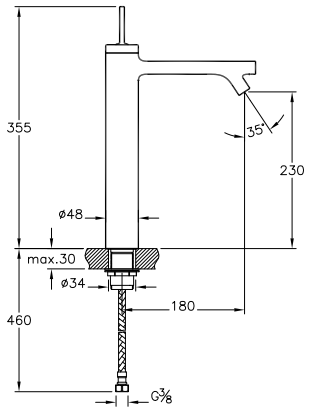

A41832 Λ YERLİ ÜRETİM	Joystick bide bataryası (sifon kumandalı)	Krom	2.880



- Çıkış ucu uzunluğu 116 mm'dir.
- Çıkış ucu yüksekliği 48 mm'dir.
- Joystick kartuş
- Cache (gizli) perlatör
- Çıkış ucunda mafsallı perlatör kullanılmaktadır.
- Sifon kumandalı olduğundan taşma deliği olmayan bideler ile uyumlu değildir.
- Özel debi kısıcılı perlatör sayesinde max. 5 L/dk su akışı sağlanmaktadır.
- Sifon alt grubu fiyata dahil değildir.

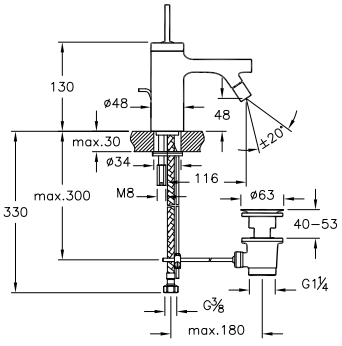

A41819 ◆ Λ YERLİ ÜRETİM	Joystick küvet bataryası (yerden-el duşlu)	Krom	6.630



- Çıkış ucu uzunluğu 218 mm'dir.
- Çıkış ucu yüksekliği 608 mm'dir.
- Borunun yerden yüksekliği 665 mm'dir.
- Joystick kartuş
- Cache (gizli) perlatör
- El duşu ürüne dahildir.
- Uyumlu olduğu İstanbul serisi küvetleri için bkz. sayfa no: 1208
- Chroma-tech spiral uzunluğu 1.500 mm'dir.

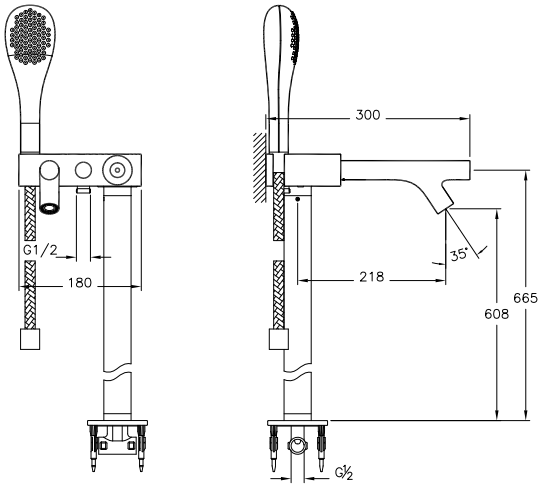

• Bu ürünlerde tesisat ana girişine filtre takılması tavsiye edilir. • Armatür-Lavabo Uyum Tablosu için bkz. sayfa no: 520-539.
• Eczacıbaşı Yapı Gereçleri San. ve Tic. A.Ş.'nin ürünler ve teknik detaylarında değişiklik yapma hakkı saklıdır. • Armatürler için garanti süresi 10 yıldır (Elektronik lavabo bataryaları ve zaman ayarlı-dokunmatik lavabo bataryaları hariç). • Elektronik lavabo bataryaları ve zaman ayarlı-dokunmatik lavabo bataryaları için garanti süresi 2 yıldır.

VitrA

İstanbul by Covegrove.

Ürün/Kod	Ürün açıklamaları	Kaplama	Fiyat (TL)*
A41840 Λ	Ankastre 3 yollu yönlendirici	Krom	3.197



- Rozet boyutları 120x100 mm'dir.
- Tüm ankastre duş bataryaları ile uygulanabilir.
- Tesisattan gelen suyu çıkış ucu, duş başlığı, su jetleri ve ankastre el duşu çıkışı kullanılarak el duşu seçeneklerinden sadece üçüne yönlendirir.

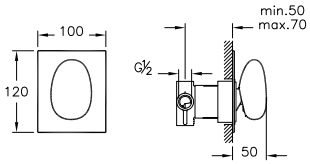

A41834 Λ	Çıkış ucu	Krom	726



- Ankastre banyo ve ankastre duş bataryaları ile uyumludur.
- Cache (gizli) perlatör
- Çıkış ucu uzunluğu 137 mm'dir.

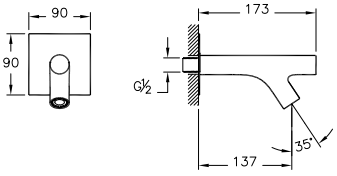

A41450 ◆ Λ	Ankastre stop valf (sıva üstü grubu)	Krom	331



- Kaba inşaat sırasında A41441 veya A41442 kullanılarak sıva altı montajı yapılmalıdır.
- 90x90 mm rozet ürüne dahildir.
- Sıva altı grubu ürüne dahil değildir.

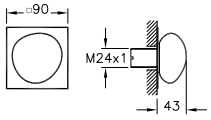

A41441 ◆ Λ	Ankastre stop valf (sıva altı grubu)		103



- Kaba inşaat sırasında sıva altı montajı yapılmalıdır.
- 180° açma-kapama
- Su giriş bağlantısı G 1/2'tir.
- 50 mm oynama mesafesi
- Sıva üstü grubu ürüne dahil değildir.

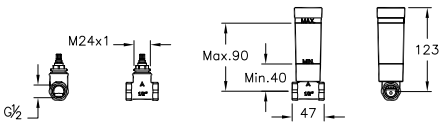

• Bu ürünlerde tesisat ana girişine filtre takılması tavsiye edilir. • Armatür-Lavabo Uyum Tablosu için bkz. sayfa no: 520-539.
• Eczacıbaşı Yapı Gereçleri San. ve Tic. A.Ş.'nin ürünler ve teknik detaylarında değişiklik yapma hakkı saklıdır. • Armatürler için garanti süresi 10 yıldır (Elektronik lavabo bataryaları ve zaman ayarlı-dokunmatik lavabo bataryaları hariç). • Elektronik lavabo bataryaları ve zaman ayarlı-dokunmatik lavabo bataryaları için garanti süresi 2 yıldır.

VitrA

İstanbul by Covegrove.

Ürün/Kod	Ürün açıklamaları	Kaplama	Fiyat (TL)*
A48023 ◆ Λ YERLİ ÜRETİM	Duş başlığı (tavandan)	Krom	9.160

KİREÇ YOK



- Tek fonksiyonlu: Aquarain
- Üründeki özel debi regülatörü sayesinde max. 18 L/dk su akışı sağlanmaktadır.
- 6 adet duş başlığından oluşur.
- Boru çapları 28 mm'dir.
- Tavandan duş başlığına kadar uzunluklar; 139 mm, 183 mm, 229 mm'dir.
- Duş başlığındaki silikon noozle biriken kirecin ufak bir el hareketiyle kolayca temizlenmesine ve ürünün uzun ömürlü olmasına olanak veriyor.
- Kaba inşaat sırasında sıva altı montajı yapılmalıdır.
- Sadece asma tavan uygulamalarında kullanılabilir.
- Dirsekler ürüne dahildir.

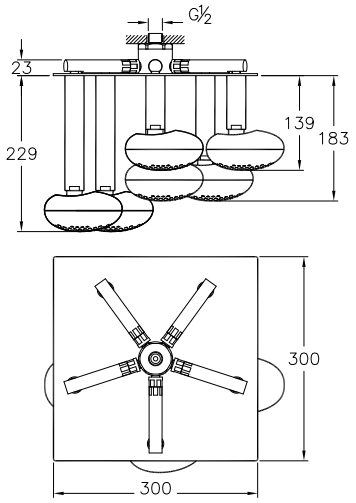

A48006 Λ YERLİ ÜRETİM	Duş başlığı (duvardan)	Krom	2.101

KİREÇ YOK



- Tek fonksiyonlu: Aquaspray
- Üründeki özel debi regülatörü sayesinde max. 12 L/dk su akışı sağlanmaktadır.
- Duş başlığındaki silikon noozle biriken kirecin ufak bir el hareketiyle kolayca temizlenmesine ve ürünün uzun ömürlü olmasına olanak veriyor.
- Dirsek ürüne dahildir.
- Dirsek uzunluğu 180 mm'dir.

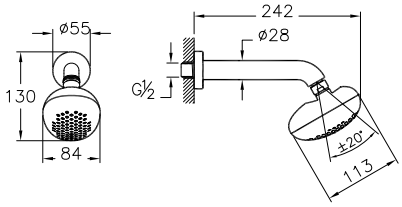

• Bu ürünlerde tesisat ana girişine filtre takılması tavsiye edilir. • Armatür-Lavabo Uyum Tablosu için bkz. sayfa no: 520-539.
• Eczacıbaşı Yapı Gereçleri San. ve Tic. A.Ş.'nin ürünler ve teknik detaylarında değişiklik yapma hakkı saklıdır. • Armatürler için garanti süresi 10 yıldır (Elektronik lavabo bataryaları ve zaman ayarlı-dokunmatik lavabo bataryaları hariç). • Elektronik lavabo bataryaları ve zaman ayarlı-dokunmatik lavabo bataryaları için garanti süresi 2 yıldır.

Memoria



Memoria

Ürün/Kod	Ürün açıklamaları	Kaplama	Fiyat (TL)*
A4231457 ◆ Λ	Ankastre lavabo bataryası	Krom-Beyaz	3.111
A4231458 Λ	Ankastre lavabo bataryası	Krom-Siyah	3.111



- Kaba inşaat sırasında sıva altı montaj yapılmalıdır.
- Çıkış ucu uzunluğu 165 mm'dir.
- Rozet boyutları 270x72 mm'dir.
- 90° açma-kapama
- Silikon Cache (gizli) perlatör
- Özel debi kısıcılı perlatör sayesinde max. 5 L/dk su akışı sağlanmaktadır.
- Sıva altı grubu ürüne dahildir.

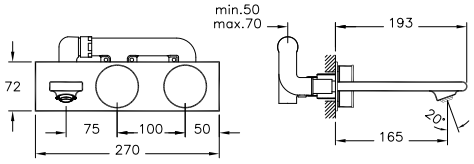

Ürün/Kod	Ürün açıklamaları	Kaplama	Fiyat (TL)*
A4231557 ◆ Λ	Lavabo bataryası (3 delikli lavabolar için)	Krom-Beyaz	2.731
A4231558 Λ	Lavabo bataryası (3 delikli lavabolar için)	Krom-Siyah	2.731



- Çıkış ucu uzunluğu 122 mm'dir.
- Çıkış ucu yüksekliği 118 mm'dir.
- 90° açma-kapama
- Silikon Cache (gizli) perlatör
- Özel debi kısıcılı perlatör sayesinde max. 5 L/dk su akışı sağlanmaktadır.

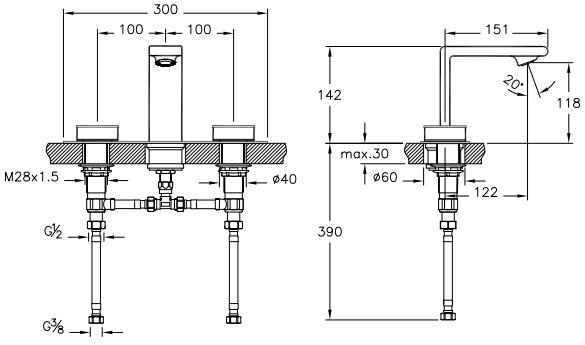

Ürün/Kod	Ürün açıklamaları	Kaplama	Fiyat (TL)*
A4231657 Λ	Küvet bataryası (5 delikli)	Krom-Beyaz	5.243
A4231658 Λ	Küvet bataryası (5 delikli)	Krom-Siyah	5.243



- Çıkış ucu uzunluğu 122 mm'dir.
- 90° açma-kapama
- Cache (gizli) perlatör
- Spiral uzunluğu 2.000 mm'dir.
- El duşu ürüne dahildir.
- El duşu spirali için küvet altına monte edilen "süzülen suyu toplama sistemi" ürüne dahildir.

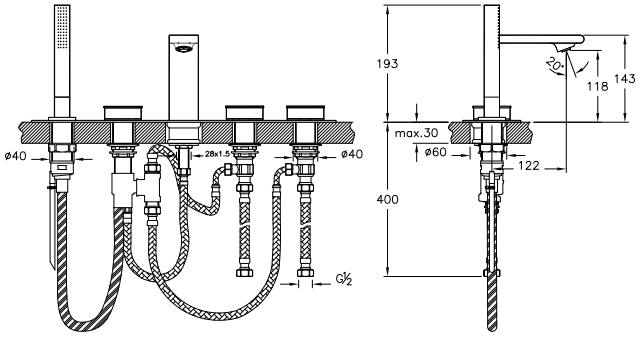

• Bu ürünlerde tesisat ana girişine filtre takılması tavsiye edilir. • Armatür-Lavabo Uyum Tablosu için bkz. sayfa no: 520-539.
• Eczacıbaşı Yapı Gereçleri San. ve Tic. A.Ş.'nin ürünler ve teknik detaylarında değişiklik yapma hakkı saklıdır. • Armatürler için garanti süresi 10 yıldır (Elektronik lavabo bataryaları ve zaman ayarlı-dokunmatik lavabo bataryaları hariç). • Elektronik lavabo bataryaları ve zaman ayarlı-dokunmatik lavabo bataryaları için garanti süresi 2 yıldır.

Memoria

Ürün/Kod	Ürün açıklamaları	Kaplama	Fiyat (TL)*
A4231757 ◆ Λ	Ankastre banyo bataryası (3 yollu yönlendiricili)	Krom-Beyaz	5.671
A4231758 ◆ Λ	Ankastre banyo bataryası (3 yollu yönlendiricili)	Krom-Siyah	5.671



- Kaba inşaat sırasında sıva altı montajı yapılmalıdır.
- Çıkış ucu uzunluğu 163 mm'dir.
- Rozet boyutları 470x95 mm'dir.
- 90° açma-kapama
- Silikon Cache (gizli) perlatör
- Chroma-tech spiral uzunluğu 1.500 mm'dir.
- El duşu ve çıkış ucuna ek olarak suyu duş başlığı veya su jetleri seçeneklerinden birine yönlendirir.
- El duşu ürüne dahildir.
- Sıva altı grubu ürüne dahildir.

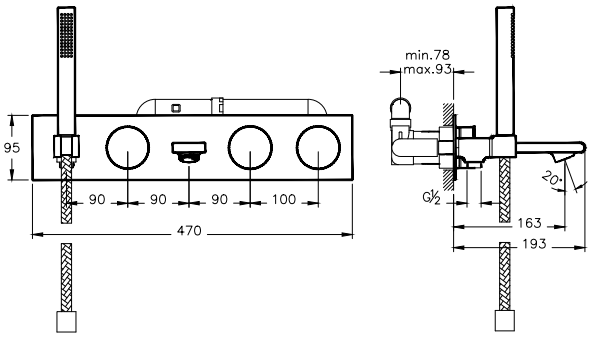

A42329 ◆ Λ	Lavabo bataryası	Krom	2.131



- Çıkış ucu uzunluğu 141 mm'dir.
- Çıkış ucu yüksekliği 116 mm'dir.
- Isı ve debi limitörlü özel kartuş
- Silikon Cache (gizli) perlatör
- Özel debi kısıcılı perlatör sayesinde max. 5 L/dk su akışı sağlanmaktadır.

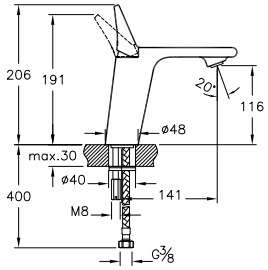

A42331 ◆ Λ	Lavabo bataryası (yüksek)	Krom	2.585



- Çıkış ucu uzunluğu 154 mm'dir.
- Çıkış ucu yüksekliği 221 mm'dir.
- Isı ve debi limitörlü özel kartuş
- Silikon Cache (gizli) perlatör
- Özel debi kısıcılı perlatör sayesinde max. 5 L/dk su akışı sağlanmaktadır.
- Sifon alt grubu ürüne dahil değildir.
- Sifon kumandalı olduğundan taşma deliği olmayan lavabolarla uyumlu değildir.

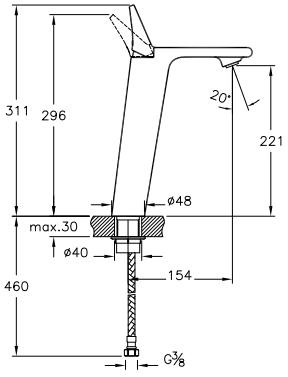

• Bu ürünlerde tesisat ana girişine filtre takılması tavsiye edilir. • Armatür-Lavabo Uyum Tablosu için bkz. sayfa no: 520-539.
• Eczacıbaşı Yapı Gereçleri San. ve Tic. A.Ş.'nin ürünler ve teknik detaylarında değişiklik yapma hakkı saklıdır. • Armatürler için garanti süresi 10 yıldır (Elektronik lavabo bataryaları ve zaman ayarlı-dokunmatik lavabo bataryaları hariç). • Elektronik lavabo bataryaları ve zaman ayarlı-dokunmatik lavabo bataryaları için garanti süresi 2 yıldır.

Memoria

Ürün/Kod	Ürün açıklamaları	Kaplama	Fiyat (TL)*
A42345 ◆ Λ	Ankastre lavabo bataryası (sıva üstü grubu)	Krom	1.968



- Kaba inşaat sırasında A42230 kullanılarak sıva altı montajı yapılmalıdır.
- Çıkış ucu uzunluğu 167 mm'dir.
- Silikon Cache (gizli) perlatör
- Özel debi kısıcılı perlatör sayesinde max. 5 L/dk su akışı sağlanmaktadır.
- Isı ve debi limitörlü özel kartuş
- Sıva altı grubu ürüne dahil değildir.

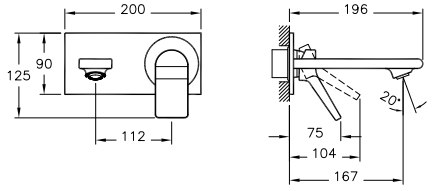

A42230 ◆ Λ	Ankastre lavabo bataryası (sıva altı grubu)		487



- Kaba inşaat sırasında sıva altı montajı yapılmalıdır.
- Sıva üstü grubu ürüne dahil değildir.

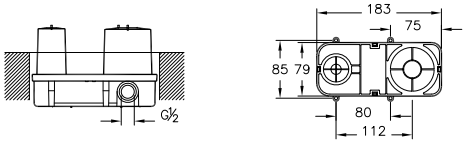

A47060 Λ	Memoria fotoselli lavabo bataryası (elektrikli-çift su girişli)	Krom	4.475
A47061 Λ	Memoria fotoselli lavabo bataryası (pilli-çift su girişli)	Krom	4.252



- Akış başladıktan 60 sn. sonra emniyet amacı ile otomatik olarak su kapanmaktadır.
- Çıkış ucu uzunluğu 115 mm'dir.
- Çıkış ucu yüksekliği 90 mm'dir.
- Sıcak-soğuk su bağlantılıdır.
- Pilli ürün 6V pil, elektrikli ürün 6V elektrik ile çalışır.
- Özel debi kısıcılı perlatör sayesinde max. 5 L/dk su akışı sağlanmaktadır.
- Sıcaklık ayarı için yandan kumanda volanı.
- İki adet metal partikül filtreli ara musluk ve çek valf ürüne dahildir.
- Armatür merkezi ile lavabo hazne başlangıcı arası max. 70 mm olmalıdır (bkz. sayfa 539).

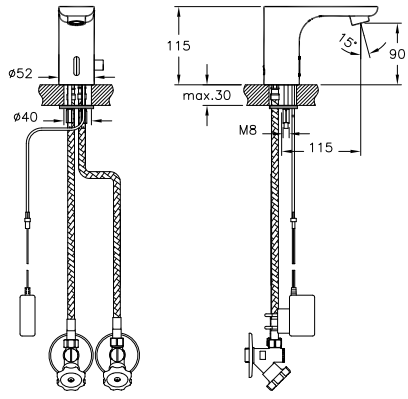

• Bu ürünlerde tesisat ana girişine filtre takılması tavsiye edilir. • Armatür-Lavabo Uyum Tablosu için bkz. sayfa no: 520-539.
• Eczacıbaşı Yapı Gereçleri San. ve Tic. A.Ş.'nin ürünler ve teknik detaylarında değişiklik yapma hakkı saklıdır. • Armatürler için garanti süresi 10 yıldır (Elektronik lavabo bataryaları ve zaman ayarlı-dokunmatik lavabo bataryaları hariç). • Elektronik lavabo bataryaları ve zaman ayarlı-dokunmatik lavabo bataryaları için garanti süresi 2 yıldır.

Memoria

Ürün/Kod	Ürün açıklamaları	Kaplama	Fiyat (TL)*
A47062 Λ	Memoria fotoselli lavabo bataryası (elektrikli-tek su girişli)	Krom	4.118
A47063 Λ	Memoria fotoselli lavabo bataryası (pilli-tek su girişli)	Krom	3.913



- Akış başladıktan 60 sn. sonra emniyet amacı ile otomatik olarak su kapanmaktadır.
- Çıkış ucu uzunluğu 115 mm'dir.
- Çıkış ucu yüksekliği 90 mm'dir.
- Tek su bağlantılıdır.
- Pilli ürün 6V pil, elektrikli ürün 6V elektrik ile çalışır.
- Özel debi kısıcılı perlatör sayesinde max. 5 L/dk su akışı sağlanmaktadır.
- Bir adet metal partikül filtreli ara musluk ve çek valf ürüne dahildir.
- Armatür merkezi ile lavabo hazne başlangıcı arası max. 70 mm olmalıdır (bkz. sayfa 539).

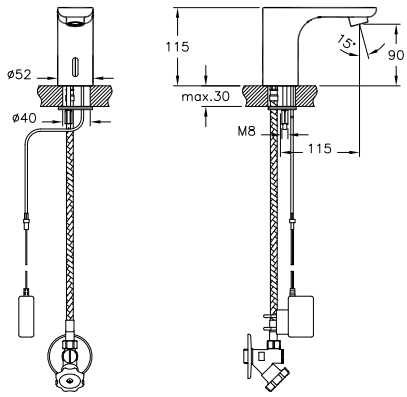

Ürün/Kod	Ürün açıklamaları	Kaplama	Fiyat (TL)*
A47064 Λ	Memoria fotoselli lavabo bataryası (elektrikli-çift su girişli-yüksek)	Krom	5.369
A47065 Λ	Memoria fotoselli lavabo bataryası (pilli-çift su girişli-yüksek)	Krom	5.102



- Akış başladıktan 60 sn. sonra emniyet amacı ile otomatik olarak su kapanmaktadır.
- Çıkış ucu uzunluğu 115 mm'dir.
- Çıkış ucu yüksekliği 230 mm'dir.
- Sıcak-soğuk su bağlantılıdır.
- Pilli ürün 6V pil, elektrikli ürün 6V elektrik ile çalışır.
- Özel debi kısıcılı perlatör sayesinde max. 5 L/dk su akışı sağlanmaktadır.
- Sıcaklık ayarı için yandan kumanda volanı.
- İki adet metal partikül filtreli ara musluk ve çek valf ürüne dahildir.
- Armatür ile çanak lavabo arası mesafe min. 10 mm, max. 15 mm olmalıdır (bkz. sayfa 539).
- Sensör alt noktası ile lavabo üst noktası arası yükseklik farkı min. 15 mm olmalıdır (bkz. sayfa 539).

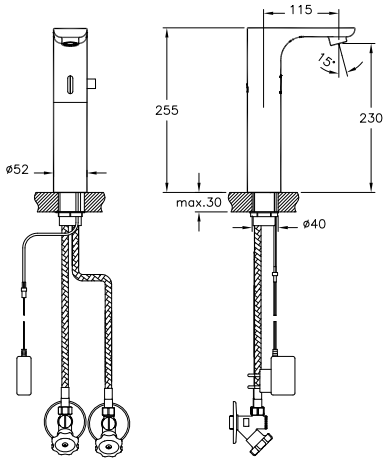

• Bu ürünlerde tesisat ana girişine filtre takılması tavsiye edilir. • Armatür-Lavabo Uyum Tablosu için bkz. sayfa no: 520-539.
• Eczacıbaşı Yapı Gereçleri San. ve Tic. A.Ş.'nin ürünler ve teknik detaylarında değişiklik yapma hakkı saklıdır. • Armatürler için garanti süresi 10 yıldır (Elektronik lavabo bataryaları ve zaman ayarlı-dokunmatik lavabo bataryaları hariç). • Elektronik lavabo bataryaları ve zaman ayarlı-dokunmatik lavabo bataryaları için garanti süresi 2 yıldır.

Memoria

Ürün/Kod	Ürün açıklamaları	Kaplama	Fiyat (TL)*
A42333 Λ	Bide bataryası (sifon kumandalı)	Krom	2.650



- Cache (gizli) perlatör
- Özel debi kısıcılı perlatör sayesinde max. 5 L/dk su akışı sağlanmaktadır.
- Isı ve debi limitörlü özel kartuş
- Sifon alt grubu ürüne dahil değildir.
- Sifon kumandalı olduğundan taşma deliği olmayan bideler ile uyumlu değildir.

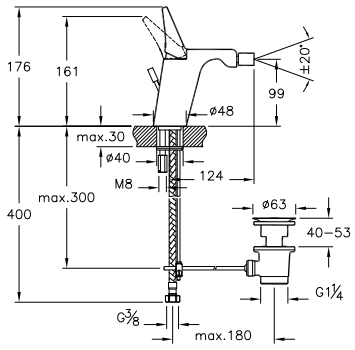

A42334 ◆ Λ	Banyo bataryası (el duşlu)	Krom	3.979



- El duşu çıkışı G 1/2"'tir.
- Çıkış ucu uzunluğu 205 mm'dir.
- Isı ve debi limitörlü özel kartuş
- Silikon Cache (gizli) perlatör
- Chroma-tech spiral uzunluğu 1.500 mm'dir.
- El duşu ürüne dahildir.

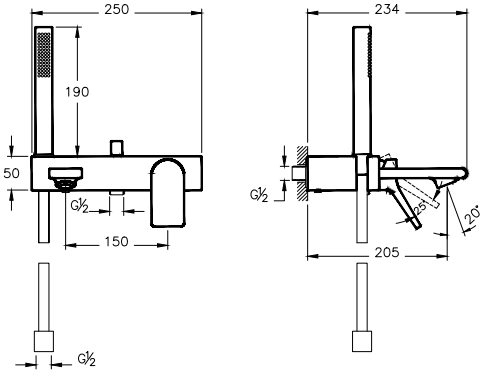

A42347 Λ	Ankastre banyo bataryası (tek kumandalı)	Krom	4.644



- Kaba inşaat sırasında sıva altı montajı yapılmalıdır.
- Çıkış ucu uzunluğu 167 mm'dir.
- Rozet boyutları 345x95 mm'dir.
- Silikon Cache (gizli) perlatör
- Isı ve debi limitörlü özel kartuş
- Sıva altı grubu ürüne dahildir.
- El duşu takımı ürüne dahildir.
- Chroma-tech spiral uzunluğu 1.500 mm'dir.

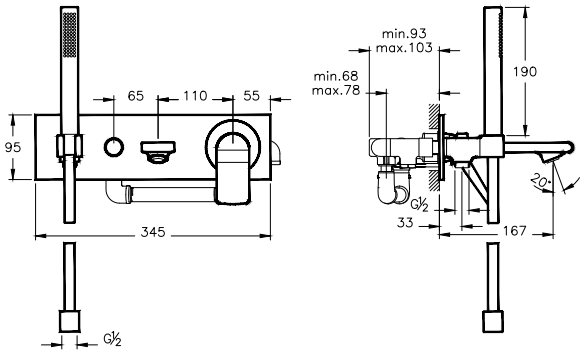

• Bu ürünlerde tesisat ana girişine filtre takılması tavsiye edilir. • Armatür-Lavabo Uyum Tablosu için bkz. sayfa no: 520-539.
• Eczacıbaşı Yapı Gereçleri San. ve Tic. A.Ş.'nin ürünler ve teknik detaylarında değişiklik yapma hakkı saklıdır. • Armatürler için garanti süresi 10 yıldır (Elektronik lavabo bataryaları ve zaman ayarlı-dokunmatik lavabo bataryaları hariç). • Elektronik lavabo bataryaları ve zaman ayarlı-dokunmatik lavabo bataryaları için garanti süresi 2 yıldır.

Memoria

Ürün/Kod	Ürün açıklamaları	Kaplama	Fiyat (TL)*
A42284 ◆ Λ YERLİ ÜRETİM	Ankastre banyo bataryası (sıva üstü grubu)	Krom	1.126



- Kaba inşaat sırasında A41949 kullanılarak sıva altı montajı yapılmalıdır.
- Rozet, kumanda kolu ve yönlendirici ürüne dahildir.
- Sıva altı grubu ürüne dahil değildir.

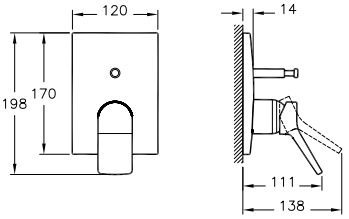

A41949 ◆ Λ YERLİ ÜRETİM	Ankastre banyo bataryası (sıva altı grubu)		414



- Kaba inşaat sırasında sıva altı montajı yapılmalıdır.
- Yönlendirici ile çıkış ucu, duş başlığı, su jetleri veya el duşu (ankastre el duşu çıkışı kullanılarak) seçeneklerinden sadece ikisi kullanılabilir.
- Isı ve debi limitörlü özel kartuş
- Sıva üstü grubu ürüne dahil değildir.

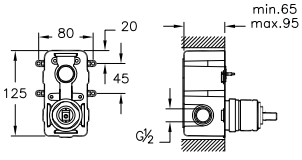

A42283 Λ YERLİ ÜRETİM	Ankastre duş bataryası (sıva üstü grubu)	Krom	1.090



- Kaba inşaat sırasında A42213 kullanılarak sıva altı montajı yapılmalıdır.
- Rozet ve kumanda kolu ürüne dahildir.
- Sıva altı grubu ürüne dahil değildir.

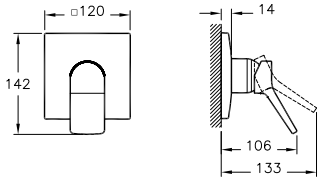

A42213 ◆ Λ YERLİ ÜRETİM	Ankastre duş bataryası (sıva altı grubu)		380



- Kaba inşaat sırasında sıva altı montajı yapılmalıdır.
- Isı ve debi limitörlü özel kartuş
- Çıkış ucu, duş başlığı, su jetleri veya el duşu (ankastre el duşu çıkışı kullanılarak) seçeneklerinden sadece biri kullanılabilir.
- Sıva üstü grubu ürüne dahil değildir.

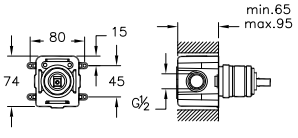

• Bu ürünlerde tesisat ana girişine filtre takılması tavsiye edilir. • Armatür-Lavabo Uyum Tablosu için bkz. sayfa no: 520-539.
• Eczacıbaşı Yapı Gereçleri San. ve Tic. A.Ş.'nin ürünler ve teknik detaylarında değişiklik yapma hakkı saklıdır. • Armatürler için garanti süresi 10 yıldır (Elektronik lavabo bataryaları ve zaman ayarlı-dokunmatik lavabo bataryaları hariç). • Elektronik lavabo bataryaları ve zaman ayarlı-dokunmatik lavabo bataryaları için garanti süresi 2 yıldır.

VitrA

Memoria

Ürün/Kod	Ürün açıklamaları	Kaplama	Fiyat (TL)*
A42515 ◆ Λ YERLİ ÜRETİM	Çıkış ucu (el duşu çıkışlı)	Krom	574
	• Ankastre banyo veya ankastre duş bataryaları ile uyumludur. • El duşu çıkışı G 1/2'tir. • Çıkış ucu uzunluğu 190 mm'dir. • Duş kumandası kilitlemelidir.	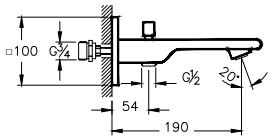	
A42249 ◆ Λ YERLİ ÜRETİM	Ankastre dirsek grubu		90
	• Çıkış ucu bağlantısı için kullanılabilir. • Kaba inşaat sırasında sıva altı montajı yapılmalıdır.	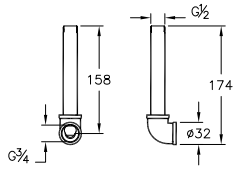	
A41454 ◆ Λ YERLİ ÜRETİM	Ankastre stop valf (sıva üstü grubu)	Krom	231
	• Kaba inşaat sırasında A41441 veya A41442 kullanılarak sıva altı montajı yapılmalıdır. • 80x80 mm rozet ürüne dahildir.	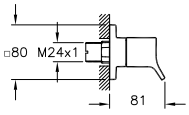	
A41441 ◆ Λ YERLİ ÜRETİM	Ankastre stop valf (sıva altı grubu)		103
	• Kaba inşaat sırasında sıva altı montajı yapılmalıdır. • 180° açma-kapama • Su giriş bağlantısı G 1/2'tir. • 50 mm oynama mesafesi • Sıva üstü grubu ürüne dahil değildir.	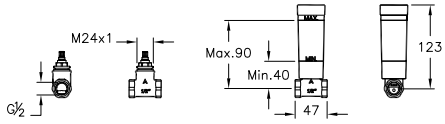	

• Bu ürünlerde tesisat ana girişine filtre takılması tavsiye edilir. • Armatür-Lavabo Uyum Tablosu için bkz. sayfa no: 520-539.
• Eczacıbaşı Yapı Gereçleri San. ve Tic. A.Ş.'nin ürünler ve teknik detaylarında değişiklik yapma hakkı saklıdır. • Armatürler için garanti süresi 10 yıldır (Elektronik lavabo bataryaları ve zaman ayarlı-dokunmatik lavabo bataryaları hariç). • Elektronik lavabo bataryaları ve zaman ayarlı-dokunmatik lavabo bataryaları için garanti süresi 2 yıldır.

Origin

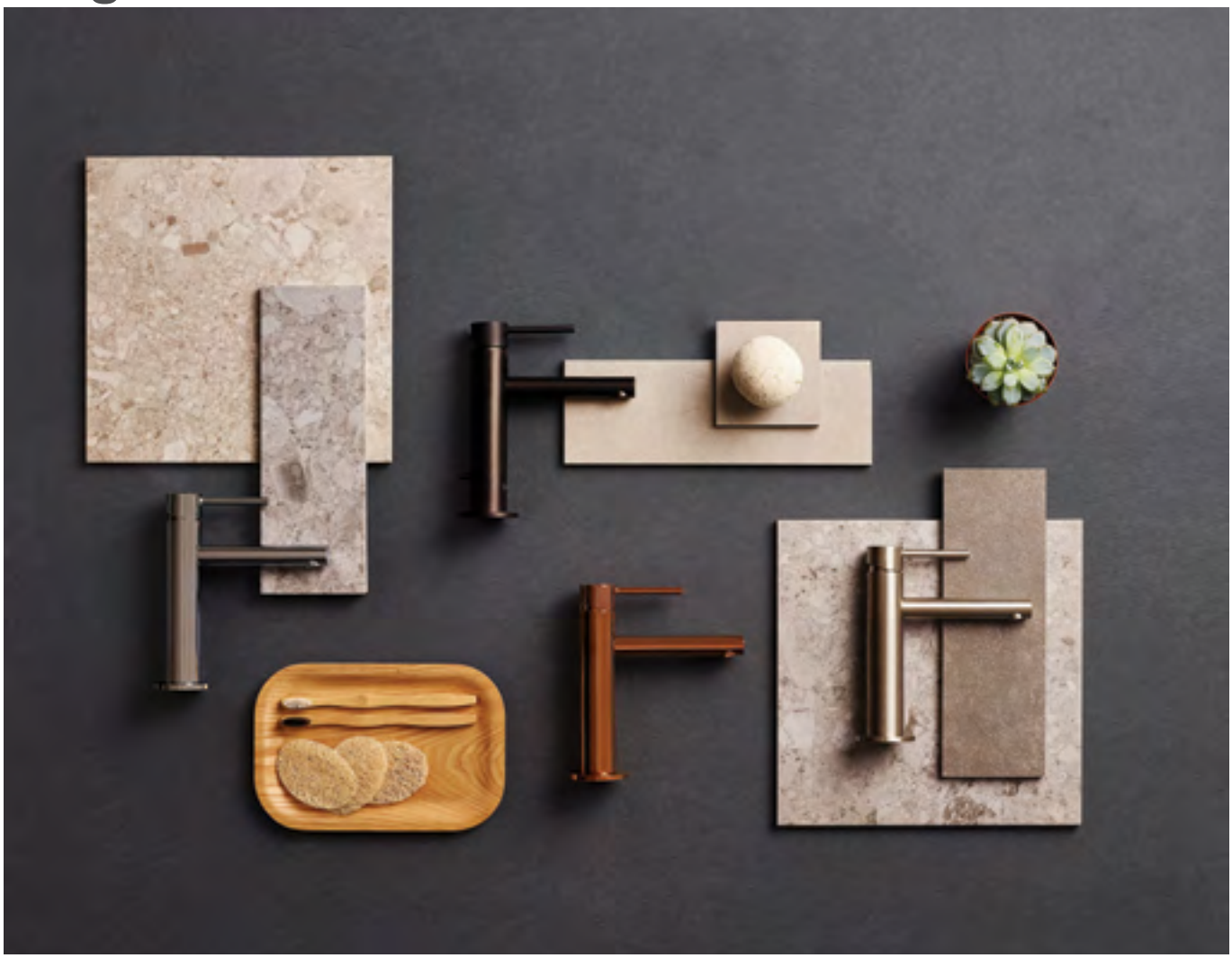





Origin YENİ

Ürün/Kod	Ürün açıklamaları	Kaplama	Fiyat (TL)*
A42581 ◆ Λ	Ankastre lavabo bataryası (sıva üstü grubu-iki rozetli)	Krom	1.222
A4258134 ◆ Λ	Ankastre lavabo bataryası (sıva üstü grubu-iki rozetli)	Fırçalı nikel	1.833
A4258126 ◆ Λ	Ankastre lavabo bataryası (sıva üstü grubu-iki rozetli)	Bakır	1.466
A4258136 ◆ Λ	Ankastre lavabo bataryası (sıva üstü grubu-iki rozetli)	Mat siyah	1.833



- Kaba inşaat sırasında A42230 kullanılarak sıva altı montajı yapılmalıdır.
- Çıkış ucu uzunluğu 148 mm'dir.
- Rozet çapları 80 ve 58 mm'dir.
- Özel debi kısıcılı perlatör sayesinde max. 5 L/dk su akışı sağlanmaktadır.
- Sıva altı grubu ürüne dahil değildir.

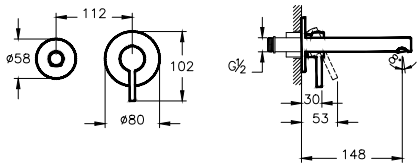

A42230 ◆ Λ	Ankastre lavabo bataryası (sıva altı grubu)		487



- Kaba inşaat sırasında sıva altı montajı yapılmalıdır.
- Sıva üstü grubu ürüne dahil değildir.

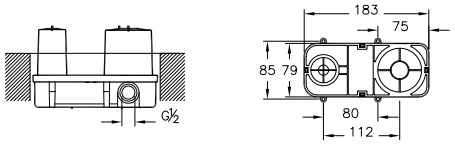

A42582 Λ	Ankastre lavabo bataryası (sıva üstü grubu-3 rozetli)	Krom	1.086
A4258234 ◆ Λ	Ankastre lavabo bataryası (sıva üstü grubu-3 rozetli)	Fırçalı nikel	1.629
A4258226 ◆ Λ	Ankastre lavabo bataryası (sıva üstü grubu-3 rozetli)	Bakır	1.303
A4258236 Λ	Ankastre lavabo bataryası (sıva üstü grubu-3 rozetli)	Mat siyah	1.629



- Kaba inşaat sırasında A40835 kullanılarak sıva altı montajı yapılmalıdır.
- Çıkış ucu uzunluğu min.150 max. 180 mm'dir.
- Rozet çapları 58 mm'dir.
- Özel debi kısıcılı perlatör sayesinde max. 5 L/dk su akışı sağlanmaktadır.
- Sıva altı grubu ürüne dahil değildir.

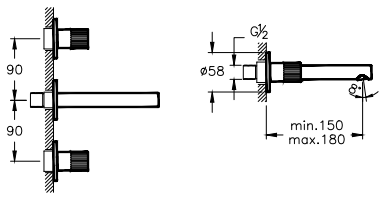

A40835 ◆ Λ	Ankastre lavabo bataryası (sıva altı grubu)		758



- Kaba inşaat sırasında sıva altı montajı yapılmalıdır.
- Sıva üstü grubu ürüne dahil değildir.

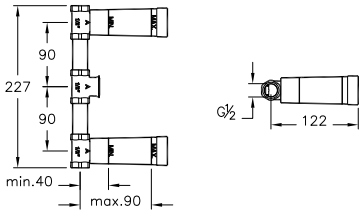

• Bu ürünlerde tesisat ana girişine filtre takılması tavsiye edilir. • Armatür-Lavabo Uyum Tablosu için bkz. sayfa no: 520-539.
• Eczacıbaşı Yapı Gereçleri San. ve Tic. A.Ş.'nin ürünler ve teknik detaylarında değişiklik yapma hakkı saklıdır. • Armatürler için garanti süresi 10 yıldır (Elektronik lavabo bataryaları ve zaman ayarlı-dokunmatik lavabo bataryaları hariç). • Elektronik lavabo bataryaları ve zaman ayarlı-dokunmatik lavabo bataryaları için garanti süresi 2 yıldır.

Origin YENİ

Ürün/Kod	Ürün açıklamaları	Kaplama	Fiyat (TL)*
A42555 Λ	Lavabo bataryası (kısa)	Krom	1.222
A4255534 Λ	Lavabo bataryası (kısa)	Fırçalı nikel	1.833
A4255526 Λ	Lavabo bataryası (kısa)	Bakır	1.466
A4255536 Λ	Lavabo bataryası (kısa)	Mat siyah	1.833



- Çıkış ucu uzunluğu 105 mm'dir.
- Çıkış ucu yüksekliği 81 mm'dir.
- Özel debi kısıcılı perlatör sayesinde max. 5 L/dk su akışı sağlanmaktadır.
- Ek aparat gerektirmeyen pratik montaj

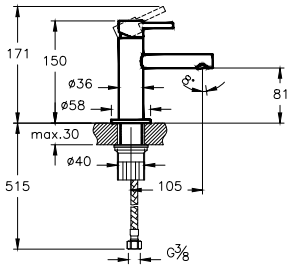

Ürün/Kod	Ürün açıklamaları	Kaplama	Fiyat (TL)*
A42556 ◆ Λ	Lavabo bataryası	Krom	1.358
A4255634 ◆ Λ	Lavabo bataryası	Fırçalı nikel	2.036
A4255626 ◆ Λ	Lavabo bataryası	Bakır	1.629
A4255636 ◆ Λ	Lavabo bataryası	Mat siyah	2.036



- Çıkış ucu uzunluğu 125 mm'dir.
- Çıkış ucu yüksekliği 116 mm'dir.
- Özel debi kısıcılı perlatör sayesinde max. 5 L/dk su akışı sağlanmaktadır.
- Ek aparat gerektirmeyen pratik montaj

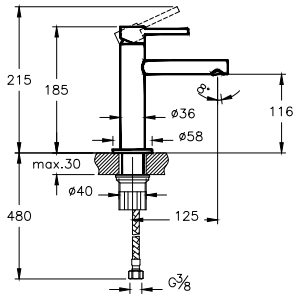

Ürün/Kod	Ürün açıklamaları	Kaplama	Fiyat (TL)*
A42557 ◆ Λ	Lavabo bataryası (çanak)	Krom	1.629
A4255734 ◆ Λ	Lavabo bataryası (çanak)	Fırçalı nikel	2.444
A4255726 ◆ Λ	Lavabo bataryası (çanak)	Bakır	1.955
A4255736 ◆ Λ	Lavabo bataryası (çanak)	Mat siyah	2.444



- Çıkış ucu uzunluğu 145 mm'dir.
- Çıkış ucu yüksekliği 196 mm'dir.
- Özel debi kısıcılı perlatör sayesinde max. 5 L/dk su akışı sağlanmaktadır.
- Ek aparat gerektirmeyen pratik montaj

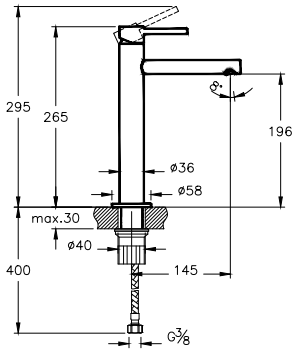

• Bu ürünlerde tesisat ana girişine filtre takılması tavsiye edilir. • Armatür-Lavabo Uyum Tablosu için bkz. sayfa no: 520-539.
• Eczacıbaşı Yapı Gereçleri San. ve Tic. A.Ş.'nin ürünler ve teknik detaylarında değişiklik yapma hakkı saklıdır. • Armatürler için garanti süresi 10 yıldır (Elektronik lavabo bataryaları ve zaman ayarlı-dokunmatik lavabo bataryaları hariç). • Elektronik lavabo bataryaları ve zaman ayarlı-dokunmatik lavabo bataryaları için garanti süresi 2 yıldır.

Origin YENİ

Ürün/Kod	Ürün açıklamaları	Kaplama	Fiyat (TL)*
A42558 Λ	Lavabo bataryası (çanak large)	Krom	1.874
A4255834 Λ	Lavabo bataryası (çanak large)	Fırçalı nikel	2.810
A4255826 Λ	Lavabo bataryası (çanak large)	Bakır	2.248
A4255836 Λ	Lavabo bataryası (çanak large)	Mat siyah	2.810



- Çıkış ucu uzunluğu 160 mm'dir.
- Çıkış ucu yüksekliği 256 mm'dir.
- Özel debi kısıcılı perlatör sayesinde max. 5 L/dk su akışı sağlanmaktadır.
- Ek aparat gerektirmeyen pratik montaj

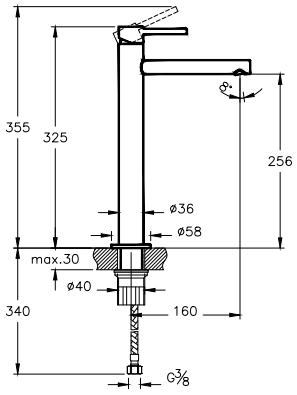

Ürün/Kod	Ürün açıklamaları	Kaplama	Fiyat (TL)*
A42583 Λ	Lavabo bataryası (3 delikli lavabolar için)	Krom	1.901
A4258334 ◆ Λ	Lavabo bataryası (3 delikli lavabolar için)	Fırçalı nikel	2.851
A4258326 ◆ Λ	Lavabo bataryası (3 delikli lavabolar için)	Bakır	2.281
A4258336 Λ	Lavabo bataryası (3 delikli lavabolar için)	Mat siyah	2.851



- Çıkış ucu uzunluğu 127 mm'dir.
- Çıkış ucu yüksekliği 115 mm'dir.
- Özel debi kısıcılı perlatör sayesinde max. 5 L/dk su akışı sağlanmaktadır.

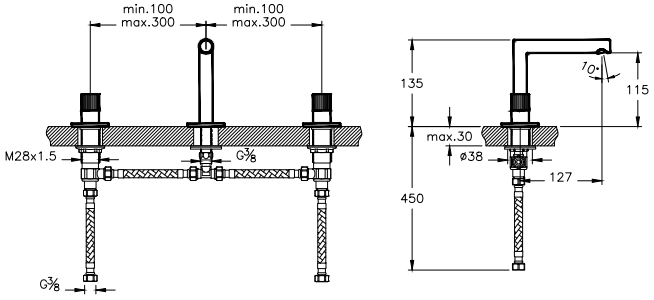

Ürün/Kod	Ürün açıklamaları	Kaplama	Fiyat (TL)*
A42666 Λ	Lavabo bataryası (çocuklar İçin)	Krom-Sarı	1.222
A4266646 Λ	Lavabo bataryası (çocuklar İçin)	Yeşil-sarı	1.833



- Çıkış ucu uzunluğu 105 mm'dir.
- Çıkış ucu yüksekliği 81 mm'dir.
- Özel debi kısıcılı perlatör sayesinde max. 5 L/dk su akışı sağlanmaktadır.
- Ek aparat gerektirmeyen pratik montaj

01 Haziran 2020 tarihi itibariyle satış hattına alınacaktır.

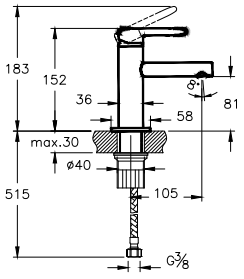

• Bu ürünlerde tesisat ana girişine filtre takılması tavsiye edilir. • Armatür-Lavabo Uyum Tablosu için bkz. sayfa no: 520-539.
• Eczacıbaşı Yapı Gereçleri San. ve Tic. A.Ş.'nin ürünler ve teknik detaylarında değişiklik yapma hakkı saklıdır. • Armatürler için garanti süresi 10 yıldır (Elektronik lavabo bataryaları ve zaman ayarlı-dokunmatik lavabo bataryaları hariç). • Elektronik lavabo bataryaları ve zaman ayarlı-dokunmatik lavabo bataryaları için garanti süresi 2 yıldır.

Origin YENİ

Ürün/Kod	Ürün açıklamaları	Kaplama	Fiyat (TL)*
A42559 Λ	Bide bataryası (sifon kumandalı)	Krom	1.754
A4255934 Λ	Bide bataryası (sifon kumandalı)	Fırçalı nikel	2.630
A4255926 Λ	Bide bataryası (sifon kumandalı)	Bakır	2.104
A4255936 Λ	Bide bataryası (sifon kumandalı)	Mat siyah	2.630



- Çıkış ucunda mafsallı perlatör kullanılmıştır.
- Özel debi kısıcılı perlatör sayesinde max. 5 L/dk su akışı sağlanmaktadır.
- Sifon alt grubu fiyata dahil değildir.
- Sifon kumandalı olduğundan taşma deliği olmayan bideler ile uyumlu değildir.

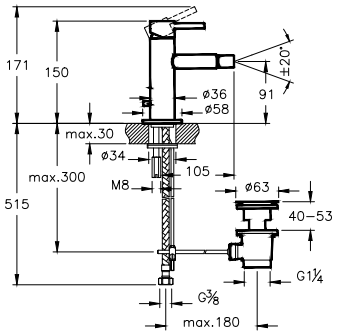

Ürün/Kod	Ürün açıklamaları	Kaplama	Fiyat (TL)*
A42619 ◆ Λ	Banyo bataryası	Krom	2.031
A4261934 ◆ Λ	Banyo bataryası	Fırçalı nikel	3.046
A4261926 ◆ Λ	Banyo bataryası	Parlak bakır	2.437
A4261936 ◆ Λ	Banyo bataryası	Mat siyah	3.046



- El duşu çıkışı G 1/2"tir.
- 45° dönebilen çıkış ucu gövdenin sol tarafına gizlidir.
- Isı ve debi limitörlü özel kartuş.
- Silikon Cache (gizli) perlatör.

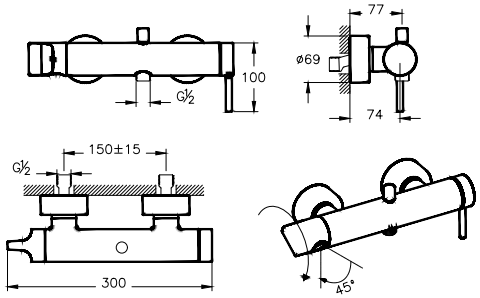

Ürün/Kod	Ürün açıklamaları	Kaplama	Fiyat (TL)*
A42620 Λ	Ankastre banyo bataryası - sıva üstü grubu (minibox)	Krom	654
A4262034 Λ	Ankastre banyo bataryası - sıva üstü grubu (minibox)	Fırçalı nikel	981
A4262026 Λ	Ankastre banyo bataryası - sıva üstü grubu (minibox)	Parlak bakır	785
A4262036 Λ	Ankastre banyo bataryası - sıva üstü grubu (minibox)	Mat siyah	981



- Kaba inşaat sırasında A41949 kullanılarak sıva altı montajı yapılmalıdır.
- Çıkış ucu kullanılacaksa A42622 kodlu çıkış ucu kullanımı tavsiye edilir. Diğer çıkış uçları için bkz. sayfa no: 468-472
- Rozet, kumanda kolu ve yönlendirici ürüne dahildir.
- Sıva altı grubu ürüne dahil değildir.

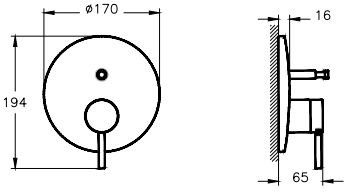

• Bu ürünlerde tesisat ana girişine filtre takılması tavsiye edilir. • Armatür-Lavabo Uyum Tablosu için bkz. sayfa no: 520-539.
• Eczacıbaşı Yapı Gereçleri San. ve Tic. A.Ş.'nin ürünler ve teknik detaylarında değişiklik yapma hakkı saklıdır. • Armatürler için garanti süresi 10 yıldır (Elektronik lavabo bataryaları ve zaman ayarlı-dokunmatik lavabo bataryaları hariç). • Elektronik lavabo bataryaları ve zaman ayarlı-dokunmatik lavabo bataryaları için garanti süresi 2 yıldır.

Origin YENİ

Ürün/Kod	Ürün açıklamaları	Kaplama	Fiyat (TL)*
A41949 ◆ Λ	Ankastre banyo bataryası (sıva altı grubu)		414
	• Kaba inşaat sırasında sıva altı montajı yapılmalıdır. • Yönlendirici ile çıkış ucu, duş başlığı, su jetleri veya el duşu (ankastre el duşu çıkışı kullanılarak) seçeneklerinden sadece ikisi kullanılabilir. • Isı ve debi limitörlü özel kartuş • Sıva üstü grubu ürüne dahil değildir.		
A42621 ◆ Λ	Ankastre duş bataryası (sıva üstü grubu-minibox)	Krom	621
A4262134 ◆ Λ	Ankastre duş bataryası (sıva üstü grubu-minibox)	Fırçalı nikel	932
A4262126 ◆ Λ	Ankastre duş bataryası (sıva üstü grubu-minibox)	Bakır	745
A4262136 ◆ Λ	Ankastre duş bataryası (sıva üstü grubu-minibox)	Mat siyah	932
	• Kaba inşaat sırasında A42213 kullanılarak sıva altı montajı yapılmalıdır. • Rozet ve kumanda kolu ürüne dahildir. • Sıva altı grubu ürüne dahil değildir.		
A42213 ◆ Λ	Ankastre duş bataryası (sıva altı grubu)		380
	• Kaba inşaat sırasında sıva altı montajı yapılmalıdır. • Isı ve debi limitörlü özel kartuş • Çıkış ucu, duş başlığı, su jetleri veya el duşu (ankastre el duşu çıkışı kullanılarak) seçeneklerinden sadece biri kullanılabilir. • Sıva üstü grubu ürüne dahil değildir.		
A42623 Λ	Ankastre 2 yollu yönlendirici	Krom	572
A4262334 Λ	Ankastre 2 yollu yönlendirici	Fırçalı nikel	859
A4262326 Λ	Ankastre 2 yollu yönlendirici	Bakır	687
A4262336 Λ	Ankastre 2 yollu yönlendirici	Mat siyah	859
	• Kaba inşaat sırasında sıva altı montajı yapılmalıdır. • Sıva altı grubu ürüne dahildir. • Origin ankastre duş bataryaları ile kullanılması tavsiye edilir. • Tesisattan gelen suyu; çıkış ucu, duş başlığı, su jetleri ve ankastre el duşu çıkışı kullanılarak el duşu seçeneklerinden sadece ikisine yönlendirir.		

• Bu ürünlerde tesisat ana girişine filtre takılması tavsiye edilir. • Armatür-Lavabo Uyum Tablosu için bkz. sayfa no: 520-539.
• Eczacıbaşı Yapı Gereçleri San. ve Tic. A.Ş.'nin ürünler ve teknik detaylarında değişiklik yapma hakkı saklıdır. • Armatürler için garanti süresi 10 yıldır (Elektronik lavabo bataryaları ve zaman ayarlı-dokunmatik lavabo bataryaları hariç). • Elektronik lavabo bataryaları ve zaman ayarlı-dokunmatik lavabo bataryaları için garanti süresi 2 yıldır.

VitrA

Origin YENİ

Ürün/Kod	Ürün açıklamaları	Kaplama	Fiyat (TL)*
A42624 ◆ Λ	Ankastre 3 yollu yönlendirici	Krom	636
A4262434 ◆ Λ	Ankastre 3 yollu yönlendirici	Fırçalı nikel	954
A4262426 ◆ Λ	Ankastre 3 yollu yönlendirici	Bakır	763
A4262436 ◆ Λ	Ankastre 3 yollu yönlendirici	Mat siyah	954



- Kaba inşaat sırasında sıva altı montajı yapılmalıdır.
- Sıva altı grubu ürüne dahildir.
- Origin ankastre duş bataryaları ile kullanılması tavsiye edilir.
- Tesisattan gelen suyu; çıkış ucu, duş başlığı, su jetleri ve ankastre el duşu çıkışı kullanılarak el duşu seçeneklerinden sadece üçüne yönlendirir.

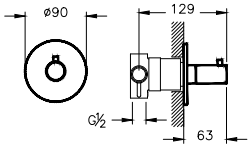

Ürün/Kod	Ürün açıklamaları	Kaplama	Fiyat (TL)*
A42271 Λ	Ankastre termostatik banyo bataryası (sıva üstü grubu - V-Box)	Krom	1.636
A4227134 Λ	Ankastre termostatik banyo bataryası (sıva üstü grubu - V-Box)	Fırçalı nikel	2.454
A4227126 Λ	Ankastre termostatik banyo bataryası (sıva üstü grubu - V-Box)	Bakır	1.963
A4227136 Λ	Ankastre termostatik banyo bataryası (sıva üstü grubu - V-Box)	Mat siyah	2.454



- Kaba inşaat sırasında A42262 kullanılarak sıva altı montajı yapılmalıdır.
- Yönlendirici ile çıkış ucu, duş başlığı, su jetleri veya el duşu (ankastre el duşu çıkışı kullanılarak) seçeneklerinden sadece ikisi kullanılabilir.
- 38°C üzerindeki sıcaklıklara istenmeden çıkılmasını engelleyici emniyet butonu
- Termostatik kartuş
- Yönlendirici üzerinden 90° açma kapama ve yönlendirme
- Çıkış ucu kullanılacaksa A42622 kodlu çıkış ucu ile kullanımı tavsiye edilir. Diğer çıkış uçları için bkz. sayfa no: 468-472
- Kartuş grubu, rozet, kumanda kolu ve yönlendirici ürüne dahildir.
- Sıva altı grubu ürüne dahil değildir.

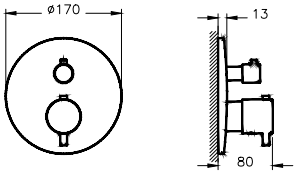

• Bu ürünlerde tesisat ana girişine filtre takılması tavsiye edilir. • Armatür-Lavabo Uyum Tablosu için bkz. sayfa no: 520-539.
• Eczacıbaşı Yapı Gereçleri San. ve Tic. A.Ş.'nin ürünler ve teknik detaylarında değişiklik yapma hakkı saklıdır. • Armatürler için garanti süresi 10 yıldır (Elektronik lavabo bataryaları ve zaman ayarlı-dokunmatik lavabo bataryaları hariç). • Elektronik lavabo bataryaları ve zaman ayarlı-dokunmatik lavabo bataryaları için garanti süresi 2 yıldır.

Origin YENİ

Ürün/Kod	Ürün açıklamaları	Kaplama	Fiyat (TL)*
A42274 Λ	Ankastre termostatik duş bataryası (sıva üstü grubu - V-Box)	Krom	1.439
A4227434 Λ	Ankastre termostatik duş bataryası (sıva üstü grubu - V-Box)	Fırçalı nikel	2.159
A4227426 Λ	Ankastre termostatik duş bataryası (sıva üstü grubu - V-Box)	Bakır	1.727
A4227436 Λ	Ankastre termostatik duş bataryası (sıva üstü grubu - V-Box)	Mat siyah	2.159



- Kaba inşaat sırasında A42262 kullanılarak sıva altı montajı yapılmalıdır.
- Yönlendirici ile çıkış ucu, duş başlığı, su jetleri veya el duşu (ankastre el duşu çıkışı kullanılarak) seçeneklerinden sadece birisi kullanılabilir.
- 38°C üzerindeki sıcaklıklara istenmeden çıkılmasını engelleyici emniyet butonu
- Termostatik kartuş
- Yönlendirici üzerinden 90° açma kapama
- Çıkış ucu kullanılacaksa A42622 kodlu çıkış ucu ile kullanımı tavsiye edilir. Diğer çıkış uçları için bkz. sayfa no: 468-472
- Kartuş grubu, rozet, kumanda kolu ve yönlendirici ürüne dahildir.
- Sıva altı grubu ürüne dahil değildir.

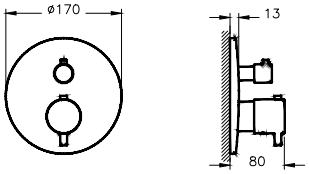

Ürün/Kod	Ürün açıklamaları	Kaplama	Fiyat (TL)*
A42277 Λ	Ankastre termostatik 3 yollu yönlendirici (sıva üstü grubu - V-Box)	Krom	1.376
A4227734 Λ	Ankastre termostatik 3 yollu yönlendirici (sıva üstü grubu - V-Box)	Fırçalı nikel	2.064
A4227726 Λ	Ankastre termostatik 3 yollu yönlendirici (sıva üstü grubu - V-Box)	Bakır	1.651
A4227736 Λ	Ankastre termostatik 3 yollu yönlendirici (sıva üstü grubu - V-Box)	Mat siyah	2.064



- Kaba inşaat sırasında A42262 kullanılarak sıva altı montajı yapılmalıdır.
- Tesisattan gelen suyu çıkış ucu, duş başlığı, su jetleri veya el duşu (ankastre el duşu çıkışı kullanılarak) seçeneklerinden sadece üçüne yönlendirmek için kullanılabilir
- Yönlendirici grubu, rozet, kumanda kolu ürüne dahildir.
- Sıva altı grubu ürüne dahil değildir.

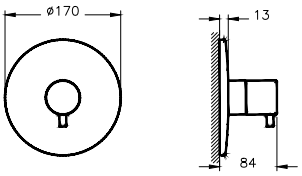

• Bu ürünlerde tesisat ana girişine filtre takılması tavsiye edilir. • Armatür-Lavabo Uyum Tablosu için bkz. sayfa no: 520-539.
• Eczacıbaşı Yapı Gereçleri San. ve Tic. A.Ş.'nin ürünler ve teknik detaylarında değişiklik yapma hakkı saklıdır. • Armatürler için garanti süresi 10 yıldır (Elektronik lavabo bataryaları ve zaman ayarlı-dokunmatik lavabo bataryaları hariç). • Elektronik lavabo bataryaları ve zaman ayarlı-dokunmatik lavabo bataryaları için garanti süresi 2 yıldır.

VitrA

Origin YENİ

Ürün/Kod	Ürün açıklamaları	Kaplama	Fiyat (TL)*
A42262 ◆ Λ YERLİ ÜRETİM	V-Box (sıva altı grubu)		457
	• Kaba inşaat sırasında sıva altı montajı yapılmalıdır. • Sıva üstü grubu ürüne dahil değildir.	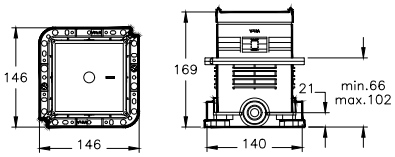	
A42622 ◆ Λ YERLİ ÜRETİM	Çıkış ucu	Krom	544
A4262234 ◆ Λ YERLİ ÜRETİM	Çıkış ucu	Fırçalı nikel	816
A4262226 ◆ Λ YERLİ ÜRETİM	Çıkış ucu	Bakır	653
A4262236 ◆ Λ YERLİ ÜRETİM	Çıkış ucu	Mat siyah	816
	• Ankastre banyo veya ankastre duş bataryaları ile uyumludur. • Çıkış ucu uzunluğu 115 mm'dir. • Origin serisi ile kullanımı tavsiye edilir.	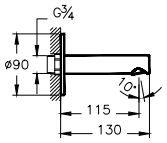	
A42249 ◆ Λ YERLİ ÜRETİM	Ankastre dirsek grubu		90
	• Çıkış ucu bağlantısı için kullanılabilir. • Kaba inşaat sırasında sıva altı montajı yapılmalıdır.	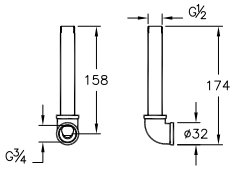	
A41458 ◆ Λ YERLİ ÜRETİM	Ankastre stop valf (sıva üstü grubu)	Krom	90
A4145834 ◆ Λ YERLİ ÜRETİM	Ankastre stop valf (sıva üstü grubu)	Fırçalı nikel	135
A4145826 ◆ Λ YERLİ ÜRETİM	Ankastre stop valf (sıva üstü grubu)	Bakır	108
A4145836 ◆ Λ YERLİ ÜRETİM	Ankastre stop valf (sıva üstü grubu)	Mat siyah	135
	• Kaba inşaat sırasında A41441 veya A41442 kullanılarak sıva altı montajı yapılmalıdır. • Ø 80 mm rozet ürüne dahildir. • Sıva altı grubu ürüne dahil değildir.	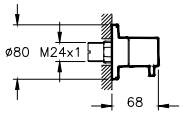	

• Bu ürünlerde tesisat ana girişine filtre takılması tavsiye edilir. • Armatür-Lavabo Uyum Tablosu için bkz. sayfa no: 520-539.
• Eczacıbaşı Yapı Gereçleri San. ve Tic. A.Ş.'nin ürünler ve teknik detaylarında değişiklik yapma hakkı saklıdır. • Armatürler için garanti süresi 10 yıldır (Elektronik lavabo bataryaları ve zaman ayarlı-dokunmatik lavabo bataryaları hariç). • Elektronik lavabo bataryaları ve zaman ayarlı-dokunmatik lavabo bataryaları için garanti süresi 2 yıldır.

Origin YENİ

Ürün/Kod	Ürün açıklamaları	Kaplama	Fiyat (TL)*
A41442 ◆ Λ YERLİ ÜRETİM	Ankastre stop valf (sıva altı grubu)		177



- Kaba inşaat sırasında sıva altı montajı yapılmalıdır.
- 90° açma-kapama
- Su giriş bağlantısı G 3/4'tir.
- 50 mm oynama mesafesi
- Sıva üstü grubu ürüne dahil değildir.

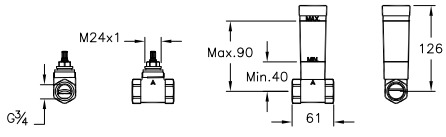

A41441 ◆ Λ YERLİ ÜRETİM	Ankastre stop valf (sıva altı grubu)		103



- Kaba inşaat sırasında sıva altı montajı yapılmalıdır.
- 180° açma-kapama
- Su giriş bağlantısı G 1/2'tir.
- 50 mm oynama mesafesi
- Sıva üstü grubu ürüne dahil değildir.

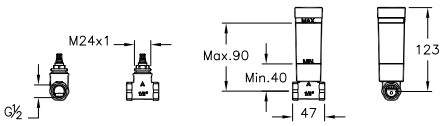

A45638 ◆ Λ YERLİ ÜRETİM	Origin duş başlığı	Krom	1.250
A4563834 ◆ Λ YERLİ ÜRETİM	Origin duş başlığı	Fırçalı nikel	1.875
A4563826 ◆ Λ YERLİ ÜRETİM	Origin duş başlığı	Bakır	1.500
A4563836 ◆ Λ YERLİ ÜRETİM	Origin duş başlığı	Mat siyah	1.875

KİREÇ YOK



- Tek fonksiyonlu: Aquarain
- Üründeki özel debi regülatörü sayesinde max. 18 L/dk su akışı sağlanmaktadır.
- Çap 250 mm'dir.
- Duş başlığındaki silikon noozle biriken kirecin ufak bir el hareketiyle kolayca temizlenmesine ve ürünün uzun ömürlü olmasına olanak veriyor.
- Mafsallıdır.
- Uyumlu dirsek 503. sayfadaki tablodan seçilmelidir.

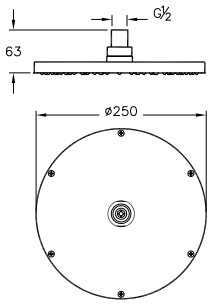

• Bu ürünlerde tesisat ana girişine filtre takılması tavsiye edilir. • Armatür-Lavabo Uyum Tablosu için bkz. sayfa no: 520-539.
• Eczacıbaşı Yapı Gereçleri San. ve Tic. A.Ş.'nin ürünler ve teknik detaylarında değişiklik yapma hakkı saklıdır. • Armatürler için garanti süresi 10 yıldır (Elektronik lavabo bataryaları ve zaman ayarlı-dokunmatik lavabo bataryaları hariç). • Elektronik lavabo bataryaları ve zaman ayarlı-dokunmatik lavabo bataryaları için garanti süresi 2 yıldır.

Origin YENİ

Ürün/Kod	Ürün açıklamaları	Kaplama	Fiyat (TL)*
A45543 ◆ Λ REV	Origin 1F el duşu takımı	Krom	688
A4554334 ◆ Λ	Origin 1F el duşu takımı	Fırçalı nikel	1.032
A4554326 ◆ Λ	Origin 1F el duşu takımı	Bakır	826
A4554336 ◆ Λ	Origin 1F el duşu takımı	Mat siyah	1.032

KİREÇ YOK



- Akış fonksiyonu:Aquaspray
- El duşunda yer alan özel debi regülatörü sayesinde max. 12L/dk su akışı sağlanmaktadır.
- El duşundaki silikon noozle biriken kirecin ufak bir el hareketiyle kolayca temizlenmesine ve ürünün uzun ömürlü olmasına olanak veriyor.
- Chroma-tech spiral tek parça pürüzsüz yüzeyi sayesinde rahatlıkla temizlenebiliyor ve kullanırken dolanmıyor.
- Çap 25 mm'dir.
- Spiral uzunluğu 1.500 mm'dir.
- G 1/2"

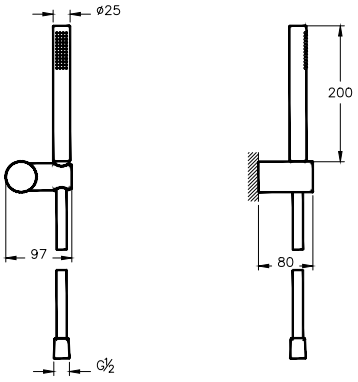

Ürün/Kod	Ürün açıklamaları	Kaplama	Fiyat (TL)*
A42625 ◆ Λ	Ankastre el duşu çıkışı	Krom	369
A4262534 ◆ Λ	Ankastre el duşu çıkışı	Fırçalı nikel	554
A4262526 ◆ Λ	Ankastre el duşu çıkışı	Bakır	443
A4262536 ◆ Λ	Ankastre el duşu çıkışı	Mat siyah	554



- G 3/4" giriş; G1/2" çıkışlıdır.
- Tüm el duşu takımları ile kullanılabilir (A48015 ve A48013 hariç).
- Duvardan gelen suyu el duşuna yönlendirmek içindir.
- El duşu sabit askısı fonksiyonu görür.

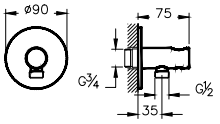

Ürün/Kod	Ürün açıklamaları	Kaplama	Fiyat (TL)*
A42631 Λ	Duş dirseği (90 derece - duvardan)	Krom	531
A4263134 ◆ Λ	Duş dirseği (90 derece - duvardan)	Fırçalı nikel	797
A4263126 ◆ Λ	Duş dirseği (90 derece - duvardan)	Bakır	637
A4263136 ◆ Λ	Duş dirseği (90 derece - duvardan)	Mat siyah	797



- Duvardan dirsek
- 335 mm

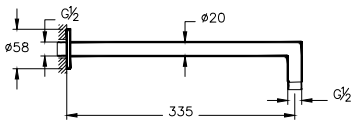

• Bu ürünlerde tesisat ana girişine filtre takılması tavsiye edilir. • Armatür-Lavabo Uyum Tablosu için bkz. sayfa no: 520-539.
• Eczacıbaşı Yapı Gereçleri San. ve Tic. A.Ş.'nin ürünler ve teknik detaylarında değişiklik yapma hakkı saklıdır. • Armatürler için garanti süresi 10 yıldır (Elektronik lavabo bataryaları ve zaman ayarlı-dokunmatik lavabo bataryaları hariç). • Elektronik lavabo bataryaları ve zaman ayarlı-dokunmatik lavabo bataryaları için garanti süresi 2 yıldır.

Origin YENİ

Ürün/Kod	Ürün açıklamaları	Kaplama	Fiyat (TL)*
A45649 ◆ Λ	Duş dirseği (tavandan - kısa)	Krom	229
A4564934 ◆ Λ	Duş dirseği (tavandan - kısa)	Fırçalı nikel	344
A4564926 ◆ Λ	Duş dirseği (tavandan - kısa)	Bakır	275
A4564936 ◆ Λ	Duş dirseği (tavandan - kısa)	Mat siyah	344
	• Tavandan dirsek • 100 mm	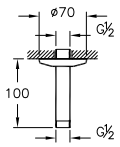	
A45650 ◆ Λ	Duş dirseği (tavandan - uzun)	Krom	304
A4565034 ◆ Λ	Duş dirseği (tavandan - uzun)	Fırçalı nikel	456
A4565026 ◆ Λ	Duş dirseği (tavandan - uzun)	Bakır	365
A4565036 ◆ Λ	Duş dirseği (tavandan - uzun)	Mat siyah	456
	• Tavandan dirsek • 300 mm	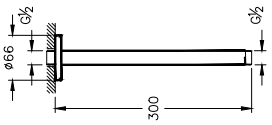	
A45652 ◆ Λ	Duş dirseği (duvardan - uzun)	Krom	304
A4565234 Λ	Duş dirseği (duvardan - uzun)	Fırçalı nikel	456
A4565226 Λ	Duş dirseği (duvardan - uzun)	Bakır	365
A4565236 Λ	Duş dirseği (duvardan - uzun)	Mat siyah	456
	• Duvardan dirsek • 346 mm	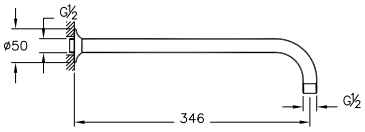	
A45653 Λ	Duş dirseği (duvardan - kısa)	Krom	119
A4565334 Λ	Duş dirseği (duvardan - kısa)	Fırçalı nikel	179
A4565326 Λ	Duş dirseği (duvardan - kısa)	Bakır	143
A4565336 Λ	Duş dirseği (duvardan - kısa)	Mat siyah	179
	• Duvardan dirsek • 104 mm	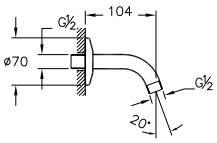	

• Bu ürünlerde tesisat ana girişine filtre takılması tavsiye edilir. • Armatür-Lavabo Uyum Tablosu için bkz. sayfa no: 520-539.
• Eczacıbaşı Yapı Gereçleri San. ve Tic. A.Ş.'nin ürünler ve teknik detaylarında değişiklik yapma hakkı saklıdır. • Armatürler için garanti süresi 10 yıldır (Elektronik lavabo bataryaları ve zaman ayarlı-dokunmatik lavabo bataryaları hariç). • Elektronik lavabo bataryaları ve zaman ayarlı-dokunmatik lavabo bataryaları için garanti süresi 2 yıldır.

Origin YENİ

Ürün/Kod	Ürün açıklamaları	Kaplama	Fiyat (TL)*
A45214 ◆ Λ YERLİ ÜRETİM	Ara musluk	Krom	186
A4521434 ◆ Λ	Ara musluk	Fırçalı nikel	308
A4521426 ◆ Λ	Ara musluk	Bakır	246
A4521436 ◆ Λ	Ara musluk	Mat siyah	308



- G 3/8" rakor bağlantılarına uygundur.
- 180° açma-kapama
- Ø 65 mm rozet ürüne dahildir.

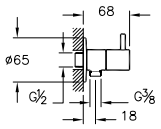

Ürün/Kod	Ürün açıklamaları	Kaplama	Fiyat (TL)*
A45156 ◆ Λ YERLİ ÜRETİM	Lavabo sifon seti (asimetrik - rozetli)	Krom	590
A4515634 Λ YERLİ ÜRETİM	Lavabo sifon seti (asimetrik - rozetli)	Fırçalı nikel	885
A4515626 Λ YERLİ ÜRETİM	Lavabo sifon seti (asimetrik - rozetli)	Bakır	708
A4515636 Λ YERLİ ÜRETİM	Lavabo sifon seti (asimetrik - rozetli)	Mat siyah	885



- Sifon G 1 1/4" girişlidir.
- Lavabo sifon merkezi ile duvar arası min. 76 max. 430 mm'dir. Ölçülerin lavaboya uygunluğu kontrol edilmelidir.
- Metal taslıdır.
- Sifon kumandalı lavabo bataryalarıyla verilen süzgeçle veya sayfa 487'den seçilecek süzgeç ile kullanılmalıdır.
- Ara musluklar G 3/8" rakor bağlantılarına uygundur.
- Ara musluklarda 180° açma-kapama.
- 1 adet sifon alt grubu, 1 adet rozet ve 2 adet ara musluk ürüne dahildir.
- 7810B4XX-0016, 7811B4XX-0016, 7812B4XX-0016 veya 7813B4XX-0041 ürünlerle kullanılması tavsiye edilir.

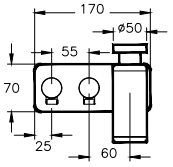

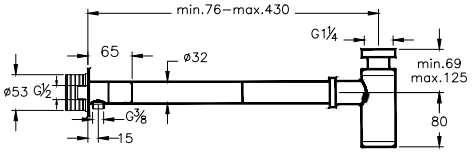

• Bu ürünlerde tesisat ana girişine filtre takılması tavsiye edilir. • Armatür-Lavabo Uyum Tablosu için bkz. sayfa no: 520-539.
• Eczacıbaşı Yapı Gereçleri San. ve Tic. A.Ş.'nin ürünler ve teknik detaylarında değişiklik yapma hakkı saklıdır. • Armatürler için garanti süresi 10 yıldır (Elektronik lavabo bataryaları ve zaman ayarlı-dokunmatik lavabo bataryaları hariç). • Elektronik lavabo bataryaları ve zaman ayarlı-dokunmatik lavabo bataryaları için garanti süresi 2 yıldır.

VitrA

Origin YENİ

Ürün/Kod	Ürün açıklamaları	Kaplama	Fiyat (TL)*
A45159 ◆ Λ	Lavabo sifon seti (simetrik - rozetli)	Krom	590
A4515934 Λ	Lavabo sifon seti (simetrik - rozetli)	Fırçalı nikel	885
A4515926 Λ	Lavabo sifon seti (simetrik - rozetli)	Bakır	708
A4515936 Λ	Lavabo sifon seti (simetrik - rozetli)	Mat siyah	885



- Sifon G 1 1/4" girişlidir.
- Lavabo sifon merkezi ile duvar arası min. 76 max. 430 mm'dir. Ölçülerin lavaboya uygunluğu kontrol edilmelidir.
- Metal taslıdır.
- Sifon kumandalı lavabo bataryalarıyla verilen süzgeçle veya sayfa 487'den seçilecek süzgeç ile kullanılmalıdır.
- Ara musluklar G 3/8" rakor bağlantılarına uygundur.
- Ara musluklarda 180° açma-kapama.
- 1 adet sifon alt grubu, 1 adet rozet ve 2 adet ara musluk ürüne dahildir.
- 7810B4XX-0016, 7811B4XX-0016, 7812B4XX-0016 veya 7813B4XX-0041 ürünlerle kullanılması tavsiye edilir.

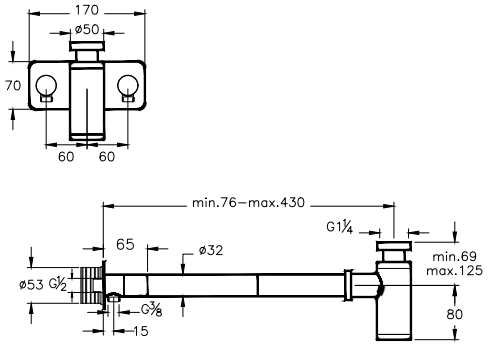

Ürün/Kod	Ürün açıklamaları	Kaplama	Fiyat (TL)*
A45123 ◆ Λ	Lavabo yuvarlak süzgeci universal (T tipi)	Krom	366
A4512334 ◆ Λ	Lavabo yuvarlak süzgeci universal (T tipi)	Fırçalı nikel	549
A4512326 ◆ Λ	Lavabo yuvarlak süzgeci universal (T tipi)	Bakır	437
A4512336 ◆ Λ	Lavabo yuvarlak süzgeci universal (T tipi)	Mat siyah	549



- G 1 1/4" girişlidir.
- Lavabo sifon merkezi ile duvar arası min. 76 max. 290 mm'dir. Ölçülerin lavaboya uygunluğu kontrol edilmelidir.
- Metal taşlıdır.
- Sifon kumandalı lavabo bataryalarıyla verilen süzgeçle veya sayfa 487'den seçilecek süzgeç ile kullanılmalıdır.

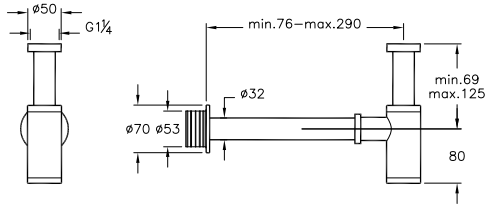

Ürün/Kod	Ürün açıklamaları	Kaplama	Fiyat (TL)*
A45149 ◆ Λ	Lavabo yuvarlak süzgeci universal (basmalı)	Krom	217
A4514934 ◆ Λ	Lavabo yuvarlak süzgeci universal (basmalı)	Fırçalı nikel	326
A4514926 ◆ Λ	Lavabo yuvarlak süzgeci universal (basmalı)	Bakır	260
A4514936 ◆ Λ	Lavabo yuvarlak süzgeci universal (basmalı)	Mat siyah	326



- Taşma deliği olan lavabolar ile kullanılmalıdır.
- Basmalı aç-kapa süzgeçlidir.
- Süzgeç kısmı yuvarlaktır.
- G1 1/4" erkek bağlantılıdır.
- Sayfa 485-486'daki sifon alt gruplarından bir tanesi ile kullanılmalıdır.

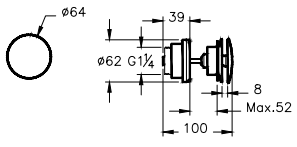

• Bu ürünlerde tesisat ana girişine filtre takılması tavsiye edilir. • Armatür-Lavabo Uyum Tablosu için bkz. sayfa no: 520-539.
• Eczacıbaşı Yapı Gereçleri San. ve Tic. A.Ş.'nin ürünler ve teknik detaylarında değişiklik yapma hakkı saklıdır. • Armatürler için garanti süresi 10 yıldır (Elektronik lavabo bataryaları ve zaman ayarlı-dokunmatik lavabo bataryaları hariç). • Elektronik lavabo bataryaları ve zaman ayarlı-dokunmatik lavabo bataryaları için garanti süresi 2 yıldır.

Origin YENİ

Ürün/Kod	Ürün açıklamaları	Kaplama	Fiyat (TL)*
A45148 ◆ Λ YERLİ ÜRETİM	Lavabo yuvarlak süzgeci universal (sabit)	Krom	205
A4514834 ◆ Λ YERLİ ÜRETİM	Lavabo yuvarlak süzgeci universal (sabit)	Fırçalı nikel	308
A4514826 ◆ Λ YERLİ ÜRETİM	Lavabo yuvarlak süzgeci universal (sabit)	Bakır	246
A4514836 ◆ Λ YERLİ ÜRETİM	Lavabo yuvarlak süzgeci universal (sabit)	Mat siyah	308



- Sabit süzgeçlidir.
- Süzgeç kısmı yuvarlaktır.
- G1 1/4" erkek bağlantılıdır.
- Sayfa 485-486'daki sifon alt gruplarından bir tanesi ile kullanılmalıdır.

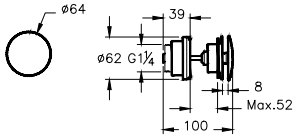

• Bu ürünlerde tesisat ana girişine filtre takılması tavsiye edilir. • Armatür-Lavabo Uyum Tablosu için bkz. sayfa no: 520-539.
• Eczacıbaşı Yapı Gereçleri San. ve Tic. A.Ş.'nin ürünler ve teknik detaylarında değişiklik yapma hakkı saklıdır. • Armatürler için garanti süresi 10 yıldır (Elektronik lavabo bataryaları ve zaman ayarlı-dokunmatik lavabo bataryaları hariç). • Elektronik lavabo bataryaları ve zaman ayarlı-dokunmatik lavabo bataryaları için garanti süresi 2 yıldır.

VitrA Duş Sistemleri

Duş Başlıkları	326-329
Duş Dirsekleri	330-331
El Duşu Takımları	332-333
Sürgülü El Duşu Takımları	334-335
El Duşu Takımları	336-338
Masajlı Duş Sistemleri	339-341

Duş Başlıkları

Ürün/Kod	Ürün açıklamaları	Kaplama	Fiyat (TL)*
A45734 Λ YENİ YERLİ ÜRETİM	Lite LS 5F Ankastre Duş Başlığı	Krom	10.000



- 4 fonksiyonlu: Aquarain, Waterfall, Aquastream, Aquamist
- Ölçü 500*500 mm'dir.
- 304 paslanmaz çelik malzeme
- Duş başlığındaki silikon noozle biriken kirecin ufak bir el hareketiyle kolayca temizlenmesine ve ürünün uzun ömürlü olmasına olanak veriyor.
- Bağlantı elemanları ürüne dahildir.
- Uzaktan kumandalı chromatherapy Kırmızı, Yeşil ve Mavi Led
- A47189 batarya ile kullanılması tavsiye edilir.
- Kırmızı ışık 620, yeşil ışık 520, mavi ışık ise 460 Kelvin'dir.
- Tavan bağlantı mesafesi 71 mm'dir. (Tavan içerisinde kalan ölçü)
- Ürün 12V DC akım ile çalışmaktadır. (Montaj öncesinde elektrik bağlantısı çekilmelidir.)
- Tavan konstrüksüyonu ürünün statik şartlarına uygun olmalıdır. (Ürün ağırlığı 14.1 kg'dır. İçine su dolduğu da düşünülerek bu ağırlığın 2 katını taşıyacak şekilde karkas sisteme uygulanması tavsiye edilir.)
- Akışlar tek olarak açıldığında, Aquarain 17 L/dk, Waterfall 19 L/dk, Aquastream 15 L/dk, Aquamist 4 L/dk debiye sahiptir. (3 bar basınçta)
- Perakende satışlarda montaj dahildir.
- IP67 derecesine sahiptir.

01 Mayıs 2020 tarihi itibariyle satış hattına alınacaktır.

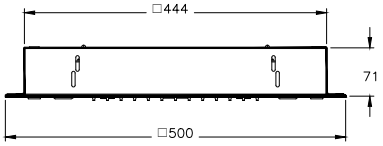

Ürün/Kod	Ürün açıklamaları	Kaplama	Fiyat (TL)*
A45735 Λ YENİ YERLİ ÜRETİM	Lite LS 4F Ankastre Duş Başlığı	Krom	15.000



- 5 fonksiyonlu: Aquarain, Aquarain XL, Waterfall, Aquastream, Aquamist
- Ölçü 800*600 mm'dir.
- 304 paslanmaz çelik malzeme
- Duş başlığındaki silikon noozle biriken kirecin ufak bir el hareketiyle kolayca temizlenmesine ve ürünün uzun ömürlü olmasına olanak veriyor.
- Bağlantı elemanları ürüne dahildir.
- Uzaktan kumandalı chromatherapy Kırmızı, Yeşil ve Mavi Led
- A47189 batarya ile kullanılması tavsiye edilir.
- Kırmızı ışık 620, yeşil ışık 520, mavi ışık ise 460 Kelvin'dir.
- Tavan bağlantı mesafesi 72 mm'dir. (Tavan içerisinde kalan ölçü)
- Ürün 12V DC akım ile çalışmaktadır. (Montaj öncesinde elektrik bağlantısı çekilmelidir.)
- Tavan konstrüksüyonu ürünün statik şartlarına uygun olmalıdır. (Ürün ağırlığı 27.1 kg'dır. İçine su dolduğu da düşünülerek bu ağırlığın 2 katını taşıyacak şekilde karkas sisteme uygulanması tavsiye edilir.)
- Perakende satışlarda montaj dahildir.
- IP67 derecesine sahiptir.

01 Mayıs 2020 tarihi itibariyle satış hattına alınacaktır.

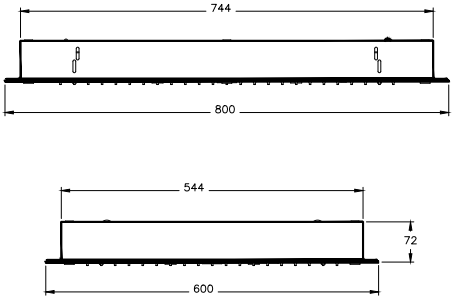

• Eczacıbaşı Yapı Gereçleri San. ve Tic. A.Ş.'nin ürünler ve teknik detaylarında değişiklik yapma hakkı saklıdır. • Duş sistemleri için garanti süresi 5 yıldır.

Duş Başlıkları

Ürün/Kod	Ürün açıklamaları	Kaplama	Fiyat (TL)*
A45712 ◆ Λ YERLİ ÜRETİM	Strato 2F duş başlığı	Krom	2.877



- Çift fonksiyonlu: Aquarain, Waterfall
- Tepe duşu ölçüleri 582x220 mm'dir.
- Kaba inşaat sırasında sıva altı montajı yapılmalıdır.
- Akışlar arası geçiş için yönlendirici kullanılmalıdır.
- Sıva altı grubu ürüne dahildir.
- Duvara montaj

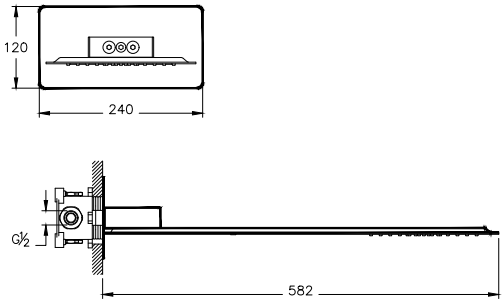

A45715 Λ YERLİ ÜRETİM	Cascata duş başlığı	Krom	854



- Tek fonksiyonlu: Waterfall
- 128x200 mm'dir.
- Duvara montaj

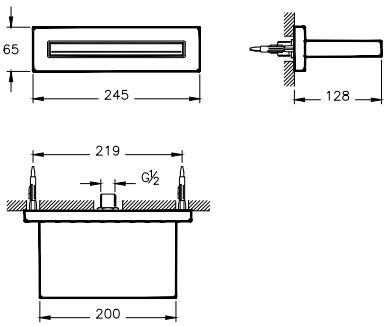

A48023 ◆ Λ YERLİ ÜRETİM	İstanbul duş başlığı (tavandan)	Krom	9.160

KİREÇ YOK



- Tek fonksiyonlu: Aquarain
- Üründeki özel debi regülatörü sayesinde max. 18 L/dk su akışı sağlanmaktadır.
- 6 adet duş başlığından oluşur.
- Boru çapları 28 mm'dir.
- Tavandan duş başlığına kadar uzunluklar; 139 mm, 183 mm, 229 mm'dir.
- Duş başlığındaki silikon noozle biriken kirecin ufak bir el hareketiyle kolayca temizlenmesine ve ürünün uzun ömürlü olmasına olanak veriyor.
- Kaba inşaat sırasında sıva altı montajı yapılmalıdır.
- Sadece asma tavan uygulamalarında kullanılabilir.
- Dirsekler ürüne dahildir.

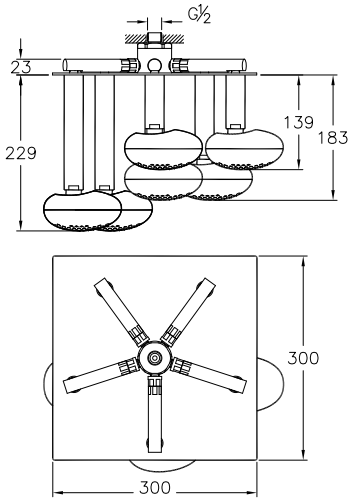

• Eczacıbaşı Yapı Gereçleri San. ve Tic. A.Ş.'nin ürünler ve teknik detaylarında değişiklik yapma hakkı saklıdır. • Duş sistemleri için garanti süresi 5 yıldır.

Duş Başlıkları

Ürün/Kod	Ürün açıklamaları	Kaplama	Fiyat (TL)*
A48006 Λ	İstanbul duş başlığı (duvardan)	Krom	2.101



- Tek fonksiyonlu: Aquaspray
- Üründeki özel debi regülatörü sayesinde max. 12 L/dk su akışı sağlanmaktadır.
- Duş başlığındaki silikon noozle biriken kirecin ufak bir el hareketiyle kolayca temizlenmesine ve ürünün uzun ömürlü olmasına olanak veriyor.
- Dirsek ürüne dahildir.
- Dirsek uzunluğu 180 mm'dir.

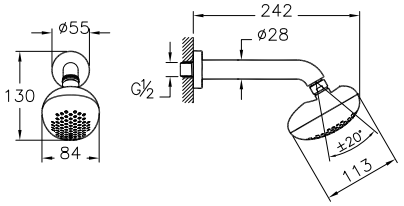

A45687 Λ	Lite LS ankastre duş başlığı (kare)	Krom	3.108



- Tek fonksiyonlu: Aquarain
- Üründeki özel debi regülatörü sayesinde max. 18 L/dk. su akışı sağlanmaktadır.
- 332 x 332 mm'dir.
- Duş başlığındaki silikon noozle biriken kirecin ufak bir el hareketiyle kolayca temizlenmesine ve ürünün uzun ömürlü olmasına olanak verir.
- Bağlantı elemanları ürüne dahildir.

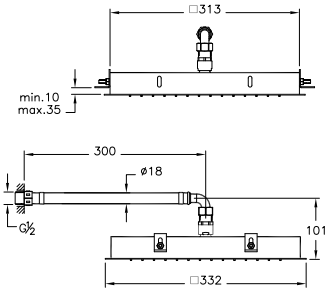

A45688 Λ	Lite LC ankastre duş başlığı (yuvarlak)	Krom	2.779



- Tek fonksiyonlu: Aquarain
- Üründeki özel debi regülatörü sayesinde max. 18 L/dk. su akışı sağlanmaktadır.
- Çap 332 mm'dir.
- Duş başlığındaki silikon noozle biriken kirecin ufak bir el hareketiyle kolayca temizlenmesine ve ürünün uzun ömürlü olmasına olanak verir.
- Bağlantı elemanları ürüne dahildir.

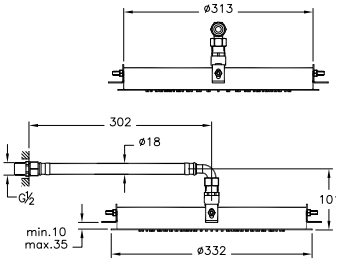

• Eczacıbaşı Yapı Gereçleri San. ve Tic. A.Ş.'nin ürünler ve teknik detaylarında değişiklik yapma hakkı saklıdır. • Duş sistemleri için garanti süresi 5 yıldır.

Duş Başlıkları

Ürün/Kod	Ürün açıklamaları	Kaplama	Fiyat (TL)*
A45621 ◆ Λ YERLİ ÜRETİM	Lite LS duş başlığı (tavandan)-500 mm	Krom	2.826

KİREÇ YOK



- Tek fonksiyonlu: Aquarain
- Üründeki özel debi regülatörü sayesinde max. 18 L/dk su akışı sağlanmaktadır.
- 500x500 mm'dir.
- Tavandan duş başlığına kadar uzunluğu 149 mm'dir.
- Duş başlığındaki silikon noozle biriken kirecin ufak bir el hareketiyle kolayca temizlenmesine ve ürünün uzun ömürlü olmasına olanak veriyor.
- Dirsek ürüne dahildir.

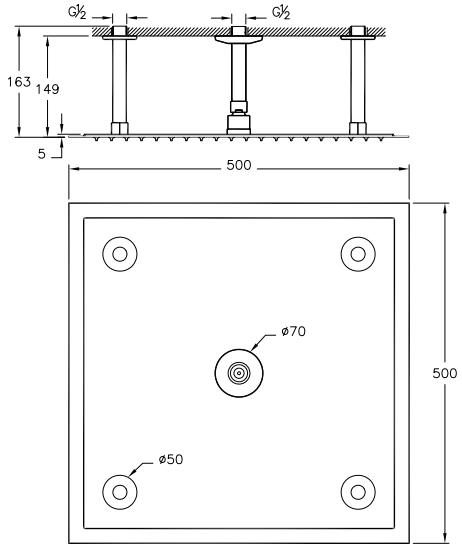

A45638 ◆ Λ YENİ YERLİ ÜRETİM	Origin duş başlığı	Krom	1.250
A4563834 ◆ Λ YENİ YERLİ ÜRETİM	Origin duş başlığı	Fırçalı nikel	1.875
A4563826 ◆ Λ YENİ YERLİ ÜRETİM	Origin duş başlığı	Bakır	1.500
A4563836 ◆ Λ YENİ YERLİ ÜRETİM	Origin duş başlığı	Mat siyah	1.875

KİREÇ YOK



- Tek fonksiyonlu: Aquarain
- Üründeki özel debi regülatörü sayesinde max. 18 L/dk su akışı sağlanmaktadır.
- Çap 250 mm'dir.
- Duş başlığındaki silikon noozle biriken kirecin ufak bir el hareketiyle kolayca temizlenmesine ve ürünün uzun ömürlü olmasına olanak veriyor.
- Mafsallıdır.
- Uyumlu dirsek 503. sayfadaki tablodan seçilmelidir.

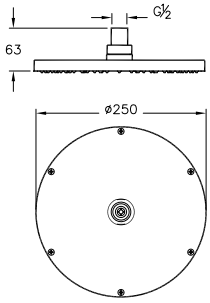

A45709 Λ YERLİ ÜRETİM	Ankastre su jeti	Krom	551



- Akış fonksiyonu: Aquaspray
- Jet çapı 80 mm dir.
- Rozet 135 x 135 mm'dir.
- +/- 10° mafsallı jet başlığı
- Jet üzerindeki noozle biriken kirecin ufak bir el hareketiyle kolayca temizlenmesine ve ürünün uzun ömürlü olmasına olanak veriyor.
- Maksimum 4 su jetinin kullanımı önerilmektedir.

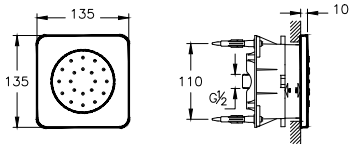

• Eczacıbaşı Yapı Gereçleri San. ve Tic. A.Ş.'nin ürünler ve teknik detaylarında değişiklik yapma hakkı saklıdır. • Duş sistemleri için garanti süresi 5 yıldır.

Duş Dirsekleri

Ürün/Kod	Ürün açıklamaları	Kaplama	Fiyat (TL)*
A42631 Λ YENİ YERLİ ÜRETİM	Duş dirseği (90 derece - duvardan)	Krom	531
A4263134 ◆ Λ YENİ YERLİ ÜRETİM	Duş dirseği (90 derece - duvardan)	Fırçalı nikel	797
A4263126 ◆ Λ YENİ YERLİ ÜRETİM	Duş dirseği (90 derece - duvardan)	Bakır	637
A4263136 ◆ Λ YENİ YERLİ ÜRETİM	Duş dirseği (90 derece - duvardan)	Mat siyah	797
A4263123 Λ YENİ YERLİ ÜRETİM	Duş dirseği (90 derece - duvardan)	Altın	637



- Duvardan dirsek
- 335 mm

A4263123 01 Nisan 2020 tarihi itibariyle satış hattına alınacaktır.

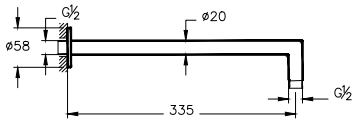

A45649 ◆ Λ YERLİ ÜRETİM	Tavandan dirsek (kısa)	Krom	229
A4564923 Λ YERLİ ÜRETİM	Tavandan dirsek (kısa)	Altın	272
A4564934 ◆ Λ YENİ YERLİ ÜRETİM	Tavandan dirsek (kısa)	Fırçalı nikel	344
A4564926 ◆ Λ YENİ YERLİ ÜRETİM	Tavandan dirsek (kısa)	Bakır	275
A4564936 ◆ Λ YENİ YERLİ ÜRETİM	Tavandan dirsek (kısa)	Mat siyah	344



- Tavandan dirsek
- 100 mm

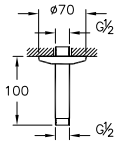

A45650 ◆ Λ YERLİ ÜRETİM	Tavandan dirsek (uzun)	Krom	304
A4565023 ◆ Λ YERLİ ÜRETİM	Tavandan dirsek (uzun)	Altın	362
A4565034 ◆ Λ YENİ YERLİ ÜRETİM	Tavandan dirsek (uzun)	Fırçalı nikel	456
A4565026 ◆ Λ YENİ YERLİ ÜRETİM	Tavandan dirsek (uzun)	Bakır	365
A4565036 ◆ Λ YENİ YERLİ ÜRETİM	Tavandan dirsek (kısa)	Mat siyah	456



- Tavandan dirsek
- 300 mm

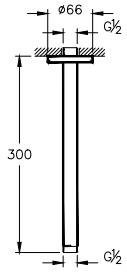

• Eczacıbaşı Yapı Gereçleri San. ve Tic. A.Ş.'nin ürünler ve teknik detaylarında değişiklik yapma hakkı saklıdır. • Duş sistemleri için garanti süresi 5 yıldır.

Duş Dirsekleri

Ürün/Kod	Ürün açıklamaları	Kaplama	Fiyat (TL)*
A45652 ◆ Λ	Duvardan dirsek (uzun)	Krom	304
A4565234 Λ YENİ	Duvardan dirsek (uzun)	Fırçalı nikel	456
A4565226 Λ YENİ	Duvardan dirsek (uzun)	Bakır	365
A4565236 Λ YENİ	Duvardan dirsek (uzun)	Mat siyah	456
	• Duvardan dirsek • 346 mm	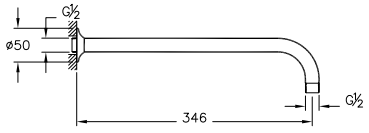	
A45653 Λ	Duvardan dirsek (kısa)	Krom	119
A4565334 Λ YENİ	Duvardan dirsek (kısa)	Fırçalı nikel	179
A4565326 Λ YENİ	Duvardan dirsek (kısa)	Bakır	143
A4565336 Λ YENİ	Duvardan dirsek (kısa)	Mat siyah	179
	• Duvardan dirsek • 104 mm	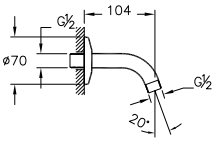	

• Eczacıbaşı Yapı Gereçleri San. ve Tic. A.Ş.'nin ürünler ve teknik detaylarında değişiklik yapma hakkı saklıdır. • Duş sistemleri için garanti süresi 5 yıldır.

El Duşu Takımları

Ürün/Kod	Ürün açıklamaları	Kaplama	Fiyat (TL)*
A48015 ◆ Λ YERLİ ÜRETİM	Istanbul el duşu takımı	Krom	1.136

KİREÇ YOK



- Akış fonksiyonu: Aquaspray
- El duşunda yer alan özel debi regülatörü sayesinde max. 8 L/dk su akışı sağlanmaktadır.
- El duşundaki silikon noozle biriken kirecin ufak bir el hareketiyle kolayca temizlenmesine ve ürünün uzun ömürlü olmasına olanak veriyor.
- Chroma-tech spiral tek parça pürüzsüz yüzeyi sayesinde rahatlıkla temizlenebiliyor ve kullanırken dolanmıyor.
- El duşunun tamamı parlak krom ile kaplıdır.
- Spiral uzunluğu 1.500 mm'dir.
- G 1/2"
- Sadece İstanbul ürünleri ile uyumludur.

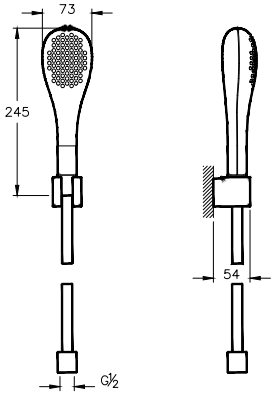

A45723 ◆ Λ YENİ YERLİ ÜRETİM	Lite 3F el duşu takımı	Krom	765



- Akış fonksiyonları: Aquamassage, Aquaspray, Aquamassage + Aquaspray
- G1/2"- G1/2"
- Çap 105 mm'dir.
- El duşundaki silikon noozle biriken kirecin ufak bir el hareketiyle kolayca temizlenmesine ve ürünün uzun ömürlü olmasına olanak veriyor.
- Chroma-tech spiral tek parça pürüzsüz yüzeyi sayesinde rahatlıkla temizlenebiliyor ve kullanırken dolanmıyor.
- Spiral uzunluğu 1.500 mm'dir.
- El duşunda yer alan özel debi regülatörü sayesinde max. 12 L/dk su akışı sağlanmaktadır.

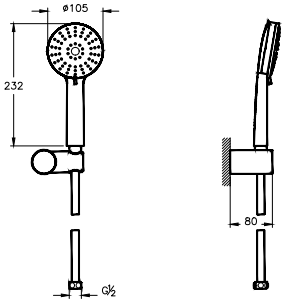

A45539 ◆ Λ REV YERLİ ÜRETİM	Lite 1F el duşu takımı	Krom	692

KİREÇ YOK



- Akış fonksiyonu: Aquaairdrop
- El duşunda yer alan özel debi regülatörü sayesinde max. 12L/dk su akışı sağlanmaktadır.
- El duşundaki silikon noozle biriken kirecin ufak bir el hareketiyle kolayca temizlenmesine ve ürünün uzun ömürlü olmasına olanak veriyor.
- Chroma-tech spiral tek parça pürüzsüz yüzeyi sayesinde rahatlıkla temizlenebiliyor ve kullanırken dolanmıyor.
- El duşunun tamamı parlak krom ile kaplıdır.
- Çap 100 mm'dir.
- Spiral uzunluğu 1.500 mm'dir.
- G 1/2"

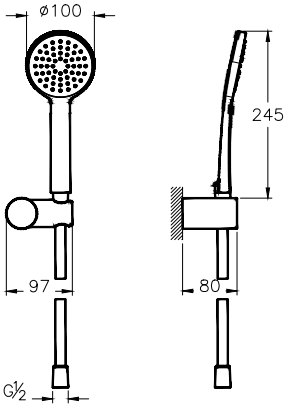

• Eczacıbaşı Yapı Gereçleri San. ve Tic. A.Ş.'nin ürünler ve teknik detaylarında değişiklik yapma hakkı saklıdır. • Duş sistemleri için garanti süresi 5 yıldır.

El Duşu Takımları

Ürün/Kod	Ürün açıklamaları	Kaplama	Fiyat (TL)*
A45543 ◆ Λ REV	Origin 1F el duşu takımı	Krom	688
A4554334 ◆ Λ YENİ	Origin 1F el duşu takımı	Fırçalı nikel	1.032
A4554326 ◆ Λ YENİ	Origin 1F el duşu takımı	Mat siyah	826
A4554336 ◆ Λ YENİ	Origin 1F el duşu takımı	Bakır	1.032

KİREÇ YOK



- Akış fonksiyonu:Aquaspray
- El duşunda yer alan özel debi regülatörü sayesinde max. 12L/dk su akışı sağlanmaktadır.
- El duşundaki silikon noozle biriken kirecin ufak bir el hareketiyle kolayca temizlenmesine ve ürünün uzun ömürlü olmasına olanak veriyor.
- Chroma-tech spiral tek parça pürüzsüz yüzeyi sayesinde rahatlıkla temizlenebiliyor ve kullanırken dolanmıyor.
- Çap 25 mm'dir.
- Spiral uzunluğu 1.500 mm'dir.
- G 1/2"

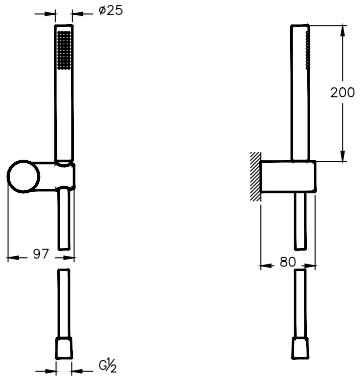

A45719 ◆ Λ	Sabit askı	Krom	78
A4571923 Λ	Sabit askı	Altın	94



- Tüm serilerle kullanılabilir.

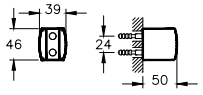

A42625 ◆ Λ YENİ	Ankastre el duşu çıkışı	Krom	369
A4262534 ◆ Λ YENİ	Ankastre el duşu çıkışı	Fırçalı nikel	554
A4262526 ◆ Λ YENİ	Ankastre el duşu çıkışı	Bakır	443
A4262536 ◆ Λ YENİ	Ankastre el duşu çıkışı	Mat siyah	554



- G 3/4" giriş; G1/2" çıkışlıdır.
- Tüm el duşu takımları ile kullanılabilir (A48015 ve A48013 hariç).
- Duvardan gelen suyu el duşuna yönlendirmek içindir.
- El duşu sabit askısı fonksiyonu görür.

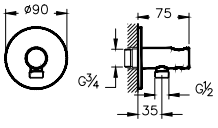

• Eczacıbaşı Yapı Gereçleri San. ve Tic. A.Ş.'nin ürünler ve teknik detaylarında değişiklik yapma hakkı saklıdır. • Duş sistemleri için garanti süresi 5 yıldır.

Sürgülü El Duşu Takımları

Ürün/Kod	Ürün açıklamaları	Kaplama	Fiyat (TL)*
A48013 Λ YERLİ ÜRETİM	İstanbul sürgülü el duşu takımı	Krom	1.718

KİREÇ YOK



- Akış fonksiyonu: Aquaspray
- El duşunda yer alan özel debi regülatörü sayesinde max. 8 L/dk su akışı sağlanmaktadır.
- El duşundaki silikon noozle biriken kirecin ufak bir el hareketiyle kolayca temizlenmesine ve ürünün uzun ömürlü olmasına olanak veriyor.
- Chroma-tech spiral tek parça pürüzsüz yüzeyi sayesinde rahatlıkla temizlenebiliyor ve kullanırken dolanmıyor.
- El duşunun tamamı parlak krom ile kaplıdır.
- Spiral uzunluğu 1.500 mm'dir.
- Sürgü uzunluğu 650 mm'dir.
- Eksen mesafesi 600 mm'dir.
- G 1/2"
- İstanbul sürgü ile verilmektedir.

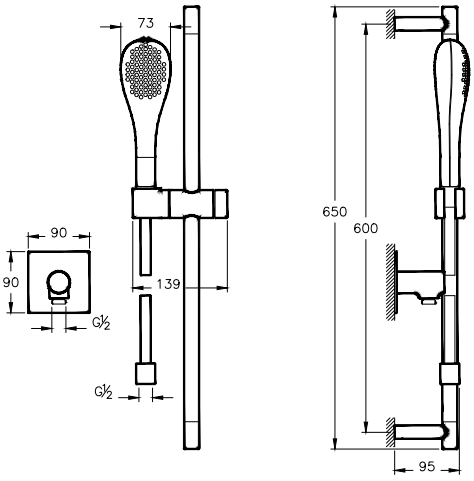

A45722 Λ YENİ YERLİ ÜRETİM	Lite 3F sürgülü el duşu takımı	Krom	990



- Akış fonksiyonları: Aquamassage, Aquaspray, Aquamassage + Aquaspray
- G1/2"-G1/2"
- Eksen mesafesi min. 400, max. 670 mm'dir.
- Sürgü uzunluğu 806 mm'dir.
- Çap 105 mm'dir.
- El duşundaki silikon noozle biriken kirecin ufak bir el hareketiyle kolayca temizlenmesine ve ürünün uzun ömürlü olmasına olanak veriyor.
- Pure sürgü ile verilmektedir.
- Chroma-tech spiral tek parça pürüzsüz yüzeyi sayesinde rahatlıkla temizlenebiliyor ve kullanırken dolanmıyor.
- Spiral uzunluğu 1.500 mm'dir.
- Sabunluk ürüne dahildir.
- El duşunda yer alan özel debi regülatörü sayesinde max. 12 L/dk su akışı sağlanmaktadır.

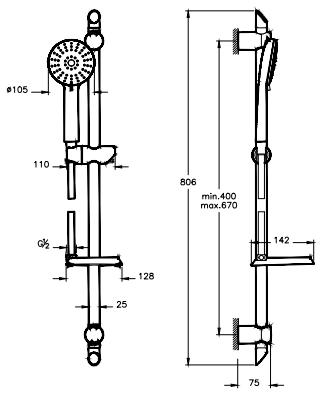

• Eczacıbaşı Yapı Gereçleri San. ve Tic. A.Ş.'nin ürünler ve teknik detaylarında değişiklik yapma hakkı saklıdır. • Duş sistemleri için garanti süresi 5 yıldır.

Sürgülü El Duşu Takımları

Ürün/Kod	Ürün açıklamaları	Kaplama	Fiyat (TL)*
A45544 Λ REV YENİ ÜRETİM	Origin 1F sürgülü el duşu takımı	Krom	942

KİREÇ YOK



- Akış fonksiyonu: Aquaspray
- El duşunda yer alan özel debi regülatörü sayesinde max. 12 L/dk su akışı sağlanmaktadır.
- El duşundaki silikon noozle biriken kirecin ufak bir el hareketiyle kolayca temizlenmesine ve ürünün uzun ömürlü olmasına olanak veriyor.
- Chroma-tech spiral tek parça pürüzsüz yüzeyi sayesinde rahatlıkla temizlenebiliyor ve kullanırken dolanmıyor.
- El duşunun tamamı parlak krom ile kaplıdır.
- Spiral uzunluğu 1.500 mm'dir.
- Sürgü uzunluğu 806 mm'dir.
- Eksen mesafesi min. 400, max. 670 mm'dir.
- G 1/2"
- Pure sürgü ile verilmektedir.
- Sabunluk ürüne dahildir.
- Hareketli bağlantı parçası sayesinde farklı delik noktalarına rahatlıkla monte edilebiliyor.

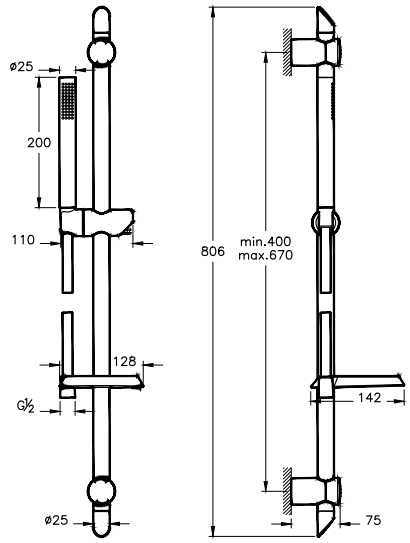

A45538 Λ YENİ ÜRETİM	Lite 1F sürgülü el duşu takımı	Krom	919

KİREÇ YOK



- Akış fonksiyonu: Aquaairdrop
- El duşunda yer alan özel debi regülatörü sayesinde max. 12 L/dk su akışı sağlanmaktadır.
- El duşundaki silikon noozle biriken kirecin ufak bir el hareketiyle kolayca temizlenmesine ve ürünün uzun ömürlü olmasına olanak veriyor.
- Chroma-tech spiral tek parça pürüzsüz yüzeyi sayesinde rahatlıkla temizlenebiliyor ve kullanırken dolanmıyor.
- El duşunun tamamı parlak krom ile kaplıdır.
- Çap 100 mm'dir.
- Spiral uzunluğu 1.500 mm'dir.
- Sürgü uzunluğu 806 mm'dir.
- Eksen mesafesi min. 400, max. 670 mm'dir.
- G 1/2"
- Pure sürgü ile verilmektedir.
- Sabunluk ürüne dahildir.
- Hareketli bağlantı parçası sayesinde farklı delik noktalarına rahatlıkla monte edilebiliyor.

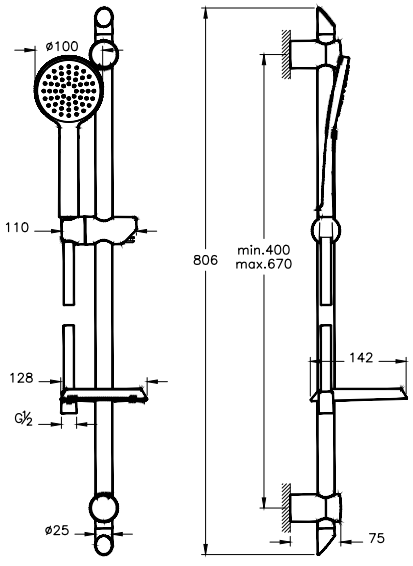

• Eczacıbaşı Yapı Gereçleri San. ve Tic. A.Ş.'nin ürünler ve teknik detaylarında değişiklik yapma hakkı saklıdır. • Duş sistemleri için garanti süresi 5 yıldır.

El Duşu Takımları

Ürün/Kod	Ürün açıklamaları	Kaplama	Fiyat (TL)*
A40649 Λ	Ankastre el duşu çıkışı	Krom	369



- G 1/2" giriş ve çıkış
- Tüm el duşu takımları ile kullanılabilir.
- Duvardan gelen suyu el duşuna yönlendirmek içindir.

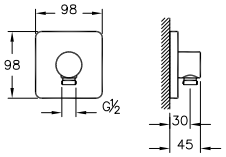

A45233 ◆ Λ	Ankastre el duşu çıkışı	Krom	338



- G 1/2" giriş ve çıkış
- Tüm el duşu takımları ile kullanılabilir (A48015 ve A48013 hariç).
- Duvardan gelen suyu el duşuna yönlendirmek içindir.
- El duşu sabit askısı fonksiyonu görür.

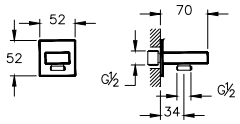

A45223 ◆ Λ	Ankastre el duşu çıkışı	Krom	190



- G 1/2" giriş ve çıkış
- Tüm el duşu takımları ile kullanılabilir.
- Duvardan gelen suyu el duşuna yönlendirmek içindir.

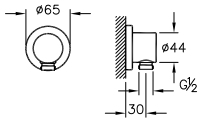

A41840 Λ	Ankastre 3 yollu yönlendirici	Krom	3.197



- Tüm ankastre duş bataryaları ile uygulanabilir.
- Tesisattan gelen suyu çıkış ucu, duş başlığı, su jetleri ve ankastre el duşu çıkışı kullanılarak el duşuna yönlendirir.

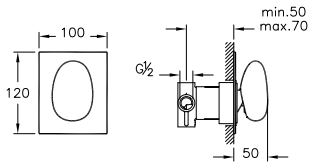

A40696 Λ	Ankastre 3 yollu yönlendirici (sıva üstü grubu)	Krom	636



- Kaba inşaat sırasında A40695 kullanılarak sıva altı montaj yapılmalıdır.
- T4 ankastre duş bataryası ile uygulanabilir.
- Rozet boyutları 98x98 mm'dir.
- Yönlendirici ile çıkış ucu, duş başlığı, su jetleri veya A40649 el duşu çıkışı seçeneklerinden sadece 3 tanesi kullanılabilir.
- Sıva altı grubu ürüne dahil değildir.

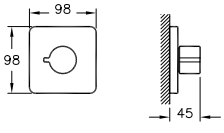

• Eczacıbaşı Yapı Gereçleri San. ve Tic. A.Ş.'nin ürünler ve teknik detaylarında değişiklik yapma hakkı saklıdır. • Duş sistemleri için garanti süresi 5 yıldır.

El Duşu Takımları

Ürün/Kod	Ürün açıklamaları	Kaplama	Fiyat (TL)*
A40695 Λ	Ankastre 3 yollu yönlendirici (sıva altı grubu)	Krom	472
	• Kaba inşaat sırasında sıva altı montajı yapılmalıdır. • Sıva üstü grubu ürüne dahil değildir.	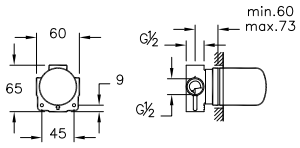	
A41657 ◆ Λ	Ankastre 3 yollu yönlendirici	Krom	424
	• Sıva altı montaja uygundur. • Tüm ankastre duş bataryaları ile uygulanabilir. • Tesisattan gelen suyu; çıkış ucu, duş başlığı, su jetleri ve ankastre el duşu çıkışı kullanılarak el duşu seçeneklerinden sadece üçüne yönlendirir.	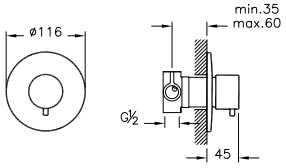	
A41656 Λ	Ankastre 2 yollu yönlendirici	Krom	395
	• Sıva altı montaja uygundur. • Tüm ankastre duş bataryaları ile uygulanabilir. • Tesisattan gelen suyu; çıkış ucu, duş başlığı, su jetleri ve ankastre el duşu çıkışı kullanılarak el duşu seçeneklerinden sadece ikisine yönlendirir.	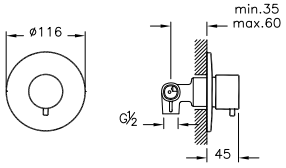	
A42623 Λ YENİ YERLİ ÜRETİM	Ankastre 2 yollu yönlendirici	Krom	572
A4262334 Λ YENİ YERLİ ÜRETİM	Ankastre 2 yollu yönlendirici	Fırçalı nikel	859
A4262326 Λ YENİ YERLİ ÜRETİM	Ankastre 2 yollu yönlendirici	Bakır	687
A4262336 Λ YENİ YERLİ ÜRETİM	Ankastre 2 yollu yönlendirici	Mat siyah	859
	• Kaba inşaat sırasında sıva altı montajı yapılmalıdır. • Sıva altı grubu ürüne dahildir. • Origin ankastre duş bataryaları ile kullanılması tavsiye edilir. • Tesisattan gelen suyu; çıkış ucu, duş başlığı, su jetleri ve ankastre el duşu çıkışı kullanılarak el duşu seçeneklerinden sadece ikisine yönlendirir.	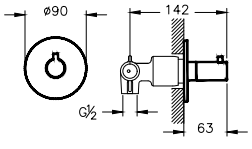	

• Eczacıbaşı Yapı Gereçleri San. ve Tic. A.Ş.'nin ürünler ve teknik detaylarında değişiklik yapma hakkı saklıdır. • Duş sistemleri için garanti süresi 5 yıldır.

El Duşu Takımları

Ürün/Kod	Ürün açıklamaları	Kaplama	Fiyat (TL)*
A42624 ◆ Λ YENİ YERLİ ÜRETİM	Ankastre 3 yollu yönlendirici	Krom	636
A4262434 ◆ Λ YENİ YERLİ ÜRETİM	Ankastre 3 yollu yönlendirici	Fırçalı nikel	954
A4262426 Λ YENİ YERLİ ÜRETİM	Ankastre 3 yollu yönlendirici	Bakır	763
A4262436 ◆ Λ YENİ YERLİ ÜRETİM	Ankastre 3 yollu yönlendirici	Mat siyah	954



- Kaba inşaat sırasında sıva altı montajı yapılmalıdır.
- Sıva altı grubu ürüne dahildir.
- Origin ankastre duş bataryaları ile kullanılması tavsiye edilir.
- Tesisattan gelen suyu; çıkış ucu, duş başlığı, su jetleri ve ankastre el duşu çıkışı kullanılarak el duşu seçeneklerinden sadece üçüne yönlendirir.

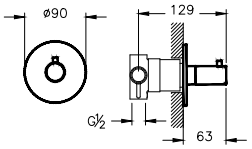

• Eczacıbaşı Yapı Gereçleri San. ve Tic. A.Ş.'nin ürünler ve teknik detaylarında değişiklik yapma hakkı saklıdır. • Duş sistemleri için garanti süresi 5 yıldır.

Masajlı Duş Sistemleri

Ürün/Kod	Ürün açıklamaları	Kaplama	Fiyat (TL)*
A45800 Λ	Memoria duş sistemi 5-6 mm	Krom	6.921
A45801 Λ	Memoria duş sistemi 7-8 mm	Krom	6.921
A45802 Λ	Memoria duş sistemi 9-10 mm	Krom	6.921
A45803 Λ	Memoria duş sistemi 11-12 mm	Krom	6.921



- Alüminyum eloksal gövde
- Şelale akışlı tepe duşu
- Gizli el duşu
- Beyaz led ışık
- Kireç kırıcılı el duşu

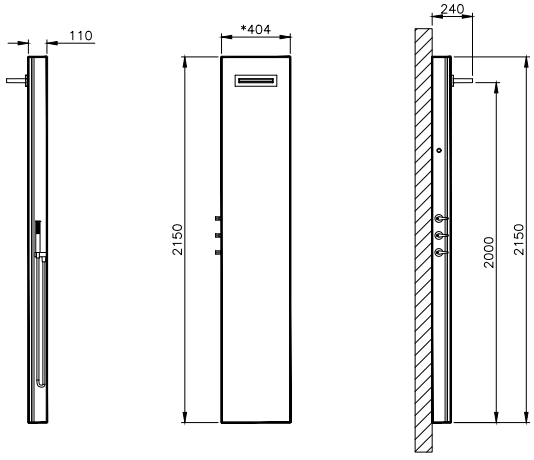

Ürün/Kod	Ürün açıklamaları	Kaplama	Fiyat (TL)*
A45804 ◆ Λ	Origin masajlı duş sistemi-Beyaz cam	Krom	3.524
A45805 ◆ Λ	Origin masajlı duş sistemi-Siyah cam	Bakır	4.229
A45806 ◆ Λ	Origin masajlı duş sistemi-Bej cam	Siyah	4.229



- Cam raflı gövde
- Yönü ayarlanabilir 2 fonksiyonlu su/masaj jetleri
- Kireç kırıcılı el duşu
- Kireç kırıcılı ve yağmur akışlı tepe duşu
- Sadece Beyaz-Krom versiyonu 4 jetlidir. Diğer versiyonlar jete sahip değildir.

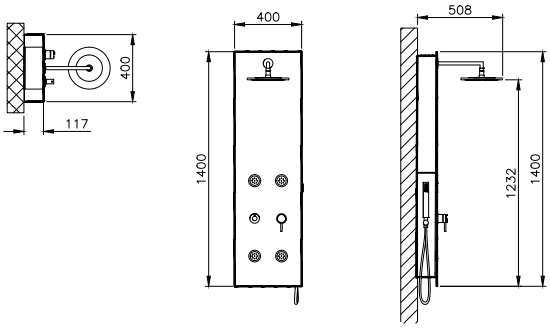

• Eczacıbaşı Yapı Gereçleri San. ve Tic. A.Ş.'nin ürünler ve teknik detaylarında değişiklik yapma hakkı saklıdır. • Duş sistemleri için garanti süresi 5 yıldır.

Masajlı Duş Sistemleri

Ürün/Kod	Ürün açıklamaları	Kaplama	Fiyat (TL)*
A45807 Λ	Shake masajlı duş sistemi	Beyaz	2.937



- Beyaz boyalı alüminyum gövde
- Yağmur & Şelale tepe duşu seçeneği
- Kireç kırıcılı krom kaplama, mikro masaj jetleri
- Su çıkış ucu
- El duşu

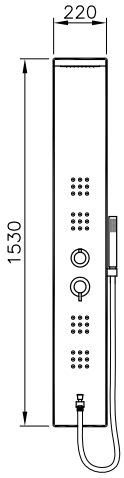

A45808 Λ	MDS 06 masajlı duş sistemi	Krom	2.681



- 304 paslanmaz çelik gövde
- Batarya
- Üçlü yönlendirici
- Ayarlanabilir kireç kırıcılı mikro su jetleri
- Kireç kırıcılı ve yağmur akışlı tepe duşu
- El duşu
- Su çıkış ucu

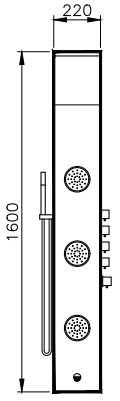

• Eczacıbaşı Yapı Gereçleri San. ve Tic. A.Ş.'nin ürünler ve teknik detaylarında değişiklik yapma hakkı saklıdır. • Duş sistemleri için garanti süresi 5 yıldır.

Masajlı Duş Sistemleri

Ürün/Kod	Ürün açıklamaları	Kaplama	Fiyat (TL)*
A45809 Λ	Take masajlı duş sistemi	Siyah	3.256



- Siyah boyalı alüminyum gövde
- Kendinden raflı gövde
- Kireç kırıcılı ve yağmur akışlı tepe duşu
- Kireç kırıcılı gizli masaj jetleri
- Su çıkış ucu
- Kireç kırıcılı el duşu

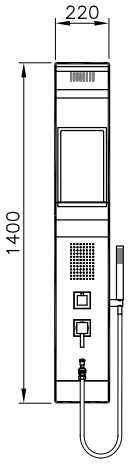

A45811 Λ	Move masajlı duş sistemi	Beyaz	1.910
A45812 Λ	Move masajlı duş sistemi	Antrasit	1.910
A45813 Λ	Move masajlı duş sistemi	Gümüş gri	1.910



- Alüminyum kompozit gövde
- Askı
- Çıkış ucu
- Kireç kırıcılı ve yağmur akışlı tepe duşu
- Kireç kırıcılı el duşu
- Raflı gövde

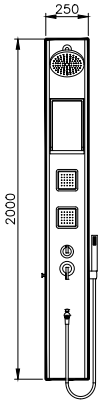

• Eczacıbaşı Yapı Gereçleri San. ve Tic. A.Ş.'nin ürünler ve teknik detaylarında değişiklik yapma hakkı saklıdır. • Duş sistemleri için garanti süresi 5 yıldır.

Artema Armatürler

Brava	344-349
Suit U	350-355
Suit L	356-363
T4	364-369
Nest Trendy	370-373
Juno	374-378
Sento	379-383
Q-Line	384-391
X-Line	392-401
Flo S	402-407
Minimax S	408-415
Axe S	416-420
Fold S	421-423
Solid S	424-427
Win S	428-432

Brava





Brava YENİ

Ürün/Kod	Ürün açıklamaları	Kaplama	Fiyat (TL)*
A42608 ◆	Lavabo bataryası	Krom	1.553



- Çıkış ucu uzunluğu 115 mm'dir.
- Çıkış ucu yüksekliği 103 mm'dir.
- Silikon Cache (gizli) perlatör.
- Özel debi kısıcılı perlatör sayesinde max. 5 L/dk su akışı sağlanmaktadır.
- Ek aparat gerektirmeyen pratik montaj

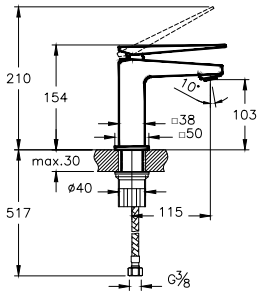

A42610 ◆	Lavabo bataryası (çanak)	Krom	2.020



- Çıkış ucu uzunluğu 149 mm'dir.
- Çıkış ucu yüksekliği 215 mm'dir.
- Silikon Cache (gizli) perlatör.
- Özel debi kısıcılı perlatör sayesinde max. 5 L/dk su akışı sağlanmaktadır.
- Ek aparat gerektirmeyen pratik montaj

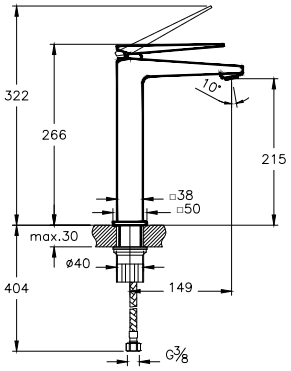

A42394 ◆	Lavabo bataryası (sıva üstü grubu)	Krom	1.672



- Kaba inşaat sırasında A42230 kullanılarak sıva altı montajı yapılmalıdır.
- Çıkış ucu uzunluğu 170 mm'dir.
- Silikon Cache (gizli) perlatör.
- Özel debi kısıcılı perlatör sayesinde max. 5 L/dk su akışı sağlanmaktadır.
- Isı ve debi limitörlü özel kartuş
- Sıva altı grubu ürüne dahil değildir.

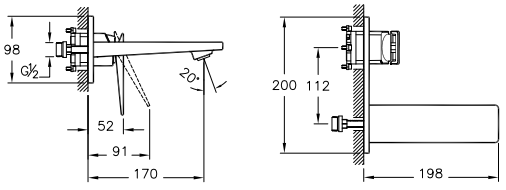

A42230 ◆ Λ	Ankastre lavabo bataryası (sıva altı grubu)		487



- Kaba inşaat sırasında sıva altı montajı yapılmalıdır.
- Sıva üstü grubu ürüne dahil değildir.

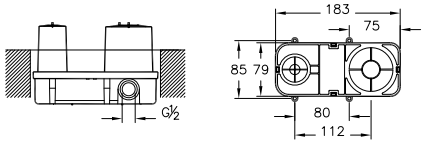

• Bu ürünlerde tesisat ana girişine filtre takılması tavsiye edilir. • Armatür-Lavabo Uyum Tablosu için bkz. sayfa no: 520-539.
• Eczacıbaşı Yapı Gereçleri San. ve Tic. A.Ş.'nin ürünler ve teknik detaylarında değişiklik yapma hakkı saklıdır. • Armatürler için garanti süresi 10 yıldır (Elektronik lavabo bataryaları ve zaman ayarlı-dokunmatik lavabo bataryaları hariç). • Elektronik lavabo bataryaları ve zaman ayarlı-dokunmatik lavabo bataryaları için garanti süresi 2 yıldır.

Brava YENİ

Ürün/Kod	Ürün açıklamaları	Kaplama	Fiyat (TL)*
A42612 YERLİ ÜRETİM	Bide bataryası	Krom	1.720



- Cache (gizli) perlatör.
- Özel debi regülatörlü perlatör sayesinde max. 5 L/dk su akışı sağlanmaktadır.
- Sifon alt grubu ürüne dahil değildir
- Sifon kumandalı olduğundan taşma deliği olmayan bideler ile uyumlu değildir.

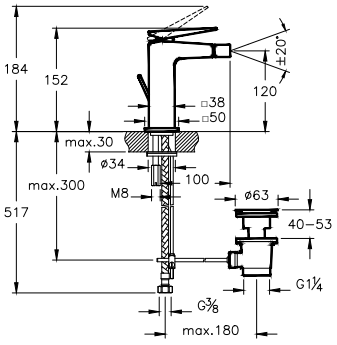

A42613 ◆ YERLİ ÜRETİM	Banyo bataryası	Krom	2.485



- El duşu çıkışı G 1/2"dir.
- Duş kumandası otomatiktir.
- Çıkış ucu uzunluğu 96 mm'dir.
- Isı ve debi limitörlü özel kartuş.

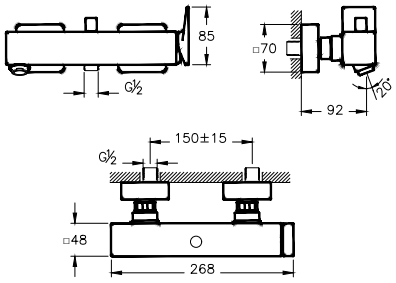

A42614 YERLİ ÜRETİM	Duş bataryası	Krom	2.007



- El duşu çıkışı G 1/2"dir.
- Isı ve debi limitörlü özel kartuş.

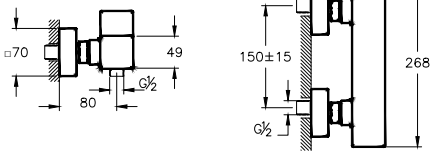

A42395 ◆ YERLİ ÜRETİM	Ankastre banyo bataryası (sıva üstü grubu)	Krom	916



- Kaba inşaat sırasında A41949 kullanılarak sıva altı montajı yapılmalıdır.
- Çıkış ucu kullanılacaksa A42397 kodlu çıkış ucu kullanımı tavsiye edilir. Diğer çıkış uçları için bkz. sayfa no: 468-472
- Rozet, kumanda kolu ve yönlendirici ürüne dahildir.
- Sıva altı grubu ürüne dahil değildir.

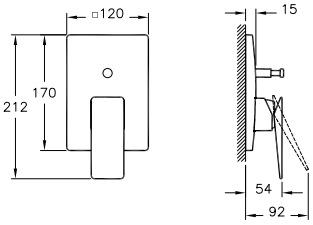

• Bu ürünlerde tesisat ana girişine filtre takılması tavsiye edilir. • Armatür-Lavabo Uyum Tablosu için bkz. sayfa no: 520-539.
• Eczacıbaşı Yapı Gereçleri San. ve Tic. A.Ş.'nin ürünler ve teknik detaylarında değişiklik yapma hakkı saklıdır. • Armatürler için garanti süresi 10 yıldır (Elektronik lavabo bataryaları ve zaman ayarlı-dokunmatik lavabo bataryaları hariç). • Elektronik lavabo bataryaları ve zaman ayarlı-dokunmatik lavabo bataryaları için garanti süresi 2 yıldır.

Brava YENİ

Ürün/Kod	Ürün açıklamaları	Kaplama	Fiyat (TL)*
A41949 ◆ Λ YERLİ ÜRETİM	Ankastre banyo bataryası (sıva altı grubu)		414



- Kaba inşaat sırasında sıva altı montajı yapılmalıdır.
- Yönlendirici ile çıkış ucu, duş başlığı, su jetleri veya el duşu (ankastre el duşu çıkışı kullanılarak) seçeneklerinden sadece ikisi kullanılabilir.
- Isı ve debi limitörlü özel kartuş
- Sıva üstü grubu ürüne dahil değildir.

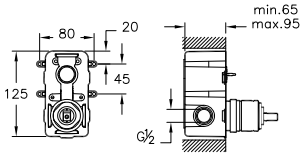

A42396 YERLİ ÜRETİM	Ankastre duş bataryası (sıva üstü grubu)	Krom	874



- Kaba inşaat sırasında A42213 kullanılarak sıva altı montajı yapılmalıdır.
- Rozet ve kumanda kolu ürüne dahildir.
- Sıva altı grubu ürüne dahil değildir.

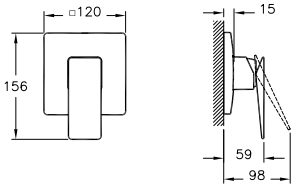

A42213 ◆ Λ YERLİ ÜRETİM	Ankastre duş bataryası (sıva altı grubu)		380



- Kaba inşaat sırasında sıva altı montajı yapılmalıdır.
- Isı ve debi limitörlü özel kartuş
- Çıkış ucu, duş başlığı, su jetleri veya el duşu (ankastre el duşu çıkışı kullanılarak) seçeneklerinden sadece biri kullanılabilir.
- Sıva üstü grubu ürüne dahil değildir.

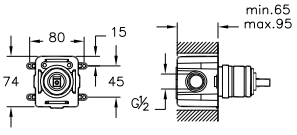

A42397 ◆ YERLİ ÜRETİM	Çıkış ucu	Krom	508



- Ankastre banyo veya ankastre duş bataryaları ile uyumludur.
- Cache (gizli) silikon perlatör.
- Çıkış ucu uzunluğu 172 mm'dir.

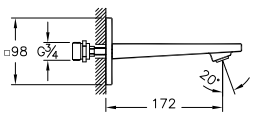

• Bu ürünlerde tesisat ana girişine filtre takılması tavsiye edilir. • Armatür-Lavabo Uyum Tablosu için bkz. sayfa no: 520-539.
• Eczacıbaşı Yapı Gereçleri San. ve Tic. A.Ş.'nin ürünler ve teknik detaylarında değişiklik yapma hakkı saklıdır. • Armatürler için garanti süresi 10 yıldır (Elektronik lavabo bataryaları ve zaman ayarlı-dokunmatik lavabo bataryaları hariç). • Elektronik lavabo bataryaları ve zaman ayarlı-dokunmatik lavabo bataryaları için garanti süresi 2 yıldır.

Brava YENİ

Ürün/Kod	Ürün açıklamaları	Kaplama	Fiyat (TL)*
A42249 ◆ Λ YERLİ ÜRETİM	Ankastre dirsek grubu		90
	• Çıkış ucu bağlantısı için kullanılabilir. • Kaba inşaat sırasında sıva altı montajı yapılmalıdır.	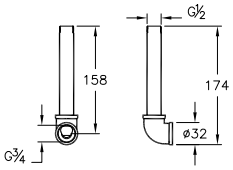	
A41448 YERLİ ÜRETİM	Ankastre stop valf (sıva üstü grubu)	Krom	100
	• Kaba inşaat sırasında A41441 veya A41442 kullanılarak sıva altı montajı yapılmalıdır. • 80x80 mm rozet ürüne dahildir. • Sıva altı grubu ürüne dahil değildir.	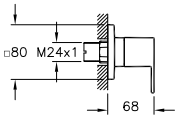	
A41441 ◆ Λ YERLİ ÜRETİM	Ankastre stop valf (sıva altı grubu)		103
	• Kaba inşaat sırasında sıva altı montajı yapılmalıdır. • 180° açma-kapama • Su giriş bağlantısı G 1/2'tir. • 50 mm oynama mesafesi • Sıva üstü grubu ürüne dahil değildir.	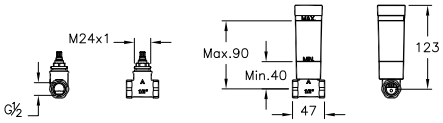	

• Bu ürünlerde tesisat ana girişine filtre takılması tavsiye edilir. • Armatür-Lavabo Uyum Tablosu için bkz. sayfa no: 520-539.
• Eczacıbaşı Yapı Gereçleri San. ve Tic. A.Ş.'nin ürünler ve teknik detaylarında değişiklik yapma hakkı saklıdır. • Armatürler için garanti süresi 10 yıldır (Elektronik lavabo bataryaları ve zaman ayarlı-dokunmatik lavabo bataryaları hariç). • Elektronik lavabo bataryaları ve zaman ayarlı-dokunmatik lavabo bataryaları için garanti süresi 2 yıldır.

Suit U

Ürün/Kod	Ürün açıklamaları	Kaplama	Fiyat (TL)*
A42467 ◆	Lavabo bataryası	Krom	1.293
A4246723 ◆	Lavabo bataryası	Altın	1.552
A4246726 ◆	Lavabo bataryası	Bakır	1.552



- Çıkış ucu uzunluğu 110 mm'dir.
- Çıkış ucu yüksekliği 170 mm'dir.
- Isı ve debi limitörlü özel kartuş
- Cache (gizli) perlatör
- Özel debi kısıcılı perlatör sayesinde max. 5 L/dk su akışı sağlanmaktadır.

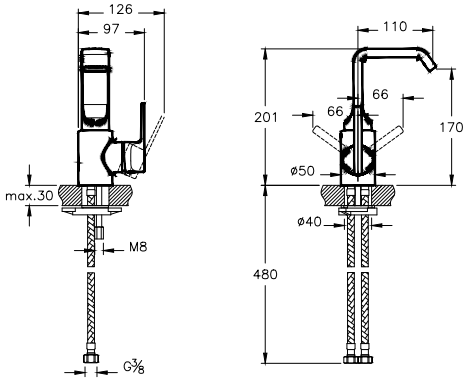

Ürün/Kod	Ürün açıklamaları	Kaplama	Fiyat (TL)*
A42469 ◆	Lavabo bataryası (yüksek)	Krom	1.681
A4246923 ◆	Lavabo bataryası (yüksek)	Altın	2.016
A4246926 ◆	Lavabo bataryası (yüksek)	Bakır	2.016



- Çıkış ucu uzunluğu 110 mm'dir.
- Çıkış ucu yüksekliği 215 mm'dir.
- Isı ve debi limitörlü özel kartuş
- Cache (gizli) perlatör
- Özel debi kısıcılı perlatör sayesinde max. 5 L/dk su akışı sağlanmaktadır.

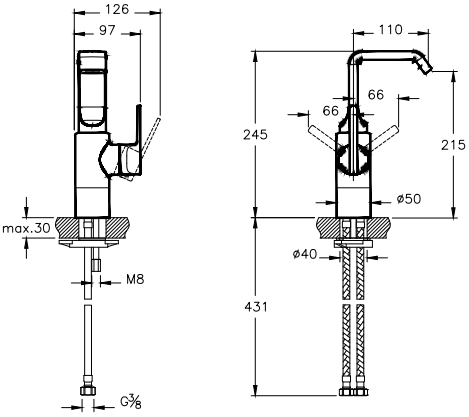

Ürün/Kod	Ürün açıklamaları	Kaplama	Fiyat (TL)*
A42510	Lavabo bataryası (3 delikli lavabolar için)	Krom	1.422
A4251023	Lavabo bataryası (3 delikli lavabolar için)	Altın	1.706
A4251026	Lavabo bataryası (3 delikli lavabolar için)	Bakır	1.706



- Çıkış ucu uzunluğu 110 mm'dir.
- Çıkış ucu yüksekliği 95 mm'dir.
- Özel debi kısıcılı perlatör sayesinde max. 5 L/dk su akışı sağlanmaktadır.
- 90° seramik diskli açma-kapama

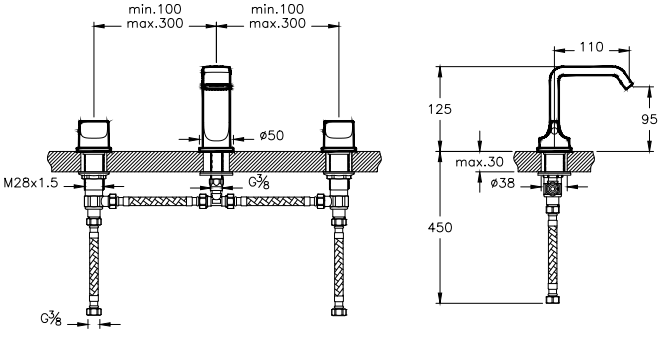

• Bu ürünlerde tesisat ana girişine filtre takılması tavsiye edilir. • Armatür-Lavabo Uyum Tablosu için bkz. sayfa no: 520-539.
• Eczacıbaşı Yapı Gereçleri San. ve Tic. A.Ş.'nin ürünler ve teknik detaylarında değişiklik yapma hakkı saklıdır. • Armatürler için garanti süresi 10 yıldır (Elektronik lavabo bataryaları ve zaman ayarlı-dokunmatik lavabo bataryaları hariç). • Elektronik lavabo bataryaları ve zaman ayarlı-dokunmatik lavabo bataryaları için garanti süresi 2 yıldır.

Suit U

Ürün/Kod	Ürün açıklamaları	Kaplama	Fiyat (TL)*
A42487 ◆	Ankastre lavabo bataryası (sıva üstü grubu)	Krom	1.343
A4248723 ◆	Ankastre lavabo bataryası (sıva üstü grubu)	Altın	1.613
A4248726 ◆ YENİ	Ankastre lavabo bataryası (sıva üstü grubu)	Bakır	1.613



- Kaba inşaat sırasında A42230 kullanılarak sıva altı montajı yapılmalıdır.
- Çıkış ucu uzunluğu 145 mm'dir.
- Cache (gizli) perlatör
- Özel debi kısıcılı perlatör sayesinde max. 8 L/dk su akışı sağlanmaktadır.
- Isı ve debi limitörlü özel kartuş
- Sıva altı grubu ürüne dahil değildir.

A4248726 01 Haziran 2020 tarihi itibariyle satış hattına alınacaktır.

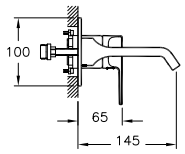

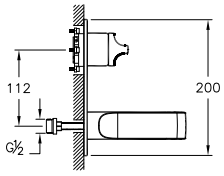

A42230 ◆ Λ	Ankastre lavabo bataryası (sıva altı grubu)		487



- Kaba inşaat sırasında sıva altı montajı yapılmalıdır.
- Sıva üstü grubu ürüne dahil değildir.

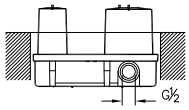

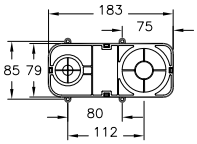

A42494	Bide bataryası (sifon kumandalı)	Krom	1.670
A4249423	Bide bataryası (sifon kumandalı)	Altın	2.003
A4249426	Bide bataryası (sifon kumandalı)	Bakır	2.003



- Mafsallı Cache (gizli) perlatör
- Özel debi regülatörlü perlatör sayesinde max. 5 L/dk su akışı sağlanmaktadır.
- Isı ve debi limitörlü özel kartuş
- Sifon alt grubu ürüne dahil değildir.
- Sifon kumandalı olduğundan taşma deliği olmayan bideler ile uyumlu değildir.

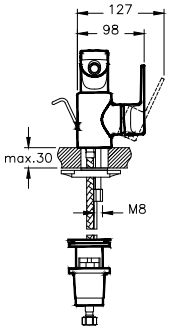

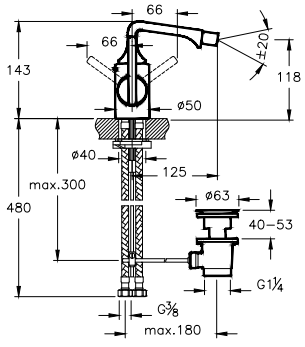

• Bu ürünlerde tesisat ana girişine filtre takılması tavsiye edilir. • Armatür-Lavabo Uyum Tablosu için bkz. sayfa no: 520-539.
• Eczacıbaşı Yapı Gereçleri San. ve Tic. A.Ş.'nin ürünler ve teknik detaylarında değişiklik yapma hakkı saklıdır. • Armatürler için garanti süresi 10 yıldır (Elektronik lavabo bataryaları ve zaman ayarlı-dokunmatik lavabo bataryaları hariç). • Elektronik lavabo bataryaları ve zaman ayarlı-dokunmatik lavabo bataryaları için garanti süresi 2 yıldır.

Suit U

Ürün/Kod	Ürün açıklamaları	Kaplama	Fiyat (TL)*
A42488 ◆	Banyo bataryası	Krom	1.934
A4248823	Banyo bataryası	Altın	2.320
A4248826 ◆ YENİ	Banyo bataryası	Bakır	2.320

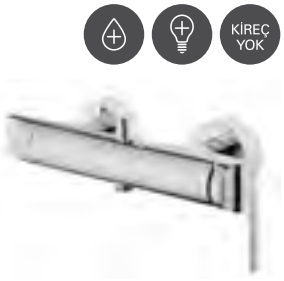

- El duşu çıkışı G 1/2"tir.
- Duş kumandası otomatiktir.
- 45° dönebilen çıkış ucu gövdenin sol tarafına gizlidir.
- Isı ve debi limitörlü özel kartuş
- Silikon Cache (gizli) perlatör

A4248826 01 Haziran 2020 tarihi itibariyle satış hattına alınacaktır.

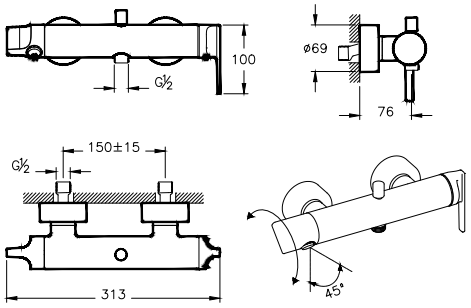

Ürün/Kod	Ürün açıklamaları	Kaplama	Fiyat (TL)*
A42286 ◆	Ankastre banyo bataryası (sıva üstü grubu)	Krom	623
A4228623 ◆	Ankastre banyo bataryası (sıva üstü grubu)	Altın	745
A4228626 ◆ YENİ	Ankastre banyo bataryası (sıva üstü grubu)	Bakır	745



- Kaba inşaat sırasında A41949 kullanılarak sıva altı montajı yapılmalıdır.
- Çıkış ucu kullanılacaksa A42489, A42490, A42491 veya A42492 kodlu çıkış uçları ile kullanımı tavsiye edilir. Diğer çıkış uçları için bkz. sayfa no: 468-472
- Rozet, kumanda kolu ve yönlendirici ürüne dahildir.
- Sıva altı grubu ürüne dahil değildir.

A4228626 01 Haziran 2020 tarihi itibariyle satış hattına alınacaktır.

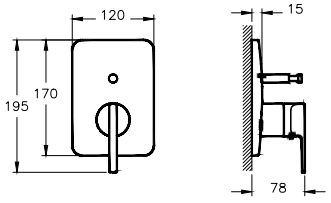

Ürün/Kod	Ürün açıklamaları	Kaplama	Fiyat (TL)*
A42287	Ankastre duş bataryası (sıva üstü grubu)	Krom	591
A4228723	Ankastre duş bataryası (sıva üstü grubu)	Altın	710
A4228726 YENİ	Ankastre duş bataryası (sıva üstü grubu)	Bakır	710



- Kaba inşaat sırasında A42213 kullanılarak sıva altı montajı yapılmalıdır.
- Rozet ve kumanda kolu ürüne dahildir.
- Sıva altı grubu ürüne dahil değildir.

A4228726 01 Haziran 2020 tarihi itibariyle satış hattına alınacaktır.

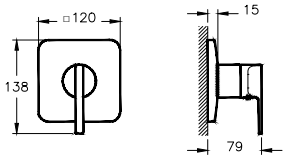

• Bu ürünlerde tesisat ana girişine filtre takılması tavsiye edilir. • Armatür-Lavabo Uyum Tablosu için bkz. sayfa no: 520-539.
• Eczacıbaşı Yapı Gereçleri San. ve Tic. A.Ş.'nin ürünler ve teknik detaylarında değişiklik yapma hakkı saklıdır. • Armatürler için garanti süresi 10 yıldır (Elektronik lavabo bataryaları ve zaman ayarlı-dokunmatik lavabo bataryaları hariç). • Elektronik lavabo bataryaları ve zaman ayarlı-dokunmatik lavabo bataryaları için garanti süresi 2 yıldır.

Suit U

Ürün/Kod	Ürün açıklamaları	Kaplama	Fiyat (TL)*
A42213 ◆ Λ	Ankastre duş bataryası (sıva altı grubu)		380



- Kaba inşaat sırasında sıva altı montajı yapılmalıdır.
- Isı ve debi limitörlü özel kartuş
- Çıkış ucu, duş başlığı, su jetleri veya el duşu (ankastre el duşu çıkışı kullanılarak) seçeneklerinden sadece biri kullanılabilir.
- Sıva üstü grubu ürüne dahil değildir.

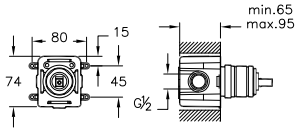

Ürün/Kod	Ürün açıklamaları	Kaplama	Fiyat (TL)*
A42290	Ankastre termostatik banyo bataryası (V-Box sıva üstü grubu)	Krom	1.701
A4229023 YENİ	Ankastre termostatik banyo bataryası (V-Box sıva üstü grubu)	Altın	2.041
A4229026 YENİ	Ankastre termostatik banyo bataryası (V-Box sıva üstü grubu)	Bakır	2.041



- Kaba inşaat sırasında A42262 kullanılarak sıva altı montajı yapılmalıdır.
- Yönlendirici ile çıkış ucu, duş başlığı, su jetleri veya el duşu (ankastre el duşu çıkışı kullanılarak) seçeneklerinden sadece ikisi kullanılabilir.
- 38°C üzerindeki sıcaklıklara istenmeden çıkılmasını engelleyici emniyet butonu
- Termostatik kartuş
- Yönlendirici üzerinden 90° açma kapama ve yönlendirme
- Çıkış ucu kullanılacaksa A42489, A42490, A42491 veya A42492 kodlu çıkış uçları ile kullanımı tavsiye edilir. Diğer çıkış uçları için bkz. sayfa no: 468-472
- Kartuş grubu, rozet, kumanda kolu ve yönlendirici ürüne dahildir.
- Sıva altı grubu ürüne dahil değildir.

A4229023, A4229026 01 Haziran 2020 tarihi itibariyle satış hattına alınacaktır.

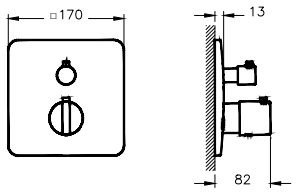

Ürün/Kod	Ürün açıklamaları	Kaplama	Fiyat (TL)*
A42291	Ankastre termostatik duş bataryası (V-Box sıva üstü grubu)	Krom	1.494
A4229123 YENİ	Ankastre termostatik duş bataryası (V-Box sıva üstü grubu)	Altın	1.793
A4229126 YENİ	Ankastre termostatik duş bataryası (V-Box sıva üstü grubu)	Bakır	1.793



- Kaba inşaat sırasında A42262 kullanılarak sıva altı montajı yapılmalıdır.
- Yönlendirici ile çıkış ucu, duş başlığı, su jetleri veya el duşu (ankastre el duşu çıkışı kullanılarak) seçeneklerinden sadece birisi kullanılabilir.
- 38°C üzerindeki sıcaklıklara istenmeden çıkılmasını engelleyici emniyet butonu
- Termostatik kartuş
- Yönlendirici üzerinden 90° açma kapama
- Çıkış ucu kullanılacaksa A42489, A42490, A42491 veya A42492 kodlu çıkış uçları ile kullanımı tavsiye edilir. Diğer çıkış uçları için bkz. sayfa no: 468-472
- Kartuş grubu, rozet, kumanda kolu ve yönlendirici ürüne dahildir.
- Sıva altı grubu ürüne dahil değildir.

A4229123, A4229126 01 Haziran 2020 tarihi itibariyle satış hattına alınacaktır.

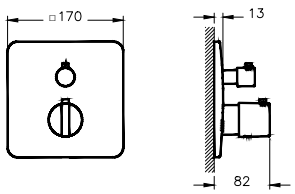

• Bu ürünlerde tesisat ana girişine filtre takılması tavsiye edilir. • Armatür-Lavabo Uyum Tablosu için bkz. sayfa no: 520-539.
• Eczacıbaşı Yapı Gereçleri San. ve Tic. A.Ş.'nin ürünler ve teknik detaylarında değişiklik yapma hakkı saklıdır. • Armatürler için garanti süresi 10 yıldır (Elektronik lavabo bataryaları ve zaman ayarlı-dokunmatik lavabo bataryaları hariç). • Elektronik lavabo bataryaları ve zaman ayarlı-dokunmatik lavabo bataryaları için garanti süresi 2 yıldır.

Suit U

Ürün/Kod	Ürün açıklamaları	Kaplama	Fiyat (TL)*
A42292	Yönlendirici (V-Box sıva üstü grubu)	Krom	1.432
A4229023 YENİ	Yönlendirici (V-Box sıva üstü grubu)	Altın	1.719
A4229026 YENİ	Yönlendirici (V-Box sıva üstü grubu)	Bakır	1.719



- Kaba inşaat sırasında A42262 kullanılarak sıva altı montajı yapılmalıdır.
- Tesisattan gelen suyu çıkış ucu, duş başlığı, su jetleri veya el duşu (ankastre el duşu çıkışı kullanılarak) seçeneklerinden sadece üçüne yönlendirmek için kullanılabilir.
- Yönlendirici grubu, rozet, kumanda kolu ürüne dahildir.
- Sıva altı grubu ürüne dahil değildir.

A4229023, A4229026 01 Haziran 2020 tarihi itibariyle satış hattına alınacaktır.

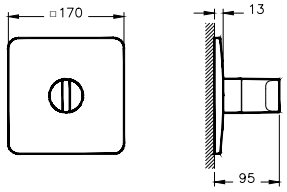

A42262 ◆ Λ	V-Box (sıva altı grubu)		457



- Kaba inşaat sırasında sıva altı montajı yapılmalıdır.
- Sıva üstü grubu ürüne dahil değildir.

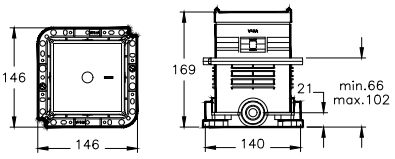

A42490 ◆	Çıkış ucu (el duşu çıkışlı)	Krom	575
A4249023 ◆	Çıkış ucu (el duşu çıkışlı)	Altın	689
A4249026 ◆ YENİ	Çıkış ucu (el duşu çıkışlı)	Bakır	690



- Ankastre banyo veya ankastre duş bataryaları ile uyumludur.
- El duşu çıkışı G 1/2"tir.
- Çıkış ucu uzunluğu 150 mm'dir.
- Cache (gizli) perlatör
- Duş kumandası kilitlemelidir.

A4249026 01 Haziran 2020 tarihi itibariyle satış hattına alınacaktır.

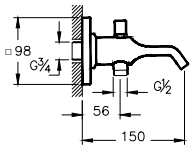

A42492	Çıkış ucu	Krom	518
A4249223	Çıkış ucu	Altın	623
A4249226 YENİ	Çıkış ucu	Bakır	623



- Ankastre banyo veya ankastre duş bataryaları ile uyumludur.
- Çıkış ucu uzunluğu 150 mm'dir.
- Cache (gizli) perlatör

A4249226 01 Haziran 2020 tarihi itibariyle satış hattına alınacaktır.

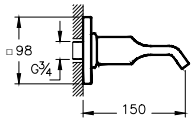

• Bu ürünlerde tesisat ana girişine filtre takılması tavsiye edilir. • Armatür-Lavabo Uyum Tablosu için bkz. sayfa no: 520-539.
• Eczacıbaşı Yapı Gereçleri San. ve Tic. A.Ş.'nin ürünler ve teknik detaylarında değişiklik yapma hakkı saklıdır. • Armatürler için garanti süresi 10 yıldır (Elektronik lavabo bataryaları ve zaman ayarlı-dokunmatik lavabo bataryaları hariç). • Elektronik lavabo bataryaları ve zaman ayarlı-dokunmatik lavabo bataryaları için garanti süresi 2 yıldır.

Suit U

Ürün/Kod	Ürün açıklamaları	Kaplama	Fiyat (TL)*
A42249 ◆ Λ	Ankastre dirsek grubu		90
	• Çıkış ucu bağlantısı için kullanılabilir. • Kaba inşaat sırasında sıva altı montajı yapılmalıdır.	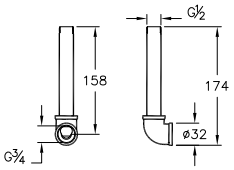	
A42493 ◆	Ankastre stop valf (sıva üstü grubu)	Krom	212
A4249323	Ankastre stop valf (sıva üstü grubu)	Altın	254
A4249326 YENİ	Ankastre stop valf (sıva üstü grubu)	Bakır	254
	• Kaba inşaat sırasında A41441 veya A41442 kullanılarak sıva altı montajı yapılmalıdır. • 80x80 mm rozet ürüne dahildir. **A4249326 01 Haziran 2020 tarihi itibariyle satış hattına alınacaktır.**	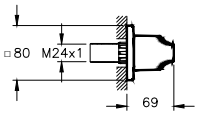	
A41441 ◆ Λ	Ankastre stop valf (sıva altı grubu)		103
	• Kaba inşaat sırasında sıva altı montajı yapılmalıdır. • 180° açma-kapama • Su giriş bağlantısı G 1/2'tir. • 50 mm oynama mesafesi • Sıva üstü grubu ürüne dahil değildir.	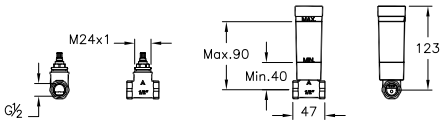	

Suit L

Ürün/Kod	Ürün açıklamaları	Kaplama	Fiyat (TL)*
A42466 ◆	Lavabo bataryası	Krom	1.293
A4246623	Lavabo bataryası	Altın	1.552
A4246626	Lavabo bataryası	Bakır	1.552



- Çıkış ucu uzunluğu 131 mm'dir.
- Çıkış ucu yüksekliği 170 mm'dir.
- Isı ve debi limitörlü özel kartuş
- Özel debi kısıcılı perlatör sayesinde max. 5 L/dk su akışı sağlanmaktadır.

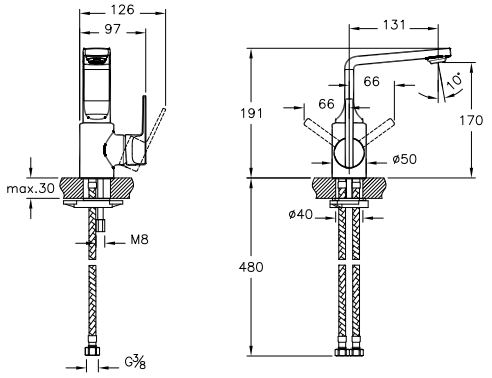

Ürün/Kod	Ürün açıklamaları	Kaplama	Fiyat (TL)*
A42468	Lavabo bataryası (yüksek)	Krom	1.681
A4246823	Lavabo bataryası (yüksek)	Altın	2.016
A4246826	Lavabo bataryası (yüksek)	Bakır	2.016



- Çıkış ucu uzunluğu 131 mm'dir.
- Çıkış ucu yüksekliği 254 mm'dir.
- Isı ve debi limitörlü özel kartuş
- Özel debi kısıcılı perlatör sayesinde max. 5 L/dk su akışı sağlanmaktadır.

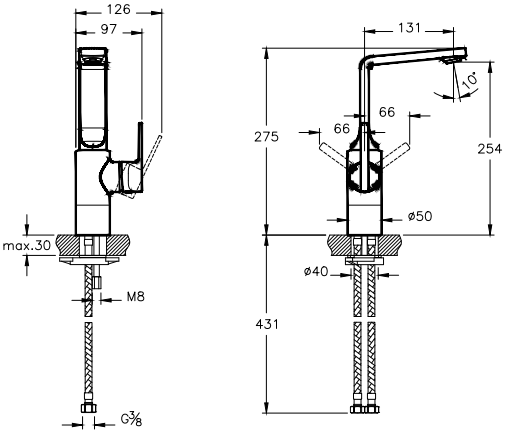

Ürün/Kod	Ürün açıklamaları	Kaplama	Fiyat (TL)*
A42508	Lavabo bataryası (3 delikli lavabolar için)	Krom	1.422
A4250823	Lavabo bataryası (3 delikli lavabolar için)	Altın	1.706
A4250826	Lavabo bataryası (3 delikli lavabolar için)	Bakır	1.706



- Çıkış ucu uzunluğu 131 mm'dir.
- Çıkış ucu yüksekliği 134 mm'dir.
- Özel debi kısıcılı perlatör sayesinde max. 5 L/dk su akışı sağlanmaktadır.
- 90° seramik diskli açma-kapama

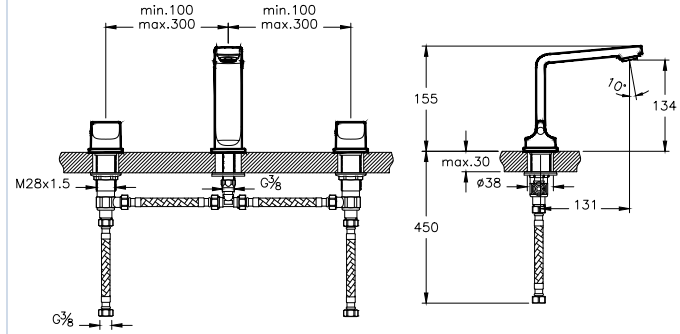

• Bu ürünlerde tesisat ana girişine filtre takılması tavsiye edilir. • Armatür-Lavabo Uyum Tablosu için bkz. sayfa no: 520-539.
• Eczacıbaşı Yapı Gereçleri San. ve Tic. A.Ş.'nin ürünler ve teknik detaylarında değişiklik yapma hakkı saklıdır. • Armatürler için garanti süresi 10 yıldır (Elektronik lavabo bataryaları ve zaman ayarlı-dokunmatik lavabo bataryaları hariç). • Elektronik lavabo bataryaları ve zaman ayarlı-dokunmatik lavabo bataryaları için garanti süresi 2 yıldır.

Suit L

Ürün/Kod	Ürün açıklamaları	Kaplama	Fiyat (TL)*
A42470 ◆	Lavabo bataryası (döner borulu)	Krom	1.425
A4247023	Lavabo bataryası (döner borulu)	Altın	1.708
A4247026	Lavabo bataryası (döner borulu)	Bakır	1.708



- Çıkış ucu uzunluğu 131 mm'dir.
- Çıkış ucu yüksekliği 210 mm'dir.
- Döner boruludur.
- Özel debi kısıcılı perlatör sayesinde max. 5 L/dk su akışı sağlanmaktadır.
- Isı ve debi limitörlü özel kartuş

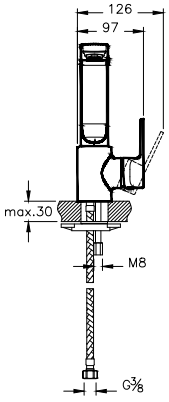

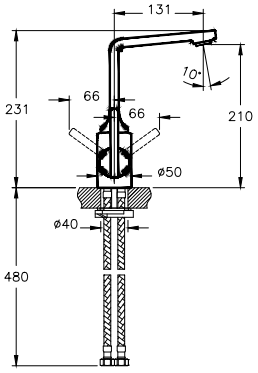

A42486	Ankastre lavabo bataryası (sıva üstü grubu)	Krom	1.343
A4248623	Ankastre lavabo bataryası (sıva üstü grubu)	Altın	1.613
A4248626 YENİ	Ankastre lavabo bataryası (sıva üstü grubu)	Bakır	1.613



- Kaba inşaat sırasında A42230 kullanılarak sıva altı montajı yapılmalıdır.
- Çıkış ucu uzunluğu 165 mm'dir.
- Özel debi kısıcılı perlatör sayesinde max. 5 L/dk su akışı sağlanmaktadır.
- Isı ve debi limitörlü özel kartuş
- Sıva altı grubu ürüne dahil değildir.

A4248626 01 Haziran 2020 tarihi itibariyle satış hattına alınacaktır.

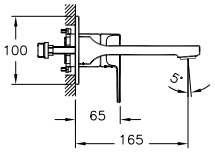

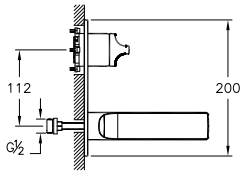

A42230 ◆ Λ	Ankastre lavabo bataryası (sıva altı grubu)		487



- Kaba inşaat sırasında sıva altı montajı yapılmalıdır.
- Sıva üstü grubu ürüne dahil değildir.

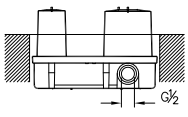

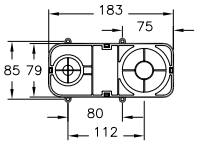

• Bu ürünlerde tesisat ana girişine filtre takılması tavsiye edilir. • Armatür-Lavabo Uyum Tablosu için bkz. sayfa no: 520-539.
• Eczacıbaşı Yapı Gereçleri San. ve Tic. A.Ş.'nin ürünler ve teknik detaylarında değişiklik yapma hakkı saklıdır. • Armatürler için garanti süresi 10 yıldır (Elektronik lavabo bataryaları ve zaman ayarlı-dokunmatik lavabo bataryaları hariç). • Elektronik lavabo bataryaları ve zaman ayarlı-dokunmatik lavabo bataryaları için garanti süresi 2 yıldır.

Suit L

Ürün/Kod	Ürün açıklamaları	Kaplama	Fiyat (TL)*
A42494	Bide bataryası (sifon kumandalı)	Krom	1.670
A4249423	Bide bataryası (sifon kumandalı)	Altın	2.003
A4249426	Bide bataryası (sifon kumandalı)	Bakır	2.003



- Mafsallı Cache (gizli) perlatör
- Özel debi regülatörlü perlatör sayesinde max. 5 L/dak su akışı sağlanmaktadır.
- Isı ve debi limitörlü özel kartuş
- Sifon alt grubu ürüne dahil değildir.
- Sifon kumandalı olduğundan taşma deliği olmayan bideler ile uyumlu değildir.

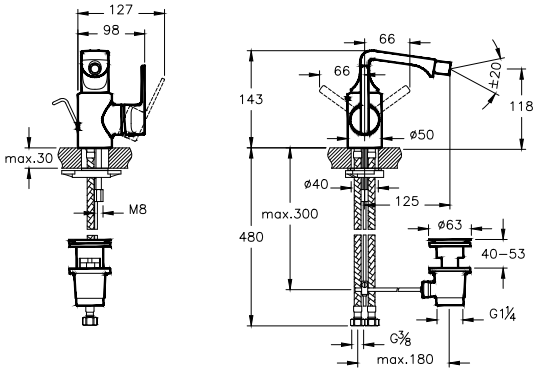

A42488 ◆	Banyo bataryası	Krom	1.934
A4248823	Banyo bataryası	Altın	2.320
A4248826 ◆ YENİ	Banyo bataryası	Bakır	2.320



- El duşu çıkışı G 1/2"tir.
- Duş kumandası otomatiktir.
- 45° dönebilen çıkış ucu gövdenin sol tarafında gizlidir.
- Isı ve debi limitörlü özel kartuş
- Silikon Cache (gizli) perlatör

A4248826 01 Haziran 2020 tarihi itibariyle satış hattına alınacaktır.

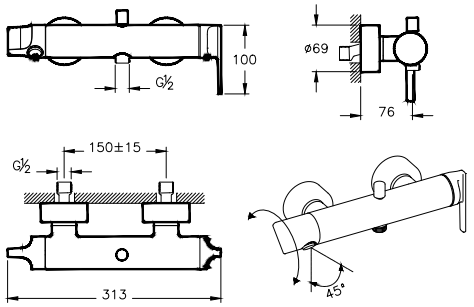

A42529 ◆	Küvet bataryası (4 delikli)	Krom	2.770
A4252923	Küvet bataryası (4 delikli)	Altın	3.323
A4252926 YENİ	Küvet bataryası (4 delikli)	Bakır	3.323



- Çıkış ucu uzunluğu 221 mm'dir.
- Çıkış ucu yüksekliği 180 mm'dir.
- Isı ve debi limitörlü özel kartuş
- 1F el duşu ve Chroma-tech spiral ürüne dahildir.
- Spiral uzunluğu 1.500 mm'dir.

A4252926 01 Haziran 2020 tarihi itibariyle satış hattına alınacaktır.

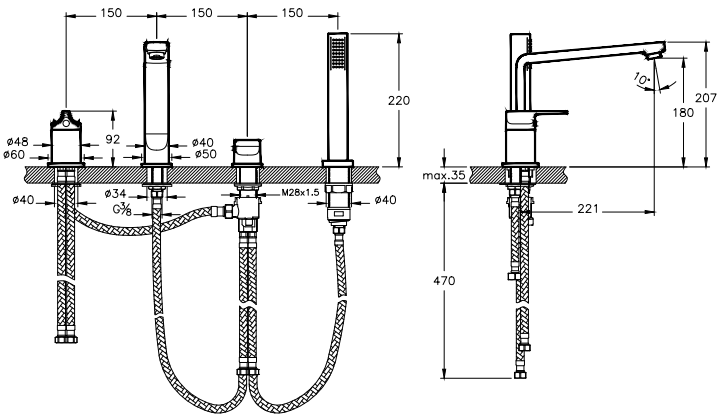

• Bu ürünlerde tesisat ana girişine filtre takılması tavsiye edilir. • Armatür-Lavabo Uyum Tablosu için bkz. sayfa no: 520-539.
• Eczacıbaşı Yapı Gereçleri San. ve Tic. A.Ş.'nin ürünler ve teknik detaylarında değişiklik yapma hakkı saklıdır. • Armatürler için garanti süresi 10 yıldır (Elektronik lavabo bataryaları ve zaman ayarlı-dokunmatik lavabo bataryaları hariç). • Elektronik lavabo bataryaları ve zaman ayarlı-dokunmatik lavabo bataryaları için garanti süresi 2 yıldır.

Suit L

Ürün/Kod	Ürün açıklamaları	Kaplama	Fiyat (TL)*
A41287 ◆	Küvet bataryası (yerden-el duşlu)	Krom	4.192
A4128723	Küvet bataryası (yerden-el duşlu)	Altın	5.030
A4128726 YENİ	Küvet bataryası (yerden-el duşlu)	Bakır	5.030



- Çıkış ucu uzunluğu 221 mm'dir.
- Yerden çıkış ucuna kadar olan yükseklik 932 mm'dir.
- Isı ve debi limitörlü özel kartuş
- 1F el duşu ürüne dahildir.
- Uyumlu olduğu küvetler için bkz. sayfa no: 1208
- Chroma-tech spiral uzunluğu 1.500 mm'dir.

A4128726 01 Haziran 2020 tarihi itibariyle satış hattına alınacaktır.

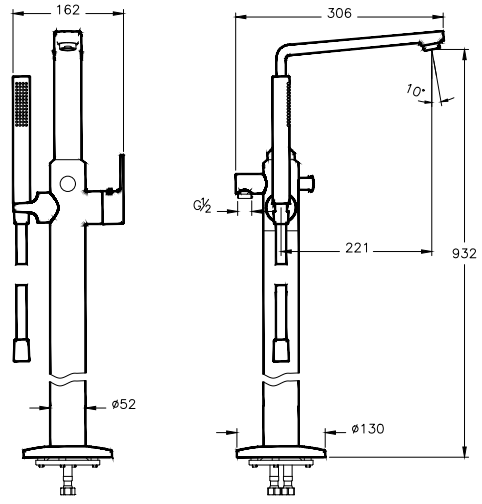

A42286 ◆	Ankastre banyo bataryası (sıva üstü grubu)	Krom	623
A4228623 ◆	Ankastre banyo bataryası (sıva üstü grubu)	Altın	745
A4228626 ◆ YENİ	Ankastre banyo bataryası (sıva üstü grubu)	Bakır	745



- Kaba inşaat sırasında A41949 kullanılarak sıva altı montajı yapılmalıdır..
- Çıkış ucu kullanılacaksa A42489, A42490, A42491 veya A42492 kodlu çıkış uçları ile kullanımı tavsiye edilir. Diğer çıkış uçları için bkz. sayfa no: 468-472
- Rozet, kumanda kolu ve yönlendirici ürüne dahildir.
- Sıva altı grubu ürüne dahil değildir.

A4228626 01 Haziran 2020 tarihi itibariyle satış hattına alınacaktır.

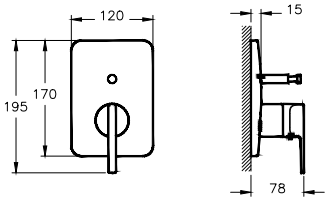

A41949 ◆ Λ	Ankastre banyo bataryası (sıva altı grubu)		414



- Kaba inşaat sırasında sıva altı montajı yapılmalıdır.
- Yönlendirici ile çıkış ucu, duş başlığı, su jetleri veya el duşu (ankastre el duşu çıkışı kullanılarak) seçeneklerinden sadece ikisi kullanılabilir.
- Isı ve debi limitörlü özel kartuş
- Sıva üstü grubu ürüne dahil değildir.

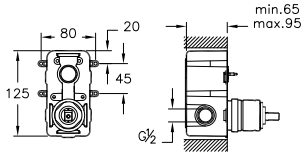

• Bu ürünlerde tesisat ana girişine filtre takılması tavsiye edilir. • Armatür-Lavabo Uyum Tablosu için bkz. sayfa no: 520-539.
• Eczacıbaşı Yapı Gereçleri San. ve Tic. A.Ş.'nin ürünler ve teknik detaylarında değişiklik yapma hakkı saklıdır. • Armatürler için garanti süresi 10 yıldır (Elektronik lavabo bataryaları ve zaman ayarlı-dokunmatik lavabo bataryaları hariç). • Elektronik lavabo bataryaları ve zaman ayarlı-dokunmatik lavabo bataryaları için garanti süresi 2 yıldır.

Suit L

Ürün/Kod	Ürün açıklamaları	Kaplama	Fiyat (TL)*
A42287	Ankastre duş bataryası (sıva üstü grubu)	Krom	591
A4228723	Ankastre duş bataryası (sıva üstü grubu)	Altın	710
A4228726 YENİ	Küvet bataryası (yerden-el duşlu)	Bakır	710



- Kaba inşaat sırasında A42213 kullanılarak sıva altı montajı yapılmalıdır.
- Rozet ve kumanda kolu ürüne dahildir.
- Sıva altı grubu ürüne dahil değildir.

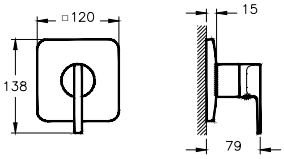

A42213 ◆ Λ	Ankastre duş bataryası (sıva altı grubu)		380



- Kaba inşaat sırasında sıva altı montajı yapılmalıdır.
- Isı ve debi limitörlü özel kartuş
- Çıkış ucu, duş başlığı, su jetleri veya el duşu (ankastre el duşu çıkışı kullanılarak) seçeneklerinden sadece biri kullanılabilir.
- Sıva üstü grubu ürüne dahil değildir.

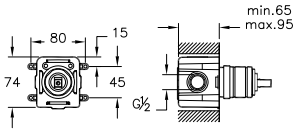

A42290	Ankastre termostatik banyo bataryası (V-Box sıva üstü grubu)	Krom	1.701
A4229023 YENİ	Ankastre termostatik banyo bataryası (V-Box sıva üstü grubu)	Altın	2.041
A4229026 YENİ	Ankastre termostatik banyo bataryası (V-Box sıva üstü grubu)	Bakır	2.041



- Kaba inşaat sırasında A42262 kullanılarak sıva altı montajı yapılmalıdır.
- Yönlendirici ile çıkış ucu, duş başlığı, su jetleri veya el duşu (ankastre el duşu çıkışı kullanılarak) seçeneklerinden sadece ikisi kullanılabilir.
- 38°C üzerindeki sıcaklıklara istenmeden çıkılmasını engelleyici emniyet butonu
- Termostatik kartuş
- Yönlendirici üzerinden 90° açma kapama ve yönlendirme
- Çıkış ucu kullanılacaksa A42489, A42490, A42491 veya A42492 kodlu çıkış uçları ile kullanımı tavsiye edilir. Diğer çıkış uçları için bkz. sayfa no: 468-472
- Kartuş grubu, rozet, kumanda kolu ve yönlendirici ürüne dahildir.
- Sıva altı grubu ürüne dahil değildir.

A4229023, A4229026 01 Haziran 2020 tarihi itibariyle satış hattına alınacaktır.

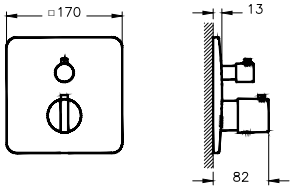

• Bu ürünlerde tesisat ana girişine filtre takılması tavsiye edilir. • Armatür-Lavabo Uyum Tablosu için bkz. sayfa no: 520-539.
• Eczacıbaşı Yapı Gereçleri San. ve Tic. A.Ş.'nin ürünler ve teknik detaylarında değişiklik yapma hakkı saklıdır. • Armatürler için garanti süresi 10 yıldır (Elektronik lavabo bataryaları ve zaman ayarlı-dokunmatik lavabo bataryaları hariç). • Elektronik lavabo bataryaları ve zaman ayarlı-dokunmatik lavabo bataryaları için garanti süresi 2 yıldır.

Suit L

Ürün/Kod	Ürün açıklamaları	Kaplama	Fiyat (TL)*
A42291 YERLİ ÜRETİM	Ankastre termostatik duş bataryası (V-Box sıva üstü grubu)	Krom	1.494
A4229123 YENİ YERLİ ÜRETİM	Ankastre termostatik duş bataryası (V-Box sıva üstü grubu)	Altın	1.793
A4229126 YENİ YERLİ ÜRETİM	Ankastre termostatik duş bataryası (V-Box sıva üstü grubu)	Bakır	1.793



- Kaba inşaat sırasında A42262 kullanılarak sıva altı montajı yapılmalıdır.
- Yönlendirici ile çıkış ucu, duş başlığı, su jetleri veya el duşu (ankastre el duşu çıkışı kullanılarak) seçeneklerinden sadece birisi kullanılabilir.
- 38°C üzerindeki sıcaklıklara istenmeden çıkılmasını engelleyici emniyet butonu
- Termostatik kartuş
- Yönlendirici üzerinden 90° açma kapama
- Çıkış ucu kullanılacaksa A42489, A42490, A42491 veya A42492 kodlu çıkış uçları ile kullanımı tavsiye edilir. Diğer çıkış uçları için bkz. sayfa no: 468-472
- Kartuş grubu, rozet, kumanda kolu ve yönlendirici ürüne dahildir.
- Sıva altı grubu ürüne dahil değildir.

A4229123, A4229126 01 Haziran 2020 tarihi itibariyle satış hattına alınacaktır.

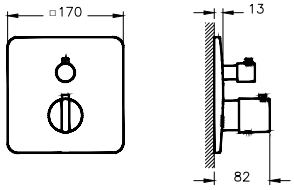

Ürün/Kod	Ürün açıklamaları	Kaplama	Fiyat (TL)*
A42292 YERLİ ÜRETİM	Yönlendirici (V-Box sıva üstü grubu)	Krom	1.432
A4229223 YENİ YERLİ ÜRETİM	Yönlendirici (V-Box sıva üstü grubu)	Altın	1.719
A4229226 YENİ YERLİ ÜRETİM	Yönlendirici (V-Box sıva üstü grubu)	Bakır	1.719



- Kaba inşaat sırasında A42262 kullanılarak sıva altı montajı yapılmalıdır.
- Tesisattan gelen suyu çıkış ucu, duş başlığı, su jetleri veya el duşu (ankastre el duşu çıkışı kullanılarak) seçeneklerinden sadece üçüne yönlendirmek için kullanılabilir.
- Yönlendirici grubu, rozet, kumanda kolu ürüne dahildir.
- Sıva altı grubu ürüne dahil değildir.

A4229223, A4229226 01 Haziran 2020 tarihi itibariyle satış hattına alınacaktır.

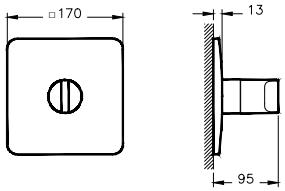

Ürün/Kod	Ürün açıklamaları	Kaplama	Fiyat (TL)*
A42262 ◆ Λ YERLİ ÜRETİM	V-Box (sıva altı grubu)		457



- Kaba inşaat sırasında sıva altı montajı yapılmalıdır.
- Sıva üstü grubu ürüne dahil değildir.

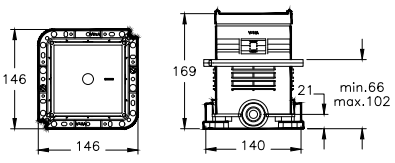

• Bu ürünlerde tesisat ana girişine filtre takılması tavsiye edilir. • Armatür-Lavabo Uyum Tablosu için bkz. sayfa no: 520-539.
• Eczacıbaşı Yapı Gereçleri San. ve Tic. A.Ş.'nin ürünler ve teknik detaylarında değişiklik yapma hakkı saklıdır. • Armatürler için garanti süresi 10 yıldır (Elektronik lavabo bataryaları ve zaman ayarlı-dokunmatik lavabo bataryaları hariç). • Elektronik lavabo bataryaları ve zaman ayarlı-dokunmatik lavabo bataryaları için garanti süresi 2 yıldır.

Suit L

Ürün/Kod	Ürün açıklamaları	Kaplama	Fiyat (TL)*
A42489	Çıkış ucu (el duşu çıkışlı)	Krom	575
A4248923	Çıkış ucu (el duşu çıkışlı)	Altın	689
A4248926 YENİ	Çıkış ucu (el duşu çıkışlı)	Bakır	689



- Ankastre banyo veya ankastre duş bataryaları ile uyumludur.
- El duşu çıkışı G 1/2"tir.
- Çıkış ucu uzunluğu 170 mm'dir.
- Duş kumandası kilitlemelidir.

A4248926 01 Haziran 2020 tarihi itibariyle satış hattına alınacaktır.

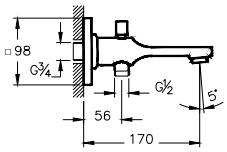

Ürün/Kod	Ürün açıklamaları	Kaplama	Fiyat (TL)*
A42491	Çıkış ucu	Krom	518
A4249123	Çıkış ucu	Altın	623
A4249126 YENİ	Çıkış ucu	Bakır	623



- Ankastre banyo veya ankastre duş bataryaları ile uyumludur.
- Çıkış ucu uzunluğu 170 mm'dir.

A4249126 01 Haziran 2020 tarihi itibariyle satış hattına alınacaktır.

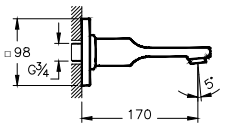

Ürün/Kod	Ürün açıklamaları	Kaplama	Fiyat (TL)*
A42249 ◆ Λ	Ankastre dirsek grubu		90



- Çıkış ucu bağlantısı için kullanılabilir.
- Kaba inşaat sırasında sıva altı montajı yapılmalıdır.

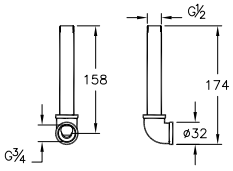

Ürün/Kod	Ürün açıklamaları	Kaplama	Fiyat (TL)*
A42493	Ankastre stop valf (sıva üstü grubu)	Krom	212
A4249323	Ankastre stop valf (sıva üstü grubu)	Altın	254
A4249326 YENİ	Ankastre stop valf (sıva üstü grubu)	Bakır	254



- Kaba inşaat sırasında A41441 veya A41442 kullanılarak sıva altı montajı yapılmalıdır.
- 80x80 mm rozet ürüne dahildir.

A4249326 01 Haziran 2020 tarihi itibariyle satış hattına alınacaktır.

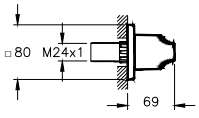

• Bu ürünlerde tesisat ana girişine filtre takılması tavsiye edilir. • Armatür-Lavabo Uyum Tablosu için bkz. sayfa no: 520-539.
• Eczacıbaşı Yapı Gereçleri San. ve Tic. A.Ş.'nin ürünler ve teknik detaylarında değişiklik yapma hakkı saklıdır. • Armatürler için garanti süresi 10 yıldır (Elektronik lavabo bataryaları ve zaman ayarlı-dokunmatik lavabo bataryaları hariç). • Elektronik lavabo bataryaları ve zaman ayarlı-dokunmatik lavabo bataryaları için garanti süresi 2 yıldır.

ARTEMA

Suit L

Ürün/Kod	Ürün açıklamaları	Kaplama	Fiyat (TL)*
A41441 ◆ Λ YERLİ ÜRETİM	Ankastre stop valf (sıva altı grubu)		103



- Kaba inşaat sırasında sıva altı montajı yapılmalıdır.
- 180° açma-kapama
- Su giriş bağlantısı G 1/2'tir.
- 50 mm oynama mesafesi
- Sıva üstü grubu ürüne dahil değildir.

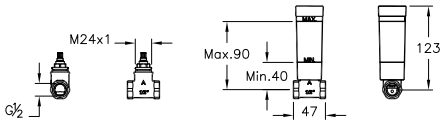

• Bu ürünlerde tesisat ana girişine filtre takılması tavsiye edilir. • Armatür-Lavabo Uyum Tablosu için bkz. sayfa no: 520-539.
• Eczacıbaşı Yapı Gereçleri San. ve Tic. A.Ş.'nin ürünler ve teknik detaylarında değişiklik yapma hakkı saklıdır. • Armatürler için garanti süresi 10 yıldır (Elektronik lavabo bataryaları ve zaman ayarlı-dokunmatik lavabo bataryaları hariç). • Elektronik lavabo bataryaları ve zaman ayarlı-dokunmatik lavabo bataryaları için garanti süresi 2 yıldır.

T4

Ürün/Kod	Ürün açıklamaları	Kaplama	Fiyat (TL)*
A42471	Lavabo bataryası	Krom	1.883



- Çıkış ucu uzunluğu 110 mm'dir.
- Çıkış ucu yüksekliği 87 mm'dir.
- Silikon yüzeyli perlatör
- Özel debi kısıcılı perlatör sayesinde max. 5 L/dk su akışı sağlanmaktadır.
- Joystick kartuş

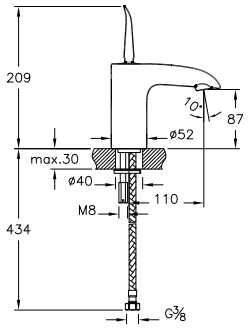

A42473	Lavabo bataryası (yüksek)	Krom	2.259



- Çıkış ucu uzunluğu 110 mm'dir.
- Çıkış ucu yüksekliği 192 mm'dir.
- Silikon perlatör
- Özel debi kısıcılı perlatör sayesinde max. 5 L/dk su akışı sağlanmaktadır.
- Joystick kartuş

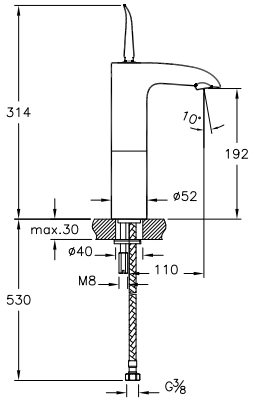

A42475	Lavabo bataryası (şelale)	Krom	2.026



- Çıkış ucu uzunluğu 134 mm'dir.
- Çıkış ucu yüksekliği 89 mm'dir.
- Özel debi regülatörü sayesinde max. 9 L/dk su akışı sağlanmaktadır.
- Joystick kartuş
- Doğal akış

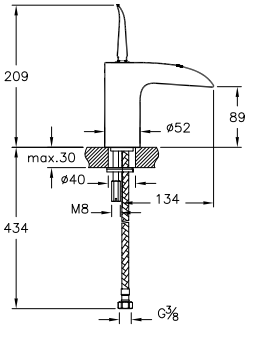

• Bu ürünlerde tesisat ana girişine filtre takılması tavsiye edilir. • Armatür-Lavabo Uyum Tablosu için bkz. sayfa no: 520-539.
• Eczacıbaşı Yapı Gereçleri San. ve Tic. A.Ş.'nin ürünler ve teknik detaylarında değişiklik yapma hakkı saklıdır. • Armatürler için garanti süresi 10 yıldır (Elektronik lavabo bataryaları ve zaman ayarlı-dokunmatik lavabo bataryaları hariç). • Elektronik lavabo bataryaları ve zaman ayarlı-dokunmatik lavabo bataryaları için garanti süresi 2 yıldır.

T4

Ürün/Kod	Ürün açıklamaları	Kaplama	Fiyat (TL)*
A42477	Lavabo bataryası (yüksek-şelale)	Krom	2.771



- Çıkış ucu uzunluğu 134 mm'dir.
- Çıkış ucu yüksekliği 194 mm'dir.
- Özel debi regülatörü sayesinde max. 9 L/dk su akışı sağlanmaktadır.
- Joystick kartuş
- Doğal akış

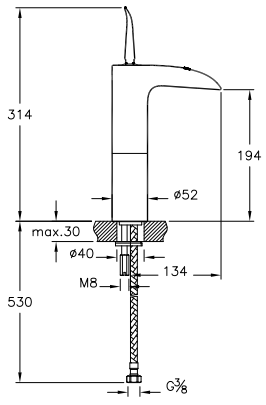

A42237	Ankastre lavabo bataryası (sıva üstü grubu-şelale)	Krom	2.208



- Kaba inşaat sırasında A42230 kullanılarak sıva altı montajı yapılmalıdır.
- Çıkış ucu uzunluğu 185 mm'dir.
- Rozet boyutları 98x210 mm'dir.
- Özel debi regülatörü sayesinde max. 8 L/dk su akışı sağlanmaktadır.
- Doğal akış
- Sıva altı grubu ürüne dahil değildir.

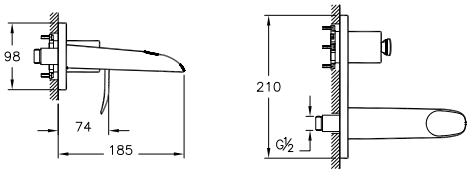

A42236	Ankastre lavabo bataryası (sıva üstü grubu)	Krom	1.802



- Kaba inşaat sırasında A42230 kullanılarak sıva altı montajı yapılmalıdır.
- Çıkış ucu uzunluğu 182 mm'dir.
- Rozet boyutları 98x210 mm'dir.
- Silikon perlatör
- Özel debi kısıcılı perlatör sayesinde max. 5 L/dk su akışı sağlanmaktadır.
- Sıva altı grubu ürüne dahil değildir.

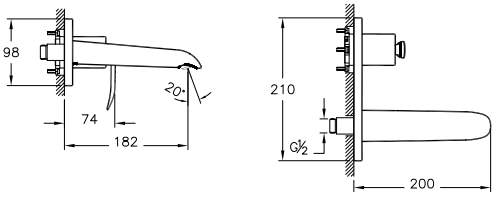

• Bu ürünlerde tesisat ana girişine filtre takılması tavsiye edilir. • Armatür-Lavabo Uyum Tablosu için bkz. sayfa no: 520-539.
• Eczacıbaşı Yapı Gereçleri San. ve Tic. A.Ş.'nin ürünler ve teknik detaylarında değişiklik yapma hakkı saklıdır. • Armatürler için garanti süresi 10 yıldır (Elektronik lavabo bataryaları ve zaman ayarlı-dokunmatik lavabo bataryaları hariç). • Elektronik lavabo bataryaları ve zaman ayarlı-dokunmatik lavabo bataryaları için garanti süresi 2 yıldır.

T4

Ürün/Kod	Ürün açıklamaları	Kaplama	Fiyat (TL)*
A42230 ◆ Λ YERLİ ÜRETİM	Ankastre lavabo bataryası (sıva altı grubu)		487



- Kaba inşaat sırasında sıva altı montajı yapılmalıdır.
- Sıva üstü grubu ürüne dahil değildir.

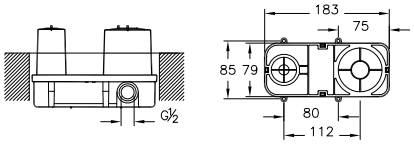

A42451 YERLİ ÜRETİM	Banyo bataryası	Krom	2.978

KİREÇ YOK



- El duşu çıkışı G 1/2"tir.
- Duş kumandası otomatiktir.
- Çıkış ucu uzunluğu 167 mm'dir.
- Silikon perlatör
- Joystick kartuş

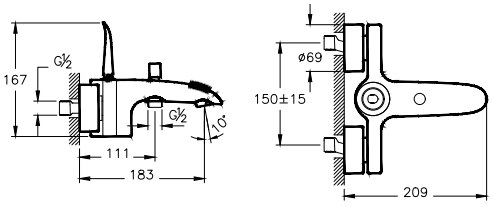

A41283 REV YERLİ ÜRETİM	Küvet bataryası (4 delikli)	Krom	4.632



- Çıkış ucu uzunluğu 130 mm'dir.
- Isı ve debi limitörlü özel kartuş
- Doğal akış
- Memoria el duşu ve Chroma-tech spiral ürüne dahildir.
- Spiral uzunluğu 2.000 mm'dir.
- El duşu ürüne dahildir.
- El duşu spirali için küvet altına monte edilen "süzülen suyu toplama sistemi" ürüne dahildir.

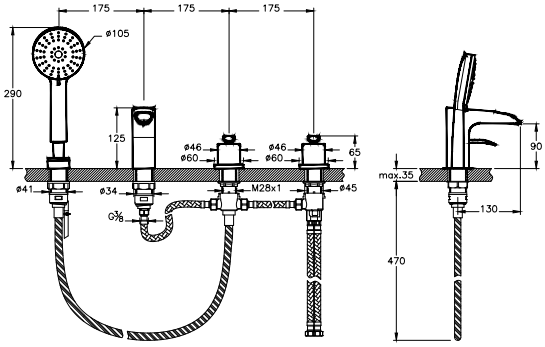

A40696 Λ YERLİ ÜRETİM	Ankastre 3 yollu yönlendirici (sıva üstü grubu)	Krom	636



- Kaba inşaat sırasında A40695 kullanılarak sıva altı montaj yapılmalıdır.
- T4 ankastre duş bataryası ile uygulanabilir.
- Rozet boyutları 98x98 mm'dir.
- Yönlendirici ile çıkış ucu, duş başlığı, su jetleri veya A40649 el duşu çıkışı seçeneklerinden sadece 3 tanesi kullanılabilir.
- Sıva altı grubu ürüne dahil değildir.

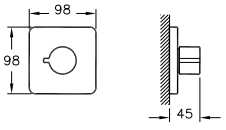

• Bu ürünlerde tesisat ana girişine filtre takılması tavsiye edilir. • Armatür-Lavabo Uyum Tablosu için bkz. sayfa no: 520-539.
• Eczacıbaşı Yapı Gereçleri San. ve Tic. A.Ş.'nin ürünler ve teknik detaylarında değişiklik yapma hakkı saklıdır. • Armatürler için garanti süresi 10 yıldır (Elektronik lavabo bataryaları ve zaman ayarlı-dokunmatik lavabo bataryaları hariç). • Elektronik lavabo bataryaları ve zaman ayarlı-dokunmatik lavabo bataryaları için garanti süresi 2 yıldır.

T4

Ürün/Kod	Ürün açıklamaları	Kaplama	Fiyat (TL)*
A40695 Λ	Ankastre 3 yollu yönlendirici (sıva altı grubu)		472



- Kaba inşaat sırasında sıva altı montajı yapılmalıdır.
- Sıva üstü grubu ürüne dahil değildir.

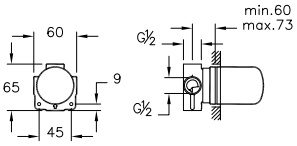

A42502	Ankastre banyo bataryası (sıva üstü grubu)	Krom	993



- Kaba inşaat sırasında A41949 kullanılarak sıva altı montajı yapılmalıdır.
- Çıkış ucu kullanılacaksa A40648 veya A40647 kodlu çıkış uçlarının kullanımı tavsiye edilir. Diğer çıkış uçları için bkz. sayfa no: 468-472
- Rozet, kumanda kolu ve yönlendirici ürüne dahildir.
- Sıva altı grubu ürüne dahil değildir.

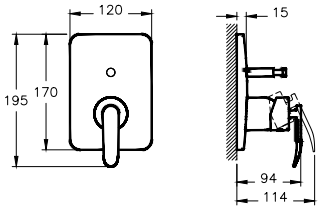

A41949 ◆ Λ	Ankastre banyo bataryası (sıva altı grubu)		414



- Kaba inşaat sırasında sıva altı montajı yapılmalıdır.
- Yönlendirici ile çıkış ucu, duş başlığı, su jetleri veya el duşu (ankastre el duşu çıkışı kullanılarak) seçeneklerinden sadece ikisi kullanılabilir.
- Isı ve debi limitörlü özel kartuş
- Sıva üstü grubu ürüne dahil değildir.

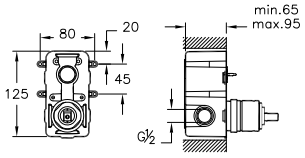

A42503	Ankastre duş bataryası (sıva üstü grubu)	Krom	942



- Kaba inşaat sırasında A42213 kullanılarak sıva altı montajı yapılmalıdır.
- Rozet ve kumanda kolu ürüne dahildir.
- Sıva altı grubu ürüne dahil değildir.

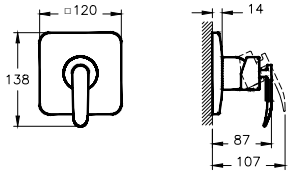

• Bu ürünlerde tesisat ana girişine filtre takılması tavsiye edilir. • Armatür-Lavabo Uyum Tablosu için bkz. sayfa no: 520-539.
• Eczacıbaşı Yapı Gereçleri San. ve Tic. A.Ş.'nin ürünler ve teknik detaylarında değişiklik yapma hakkı saklıdır. • Armatürler için garanti süresi 10 yıldır (Elektronik lavabo bataryaları ve zaman ayarlı-dokunmatik lavabo bataryaları hariç). • Elektronik lavabo bataryaları ve zaman ayarlı-dokunmatik lavabo bataryaları için garanti süresi 2 yıldır.

T4

Ürün/Kod	Ürün açıklamaları	Kaplama	Fiyat (TL)*
A42213 ◆ Λ	**Ankastre duş bataryası (sıva altı grubu)**		380
	• Kaba inşaat sırasında sıva altı montajı yapılmalıdır. • Isı ve debi limitörlü özel kartuş • Çıkış ucu, duş başlığı, su jetleri veya el duşu (ankastre el duşu çıkışı kullanılarak) seçeneklerinden sadece biri kullanılabilir. • Sıva üstü grubu ürüne dahil değildir.		
A42499	**Çıkış ucu (el duşu çıkışlı)**	Krom	574
	• Ankastre banyo veya ankastre duş bataryaları ile uyumludur. • El duşu çıkışı G 1/2'tir. • Çıkış ucu uzunluğu 182 mm'dir. • Duş kumandası kilitlemelidir. • Silikon perlatör • T4 serisi ile kullanımı tavsiye edilir.		
A40648	**Çıkış ucu (şelale)**	Krom	692
	• Ankastre duş bataryaları ile uyumludur. • Doğal akışlı • Özel debi regülatörlü sayesinde max. 8 L/dk su akışı sağlanmaktadır • Çıkış ucu uzunluğu 185 mm'dir.		
A40647	**Çıkış ucu**	Krom	605
	• Ankastre duş bataryaları ile uyumludur. • Silikon perlatör • Çıkış ucu uzunluğu 182 mm'dir.		

• Bu ürünlerde tesisat ana girişine filtre takılması tavsiye edilir. • Armatür-Lavabo Uyum Tablosu için bkz. sayfa no: 520-539.
• Eczacıbaşı Yapı Gereçleri San. ve Tic. A.Ş.'nin ürünler ve teknik detaylarında değişiklik yapma hakkı saklıdır. • Armatürler için garanti süresi 10 yıldır (Elektronik lavabo bataryaları ve zaman ayarlı-dokunmatik lavabo bataryaları hariç). • Elektronik lavabo bataryaları ve zaman ayarlı-dokunmatik lavabo bataryaları için garanti süresi 2 yıldır.

T4

Ürün/Kod	Ürün açıklamaları	Kaplama	Fiyat (TL)*
A42249 ◆ Λ YERLİ ÜRETİM	Ankastre dirsek grubu		90
	• Çıkış ucu bağlantısı için kullanılabilir. • Kaba inşaat sırasında sıva altı montajı yapılmalıdır.	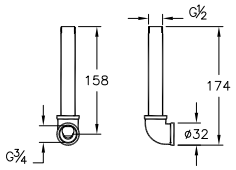	
A40649 Λ YERLİ ÜRETİM	Ankastre el duşu çıkışı	Krom	369
	• G 1/2" giriş ve çıkış • Tüm serilerle kullanılabilir. • Duvardan gelen suyu el duşuna yönlendirmek içindir.	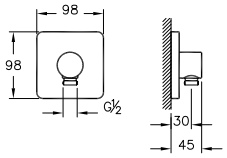	

• Bu ürünlerde tesisat ana girişine filtre takılması tavsiye edilir. • Armatür-Lavabo Uyum Tablosu için bkz. sayfa no: 520-539.
• Eczacıbaşı Yapı Gereçleri San. ve Tic. A.Ş.'nin ürünler ve teknik detaylarında değişiklik yapma hakkı saklıdır. • Armatürler için garanti süresi 10 yıldır (Elektronik lavabo bataryaları ve zaman ayarlı-dokunmatik lavabo bataryaları hariç). • Elektronik lavabo bataryaları ve zaman ayarlı-dokunmatik lavabo bataryaları için garanti süresi 2 yıldır.

ARTEMA

Nest Trendy

Ürün/Kod	Ürün açıklamaları	Kaplama	Fiyat (TL)*
A42300 ◆	Lavabo bataryası	Krom	1.396

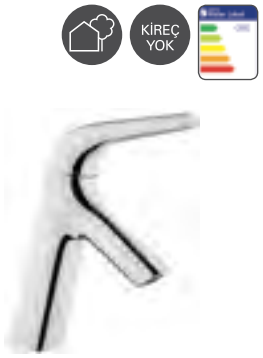

- Çıkış ucu uzunluğu 120 mm'dir.
- Çıkış ucu yüksekliği 76 mm'dir.
- Cache (gizli) silikon perlatör
- Özel debi kısıcılı perlatör sayesinde max. 5 L/dk su akışı sağlanmaktadır.
- Isı ve debi limitörlü özel kartuş

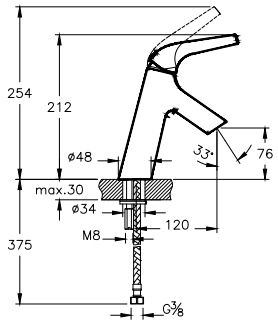

A42301 ◆	Lavabo bataryası (yüksek)	Krom	1.815



- Çıkış ucu uzunluğu 142 mm'dir.
- Çıkış ucu yüksekliği 190 mm'dir.
- Cache (gizli) silikon perlatör
- Özel debi kısıcılı perlatör sayesinde max. 5 L/dk su akışı sağlanmaktadır.
- Isı ve debi limitörlü özel kartuş

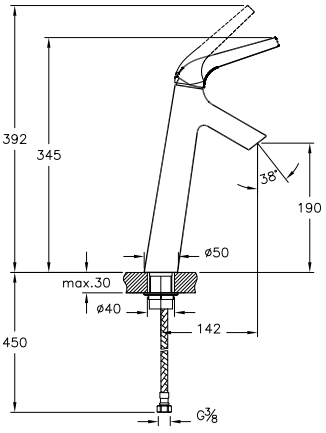

A42455	Lavabo bataryası (özel ihtiyaçlar için)	Krom	1.488



- Uzun kumanda kolu sayesinde kolay açma kapama (medikal, engelli, yaşlı ve çocuk gibi özel ihtiyaç kullanımlarına uygun)
- Çıkış ucu uzunluğu 121 mm'dir.
- Çıkış ucu yüksekliği 76 mm'dir.
- Bedensel engelli lavabolarda kullanılabilir.
- Isı ve debi limitörlü özel kartuş
- Özel debi kısıcılı perlatör sayesinde max. 5 L/dk su akışı sağlanmaktadır.
- Cache (gizli) silikon perlatör

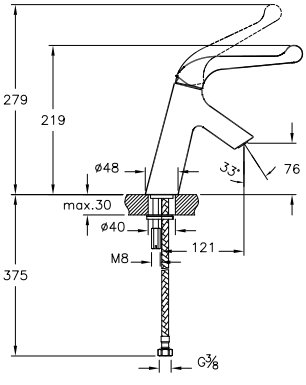

• Bu ürünlerde tesisat ana girişine filtre takılması tavsiye edilir. • Armatür-Lavabo Uyum Tablosu için bkz. sayfa no: 520-539.
• Eczacıbaşı Yapı Gereçleri San. ve Tic. A.Ş.'nin ürünler ve teknik detaylarında değişiklik yapma hakkı saklıdır. • Armatürler için garanti süresi 10 yıldır (Elektronik lavabo bataryaları ve zaman ayarlı-dokunmatik lavabo bataryaları hariç). • Elektronik lavabo bataryaları ve zaman ayarlı-dokunmatik lavabo bataryaları için garanti süresi 2 yıldır.

Nest Trendy

Ürün/Kod	Ürün açıklamaları	Kaplama	Fiyat (TL)*
A42240 ◆	Ankastre lavabo bataryası (sıva üstü grubu)	Krom	1.451



- Kaba inşaat sırasında A42230 kullanılarak sıva altı montajı yapılmalıdır.
- Çıkış ucu uzunluğu 143 mm'dir.
- Cache (gizli) silikon perlatör
- Özel debi kısıcılı perlatör sayesinde max. 5 L/dk su akışı sağlanmaktadır.
- Isı ve debi limitörlü özel kartuş
- Sıva altı grubu ürüne dahil değildir.

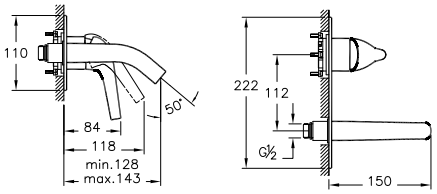

A42230 ◆ Λ	Ankastre lavabo bataryası (sıva altı grubu)		487



- Kaba inşaat sırasında sıva altı montajı yapılmalıdır.
- Sıva üstü grubu ürüne dahil değildir.

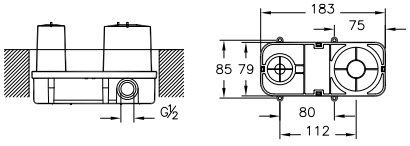

A42242 ◆	Banyo bataryası	Krom	2.088



- El duşu çıkışı G 1/2"tir.
- Duş kumandası kilitlemelidir.
- Çıkış ucu uzunluğu 145 mm'dir.
- Isı ve debi limitörlü özel kartuş
- Silikon perlatör

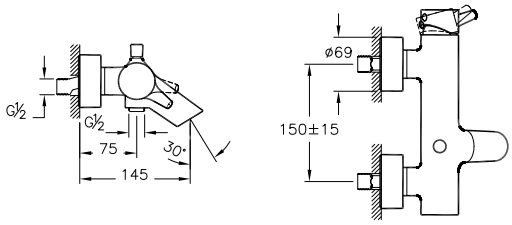

A42383	Duş bataryası	Krom	1.698



- El duşu çıkışı G 1/2'tir.
- Isı ve debi limitörlü özel kartuş

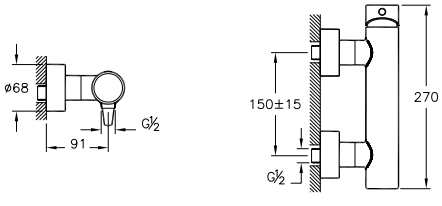

• Bu ürünlerde tesisat ana girişine filtre takılması tavsiye edilir. • Armatür-Lavabo Uyum Tablosu için bkz. sayfa no: 520-539.
• Eczacıbaşı Yapı Gereçleri San. ve Tic. A.Ş.'nin ürünler ve teknik detaylarında değişiklik yapma hakkı saklıdır. • Armatürler için garanti süresi 10 yıldır (Elektronik lavabo bataryaları ve zaman ayarlı-dokunmatik lavabo bataryaları hariç). • Elektronik lavabo bataryaları ve zaman ayarlı-dokunmatik lavabo bataryaları için garanti süresi 2 yıldır.

Nest Trendy

Ürün/Kod	Ürün açıklamaları	Kaplama	Fiyat (TL)*
A42227 ◆	Ankastre banyo bataryası (sıva üstü grubu)	Krom	671



- Kaba inşaat sırasında A41949 kullanılarak sıva altı montajı yapılmalıdır.
- Çıkış ucu kullanılacaksa A42228 kodlu çıkış ucu kullanımı tavsiye edilir. Diğer çıkış uçları için bkz. sayfa no: 468-472
- Rozet, kumanda kolu ve yönlendirici ürüne dahildir.
- Sıva altı grubu ürüne dahil değildir.

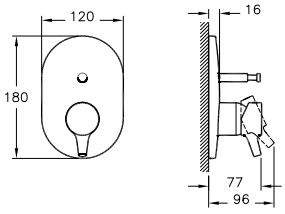

A41949 ◆ Λ	Ankastre banyo bataryası (sıva altı grubu)		414



- Kaba inşaat sırasında sıva altı montajı yapılmalıdır.
- Yönlendirici ile çıkış ucu, duş başlığı, su jetleri veya el duşu (ankastre el duşu çıkışı kullanılarak) seçeneklerinden sadece ikisi kullanılabilir.
- Isı ve debi limitörlü özel kartuş
- Sıva üstü grubu ürüne dahil değildir.

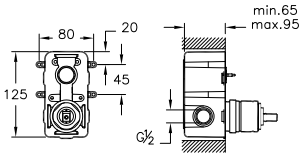

A42229	Ankastre duş bataryası (sıva üstü grubu)	Krom	638



- Kaba inşaat sırasında A42213 kullanılarak sıva altı montajı yapılmalıdır.
- Rozet ve kumanda kolu ürüne dahildir.
- Sıva altı grubu ürüne dahil değildir.

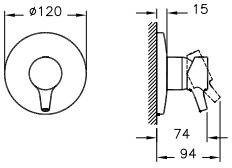

A42213 ◆ Λ	Ankastre duş bataryası (sıva altı grubu)	Krom	380



- Kaba inşaat sırasında sıva altı montajı yapılmalıdır.
- Isı ve debi limitörlü özel kartuş
- Çıkış ucu, duş başlığı, su jetleri veya el duşu (ankastre el duşu çıkışı kullanılarak) seçeneklerinden sadece biri kullanılabilir.
- Sıva üstü grubu ürüne dahil değildir.

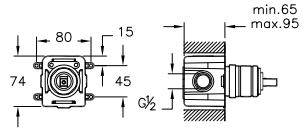

• Bu ürünlerde tesisat ana girişine filtre takılması tavsiye edilir. • Armatür-Lavabo Uyum Tablosu için bkz. sayfa no: 520-539.
• Eczacıbaşı Yapı Gereçleri San. ve Tic. A.Ş.'nin ürünler ve teknik detaylarında değişiklik yapma hakkı saklıdır. • Armatürler için garanti süresi 10 yıldır (Elektronik lavabo bataryaları ve zaman ayarlı-dokunmatik lavabo bataryaları hariç). • Elektronik lavabo bataryaları ve zaman ayarlı-dokunmatik lavabo bataryaları için garanti süresi 2 yıldır.

ARTEMA

Nest Trendy

Ürün/Kod	Ürün açıklamaları	Kaplama	Fiyat (TL)*
A42228 ◆ YERLİ ÜRETİM	Çıkış ucu	Krom	518

KİREÇ YOK



- Ankastre banyo veya ankastre duş bataryaları ile uyumludur.
- Cache (gizli) silikon perlatör
- Çıkış ucu uzunluğu 175 mm'dir.

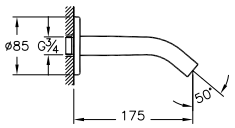

A42249 ◆ Λ YERLİ ÜRETİM	Ankastre dirsek grubu		90



- Çıkış ucu bağlantısı için kullanılabilir.
- Kaba inşaat sırasında sıva altı montajı yapılmalıdır.

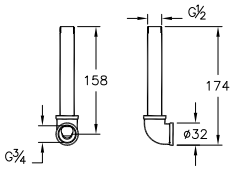

A41444 ◆ YERLİ ÜRETİM	Ankastre stop valf (sıva üstü grubu)	Krom	195



- Kaba inşaat sırasında A41441 veya A41442 kullanılarak sıva altı montajı yapılmalıdır.
- Ø 80 mm rozet ürüne dahildir.
- Sıva altı grubu ürüne dahil değildir.

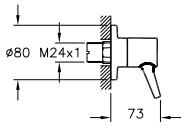

A41441 ◆ Λ YERLİ ÜRETİM	Ankastre stop valf (sıva altı grubu)		103



- Kaba inşaat sırasında sıva altı montajı yapılmalıdır.
- 180° açma-kapama
- Su giriş bağlantısı G 1/2'tir.
- 50 mm oynama mesafesi
- Sıva üstü grubu ürüne dahil değildir.

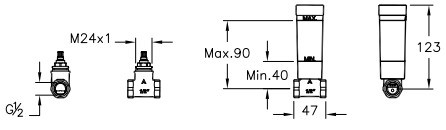

• Bu ürünlerde tesisat ana girişine filtre takılması tavsiye edilir. • Armatür-Lavabo Uyum Tablosu için bkz. sayfa no: 520-539.
• Eczacıbaşı Yapı Gereçleri San. ve Tic. A.Ş.'nin ürünler ve teknik detaylarında değişiklik yapma hakkı saklıdır. • Armatürler için garanti süresi 10 yıldır (Elektronik lavabo bataryaları ve zaman ayarlı-dokunmatik lavabo bataryaları hariç). • Elektronik lavabo bataryaları ve zaman ayarlı-dokunmatik lavabo bataryaları için garanti süresi 2 yıldır.

Juno

90° Açma-Kapama

Ürün/Kod	Ürün açıklamaları	Kaplama	Fiyat (TL)*
A40862 ◆	Lavabo bataryası	Krom	1.343
A4086223 ◆	Lavabo bataryası	Altın	1.610
A4086226 ◆	Lavabo bataryası	Bakır	1.610



- Çıkış ucu uzunluğu 115 mm'dir.
- Çıkış ucu yüksekliği 150 mm'dir.
- Sabit boruludur.
- Özel debi kısıcılı perlatör sayesinde max. 5 L/dk su akışı sağlanmaktadır.

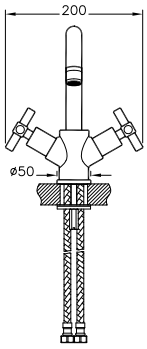

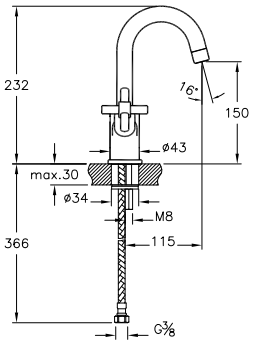

Ürün/Kod	Ürün açıklamaları	Kaplama	Fiyat (TL)*
A40851 ◆	Lavabo bataryası (yüksek)	Krom	1.739
A4085123 ◆	Lavabo bataryası (yüksek)	Altın	2.087
A4085126 ◆	Lavabo bataryası (yüksek)	Bakır	2.087



- Çıkış ucu uzunluğu 145 mm'dir.
- Çıkış ucu yüksekliği 260 mm'dir.
- Sabit boruludur.
- Özel debi kısıcılı perlatör sayesinde max. 5 L/dk su akışı sağlanmaktadır.

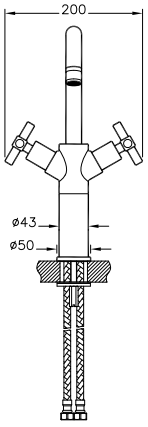

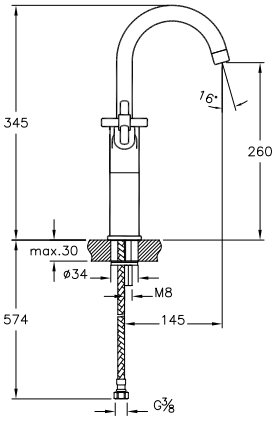

Ürün/Kod	Ürün açıklamaları	Kaplama	Fiyat (TL)*
A40830 ◆	Ankastre lavabo bataryası (sıva üstü grubu)	Krom	866
A4083023 ◆	Ankastre lavabo bataryası (sıva üstü grubu)	Altın	1.190
A4083026 ◆	Ankastre lavabo bataryası (sıva üstü grubu)	Bakır	1.190



- Kaba inşaat sırasında A40835 kullanılarak sıva altı montajı yapılmalıdır.
- Çıkış ucu uzunluğu min.150 max.180 mm'dir.
- İki volan arası eksen mesafesi 180 mm'dir.
- Özel debi kısıcılı perlatör sayesinde max. 5 L/dk su akışı sağlanmaktadır.
- Sıva altı grubu ürüne dahil değildir.

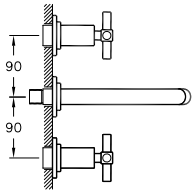

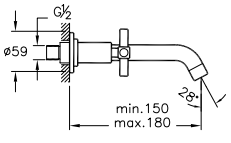

• Bu ürünlerde tesisat ana girişine filtre takılması tavsiye edilir. • Armatür-Lavabo Uyum Tablosu için bkz. sayfa no: 520-539.
• Eczacıbaşı Yapı Gereçleri San. ve Tic. A.Ş.'nin ürünler ve teknik detaylarında değişiklik yapma hakkı saklıdır. • Armatürler için garanti süresi 10 yıldır (Elektronik lavabo bataryaları ve zaman ayarlı-dokunmatik lavabo bataryaları hariç). • Elektronik lavabo bataryaları ve zaman ayarlı-dokunmatik lavabo bataryaları için garanti süresi 2 yıldır.

Juno

90° Açma-Kapama

Ürün/Kod	Ürün açıklamaları	Kaplama	Fiyat (TL)*
A40835 ◆ Λ	Ankastre lavabo bataryası (sıva altı grubu)		758



- Kaba inşaat sırasında sıva altı montajı yapılmalıdır.
- Sıva üstü grubu ürüne dahil değildir.

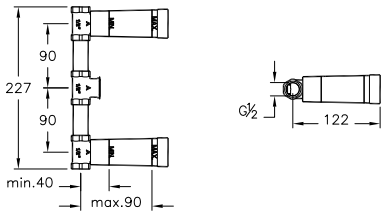

A40861 ◆	Lavabo bataryası (3 delikli lavabolar için)	Krom	1.582
A4086123 ◆	Lavabo bataryası (3 delikli lavabolar için)	Altın	1.899
A4086126 ◆	Lavabo bataryası (3 delikli lavabolar için)	Bakır	1.899



- Çıkış ucu uzunluğu 113 mm'dir.
- Çıkış ucu yüksekliği 84 mm'dir.
- Sabit boruludur.
- Özel debi kısıcılı perlatör sayesinde max. 5 L/dk su akışı sağlanmaktadır.

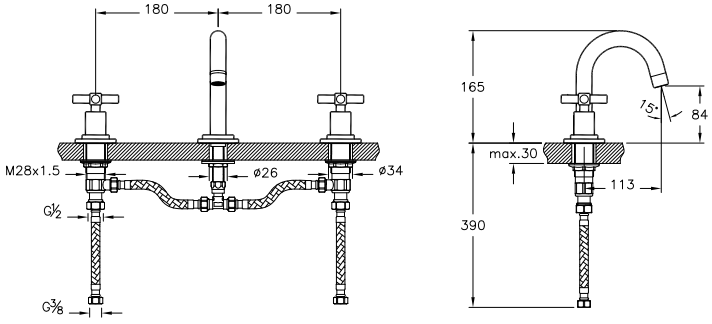

A40868 ◆	Banyo bataryası	Krom	1.477
A4086823 ◆	Banyo bataryası	Altın	1.770
A4086826 ◆ YENİ	Banyo bataryası	Bakır	1.770



- El duşu çıkışı G 1/2"tir.
- Duş kumandası kilitlemelidir.
- Çıkış ucu uzunluğu 193 mm'dir.

A4086826 01 Nisan 2020 tarihi itibariyle satış hattına alınacaktır.

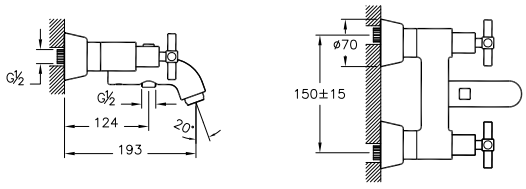

• Bu ürünlerde tesisat ana girişine filtre takılması tavsiye edilir. • Armatür-Lavabo Uyum Tablosu için bkz. sayfa no: 520-539.
• Eczacıbaşı Yapı Gereçleri San. ve Tic. A.Ş.'nin ürünler ve teknik detaylarında değişiklik yapma hakkı saklıdır. • Armatürler için garanti süresi 10 yıldır (Elektronik lavabo bataryaları ve zaman ayarlı-dokunmatik lavabo bataryaları hariç). • Elektronik lavabo bataryaları ve zaman ayarlı-dokunmatik lavabo bataryaları için garanti süresi 2 yıldır.

Juno

90° Açma-Kapama

Ürün/Kod	Ürün açıklamaları	Kaplama	Fiyat (TL)*
A40935	Küvet bataryası (4 delikli)	Krom	3.031
A4093523	Küvet bataryası (4 delikli)	Altın	3.637
A4093526 YENİ	Küvet bataryası (4 delikli)	Bakır	3.637



- Çıkış ucu uzunluğu 185 mm'dir.
- Spiral uzunluğu 1.500 mm'dir.
- El duşu ve Chroma-tech spiral ürüne dahildir.

A4093526 01 Nisan 2020 tarihi itibariyle satış hattına alınacaktır.

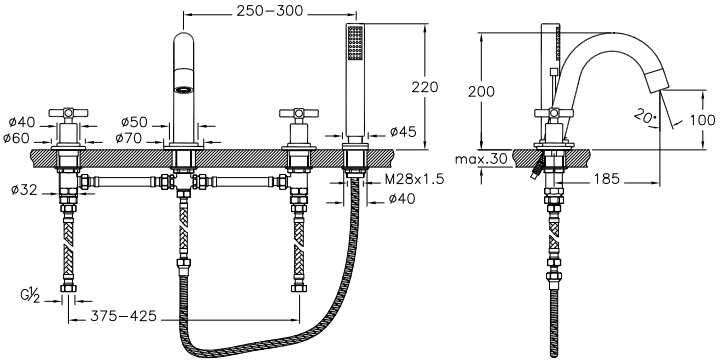

Ürün/Kod	Ürün açıklamaları	Kaplama	Fiyat (TL)*
A42398 ◆	Küvet bataryası (yerden el duşlu)	Krom	4.274
A4239823 ◆	Küvet bataryası (yerden el duşlu)	Altın	5.128
A4239826 ◆ YENİ	Küvet bataryası (yerden el duşlu)	Bakır	5.128



- El duşu çıkışı G 1/2'tir.
- Duş kumandası kilitlemelidir.
- Çıkış ucu uzunluğu 195 mm'dir.
- Yerden çıkış ucuna kadar olan yükseklik 687 mm'dir.
- El duşu takımı ürüne dahildir.
- Chroma-tech spiral uzunluğu 1.500 mm'dir.

A4239826 01 Nisan 2020 tarihi itibariyle satış hattına alınacaktır.

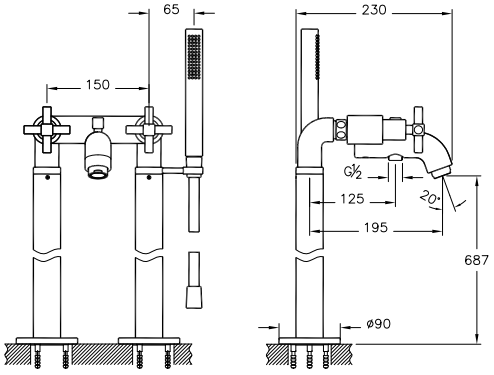

Ürün/Kod	Ürün açıklamaları	Kaplama	Fiyat (TL)*
A40832 ◆	Ankastre banyo bataryası (el duşu çıkışlı-sıva üstü grubu)	Krom	1.711
A4083223 ◆	Ankastre banyo bataryası (el duşu çıkışlı-sıva üstü grubu)	Altın	2.181
A4083226 ◆ YENİ	Ankastre banyo bataryası (el duşu çıkışlı-sıva üstü grubu)	Bakır	2.181

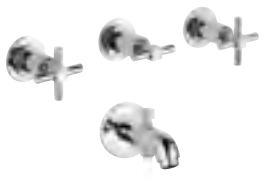

- Kaba inşaat sırasında A40834 kullanılarak sıva altı montajı yapılmalıdır.
- Duş başlıkları ve el duşları ile kullanılabilir.
- Çıkış ucu uzunluğu min. 125 max. 150 mm'dir.
- Sıva altı grubu ürüne dahil değildir.

A4083226 01 Nisan 2020 tarihi itibariyle satış hattına alınacaktır.

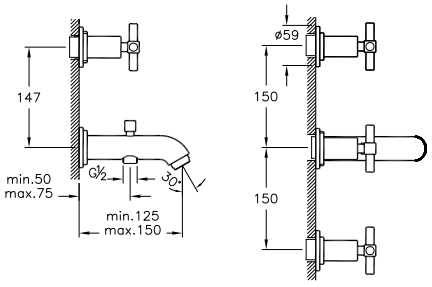

• Bu ürünlerde tesisat ana girişine filtre takılması tavsiye edilir. • Armatür-Lavabo Uyum Tablosu için bkz. sayfa no: 520-539.
• Eczacıbaşı Yapı Gereçleri San. ve Tic. A.Ş.'nin ürünler ve teknik detaylarında değişiklik yapma hakkı saklıdır. • Armatürler için garanti süresi 10 yıldır (Elektronik lavabo bataryaları ve zaman ayarlı-dokunmatik lavabo bataryaları hariç). • Elektronik lavabo bataryaları ve zaman ayarlı-dokunmatik lavabo bataryaları için garanti süresi 2 yıldır.

Juno

90° Açma-Kapama

Ürün/Kod	Ürün açıklamaları	Kaplama	Fiyat (TL)*
A40831 ◆	Ankastre banyo bataryası (sıva üstü grubu)	Krom	1.496
A4083123 ◆	Ankastre banyo bataryası (sıva üstü grubu)	Altın	1.925
A4083126 YENİ	Ankastre banyo bataryası (sıva üstü grubu)	Bakır	1.925



- Kaba inşaat sırasında A40834 kullanılarak sıva altı montajı yapılmalıdır.
- Duş başlıkları ile veya ankastre el duşu çıkışı kullanılarak el duşları ile uygulanabilir.
- Çıkış ucu uzunluğu 160 mm'dir.
- Sıva altı grubu ürüne dahil değildir.

A4083126 01 Nisan 2020 tarihi itibariyle satış hattına alınacaktır.

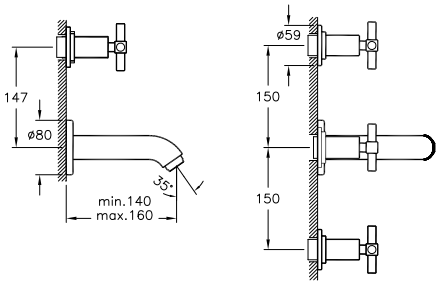

A40834 ◆ Λ	Ankastre banyo bataryası (sıva altı grubu)		648



- Kaba inşaat sırasında sıva altı montajı yapılmalıdır.
- Sıva üstü grubu ürüne dahil değildir.

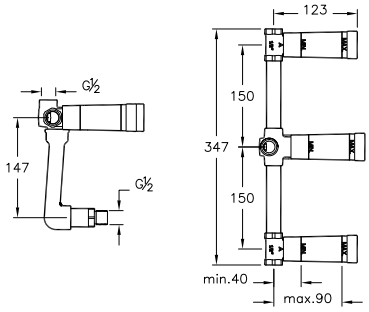

A41551 ◆	Ara musluk	Krom	187
A4155123	Ara musluk	Altın	225
A4155126 ◆ YENİ	Ara musluk	Bakır	248



- G 3/8" rakor bağlantılarına uygundur.
- 180° açma-kapama
- Rakorsuzdur.
- Ø 65 mm rozet ürüne dahildir.

A4155126 01 Nisan 2020 tarihi itibariyle satış hattına alınacaktır.

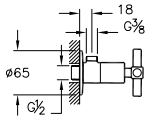

A41451 ◆	Ankastre stop valf (sıva üstü grubu)	Krom	139
A4145123 ◆	Ankastre stop valf (sıva üstü grubu)	Altın	207
A4145126 ◆	Ankastre stop valf (sıva üstü grubu)	Bakır	207



- Kaba inşaat sırasında A41441 kullanılarak sıva altı montajı yapılmalıdır.
- Ø 59 mm rozet ürüne dahildir.
- Sıva altı grubu ürüne dahil değildir.

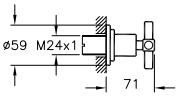

• Bu ürünlerde tesisat ana girişine filtre takılması tavsiye edilir. • Armatür-Lavabo Uyum Tablosu için bkz. sayfa no: 520-539.
• Eczacıbaşı Yapı Gereçleri San. ve Tic. A.Ş.'nin ürünler ve teknik detaylarında değişiklik yapma hakkı saklıdır. • Armatürler için garanti süresi 10 yıldır (Elektronik lavabo bataryaları ve zaman ayarlı-dokunmatik lavabo bataryaları hariç). • Elektronik lavabo bataryaları ve zaman ayarlı-dokunmatik lavabo bataryaları için garanti süresi 2 yıldır.

ARTEMA

Juno

90° Açma-Kapama

Ürün/Kod	Ürün açıklamaları	Kaplama	Fiyat (TL)*
A41441 ◆ Λ	Ankastre stop valf (sıva altı grubu)		103



- Kaba inşaat sırasında sıva altı montajı yapılmalıdır.
- 180° açma-kapama
- Su giriş bağlantısı G 1/2'tir.
- 50 mm oynama mesafesi
- Sıva üstü grubu ürüne dahil değildir.

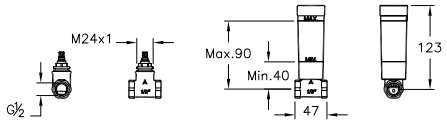

A42045	Eviye bataryası	Krom	1.317
A4204523	Eviye bataryası	Altın	1.582
A4204526 YENİ	Eviye bataryası	Bakır	1.740



- 90° açma-kapama
- Çıkış ucu uzunluğu 191 mm'dir.
- Çıkış ucu yüksekliği 224 mm'dir.
- Döner boruludur.
- Özel debi kısıcılı perlatör sayesinde max. 5 L/dk su akışı sağlanmaktadır.

A4204526 01 Nisan 2020 tarihi itibariyle satış hattına alınacaktır.

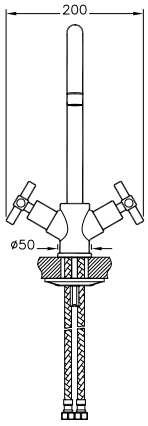

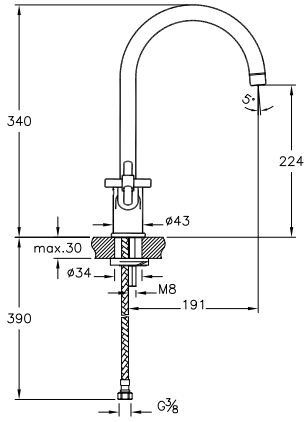

• Bu ürünlerde tesisat ana girişine filtre takılması tavsiye edilir. • Armatür-Lavabo Uyum Tablosu için bkz. sayfa no: 520-539.
• Eczacıbaşı Yapı Gereçleri San. ve Tic. A.Ş.'nin ürünler ve teknik detaylarında değişiklik yapma hakkı saklıdır. • Armatürler için garanti süresi 10 yıldır (Elektronik lavabo bataryaları ve zaman ayarlı-dokunmatik lavabo bataryaları hariç). • Elektronik lavabo bataryaları ve zaman ayarlı-dokunmatik lavabo bataryaları için garanti süresi 2 yıldır.

ARTEMA

Sento

Ürün/Kod	Ürün açıklamaları	Kaplama	Fiyat (TL)*
A42513 ◆ YERLİ ÜRETİM	Lavabo bataryası	Krom	681



- Çıkış ucu uzunluğu 120 mm'dir.
- Çıkış ucu yüksekliği 109 mm'dir.
- Isı ve debi limitörlü özel kartuş
- +/- 7° hareketli perlatör
- Özel debi kısıcılı perlatör sayesinde max. 5 L/dk su akışı sağlanmaktadır.
- Ek aparat gerektirmeyen pratik montaj

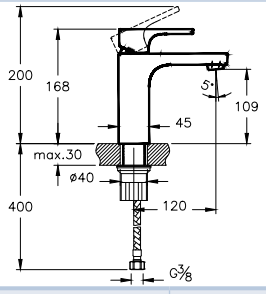

A42514 ◆ YERLİ ÜRETİM	Lavabo bataryası (yüksek)	Krom	932



- Çıkış ucu uzunluğu 135 mm'dir.
- Çıkış ucu yüksekliği 239 mm'dir.
- Isı ve debi limitörlü özel kartuş
- +/- 7° hareketli perlatör
- Özel debi kısıcılı perlatör sayesinde max. 5 L/dk su akışı sağlanmaktadır.
- Ek aparat gerektirmeyen pratik montaj

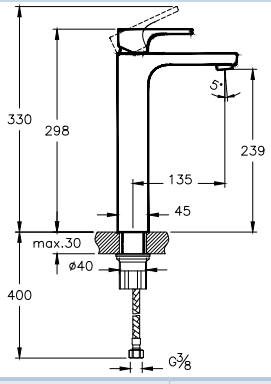

A42521 ◆ YERLİ ÜRETİM	Lavabo bataryası	Krom	774



- Çıkış ucu uzunluğu 119 mm'dir.
- Çıkış ucu yüksekliği 118 mm'dir.
- Isı ve debi limitörlü özel kartuş
- +/- 7° hareketli perlatör
- Özel debi kısıcılı perlatör sayesinde max. 5 L/dk su akışı sağlanmaktadır.

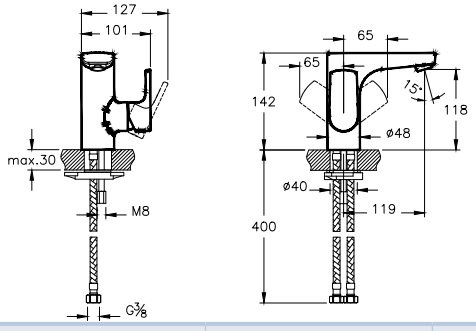

A42523 ◆ YERLİ ÜRETİM	Lavabo bataryası (yüksek)	Krom	1.007



- Çıkış ucu uzunluğu 119 mm'dir.
- Çıkış ucu yüksekliği 266 mm'dir.
- Isı ve debi limitörlü özel kartuş
- +/- 7° hareketli su tasarruflu perlatör
- Özel debi kısıcılı perlatör sayesinde max. 5 L/dk su akışı sağlanmaktadır.

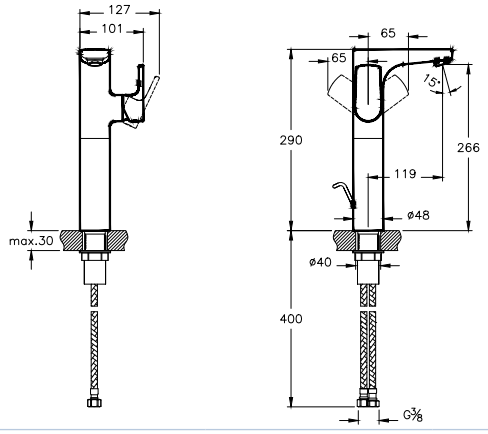

• Bu ürünlerde tesisat ana girişine filtre takılması tavsiye edilir. • Armatür-Lavabo Uyum Tablosu için bkz. sayfa no: 520-539.
• Eczacıbaşı Yapı Gereçleri San. ve Tic. A.Ş.'nin ürünler ve teknik detaylarında değişiklik yapma hakkı saklıdır. • Armatürler için garanti süresi 10 yıldır (Elektronik lavabo bataryaları ve zaman ayarlı-dokunmatik lavabo bataryaları hariç). • Elektronik lavabo bataryaları ve zaman ayarlı-dokunmatik lavabo bataryaları için garanti süresi 2 yıldır.

Sento

Ürün/Kod	Ürün açıklamaları	Kaplama	Fiyat (TL)*
A42524 ◆	Lavabo bataryası (döner borulu)	Krom	966



- Çıkış ucu uzunluğu 120 mm'dir.
- Çıkış ucu yüksekliği 199 mm'dir.
- Döner boruludur.
- +/- 7° hareketli perlatör
- Özel debi kısıcılı perlatör sayesinde max. 5 L/dk su akışı sağlanmaktadır
- Isı ve debi limitörlü özel kartuş

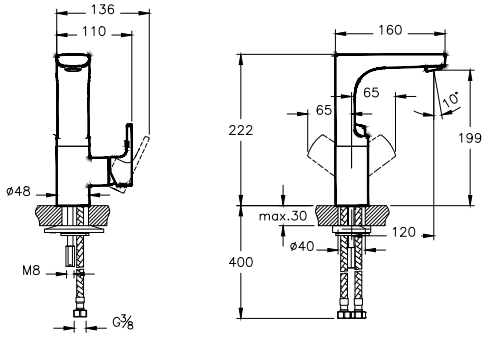

A42539 ◆	Ankastre lavabo bataryası (sıva üstü grubu)	Krom	681



- Kaba inşaat sırasında A42230 kullanılarak sıva altı montajı yapılmalıdır.
- Çıkış ucu uzunluğu 168 mm'dir.
- Isı ve debi limitörlü özel kartuş
- Sıva altı grubu ürüne dahil değildir.

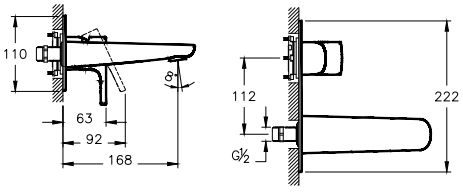

A42230 ◆ Λ	Ankastre lavabo bataryası (sıva altı grubu)		487



- Kaba inşaat sırasında sıva altı montajı yapılmalıdır.
- Sıva üstü grubu ürüne dahil değildir.

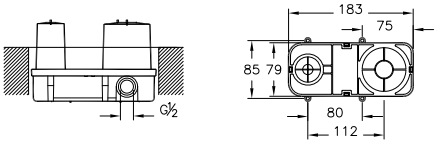

A42519	Bide bataryası (sifon kumandalı)	Krom	1.031



- Cache (gizli) perlatör
- Çıkış ucunda mafsallı perlatör kullanılmaktadır.
- Özel debi kısıcılı perlatör sayesinde max. 5 L/dk su akışı sağlanmaktadır.
- Isı ve debi limitörlü özel kartuş
- Sifon alt grubu ürüne dahil değildir.
- Sifon kumandalı olduğundan taşma deliği olmayan bideler ile uyumlu değildir.

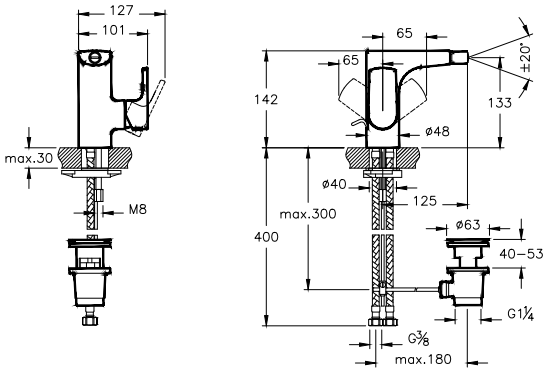

• Bu ürünlerde tesisat ana girişine filtre takılması tavsiye edilir. • Armatür-Lavabo Uyum Tablosu için bkz. sayfa no: 520-539.
• Eczacıbaşı Yapı Gereçleri San. ve Tic. A.Ş.'nin ürünler ve teknik detaylarında değişiklik yapma hakkı saklıdır. • Armatürler için garanti süresi 10 yıldır (Elektronik lavabo bataryaları ve zaman ayarlı-dokunmatik lavabo bataryaları hariç). • Elektronik lavabo bataryaları ve zaman ayarlı-dokunmatik lavabo bataryaları için garanti süresi 2 yıldır.

Sento

Ürün/Kod	Ürün açıklamaları	Kaplama	Fiyat (TL)*
A42525 ◆ YERLİ ÜRETİM	Banyo bataryası	Krom	1.084



- El duşu çıkışı G 1/2'tir.
- Duş kumandası kilitlemelidir.
- Çıkış ucu uzunluğu 168 mm'dir.
- Isı ve debi limitörlü özel kartuş
- Silikon perlatör

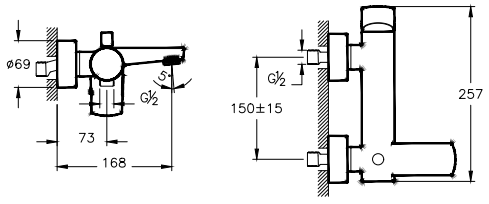

A42516 ◆ YERLİ ÜRETİM	Banyo bataryası	Krom	905



- El duşu çıkışı G 1/2"tir.
- Duş kumandası kilitlemelidir.
- Çıkış ucu uzunluğu 177 mm'dir.
- Isı ve debi limitörlü özel kartuş

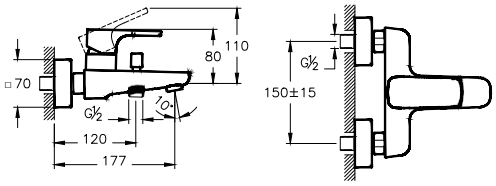

A42526 YERLİ ÜRETİM	Duş bataryası	Krom	751



- El duşu çıkışı G 1/2'tir.
- Isı ve debi limitörlü özel kartuş

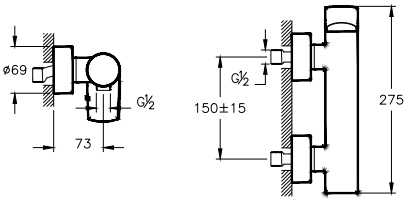

A42294 ◆ YERLİ ÜRETİM	Ankastre banyo bataryası (sıva üstü grubu)	Krom	409



- Kaba inşaat sırasında A41949 kullanılarak sıva altı montajı yapılmalıdır.
- Çıkış ucu kullanılacaksa A42392 veya A40699 kodlu çıkış ucu kullanımı tavsiye edilir. Diğer çıkış uçları için bkz. sayfa no: 468-472
- Rozet, kumanda kolu ve yönlendirici ürüne dahildir.
- Sıva altı grubu ürüne dahil değildir.

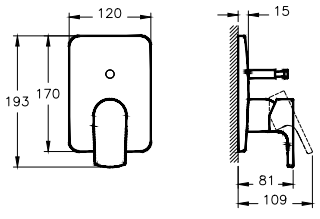

• Bu ürünlerde tesisat ana girişine filtre takılması tavsiye edilir. • Armatür-Lavabo Uyum Tablosu için bkz. sayfa no: 520-539.
• Eczacıbaşı Yapı Gereçleri San. ve Tic. A.Ş.'nin ürünler ve teknik detaylarında değişiklik yapma hakkı saklıdır. • Armatürler için garanti süresi 10 yıldır (Elektronik lavabo bataryaları ve zaman ayarlı-dokunmatik lavabo bataryaları hariç). • Elektronik lavabo bataryaları ve zaman ayarlı-dokunmatik lavabo bataryaları için garanti süresi 2 yıldır.

Sento

Ürün/Kod	Ürün açıklamaları	Kaplama	Fiyat (TL)*
A41949 ◆ Λ	Ankastre banyo bataryası (sıva altı grubu)		414



- Kaba inşaat sırasında sıva altı montajı yapılmalıdır.
- Yönlendirici ile çıkış ucu, duş başlığı, su jetleri veya el duşu (ankastre el duşu çıkışı kullanılarak) seçeneklerinden sadece ikisi kullanılabilir.
- Isı ve debi limitörlü özel kartuş
- Sıva üstü grubu ürüne dahil değildir.

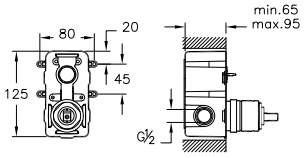

A42295	Ankastre duş bataryası (sıva üstü grubu)	Krom	376



- Kaba inşaat sırasında A42213 kullanılarak sıva altı montajı yapılmalıdır.
- Rozet ve kumanda kolu ürüne dahildir.
- Sıva altı grubu ürüne dahil değildir.

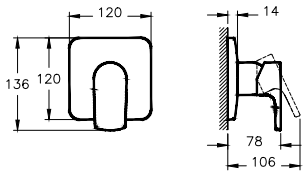

A42213 ◆ Λ	Ankastre duş bataryası (sıva altı grubu)		380



- Kaba inşaat sırasında sıva altı montajı yapılmalıdır.
- Isı ve debi limitörlü özel kartuş
- Çıkış ucu, duş başlığı, su jetleri veya el duşu (ankastre el duşu çıkışı kullanılarak) seçeneklerinden sadece biri kullanılabilir.
- Sıva üstü grubu ürüne dahil değildir.

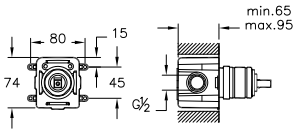

A42392 ◆	Çıkış ucu (el duşu çıkışlı)	Krom	575



- Ankastre banyo veya ankastre duş bataryaları ile uyumludur.
- El duşu çıkışı G 1/2'tir.
- Çıkış ucu uzunluğu 176 mm'dir.
- Duş kumandası kilitlemelidir.

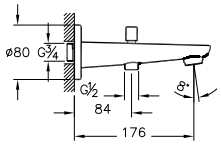

• Bu ürünlerde tesisat ana girişine filtre takılması tavsiye edilir. • Armatür-Lavabo Uyum Tablosu için bkz. sayfa no: 520-539.
• Eczacıbaşı Yapı Gereçleri San. ve Tic. A.Ş.'nin ürünler ve teknik detaylarında değişiklik yapma hakkı saklıdır. • Armatürler için garanti süresi 10 yıldır (Elektronik lavabo bataryaları ve zaman ayarlı-dokunmatik lavabo bataryaları hariç). • Elektronik lavabo bataryaları ve zaman ayarlı-dokunmatik lavabo bataryaları için garanti süresi 2 yıldır.

Sento

Ürün/Kod	Ürün açıklamaları	Kaplama	Fiyat (TL)*
A40699 ◆	Çıkış ucu	Krom	355



- Ankastre banyo ve duş bataryaları ile uyumludur.
- Çıkış ucu uzunluğu 176 mm'dir.

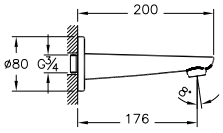

A42249 ◆ Λ	Ankastre dirsek grubu	90



- Çıkış ucu bağlantısı için kullanılabilir.
- Kaba inşaat sırasında sıva altı montajı yapılmalıdır.

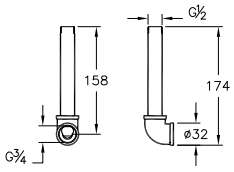

A42156 ◆	Eviye bataryası	Krom	966



- Çıkış ucu uzunluğu 173 mm'dir.
- Çıkış ucu yüksekliği 274 mm'dir.
- 360° döner boruludur.
- Isı ve debi limitörlü özel kartuş
- Silikon perlatör
- Özel debi kısıcılı perlatör sayesinde max. 5 L/dk su akışı sağlanmaktadır.
- Kumanda kolu sağ veya sol tarafta kullanım için uygundur.

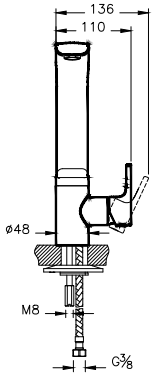

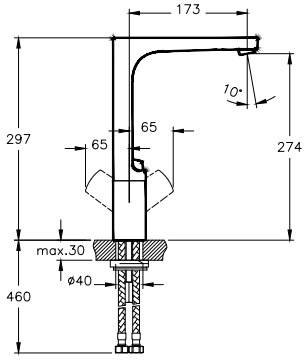

Q-Line

Ürün/Kod	Ürün açıklamaları	Kaplama	Fiyat (TL)*
A40775 ◆ YERLİ ÜRETİM	Lavabo bataryası	Krom	729



- Çıkış ucu uzunluğu 130 mm'dir.
- Çıkış ucu yüksekliği 85 mm'dir.
- Isı ve debi limitörlü özel kartuş
- +/- 7° hareketli su tasarruflu perlatör
- Özel debi kısıcılı perlatör sayesinde max. 5 L/dk su akışı sağlanmaktadır.

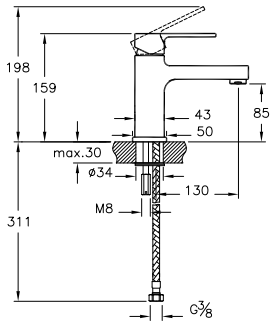

A40775ENR YERLİ ÜRETİM	BluEco lavabo bataryası	Krom	754



- Çıkış ucu uzunluğu 130 mm'dir.
- Çıkış ucu yüksekliği 85 mm'dir.
- 90° tek yönlü (sola dönen) ısı ve debi limitörlü özel kartuş
- Özel debi kısıcılı perlatör sayesinde max. 5 L/dk su akışı sağlanmaktadır.

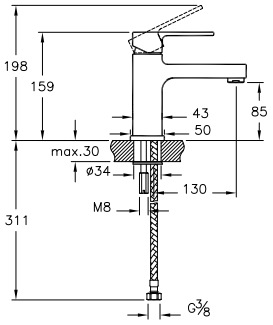

A42626 YENİ YERLİ ÜRETİM	Lavabo bataryası (Large)	Krom	824



- Çıkış ucu uzunluğu 130 mm'dir.
- Çıkış ucu yüksekliği 118 mm'dir.
- Isı ve debi limitörlü özel kartuş.
- +/- 7° hareketli su tasarruflu perlatör.
- Özel debi kısıcılı perlatör sayesinde max. 5 L/dk su akışı sağlanmaktadır.

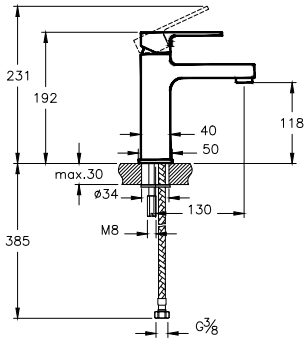

• Bu ürünlerde tesisat ana girişine filtre takılması tavsiye edilir. • Armatür-Lavabo Uyum Tablosu için bkz. sayfa no: 520-539.
• Eczacıbaşı Yapı Gereçleri San. ve Tic. A.Ş.'nin ürünler ve teknik detaylarında değişiklik yapma hakkı saklıdır. • Armatürler için garanti süresi 10 yıldır (Elektronik lavabo bataryaları ve zaman ayarlı-dokunmatik lavabo bataryaları hariç). • Elektronik lavabo bataryaları ve zaman ayarlı-dokunmatik lavabo bataryaları için garanti süresi 2 yıldır.

Q-Line

Ürün/Kod	Ürün açıklamaları	Kaplama	Fiyat (TL)*
A42626ENR YENİ YERLİ ÜRETİM	Blueco lavabo bataryası (Large)	Krom	851

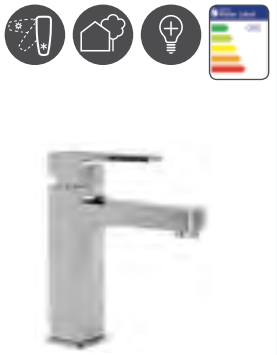

- Çıkış ucu uzunluğu 130 mm'dir.
- Çıkış ucu yüksekliği 118 mm'dir.
- 90° tek yönlü (sola dönen) ısı ve debi limitörlü özel kartuş.
- Özel debi kısıcılı perlatör sayesinde max. 5 L/dk su akışı sağlanmaktadır.

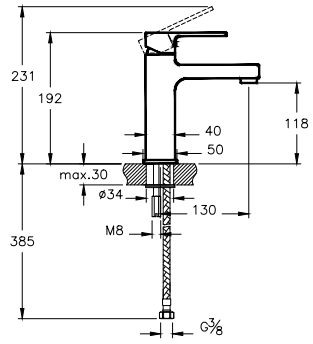

A40798 ◆ YERLİ ÜRETİM	Lavabo bataryası (yüksek)	Krom	997



- Çıkış ucu uzunluğu 142 mm'dir.
- Çıkış ucu yüksekliği 241 mm'dir.
- Isı ve debi limitörlü özel kartuş
- +/- 7° hareketli su tasarruflu perlatör
- Özel debi kısıcılı perlatör sayesinde max. 5 L/dk su akışı sağlanmaktadır.

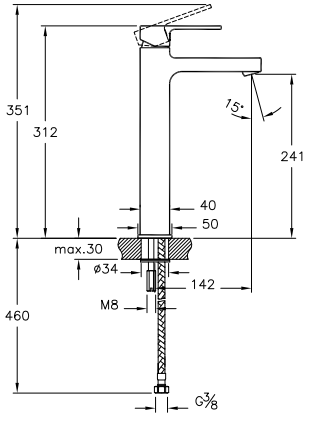

A40798ENR YERLİ ÜRETİM	BluEco lavabo bataryası (yüksek)	Krom	1.032



- Çıkış ucu uzunluğu 142 mm'dir.
- Çıkış ucu yüksekliği 241 mm'dir.
- 90° tek yönlü (sola dönen) ısı ve debi limitörlü özel kartuş
- Özel debi kısıcılı perlatör sayesinde max. 5 L/dk su akışı sağlanmaktadır.

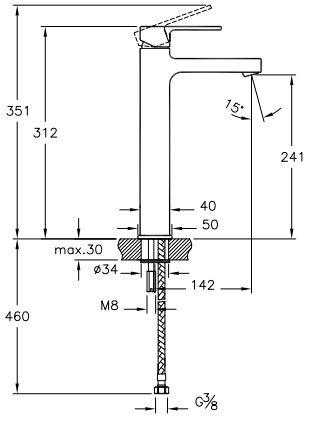

• Bu ürünlerde tesisat ana girişine filtre takılması tavsiye edilir. • Armatür-Lavabo Uyum Tablosu için bkz. sayfa no: 520-539.
• Eczacıbaşı Yapı Gereçleri San. ve Tic. A.Ş.'nin ürünler ve teknik detaylarında değişiklik yapma hakkı saklıdır. • Armatürler için garanti süresi 10 yıldır (Elektronik lavabo bataryaları ve zaman ayarlı-dokunmatik lavabo bataryaları hariç). • Elektronik lavabo bataryaları ve zaman ayarlı-dokunmatik lavabo bataryaları için garanti süresi 2 yıldır.

Q-Line

Ürün/Kod	Ürün açıklamaları	Kaplama	Fiyat (TL)*
A42507	Lavabo bataryası (3 delikli lavabolar için)	Krom	817



- Çıkış ucu uzunluğu 132 mm'dir.
- Çıkış ucu yüksekliği 96 mm'dir.
- +/- 7° hareketli perlatör
- Özel debi kısıcılı perlatör sayesinde max. 5 L/dk su akışı sağlanmaktadır.
- 90° seramik diskli açma-kapama

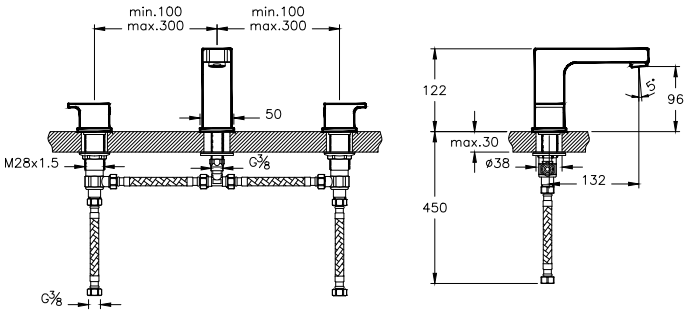

A42250 ◆	Ankastre lavabo bataryası (sıva üstü grubu)	Krom	694



- Kaba inşaat sırasında A42230 kullanılarak sıva altı montajı yapılmalıdır.
- Çıkış ucu uzunluğu 166 mm'dir.
- Özel debi kısıcılı perlatör sayesinde max. 5 L/dk su akışı sağlanmaktadır.
- Isı ve debi limitörlü özel kartuş
- Sıva altı grubu ürüne dahil değildir.

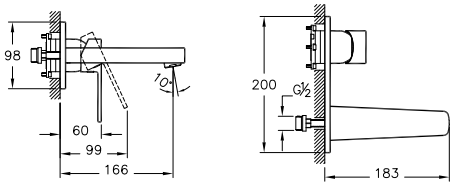

A42230 ◆ Λ	Ankastre lavabo bataryası (sıva altı grubu)		487



- Kaba inşaat sırasında sıva altı montajı yapılmalıdır.
- Sıva üstü grubu ürüne dahil değildir.

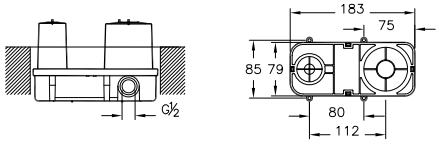

A41587 YENİ	Lavabo musluğu	Krom	345



- Çıkış ucu uzunluğu 110 mm'dir.
- Çıkış ucu yüksekliği 86 mm'dir.
- Tek su girişlidir.
- 90° seramik diskli açma-kapama
- Flex dahil değildir.

01 Nisan 2020 tarihi itibariyle satış hattına alınacaktır.

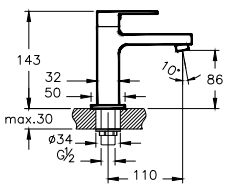

• Bu ürünlerde tesisat ana girişine filtre takılması tavsiye edilir. • Armatür-Lavabo Uyum Tablosu için bkz. sayfa no: 520-539.
• Eczacıbaşı Yapı Gereçleri San. ve Tic. A.Ş.'nin ürünler ve teknik detaylarında değişiklik yapma hakkı saklıdır. • Armatürler için garanti süresi 10 yıldır (Elektronik lavabo bataryaları ve zaman ayarlı-dokunmatik lavabo bataryaları hariç). • Elektronik lavabo bataryaları ve zaman ayarlı-dokunmatik lavabo bataryaları için garanti süresi 2 yıldır.

Q-Line

Ürün/Kod	Ürün açıklamaları	Kaplama	Fiyat (TL)*
A41588 YENİ YERLİ ÜRETİM	Lavabo musluğu (duvardan)	Krom	328



- Çıkış ucu uzunluğu 132 mm'dir.
- 90° seramik diskli açma-kapama
- Tek su girişlidir.

01 Nisan 2020 tarihi itibariyle satış hattına alınacaktır.

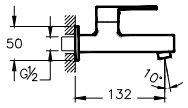

A41589 YENİ YERLİ ÜRETİM	Eviye musluğu (duvardan)	Krom	312



- Çıkış ucu uzunluğu 217 mm'dir.
- Çıkış ucu yüksekliği 172 mm'dir.
- 90° seramik diskli açma-kapama
- Tek su girişlidir.
- 360° döner boruludur.

01 Nisan 2020 tarihi itibariyle satış hattına alınacaktır.

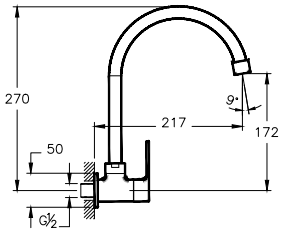

A40777 YERLİ ÜRETİM	Bide bataryası (sifon kumandalı)	Krom	922



- Çıkış ucunda mafsallı perlatör kullanılmıştır.
- Çıkış ucu uzunluğu 102 mm'dir.
- Isı ve debi ayarlı özel kartuş
- Özel debi kısıcılı perlatör sayesinde max. 5 L/dk su akışı sağlanmaktadır.
- Sifon alt grubu fiyata dahil değildir.
- Sifon kumandalı olduğundan taşma deliği olmayan bideler ile uyumlu değildir.

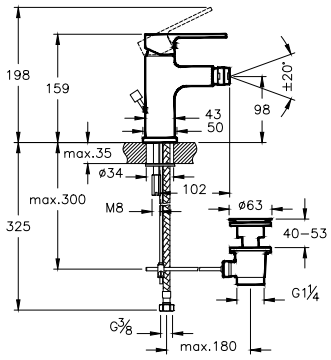

A40778 ◆ YERLİ ÜRETİM	Banyo bataryası	Krom	968



- Duş kumandası kilitlemelidir.
- El duşu çıkışı G 1/2"tir.
- Çıkış ucu uzunluğu 164 mm'dir.
- Isı ve debi limitörlü özel kartuş

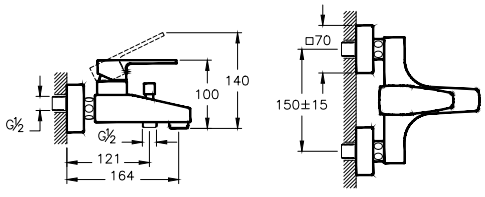

• Bu ürünlerde tesisat ana girişine filtre takılması tavsiye edilir. • Armatür-Lavabo Uyum Tablosu için bkz. sayfa no: 520-539.
• Eczacıbaşı Yapı Gereçleri San. ve Tic. A.Ş.'nin ürünler ve teknik detaylarında değişiklik yapma hakkı saklıdır. • Armatürler için garanti süresi 10 yıldır (Elektronik lavabo bataryaları ve zaman ayarlı-dokunmatik lavabo bataryaları hariç). • Elektronik lavabo bataryaları ve zaman ayarlı-dokunmatik lavabo bataryaları için garanti süresi 2 yıldır.

Q-Line

Ürün/Kod	Ürün açıklamaları	Kaplama	Fiyat (TL)*
A40778ENR YERLİ ÜRETİM	BluEco banyo bataryası	Krom	1.000



- Duş kumandası kilitlemelidir.
- El duşu çıkışı G 1/2"tir.
- Çıkış ucu uzunluğu 164 mm'dir.
- 90° tek yönlü (sola dönen) ısı ve debi limitörlü özel kartuş

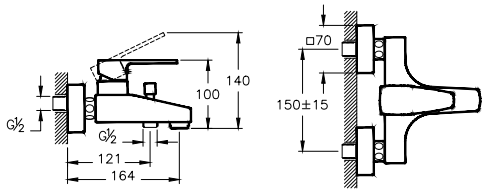

A42531 YERLİ ÜRETİM	Küvet bataryası (4 delikli)	Krom	2.620



- Çıkış ucu uzunluğu 225 mm'dir.
- Çıkış ucu yüksekliği 145 mm'dir.
- Isı ve debi limitörlü özel kartuş
- 1F el duşu ve Chroma-tech spiral ürüne dahildir.
- Spiral uzunluğu 1.500 mm'dir.

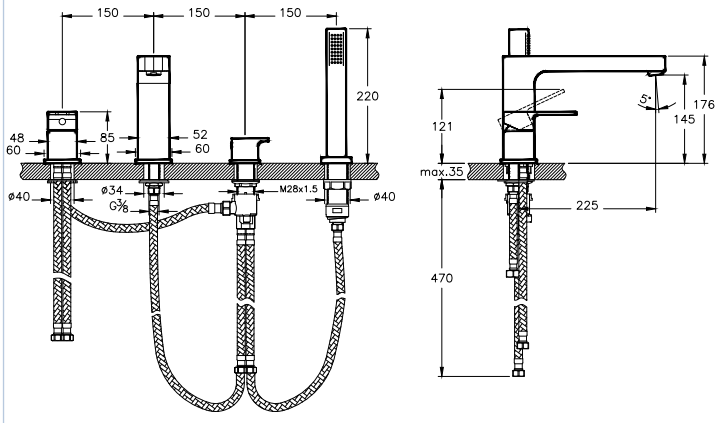

A41289 YERLİ ÜRETİM	Küvet bataryası (yerden-el duşu)	Krom	3.936



- Çıkış ucu uzunluğu 225 mm'dir.
- Yerden çıkış ucuna kadar olan yükseklik 910 mm'dir.
- Isı ve debi limitörlü özel kartuş
- 1F el duşu ürüne dahildir.
- Uyumlu olduğu küvetler için bkz. sayfa no: 1208
- Chroma-tech spiral uzunluğu 1.500 mm'dir.

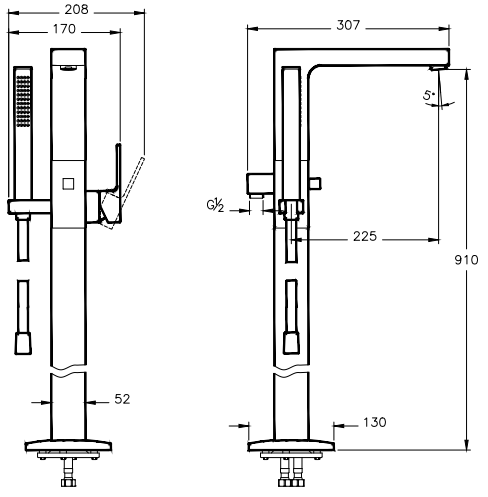

• Bu ürünlerde tesisat ana girişine filtre takılması tavsiye edilir. • Armatür-Lavabo Uyum Tablosu için bkz. sayfa no: 520-539.
• Eczacıbaşı Yapı Gereçleri San. ve Tic. A.Ş.'nin ürünler ve teknik detaylarında değişiklik yapma hakkı saklıdır. • Armatürler için garanti süresi 10 yıldır (Elektronik lavabo bataryaları ve zaman ayarlı-dokunmatik lavabo bataryaları hariç). • Elektronik lavabo bataryaları ve zaman ayarlı-dokunmatik lavabo bataryaları için garanti süresi 2 yıldır.

Q-Line

Ürün/Kod	Ürün açıklamaları	Kaplama	Fiyat (TL)*
A42208 ◆	Ankastre banyo bataryası (sıva üstü grubu)	Krom	493



- Kaba inşaat sırasında A41949 kullanılarak sıva altı montajı yapılmalıdır.
- Çıkış ucu kullanılacaksa A42254 veya A42393 kodlu çıkış ucu kullanımı tavsiye edilir. Diğer çıkış uçları için bkz. sayfa no: 468-472
- Rozet, kumanda kolu ve yönlendirici ürüne dahildir.
- Sıva altı grubu ürüne dahil değildir.

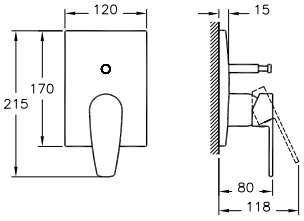

A41949 ◆ Λ	Ankastre banyo bataryası (sıva altı grubu)		414



- Kaba inşaat sırasında sıva altı montajı yapılmalıdır.
- Yönlendirici ile çıkış ucu, duş başlığı, su jetleri veya el duşu (ankastre el duşu çıkışı kullanılarak) seçeneklerinden sadece ikisi kullanılabilir.
- Isı ve debi limitörlü özel kartuş
- Sıva üstü grubu ürüne dahil değildir.
- A42208 ile uyumludur.

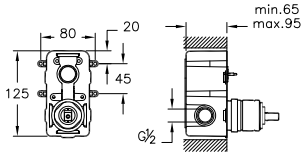

A42222	Ankastre duş bataryası (sıva üstü grubu)	Krom	458



- Kaba inşaat sırasında A42213 kullanılarak sıva altı montajı yapılmalıdır.
- Rozet ve kumanda kolu ürüne dahildir.
- Sıva altı grubu ürüne dahil değildir.

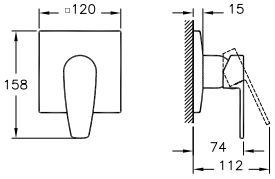

A42213 ◆ Λ	Ankastre duş bataryası (sıva altı grubu)		380



- Kaba inşaat sırasında sıva altı montajı yapılmalıdır.
- Isı ve debi limitörlü özel kartuş
- Çıkış ucu, duş başlığı, su jetleri veya el duşu (ankastre el duşu çıkışı kullanılarak) seçeneklerinden sadece biri kullanılabilir.
- Sıva üstü grubu ürüne dahil değildir.

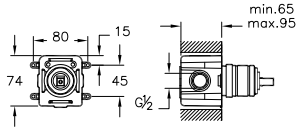

• Bu ürünlerde tesisat ana girişine filtre takılması tavsiye edilir. • Armatür-Lavabo Uyum Tablosu için bkz. sayfa no: 520-539.
• Eczacıbaşı Yapı Gereçleri San. ve Tic. A.Ş.'nin ürünler ve teknik detaylarında değişiklik yapma hakkı saklıdır. • Armatürler için garanti süresi 10 yıldır (Elektronik lavabo bataryaları ve zaman ayarlı-dokunmatik lavabo bataryaları hariç). • Elektronik lavabo bataryaları ve zaman ayarlı-dokunmatik lavabo bataryaları için garanti süresi 2 yıldır.

Q-Line

Ürün/Kod	Ürün açıklamaları	Kaplama	Fiyat (TL)*
A42393 ◆	Çıkış ucu (el duşu çıkışlı)	Krom	575



- Ankastre banyo veya ankastre duş bataryaları ile uyumludur.
- El duşu çıkışı G 1/2'tir.
- Çıkış ucu uzunluğu 167 mm'dir.
- Duş kumandası kilitlemelidir.

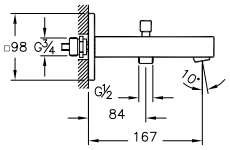

A42254 ◆	Çıkış ucu	Krom	371



- Ankastre banyo ve duş bataryaları ile uyumludur.
- Çıkış ucu uzunluğu 167 mm'dir.

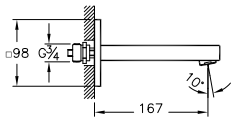

A42249 ◆ Λ	Ankastre dirsek grubu		90



- Çıkış ucu bağlantısı için kullanılabilir.
- Kaba inşaat sırasında sıva altı montajı yapılmalıdır.

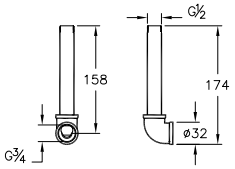

A41446 ◆	Ankastre stop valf (sıva üstü grubu)	Krom	125



- Kaba inşaat sırasında A41441 veya A41442 kullanılarak sıva altı montajı yapılmalıdır.
- 80x80 mm rozet ürüne dahildir.
- Sıva altı grubu ürüne dahil değildir.

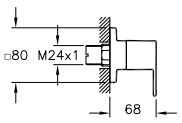

A41441 ◆ Λ	Ankastre stop valf (sıva altı grubu)		103



- Kaba inşaat sırasında sıva altı montajı yapılmalıdır.
- 180° açma-kapama
- Su giriş bağlantısı G 1/2'tir.
- 50 mm oynama mesafesi
- Sıva üstü grubu ürüne dahil değildir.

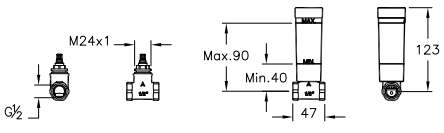

• Bu ürünlerde tesisat ana girişine filtre takılması tavsiye edilir. • Armatür-Lavabo Uyum Tablosu için bkz. sayfa no: 520-539.
• Eczacıbaşı Yapı Gereçleri San. ve Tic. A.Ş.'nin ürünler ve teknik detaylarında değişiklik yapma hakkı saklıdır. • Armatürler için garanti süresi 10 yıldır (Elektronik lavabo bataryaları ve zaman ayarlı-dokunmatik lavabo bataryaları hariç). • Elektronik lavabo bataryaları ve zaman ayarlı-dokunmatik lavabo bataryaları için garanti süresi 2 yıldır.

Q-Line

Ürün/Kod	Ürün açıklamaları	Kaplama	Fiyat (TL)*
A42135 ◆ YERLİ ÜRETİM	Eviye bataryası	Krom	1.041



- Çıkış ucu uzunluğu 210 mm'dir.
- Çıkış ucu yüksekliği 271 mm'dir.
- Döner boruludur.
- Isı ve debi limitörlü özel kartuş
- Özel debi kısıcılı perlatör sayesinde max. 5 L/dk su akışı sağlanmaktadır.

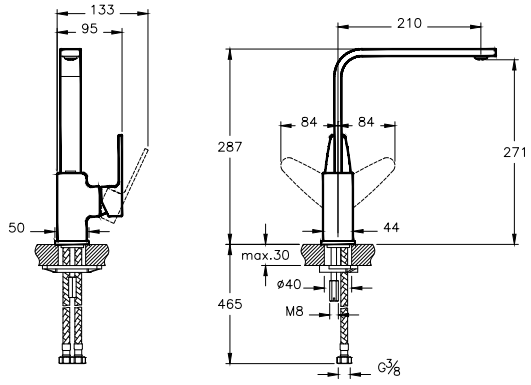

A42132 YERLİ ÜRETİM	Eviye bataryası	Krom	990



- Çıkış ucu uzunluğu 185 mm'dir.
- Çıkış ucu yüksekliği 258 mm'dir.
- Döner boruludur.
- Isı ve debi limitörlü özel kartuş
- Cache (gizli) silikon perlatör
- Özel debi kısıcılı perlatör sayesinde max. 5 L/dk su akışı sağlanmaktadır.

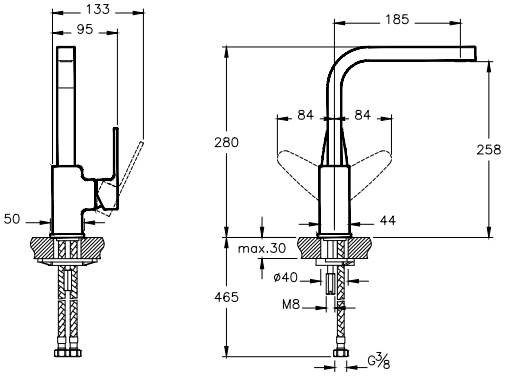

A42132ENR YERLİ ÜRETİM	BluEco eviye bataryası	Krom	1.022



- Çıkış ucu uzunluğu 185 mm'dir.
- Çıkış ucu yüksekliği 258 mm'dir.
- Döner boruludur.
- 90° tek yönlü (sola dönen) ısı ve debi limitörlü özel kartuş
- Cache (gizli) silikon perlatör
- Özel debi kısıcılı perlatör sayesinde max. 5 L/dk su akışı sağlanmaktadır.

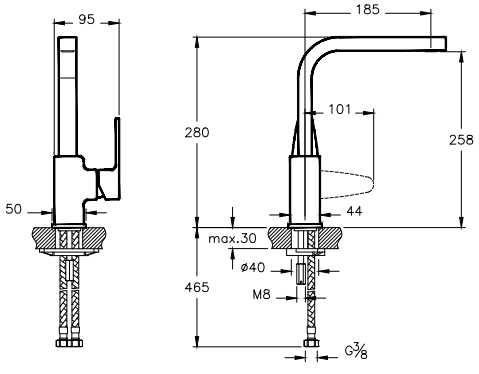

• Bu ürünlerde tesisat ana girişine filtre takılması tavsiye edilir. • Armatür-Lavabo Uyum Tablosu için bkz. sayfa no: 520-539.
• Eczacıbaşı Yapı Gereçleri San. ve Tic. A.Ş.'nin ürünler ve teknik detaylarında değişiklik yapma hakkı saklıdır. • Armatürler için garanti süresi 10 yıldır (Elektronik lavabo bataryaları ve zaman ayarlı-dokunmatik lavabo bataryaları hariç). • Elektronik lavabo bataryaları ve zaman ayarlı-dokunmatik lavabo bataryaları için garanti süresi 2 yıldır.

X-Line

Ürün/Kod	Ürün açıklamaları	Kaplama	Fiyat (TL)*
A42325	Lavabo bataryası (sifon kumandalı)	Krom	675
A4232523	Lavabo bataryası (sifon kumandalı)	Altın	892



- Çıkış ucu uzunluğu 127 mm'dir.
- Çıkış ucu yüksekliği 91 mm'dir.
- Isı ve debi limitörlü özel kartuş
- Özel debi kısıcılı perlatör sayesinde max. 5 L/dk su akışı sağlanmaktadır.
- Sifon alt grubu ürüne dahil değildir.
- Sifon alt grubu seçimi için bkz. sayfa no: 485-486
- Sifon kumandalı olduğundan taşma deliği olmayan lavabolarla uyumlu değildir.

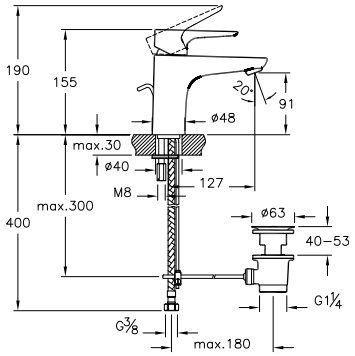

Ürün/Kod	Ürün açıklamaları	Kaplama	Fiyat (TL)*
A42321 ◆	Lavabo bataryası	Krom	613
A4232123 ◆	Lavabo bataryası	Altın	809



- Çıkış ucu uzunluğu 127 mm'dir.
- Çıkış ucu yüksekliği 91 mm'dir.
- Isı ve debi limitörlü özel kartuş
- Özel debi kısıcılı perlatör sayesinde max. 5 L/dk su akışı sağlanmaktadır.

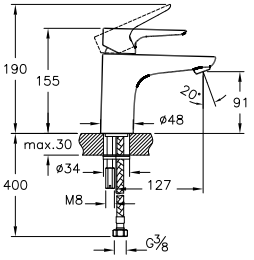

Ürün/Kod	Ürün açıklamaları	Kaplama	Fiyat (TL)*
A42604 YENİ	Lavabo bataryası (Large)	Krom	692
A4260423 YENİ	Lavabo bataryası (Large)	Altın	914



- Çıkış ucu uzunluğu 127 mm'dir.
- Çıkış ucu yüksekliği 121 mm'dir.
- Isı ve debi limitörlü özel kartuş.
- Özel debi kısıcılı perlatör sayesinde max. 5 L/dk su akışı sağlanmaktadır.

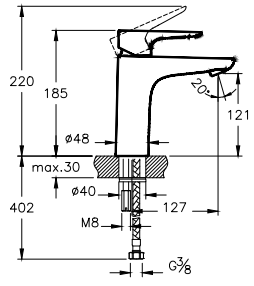

• Bu ürünlerde tesisat ana girişine filtre takılması tavsiye edilir. • Armatür-Lavabo Uyum Tablosu için bkz. sayfa no: 520-539.
• Eczacıbaşı Yapı Gereçleri San. ve Tic. A.Ş.'nin ürünler ve teknik detaylarında değişiklik yapma hakkı saklıdır. • Armatürler için garanti süresi 10 yıldır (Elektronik lavabo bataryaları ve zaman ayarlı-dokunmatik lavabo bataryaları hariç). • Elektronik lavabo bataryaları ve zaman ayarlı-dokunmatik lavabo bataryaları için garanti süresi 2 yıldır.

X-Line

Ürün/Kod	Ürün açıklamaları	Kaplama	Fiyat (TL)*
A42386	Lavabo bataryası (kısa)	Krom	551
A4238623	Lavabo bataryası (kısa)	Altın	727



- Çıkış ucu uzunluğu 103 mm'dir.
- Çıkış ucu yüksekliği 83 mm'dir.
- Isı ve debi limitörlü özel kartuş
- Özel debi kısıcılı perlatör sayesinde max. 5 L/dk su akışı sağlanmaktadır.

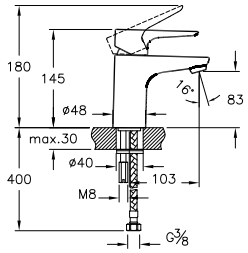

A42326	Lavabo bataryası (sifon kumandalı - yüksek)	Krom	980
A4232623	Lavabo bataryası (sifon kumandalı - yüksek)	Altın	1.291



- Çıkış ucu uzunluğu 124 mm'dir.
- Çıkış ucu yüksekliği 238 mm'dir.
- Isı ve debi limitörlü özel kartuş
- Özel debi kısıcılı perlatör sayesinde max. 5 L/dk su akışı sağlanmaktadır.
- Sifon alt grubu ürüne dahil değildir.
- Sifon alt grubu seçimi için bkz. sayfa no: 485-486
- Sifon kumandalı olduğundan taşma deliği olmayan lavabolarla uyumlu değildir.

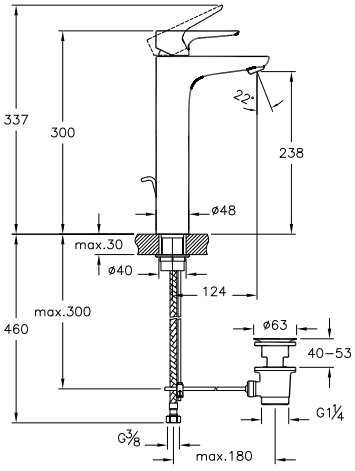

A42322 ◆	Lavabo bataryası (yüksek)	Krom	883
A4232223	Lavabo bataryası (yüksek)	Altın	1.165



- Çıkış ucu uzunluğu 124 mm'dir.
- Çıkış ucu yüksekliği 238 mm'dir.
- Isı ve debi limitörlü özel kartuş
- Özel debi kısıcılı perlatör sayesinde max. 5 L/dk su akışı sağlanmaktadır.

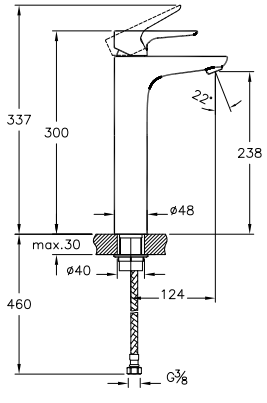

• Bu ürünlerde tesisat ana girişine filtre takılması tavsiye edilir. • Armatür-Lavabo Uyum Tablosu için bkz. sayfa no: 520-539.
• Eczacıbaşı Yapı Gereçleri San. ve Tic. A.Ş.'nin ürünler ve teknik detaylarında değişiklik yapma hakkı saklıdır. • Armatürler için garanti süresi 10 yıldır (Elektronik lavabo bataryaları ve zaman ayarlı-dokunmatik lavabo bataryaları hariç). • Elektronik lavabo bataryaları ve zaman ayarlı-dokunmatik lavabo bataryaları için garanti süresi 2 yıldır.

X-Line

Ürün/Kod	Ürün açıklamaları	Kaplama	Fiyat (TL)*
A42504	Lavabo bataryası (3 delikli lavabolar için)	Krom	735
A4250423	Lavabo bataryası (3 delikli lavabolar için)	Altın	882



- Çıkış ucu uzunluğu 125 mm'dir.
- Çıkış ucu yüksekliği 82 mm'dir.
- Özel debi kısıcılı perlatör sayesinde max. 5 L/dk su akışı sağlanmaktadır.
- 90° seramik diskli açma-kapama

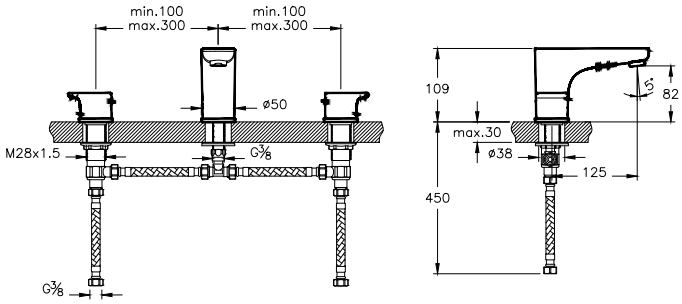

A42402	Lavabo bataryası (döner borulu)	Krom	765
A4240223	Lavabo bataryası (döner borulu)	Altın	917



- Çıkış ucu uzunluğu 112 mm'dir.
- Çıkış ucu yüksekliği 213 mm'dir.
- Döner boruludur.
- Metal parayla bile kolayca sökülüp takılabilen perlatör
- Özel debi kısıcılı perlatör sayesinde max. 5 L/dk su akışı sağlanmaktadır.
- Isı ve debi limitörlü özel kartuş

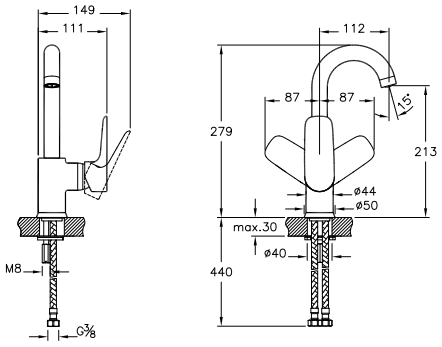

A42399 ◆	Ankastre lavabo bataryası (sıva üstü grubu)	Krom	623
A4239923	Ankastre lavabo bataryası (sıva üstü grubu)	Altın	749



- Kaba inşaat sırasında A42230 kullanılarak sıva altı montajı yapılmalıdır.
- Çıkış ucu uzunluğu 170 mm'dir.
- Isı ve debi limitörlü özel kartuş
- Özel debi kısıcılı perlatör sayesinde max. 5 L/dk su akışı sağlanmaktadır.
- Sıva altı grubu ürüne dahil değildir.

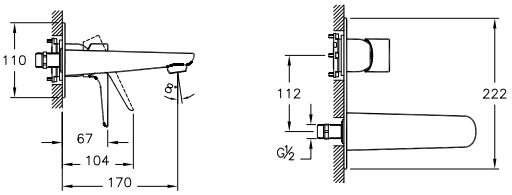

A42230 ◆ Λ	Ankastre lavabo bataryası (sıva altı grubu)		487



- Kaba inşaat sırasında sıva altı montajı yapılmalıdır.
- Sıva üstü grubu ürüne dahil değildir.

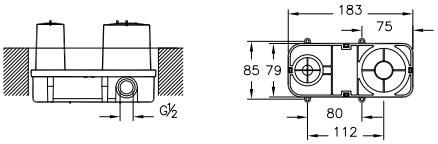

• Bu ürünlerde tesisat ana girişine filtre takılması tavsiye edilir. • Armatür-Lavabo Uyum Tablosu için bkz. sayfa no: 520-539.
• Eczacıbaşı Yapı Gereçleri San. ve Tic. A.Ş.'nin ürünler ve teknik detaylarında değişiklik yapma hakkı saklıdır. • Armatürler için garanti süresi 10 yıldır (Elektronik lavabo bataryaları ve zaman ayarlı-dokunmatik lavabo bataryaları hariç). • Elektronik lavabo bataryaları ve zaman ayarlı-dokunmatik lavabo bataryaları için garanti süresi 2 yıldır.

ARTEMA

X-Line

Ürün/Kod	Ürün açıklamaları	Kaplama	Fiyat (TL)*
A41590 YENİ YERLİ ÜRETİM	Lavabo musluğu	Krom	328



- Çıkış ucu uzunluğu 108 mm'dir.
- Çıkış ucu yüksekliği 87 mm'dir.
- Tek su girişlidir.
- 90° seramik diskli açma-kapama
- Flex dahil değildir.

01 Nisan 2020 tarihi itibariyle satış hattına alınacaktır.

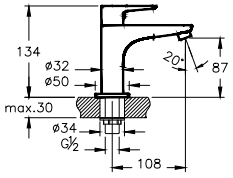

A41591 YENİ YERLİ ÜRETİM	Lavabo musluğu (duvardan)	Krom	312



- Çıkış ucu uzunluğu 133 mm'dir.
- 90° seramik diskli açma-kapama
- Tek su girişlidir.

01 Nisan 2020 tarihi itibariyle satış hattına alınacaktır.

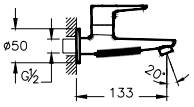

A41592 YENİ YERLİ ÜRETİM	Eviye musluğu (duvardan)	Krom	296



- Çıkış ucu uzunluğu 218 mm'dir.
- Çıkış ucu yüksekliği 167 mm'dir.
- 90° seramik diskli açma-kapama
- Tek su girişlidir.
- 360° döner boruludur.

01 Nisan 2020 tarihi itibariyle satış hattına alınacaktır.

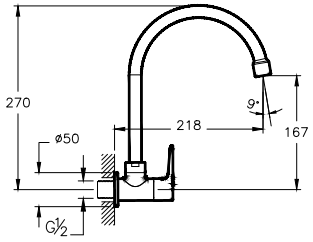

A42323 YERLİ ÜRETİM	Bide bataryası (sifon kumandalı)	Krom	799
A4232323 YERLİ ÜRETİM	Bide bataryası (sifon kumandalı)	Altın	1.051





- Çıkış ucunda mafsallı perlatör kullanılmıştır.
- Özel debi kısıcılı perlatör sayesinde max. 5 L/dk su akışı sağlanmaktadır.
- Isı ve debi ayarlı özel kartuş
- Sifon alt grubu ürüne dahil değildir.
- Sifon kumandalı olduğundan taşma deliği olmayan lavabolar ile uyumlu değildir.

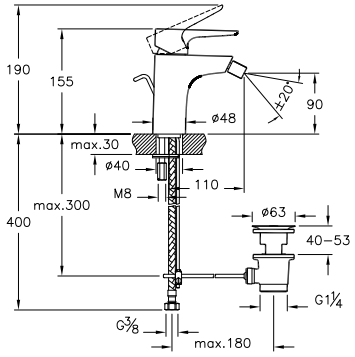

• Bu ürünlerde tesisat ana girişine filtre takılması tavsiye edilir. • Armatür-Lavabo Uyum Tablosu için bkz. sayfa no: 520-539.
• Eczacıbaşı Yapı Gereçleri San. ve Tic. A.Ş.'nin ürünler ve teknik detaylarında değişiklik yapma hakkı saklıdır. • Armatürler için garanti süresi 10 yıldır (Elektronik lavabo bataryaları ve zaman ayarlı-dokunmatik lavabo bataryaları hariç). • Elektronik lavabo bataryaları ve zaman ayarlı-dokunmatik lavabo bataryaları için garanti süresi 2 yıldır.

X-Line

Ürün/Kod	Ürün açıklamaları	Kaplama	Fiyat (TL)*
A42324 ◆	Banyo bataryası	Krom	856
A4232423	Banyo bataryası	Altın	1.130



- El duşu çıkışı G 1/2"tir.
- Duş kumandası kilitlemelidir.
- Çıkış ucu uzunluğu 174 mm'dir.
- Isı ve debi limitörlü özel kartuş

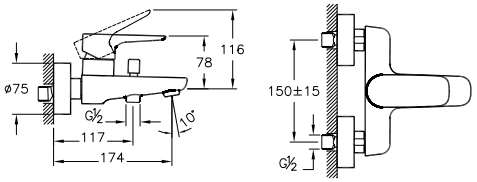

A42378	Duş bataryası	Krom	685
A4237823	Duş bataryası	Altın	904



- El duşu çıkışı G 1/2'tir.
- Isı ve debi limitörlü özel kartuş

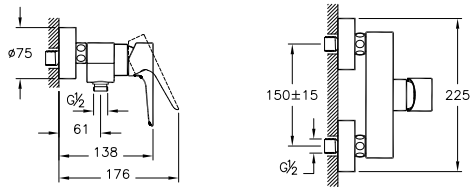

A42530	Küvet bataryası (4 delikli)	Krom	2.508
A4253023	Küvet bataryası (4 delikli)	Altın	3.010



- Çıkış ucu uzunluğu 223 mm'dir.
- Çıkış ucu yüksekliği 147 mm'dir.
- Isı ve debi limitörlü özel kartuş
- 1F el duşu ve Chroma-tech spiral ürüne dahildir.
- Spiral uzunluğu 1.500 mm'dir.

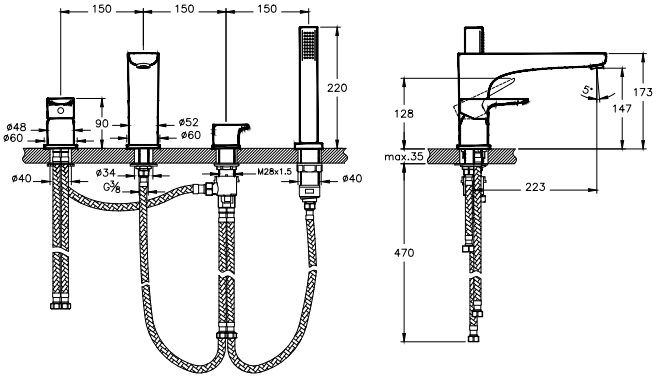

• Bu ürünlerde tesisat ana girişine filtre takılması tavsiye edilir. • Armatür-Lavabo Uyum Tablosu için bkz. sayfa no: 520-539.
• Eczacıbaşı Yapı Gereçleri San. ve Tic. A.Ş.'nin ürünler ve teknik detaylarında değişiklik yapma hakkı saklıdır. • Armatürler için garanti süresi 10 yıldır (Elektronik lavabo bataryaları ve zaman ayarlı-dokunmatik lavabo bataryaları hariç). • Elektronik lavabo bataryaları ve zaman ayarlı-dokunmatik lavabo bataryaları için garanti süresi 2 yıldır.

X-Line

Ürün/Kod	Ürün açıklamaları	Kaplama	Fiyat (TL)*
A41288	Küvet bataryası (yerden-el duşlu)	Krom	3.354
A4128823	Küvet bataryası (yerden-el duşlu)	Altın	4.024



- Çıkış ucu uzunluğu 223 mm'dir.
- Yerden çıkış ucuna kadar olan yükseklik 914 mm'dir.
- Isı ve debi limitörlü özel kartuş
- 1F el duşu ürüne dahildir.
- Uyumlu olduğu küvetler için bkz. sayfa no: 1208
- Chroma-tech spiral uzunluğu 1.500 mm'dir.

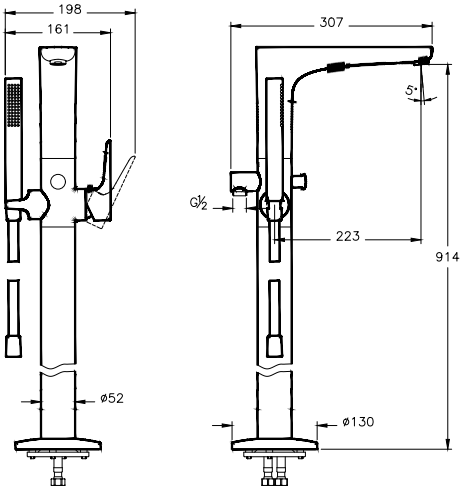

A49259 ◆ YENİ	AquaHeat X-Line ankastre duş seti (Shine S)	Krom	3.719



- X-Line ankastre termostatik banyo bataryası (V-Box sıva üstü grubu) (A42270)
- V-Box (sıva altı grubu) (A42262)
- Shine Round 3F el duşu takımı (A45627STA)
- Shine Round duş başlığı (A45631STA)
- Duvardan dirsek (A45652)
- Çıkış ucu (el duşu çıkışlı) (A42392)

01 Ocak 2020 tarihi itibariyle satış hattına alınacaktır.

A42251 ◆	Ankastre banyo bataryası (sıva üstü grubu)	Krom	483
A4225123 ◆	Ankastre banyo bataryası (sıva üstü grubu)	Altın	636



- Kaba inşaat sırasında A41949 kullanılarak sıva altı montajı yapılmalıdır.
- Çıkış ucu kullanılacaksa A40699, A4069923, A42392 veya A4239223 kodlu çıkış ucu kullanımı tavsiye edilir. Diğer çıkış uçları için bkz. sayfa no: 468-472
- Rozet, kumanda kolu ve yönlendirici ürüne dahildir.
- Sıva altı grubu ürüne dahil değildir.

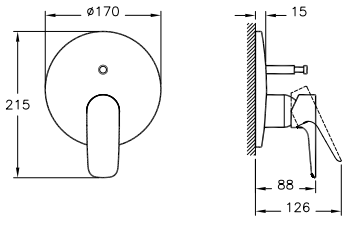

• Bu ürünlerde tesisat ana girişine filtre takılması tavsiye edilir. • Armatür-Lavabo Uyum Tablosu için bkz. sayfa no: 520-539.
• Eczacıbaşı Yapı Gereçleri San. ve Tic. A.Ş.'nin ürünler ve teknik detaylarında değişiklik yapma hakkı saklıdır. • Armatürler için garanti süresi 10 yıldır (Elektronik lavabo bataryaları ve zaman ayarlı-dokunmatik lavabo bataryaları hariç). • Elektronik lavabo bataryaları ve zaman ayarlı-dokunmatik lavabo bataryaları için garanti süresi 2 yıldır.

X-Line

Ürün/Kod	Ürün açıklamaları	Kaplama	Fiyat (TL)*
A41949 ◆ Λ	Ankastre banyo bataryası (sıva altı grubu)		414



- Kaba inşaat sırasında sıva altı montajı yapılmalıdır.
- Yönlendirici ile çıkış ucu, duş başlığı, su jetleri veya el duşu (ankastre el duşu çıkışı kullanılarak) seçeneklerinden sadece ikisi kullanılabilir.
- Isı ve debi limitörlü özel kartuş
- Sıva üstü grubu ürüne dahil değildir.

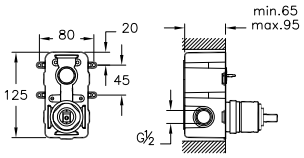

A42252	Ankastre duş bataryası (sıva üstü grubu)	Krom	454
A4225223	Ankastre duş bataryası (sıva üstü grubu)	Altın	601



- Kaba inşaat sırasında A42213 kullanılarak sıva altı montajı yapılmalıdır.
- Rozet ve kumanda kolu ürüne dahildir.
- Sıva altı grubu ürüne dahil değildir.

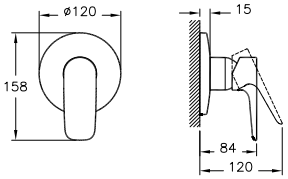

A42213 ◆ Λ	Ankastre duş bataryası (sıva altı grubu)		380



- Kaba inşaat sırasında sıva altı montajı yapılmalıdır.
- Isı ve debi limitörlü özel kartuş
- Çıkış ucu, duş başlığı, su jetleri veya el duşu (ankastre el duşu çıkışı kullanılarak) seçeneklerinden sadece biri kullanılabilir.
- Sıva üstü grubu ürüne dahil değildir.

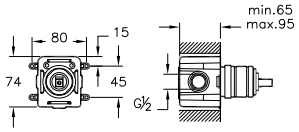

A42270	Ankastre termostatik banyo bataryası (V-Box sıva üstü grubu)	Krom	1.605



- Kaba inşaat sırasında A42262 kullanılarak sıva altı montajı yapılmalıdır.
- Yönlendirici ile çıkış ucu, duş başlığı, su jetleri veya el duşu (ankastre el duşu çıkışı kullanılarak) seçeneklerinden sadece ikisi kullanılabilir.
- 38°C üzerindeki sıcaklıklara istenmeden çıkılmasını engelleyici emniyet butonu
- Termostatik kartuş
- Yönlendirici üzerinden 90° açma kapama ve yönlendirme
- Çıkış ucu kullanılacaksa A40699 veya A42392 kodlu çıkış uçları ile kullanımı tavsiye edilir. Diğer çıkış uçları için bkz. sayfa no: 468-472
- Kartuş grubu, rozet, kumanda kolu ve yönlendirici ürüne dahildir.
- Sıva altı grubu ürüne dahil değildir.

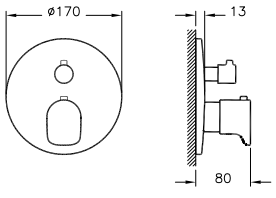

• Bu ürünlerde tesisat ana girişine filtre takılması tavsiye edilir. • Armatür-Lavabo Uyum Tablosu için bkz. sayfa no: 520-539.
• Eczacıbaşı Yapı Gereçleri San. ve Tic. A.Ş.'nin ürünler ve teknik detaylarında değişiklik yapma hakkı saklıdır. • Armatürler için garanti süresi 10 yıldır (Elektronik lavabo bataryaları ve zaman ayarlı-dokunmatik lavabo bataryaları hariç). • Elektronik lavabo bataryaları ve zaman ayarlı-dokunmatik lavabo bataryaları için garanti süresi 2 yıldır.

X-Line

Ürün/Kod	Ürün açıklamaları	Kaplama	Fiyat (TL)*
A42273 YERLİ ÜRETİM	Ankastre termostatik duş bataryası (V-Box sıva üstü grubu)	Krom	1.409



- Kaba inşaat sırasında A42262 kullanılarak sıva altı montajı yapılmalıdır.
- Yönlendirici ile çıkış ucu, duş başlığı, su jetleri veya el duşu (ankastre el duşu çıkışı kullanılarak) seçeneklerinden sadece birisi kullanılabilir.
- 38°C üzerindeki sıcaklıklara istenmeden çıkılmasını engelleyici emniyet butonu
- Termostatik kartuş
- Yönlendirici üzerinden 90° açma kapama
- Çıkış ucu kullanılacaksa A40699 veya A42392 kodlu çıkış uçları ile kullanımı tavsiye edilir. Diğer çıkış uçları için bkz. sayfa no: 468-472
- Kartuş grubu, rozet, kumanda kolu ve yönlendirici ürüne dahildir.
- Sıva altı grubu ürüne dahil değildir.

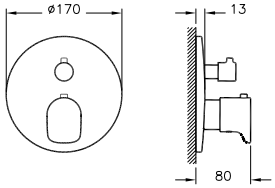

A42276 YERLİ ÜRETİM	Yönlendirici (V-Box sıva üstü grubu)	Krom	1.350



- Kaba inşaat sırasında A42262 kullanılarak sıva altı montajı yapılmalıdır.
- Tesisattan gelen suyu çıkış ucu, duş başlığı, su jetleri veya el duşu (ankastre el duşu çıkışı kullanılarak) seçeneklerinden sadece üçüne yönlendirmek için kullanılabilir.
- Yönlendirici grubu, rozet, kumanda kolu ürüne dahildir.
- Sıva altı grubu ürüne dahil değildir.

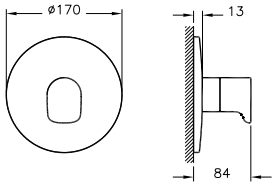

A42262 ◆ Λ YERLİ ÜRETİM	V-Box (sıva altı grubu)		457



- Kaba inşaat sırasında sıva altı montajı yapılmalıdır.
- Sıva üstü grubu ürüne dahil değildir.

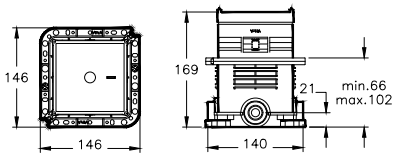

• Bu ürünlerde tesisat ana girişine filtre takılması tavsiye edilir. • Armatür-Lavabo Uyum Tablosu için bkz. sayfa no: 520-539.
• Eczacıbaşı Yapı Gereçleri San. ve Tic. A.Ş.'nin ürünler ve teknik detaylarında değişiklik yapma hakkı saklıdır. • Armatürler için garanti süresi 10 yıldır (Elektronik lavabo bataryaları ve zaman ayarlı-dokunmatik lavabo bataryaları hariç). • Elektronik lavabo bataryaları ve zaman ayarlı-dokunmatik lavabo bataryaları için garanti süresi 2 yıldır.

X-Line

Ürün/Kod	Ürün açıklamaları	Kaplama	Fiyat (TL)*
A42392 ◆	Çıkış ucu (el duşu çıkışlı)	Krom	575
A4239223 ◆	Çıkış ucu (el duşu çıkışlı)	Altın	689



- Ankastre banyo veya ankastre duş bataryaları ile uyumludur.
- El duşu çıkışı G 1/2'tir.
- Çıkış ucu uzunluğu 176 mm'dir.
- Duş kumandası kilitlemelidir.

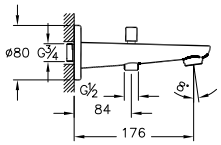

Ürün/Kod	Ürün açıklamaları	Kaplama	Fiyat (TL)*
A40699 ◆	Çıkış ucu	Krom	355
A4069923	Çıkış ucu	Altın	465



- Ankastre banyo ve duş bataryaları ile uyumludur.
- Çıkış ucu uzunluğu 176 mm'dir.

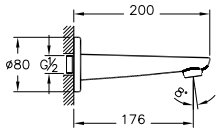

Ürün/Kod	Ürün açıklamaları	Fiyat (TL)*
A42249 ◆ Λ	Ankastre dirsek grubu	90



- Çıkış ucu bağlantısı için kullanılabilir.
- Kaba inşaat sırasında sıva altı montajı yapılmalıdır.

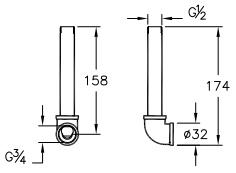

Ürün/Kod	Ürün açıklamaları	Kaplama	Fiyat (TL)*
A41445	Ankastre stop valf (sıva üstü grubu)	Krom	117
A4144523	Ankastre stop valf (sıva üstü grubu)	Altın	141



- Kaba inşaat sırasında A41441 veya A41442 kullanılarak sıva altı montajı yapılmalıdır.
- Ø 80 mm rozet ürüne dahildir.
- Sıva altı grubu ürüne dahil değildir.

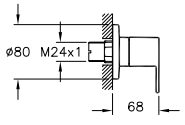

• Bu ürünlerde tesisat ana girişine filtre takılması tavsiye edilir. • Armatür-Lavabo Uyum Tablosu için bkz. sayfa no: 520-539.
• Eczacıbaşı Yapı Gereçleri San. ve Tic. A.Ş.'nin ürünler ve teknik detaylarında değişiklik yapma hakkı saklıdır. • Armatürler için garanti süresi 10 yıldır (Elektronik lavabo bataryaları ve zaman ayarlı-dokunmatik lavabo bataryaları hariç). • Elektronik lavabo bataryaları ve zaman ayarlı-dokunmatik lavabo bataryaları için garanti süresi 2 yıldır.

X-Line

Ürün/Kod	Ürün açıklamaları	Kaplama	Fiyat (TL)*
A41441 ◆ Λ YERLİ ÜRETİM	Ankastre stop valf (sıva altı grubu)		103



- Kaba inşaat sırasında sıva altı montajı yapılmalıdır.
- 180° açma-kapama
- Su giriş bağlantısı G 1/2'tir.
- 50 mm oynama mesafesi
- Sıva üstü grubu ürüne dahil değildir.

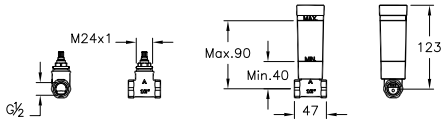

A42115 ◆ YERLİ ÜRETİM	Eviye bataryası	Krom	812
A4211523 YERLİ ÜRETİM	Eviye bataryası	Altın	1.070





- Çıkış ucu uzunluğu 149 mm'dir.
- Çıkış ucu yüksekliği 242 mm'dir.
- 360° döner boruludur.
- Isı ve debi limitörlü özel kartuş
- Özel debi kısıcılı perlatör sayesinde max. 5 L/dk su akışı sağlanmaktadır.
- Kumanda kolu sağ veya sol tarafta kullanım için uygundur.

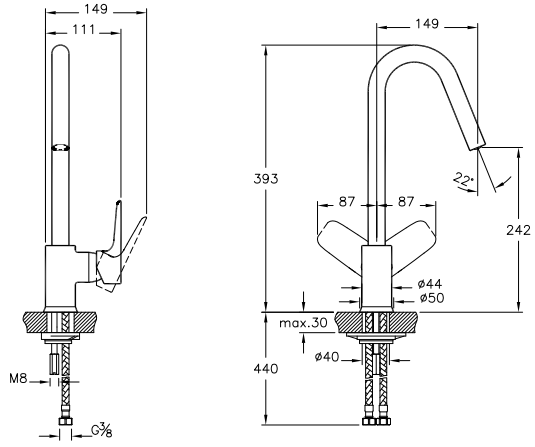

• Bu ürünlerde tesisat ana girişine filtre takılması tavsiye edilir. • Armatür-Lavabo Uyum Tablosu için bkz. sayfa no: 520-539.
• Eczacıbaşı Yapı Gereçleri San. ve Tic. A.Ş.'nin ürünler ve teknik detaylarında değişiklik yapma hakkı saklıdır. • Armatürler için garanti süresi 10 yıldır (Elektronik lavabo bataryaları ve zaman ayarlı-dokunmatik lavabo bataryaları hariç). • Elektronik lavabo bataryaları ve zaman ayarlı-dokunmatik lavabo bataryaları için garanti süresi 2 yıldır.

Flo S

Ürün/Kod	Ürün açıklamaları	Kaplama	Fiyat (TL)*
A41941	Lavabo bataryası (sifon kumandalı)	Krom	561
A4194123	Lavabo bataryası (sifon kumandalı)	Altın	740



- Çıkış ucu uzunluğu 125 mm'dir.
- Çıkış ucu yüksekliği 88 mm'dir.
- Metal parayla bile kolayca sökülüp takılabilen su tasarruflu perlatör
- Özel debi kısıcılı perlatör sayesinde max. 9 L/dk su akışı sağlanmaktadır.
- Sifon alt grubu ürüne dahil değildir.
- Sifon alt grubu seçimi için bkz. sayfa no: 485-486
- Sifon kumandalı olduğundan taşma deliği olmayan lavabolar ile uyumlu değildir.

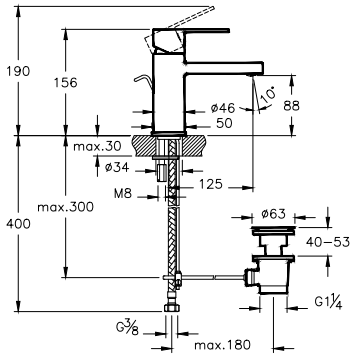

Ürün/Kod	Ürün açıklamaları	Kaplama	Fiyat (TL)*
A41936	Lavabo bataryası	Krom	509
A4193623	Lavabo bataryası	Altın	672



- Çıkış ucu uzunluğu 125 mm'dir.
- Çıkış ucu yüksekliği 88 mm'dir.
- Metal parayla bile kolayca sökülüp takılabilen su tasarruflu perlatör
- Özel debi kısıcılı perlatör sayesinde max. 9 L/dk su akışı sağlanmaktadır.

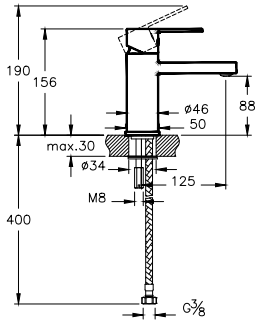

Ürün/Kod	Ürün açıklamaları	Kaplama	Fiyat (TL)*
A42593 YENİ	Lavabo bataryası (Large)	Krom	576
A4259323 YENİ	Lavabo bataryası (Large)	Altın	759



- Çıkış ucu uzunluğu 132 mm'dir.
- Çıkış ucu yüksekliği 125 mm'dir.
- Metal parayla bile kolayca sökülüp takılabilen su tasarruflu perlatör.
- Özel debi kısıcılı perlatör sayesinde max. 9 L/dk su akışı sağlanmaktadır

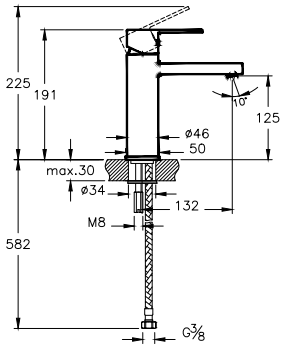

• Bu ürünlerde tesisat ana girişine filtre takılması tavsiye edilir. • Armatür-Lavabo Uyum Tablosu için bkz. sayfa no: 520-539.
• Eczacıbaşı Yapı Gereçleri San. ve Tic. A.Ş.'nin ürünler ve teknik detaylarında değişiklik yapma hakkı saklıdır. • Armatürler için garanti süresi 10 yıldır (Elektronik lavabo bataryaları ve zaman ayarlı-dokunmatik lavabo bataryaları hariç). • Elektronik lavabo bataryaları ve zaman ayarlı-dokunmatik lavabo bataryaları için garanti süresi 2 yıldır.

Flo S

Ürün/Kod	Ürün açıklamaları	Kaplama	Fiyat (TL)*
A41939	Lavabo bataryası (döner borulu)	Krom	635
A4193923	Lavabo bataryası (döner borulu)	Altın	836



- Çıkış ucu uzunluğu 150 mm'dir.
- Çıkış ucu yüksekliği 190 mm'dir.
- Döner boruludur.
- Özel debi kısıcılı perlatör sayesinde max. 9 L/dk su akışı sağlanmaktadır.

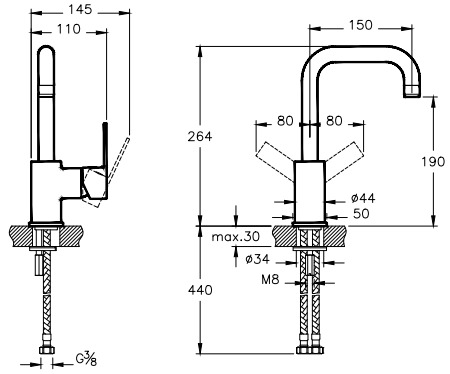

A41942	Lavabo bataryası (sifon kumandalı- yüksek)	Krom	843
A4194223	Lavabo bataryası (sifon kumandalı- yüksek)	Altın	1.112



- Çıkış ucu uzunluğu 145 mm'dir.
- Çıkış ucu yüksekliği 232 mm'dir.
- Metal parayla bile kolayca sökülüp takılabilen su tasarruflu perlatör
- Özel debi kısıcılı perlatör sayesinde max. 9 L/dk su akışı sağlanmaktadır.
- Sifon alt grubu ürüne dahil değildir.
- Sifon alt grubu seçimi için bkz. sayfa no: 485-486
- Sifon kumandalı olduğundan taşma deliği olmayan lavabolar ile uyumlu değildir.

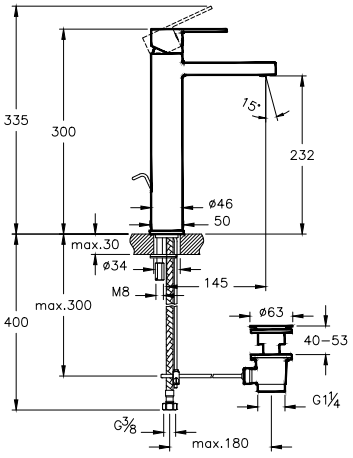

A41940	Lavabo bataryası (yüksek)	Krom	765
A4194023	Lavabo bataryası (yüksek)	Altın	1.009



- Çıkış ucu uzunluğu 145 mm'dir.
- Çıkış ucu yüksekliği 232 mm'dir.
- Metal parayla bile kolayca sökülüp takılabilen su tasarruflu perlatör
- Özel debi kısıcılı perlatör sayesinde max. 9 L/dk su akışı sağlanmaktadır.

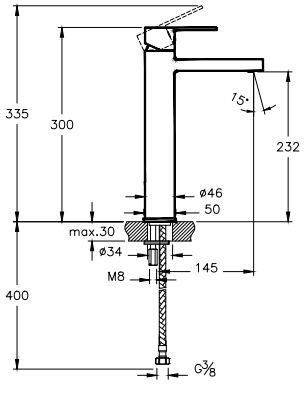

• Bu ürünlerde tesisat ana girişine filtre takılması tavsiye edilir. • Armatür-Lavabo Uyum Tablosu için bkz. sayfa no: 520-539.
• Eczacıbaşı Yapı Gereçleri San. ve Tic. A.Ş.'nin ürünler ve teknik detaylarında değişiklik yapma hakkı saklıdır. • Armatürler için garanti süresi 10 yıldır (Elektronik lavabo bataryaları ve zaman ayarlı-dokunmatik lavabo bataryaları hariç). • Elektronik lavabo bataryaları ve zaman ayarlı-dokunmatik lavabo bataryaları için garanti süresi 2 yıldır.

Flo S

Ürün/Kod	Ürün açıklamaları	Kaplama	Fiyat (TL)*
A42587 YENİ YERLİ ÜRETİM	Lavabo bataryası (Yüksek-uzun çıkış ucu)	Krom	765
A4258723 YENİ YERLİ ÜRETİM	Lavabo bataryası (Yüksek-uzun çıkış ucu)	Altın	1.009



- Çıkış ucu uzunluğu 190 mm'dir.
- Çıkış ucu yüksekliği 232 mm'dir.
- Metal parayla bile kolayca sökülüp takılabilen su tasarruflu perlatör.
- Özel debi kısıcılı perlatör sayesinde max. 9 L/dk su akışı sağlanmaktadır.

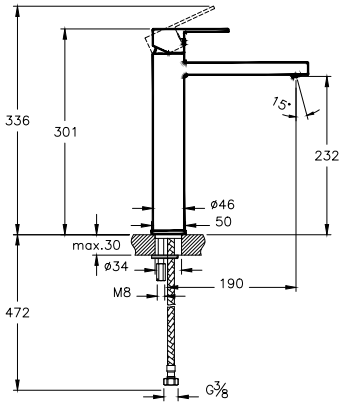

A41943 YERLİ ÜRETİM	Bide bataryası (sifon kumandalı)	Krom	659
A4194323 YERLİ ÜRETİM	Bide bataryası (sifon kumandalı)	Altın	869



- Çıkış ucunda mafsallı perlatör kullanılmıştır.
- Çıkış ucu uzunluğu 110 mm'dir.
- Özel debi regülatörlü perlatör sayesinde max. 9 L/dk su akışı sağlanmaktadır.
- Sifon alt grubu fiyata dahil değildir.
- Sifon kumandalı olduğundan taşma deliği olmayan bideler ile uyumlu değildir.

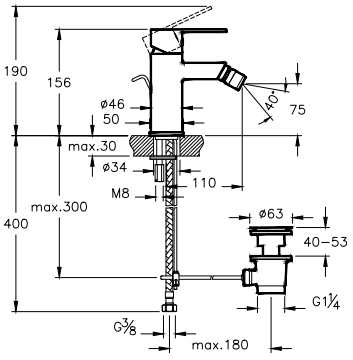

A41937 YERLİ ÜRETİM	Banyo bataryası	Krom	692
A4193723 YERLİ ÜRETİM	Banyo bataryası	Altın	915



- El duşu çıkışı G 1/2"tir.
- Duş kumandası kilitlemelidir.
- Çıkış ucu uzunluğu 165 mm'dir.
- Isı ve debi limitörlü özel kartuş
- Metal parayla bile kolayca sökülüp takılabilen perlatör

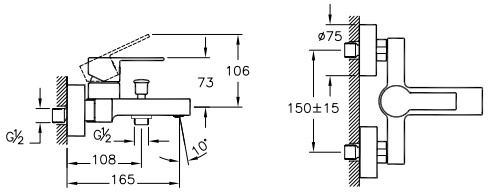

• Bu ürünlerde tesisat ana girişine filtre takılması tavsiye edilir. • Armatür-Lavabo Uyum Tablosu için bkz. sayfa no: 520-539.
• Eczacıbaşı Yapı Gereçleri San. ve Tic. A.Ş.'nin ürünler ve teknik detaylarında değişiklik yapma hakkı saklıdır. • Armatürler için garanti süresi 10 yıldır (Elektronik lavabo bataryaları ve zaman ayarlı-dokunmatik lavabo bataryaları hariç). • Elektronik lavabo bataryaları ve zaman ayarlı-dokunmatik lavabo bataryaları için garanti süresi 2 yıldır.

Flo S

Ürün/Kod	Ürün açıklamaları	Kaplama	Fiyat (TL)*
A41938	Duş bataryası	Krom	594
A4193823	Duş bataryası	Altın	784



- El duşu çıkışı G 1/2"tir.
- Isı ve debi limitörlü özel kartuş
- A45598 System Rain LH21 duş kolonu ile kullanıma uygundur.
- El duşu çıkışı bataryanın üst kısmındadır.

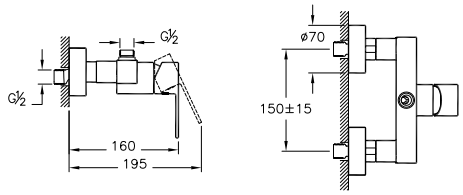

A42212	Ankastre banyo bataryası (sıva üstü grubu)	Krom	435
A4221223	Ankastre banyo bataryası (sıva üstü grubu)	Altın	574



- Kaba inşaat sırasında A41949 kullanılarak sıva altı montajı yapılmalıdır.
- Çıkış ucu kullanılacaksa A42254 veya A42393 kodlu çıkış ucu kullanımı tavsiye edilir. Diğer çıkış uçları için bkz. sayfa no: 468-472
- Rozet, kumanda kolu ve yönlendirici ürüne dahildir.
- Sıva altı grubu ürüne dahil değildir.

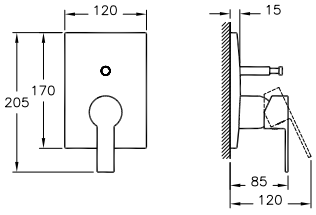

A41949 ◆ Λ	Ankastre banyo bataryası (sıva altı grubu)		414



- Kaba inşaat sırasında sıva altı montajı yapılmalıdır.
- Yönlendirici ile çıkış ucu, duş başlığı, su jetleri veya el duşu (ankastre el duşu çıkışı kullanılarak) seçeneklerinden sadece ikisi kullanılabilir.
- Isı ve debi limitörlü özel kartuş
- Sıva üstü grubu ürüne dahil değildir.

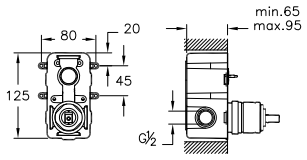

A42226	Ankastre duş bataryası (sıva üstü grubu)	Krom	413
A4222623	Ankastre duş bataryası (sıva üstü grubu)	Altın	546



- Kaba inşaat sırasında A42213 kullanılarak sıva altı montajı yapılmalıdır.
- Rozet ve kumanda kolu ürüne dahildir.
- Sıva altı grubu ürüne dahil değildir.

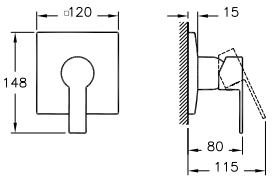

• Bu ürünlerde tesisat ana girişine filtre takılması tavsiye edilir. • Armatür-Lavabo Uyum Tablosu için bkz. sayfa no: 520-539.
• Eczacıbaşı Yapı Gereçleri San. ve Tic. A.Ş.'nin ürünler ve teknik detaylarında değişiklik yapma hakkı saklıdır. • Armatürler için garanti süresi 10 yıldır (Elektronik lavabo bataryaları ve zaman ayarlı-dokunmatik lavabo bataryaları hariç). • Elektronik lavabo bataryaları ve zaman ayarlı-dokunmatik lavabo bataryaları için garanti süresi 2 yıldır.

Flo S

Ürün/Kod	Ürün açıklamaları	Kaplama	Fiyat (TL)*
A42213 ◆ Λ YERLİ ÜRETİM	Ankastre duş bataryası (sıva altı grubu)		380



- Kaba inşaat sırasında sıva altı montajı yapılmalıdır.
- Isı ve debi limitörlü özel kartuş
- Çıkış ucu, duş başlığı, su jetleri veya el duşu (ankastre el duşu çıkışı kullanılarak) seçeneklerinden sadece biri kullanılabilir.
- Sıva üstü grubu ürüne dahil değildir.

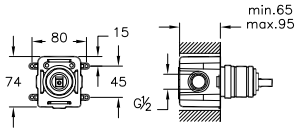

A42393 ◆ YERLİ ÜRETİM	Çıkış ucu (el duşu çıkışlı)	Krom	575
A4239323 YERLİ ÜRETİM	Çıkış ucu (el duşu çıkışlı)	Altın	758



- Ankastre banyo veya ankastre duş bataryaları ile uyumludur.
- El duşu çıkışı G 1/2'tir.
- Çıkış ucu uzunluğu 167 mm'dir.
- Duş kumandası kilitlemelidir.

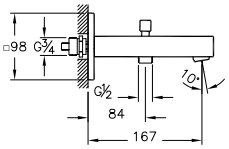

A42254 ◆ YERLİ ÜRETİM	Çıkış ucu	Krom	371
A4225423 YERLİ ÜRETİM	Çıkış ucu	Altın	488



- Ankastre banyo ve duş bataryaları ile uyumludur.
- Çıkış ucu uzunluğu 167 mm'dir.

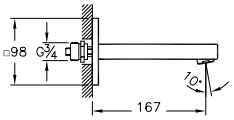

A42249 ◆ Λ YERLİ ÜRETİM	Ankastre dirsek grubu		90



- Çıkış ucu bağlantısı için kullanılabilir.
- Kaba inşaat sırasında sıva altı montajı yapılmalıdır.

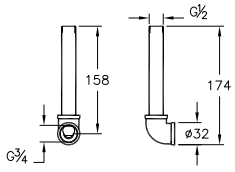

• Bu ürünlerde tesisat ana girişine filtre takılması tavsiye edilir. • Armatür-Lavabo Uyum Tablosu için bkz. sayfa no: 520-539.
• Eczacıbaşı Yapı Gereçleri San. ve Tic. A.Ş.'nin ürünler ve teknik detaylarında değişiklik yapma hakkı saklıdır. • Armatürler için garanti süresi 10 yıldır (Elektronik lavabo bataryaları ve zaman ayarlı-dokunmatik lavabo bataryaları hariç). • Elektronik lavabo bataryaları ve zaman ayarlı-dokunmatik lavabo bataryaları için garanti süresi 2 yıldır.

ARTEMA

Flo S

Ürün/Kod	Ürün açıklamaları	Kaplama	Fiyat (TL)*
A41448	Ankastre stop valf (sıva üstü grubu)	Krom	100
A4144823	Ankastre stop valf (sıva üstü grubu)	Altın	131



- Kaba inşaat sırasında A41441 veya A41442 kullanılarak sıva altı montajı yapılmalıdır.
- 80x80 mm rozet ürüne dahildir.
- Sıva altı grubu ürüne dahil değildir.

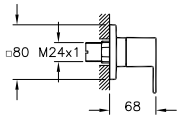

A41441 ◆ Λ	Ankastre stop valf (sıva altı grubu)		103



- Kaba inşaat sırasında sıva altı montajı yapılmalıdır.
- 180° açma-kapama
- Su giriş bağlantısı G 1/2'tir.
- 50 mm oynama mesafesi
- Sıva üstü grubu ürüne dahil değildir.

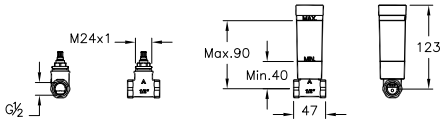

A42103	Eviye bataryası	Krom	696



- Çıkış ucu uzunluğu 206 mm'dir.
- Çıkış ucu yüksekliği 268 mm'dir.
- 360° döner boruludur.
- Özel debi kısıcılı perlatör sayesinde max. 9 L/dk su akışı sağlanmaktadır.
- Isı ve debi limitörlü özel kartuş
- Kumanda kolu sağ veya sol tarafta kullanım için uygundur.

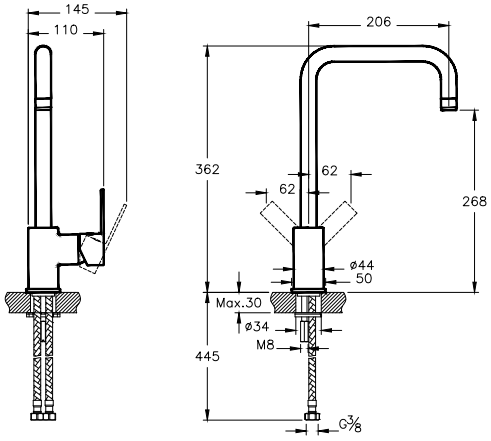

• Bu ürünlerde tesisat ana girişine filtre takılması tavsiye edilir. • Armatür-Lavabo Uyum Tablosu için bkz. sayfa no: 520-539.
• Eczacıbaşı Yapı Gereçleri San. ve Tic. A.Ş.'nin ürünler ve teknik detaylarında değişiklik yapma hakkı saklıdır. • Armatürler için garanti süresi 10 yıldır (Elektronik lavabo bataryaları ve zaman ayarlı-dokunmatik lavabo bataryaları hariç). • Elektronik lavabo bataryaları ve zaman ayarlı-dokunmatik lavabo bataryaları için garanti süresi 2 yıldır.

Minimax S

Ürün/Kod	Ürün açıklamaları	Kaplama	Fiyat (TL)*
A41986 YERLİ ÜRETİM	Lavabo bataryası (sifon kumandalı)	Krom	541



- Çıkış ucu uzunluğu 120 mm'dir.
- Çıkış ucu yüksekliği 82 mm'dir.
- Metal parayla bile kolayca sökülüp takılabilen perlatör
- Özel debi kısıcılı perlatör sayesinde max. 9 L/dk su akışı sağlanmaktadır.
- Isı ve debi limitörlü özel kartuş
- Sifon alt grubu ürüne dahil değildir.
- Sifon alt grubu seçimi için bkz. sayfa no: 485-486
- Sifon kumandalı olduğundan taşma deliği olmayan lavabolar ile uyumlu değildir.

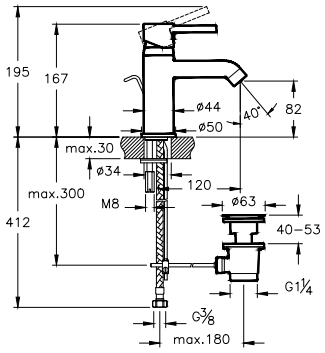

A41984 ◆ YERLİ ÜRETİM	Lavabo bataryası	Krom	493



- Çıkış ucu uzunluğu 120 mm'dir.
- Çıkış ucu yüksekliği 82 mm'dir.
- Metal parayla bile kolayca sökülüp takılabilen perlatör
- Özel debi kısıcılı perlatör sayesinde max. 9 L/dk su akışı sağlanmaktadır.
- Isı ve debi limitörlü özel kartuş

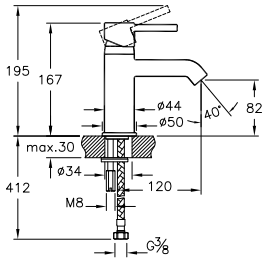

A41984ENR YERLİ ÜRETİM	BluEco lavabo bataryası	Krom	506



- Çıkış ucu uzunluğu 120 mm'dir.
- Çıkış ucu yüksekliği 82 mm'dir.
- Metal parayla bile kolayca sökülüp takılabilen perlatör
- Özel debi kısıcılı perlatör sayesinde max. 5 L/dk su akışı sağlanmaktadır.
- 90° tek yönlü (sola dönen) ısı ve debi limitörlü özel kartuş

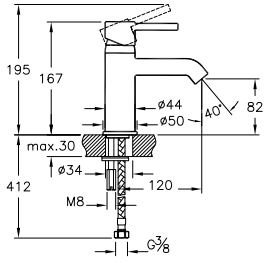

A42361 YERLİ ÜRETİM	Lavabo bataryası (kısa)	Krom	444



- Çıkış ucu uzunluğu 100 mm'dir.
- Çıkış ucu yüksekliği 72 mm'dir.
- Metal parayla bile kolayca sökülüp takılabilen perlatör
- Özel debi kısıcılı perlatör sayesinde max. 9 L/dk su akışı sağlanmaktadır.
- Isı ve debi limitörlü özel kartuş

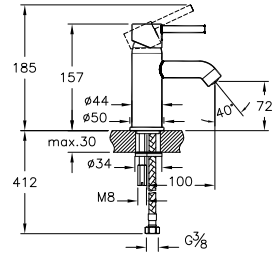

• Bu ürünlerde tesisat ana girişine filtre takılması tavsiye edilir. • Armatür-Lavabo Uyum Tablosu için bkz. sayfa no: 520-539.
• Eczacıbaşı Yapı Gereçleri San. ve Tic. A.Ş.'nin ürünler ve teknik detaylarında değişiklik yapma hakkı saklıdır. • Armatürler için garanti süresi 10 yıldır (Elektronik lavabo bataryaları ve zaman ayarlı-dokunmatik lavabo bataryaları hariç). • Elektronik lavabo bataryaları ve zaman ayarlı-dokunmatik lavabo bataryaları için garanti süresi 2 yıldır.

ARTEMA

Minimax S

Ürün/Kod	Ürün açıklamaları	Kaplama	Fiyat (TL)*
A42361ENR YERLİ ÜRETİM	BluEco lavabo bataryası (kısa)	Krom	458



- Çıkış ucu uzunluğu 100 mm'dir.
- Çıkış ucu yüksekliği 72 mm'dir.
- Metal parayla bile kolayca sökülüp takılabilen perlatör
- Özel debi kısıcılı perlatör sayesinde max. 5 L/dk su akışı sağlanmaktadır.
- 90° tek yönlü (sola dönen) ısı ve debi limitörlü özel kartuş

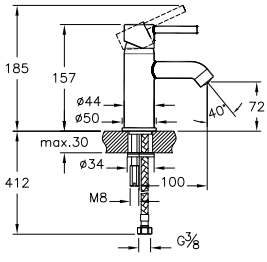

A41992 YERLİ ÜRETİM	Lavabo bataryası (sifon kumandalı-yüksek)	Krom	710



- Çıkış ucu uzunluğu 125 mm'dir.
- Çıkış ucu yüksekliği 227 mm'dir.
- Metal parayla bile kolayca sökülüp takılabilen perlatör
- Özel debi kısıcılı perlatör sayesinde max. 9 L/dk su akışı sağlanmaktadır.
- Isı ve debi limitörlü özel kartuş
- Sifon alt grubu ürüne dahil değildir.
- Sifon alt grubu seçimi için bkz. sayfa no: 485-486
- Sifon kumandalı olduğundan taşma deliği olmayan lavabolar ile uyumlu değildir.

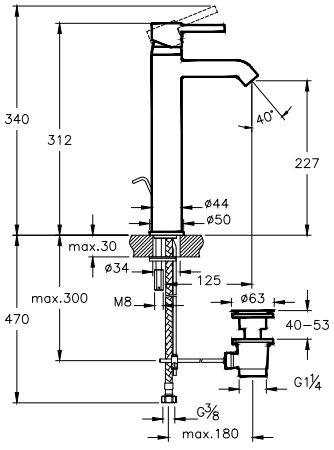

A41990 ◆ YERLİ ÜRETİM	Lavabo bataryası (yüksek)	Krom	646



- Çıkış ucu uzunluğu 125 mm'dir.
- Çıkış ucu yüksekliği 227 mm'dir.
- Metal parayla bile kolayca sökülüp takılabilen perlatör
- Özel debi kısıcılı perlatör sayesinde max. 9 L/dk su akışı sağlanmaktadır.
- Isı ve debi limitörlü özel kartuş

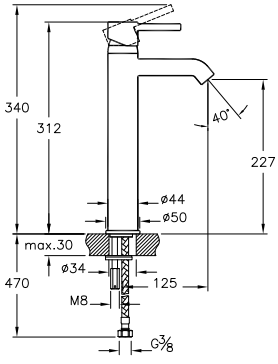

• Bu ürünlerde tesisat ana girişine filtre takılması tavsiye edilir. • Armatür-Lavabo Uyum Tablosu için bkz. sayfa no: 520-539.
• Eczacıbaşı Yapı Gereçleri San. ve Tic. A.Ş.'nin ürünler ve teknik detaylarında değişiklik yapma hakkı saklıdır. • Armatürler için garanti süresi 10 yıldır (Elektronik lavabo bataryaları ve zaman ayarlı-dokunmatik lavabo bataryaları hariç). • Elektronik lavabo bataryaları ve zaman ayarlı-dokunmatik lavabo bataryaları için garanti süresi 2 yıldır.

Minimax S

Ürün/Kod	Ürün açıklamaları	Kaplama	Fiyat (TL)*
A41990ENR	BluEco lavabo bataryası (yüksek)	Krom	664



- Çıkış ucu uzunluğu 125 mm'dir.
- Çıkış ucu yüksekliği 227 mm'dir.
- Metal parayla bile kolayca sökülüp takılabilen perlatör
- Özel debi kısıcılı perlatör sayesinde max. 5 L/dk su akışı sağlanmaktadır.
- 90° tek yönlü (sola dönen) ısı ve debi limitörlü özel kartuş

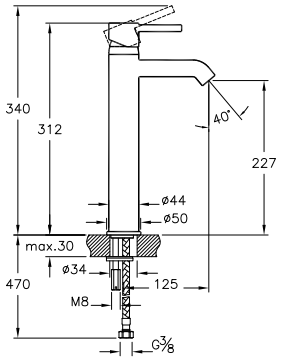

A41999 ◆	Lavabo bataryası (döner borulu)	Krom	594



- Çıkış ucu uzunluğu 112 mm'dir.
- Çıkış ucu yüksekliği 212 mm'dir.
- Döner boruludur.
- Metal parayla bile kolayca sökülüp takılabilen perlatör
- Özel debi kısıcılı perlatör sayesinde max. 9 L/dk su akışı sağlanmaktadır.
- Isı ve debi limitörlü özel kartuş

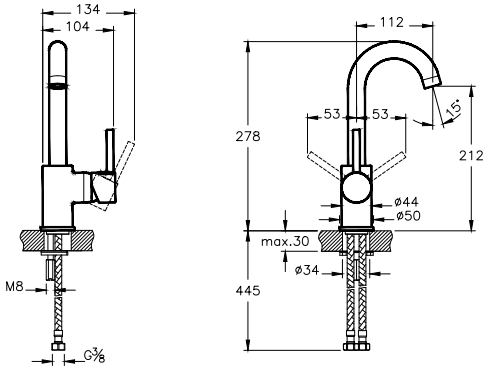

A41999ENR	BluEco lavabo bataryası (döner borulu)	Krom	611



- Çıkış ucu uzunluğu 112 mm'dir.
- Çıkış ucu yüksekliği 212 mm'dir.
- Döner boruludur.
- Metal parayla bile kolayca sökülüp takılabilen perlatör
- Özel debi kısıcılı perlatör sayesinde max. 5 L/dk su akışı sağlanmaktadır.
- 90° tek yönlü (sola dönen) ısı ve debi limitörlü özel kartuş

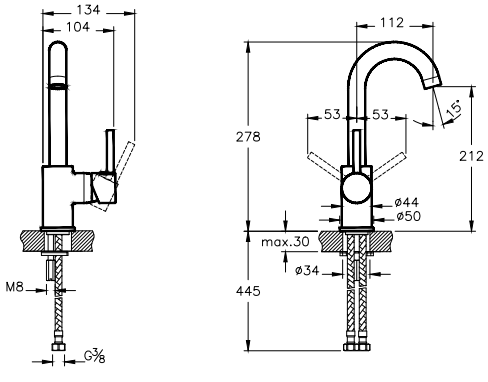

• Bu ürünlerde tesisat ana girişine filtre takılması tavsiye edilir. • Armatür-Lavabo Uyum Tablosu için bkz. sayfa no: 520-539.
• Eczacıbaşı Yapı Gereçleri San. ve Tic. A.Ş.'nin ürünler ve teknik detaylarında değişiklik yapma hakkı saklıdır. • Armatürler için garanti süresi 10 yıldır (Elektronik lavabo bataryaları ve zaman ayarlı-dokunmatik lavabo bataryaları hariç). • Elektronik lavabo bataryaları ve zaman ayarlı-dokunmatik lavabo bataryaları için garanti süresi 2 yıldır.

Minimax S

Ürün/Kod	Ürün açıklamaları	Kaplama	Fiyat (TL)*
A42312STA ◆	Lavabo bataryası (özel ihtiyaçlar için)	Krom	818



- Tek kumandalı açma-kapama
- Çıkış ucu uzunluğu 120 mm'dir.
- Çıkış ucu yüksekliği 82 mm'dir.
- Bedensel engelli lavabolarda kullanılabilir.
- Isı ve debi regülatörlü özel kartuş
- Özel debi kısıcılı perlatör sayesinde max. 5 L/dk su akışı sağlanmaktadır.
- STA uzantılı kodlarda max. 1,3 L/dk su akışı sağlanmaktadır.

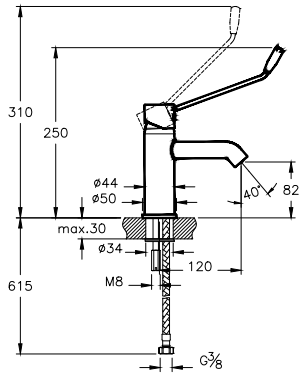

A42311STA	Lavabo bataryası (özel ihtiyaçlar için - duvardan)	Krom	1.165



- Tek kumandalı açma-kapama
- Çıkış ucu uzunluğu 235 mm'dir.
- Bedensel engelli lavabolarda kullanılabilir.
- Isı ve debi limitörlü özel kartuş
- Özel debi kısıcılı perlatör sayesinde max. 5 L/dk su akışı sağlanmaktadır.
- STA uzantılı kodlarda max. 1,3 L/dk su akışı sağlanmaktadır.

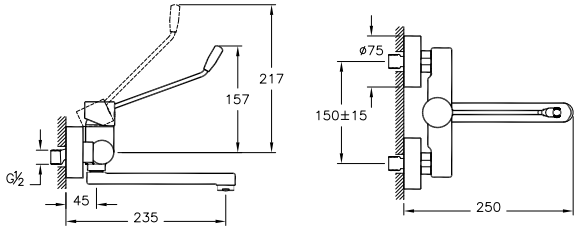

A41579	Lavabo musluğu	Krom	307



- Tezgah üzeri
- Çıkış ucu uzunluğu 100 mm'dir.
- Çıkış ucu yüksekliği 47 mm'dir.
- Sadece soğuk su bağlantılıdır.

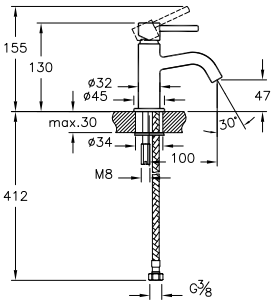

• Bu ürünlerde tesisat ana girişine filtre takılması tavsiye edilir. • Armatür-Lavabo Uyum Tablosu için bkz. sayfa no: 520-539.
• Eczacıbaşı Yapı Gereçleri San. ve Tic. A.Ş.'nin ürünler ve teknik detaylarında değişiklik yapma hakkı saklıdır. • Armatürler için garanti süresi 10 yıldır (Elektronik lavabo bataryaları ve zaman ayarlı-dokunmatik lavabo bataryaları hariç). • Elektronik lavabo bataryaları ve zaman ayarlı-dokunmatik lavabo bataryaları için garanti süresi 2 yıldır.

Minimax S

Ürün/Kod	Ürün açıklamaları	Kaplama	Fiyat (TL)*
A41988 YERLİ ÜRETİM	Bide bataryası (sifon kumandalı)	Krom	609



- Çıkış ucunda mafsallı perlatör kullanılmıştır.
- Çıkış ucu uzunluğu 110 mm'dir.
- Isı ve debi ayarlı özel kartuş
- Özel debi regülatörlü perlatör sayesinde max. 9 L/dk su akışı sağlanmaktadır.
- Sifon alt grubu fiyata dahil değildir.
- Sifon kumandalı olduğundan taşma deliği olmayan bideler ile uyumlu değildir.

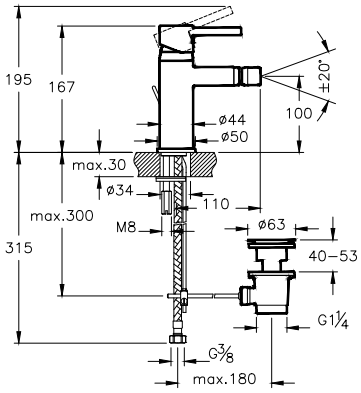

A42638 YENİ YERLİ ÜRETİM	Küvet bataryası (3 delikli)	Krom	1.120



- Çıkış ucu uzunluğu 185 mm'dir.
- Metal parayla bile kolayca sökülüp takılabilen Cache (gizli) perlatör.
- Spiral uzunluğu 2.000 mm'dir.
- Sense el duşu ve Chroma-tech spiral ürüne dahildir.
- El duşu spirali için küvet altına monte edilen "süzülen suyu toplama sistemi" ürüne dahildir.

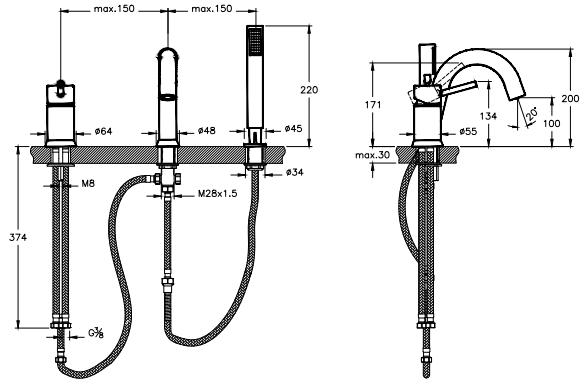

A41994 ◆ YERLİ ÜRETİM	Banyo bataryası	Krom	659



- El duşu çıkışı G 1/2"tir.
- Duş kumandası kilitlemelidir.
- Çıkış ucu uzunluğu 167 mm'dir.
- Isı ve debi limitörlü özel kartuş
- Metal parayla bile kolayca sökülüp takılabilen perlatör

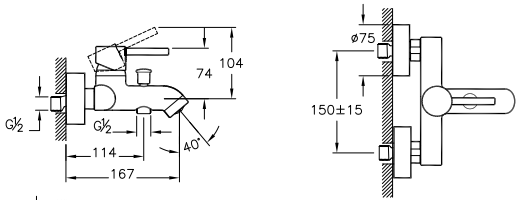

A41994ENR YERLİ ÜRETİM	BluEco banyo bataryası	Krom	678



- El duşu çıkışı G 1/2"tir.
- Duş kumandası kilitlemelidir.
- Çıkış ucu uzunluğu 167 mm'dir.
- 90° tek yönlü (sola dönen) ısı ve debi limitörlü özel kartuş
- Metal parayla bile kolayca sökülüp takılabilen perlatör

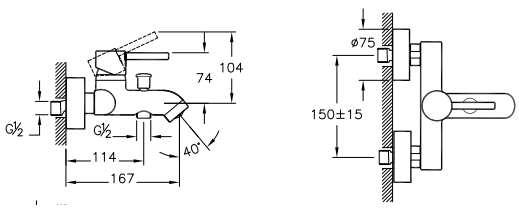

• Bu ürünlerde tesisat ana girişine filtre takılması tavsiye edilir. • Armatür-Lavabo Uyum Tablosu için bkz. sayfa no: 520-539.
• Eczacıbaşı Yapı Gereçleri San. ve Tic. A.Ş.'nin ürünler ve teknik detaylarında değişiklik yapma hakkı saklıdır. • Armatürler için garanti süresi 10 yıldır (Elektronik lavabo bataryaları ve zaman ayarlı-dokunmatik lavabo bataryaları hariç). • Elektronik lavabo bataryaları ve zaman ayarlı-dokunmatik lavabo bataryaları için garanti süresi 2 yıldır.

Minimax S

Ürün/Kod	Ürün açıklamaları	Kaplama	Fiyat (TL)*
A41996 YERLİ ÜRETİM	Duş bataryası	Krom	526



- El duşu çıkışı G 1/2"tir.
- Isı ve debi limitörlü özel kartuş

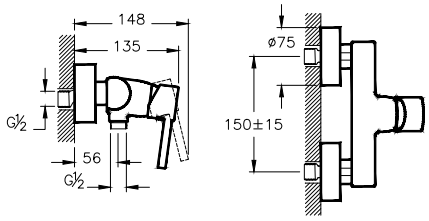

A41652 YENİ YERLİ ÜRETİM	Ankastre banyo bataryası (3 yollu yönlendiricili)	Krom	1.926



- Kaba inşaat sırasında sıva altı montajı yapılmalıdır.
- 3 yollu yönlendiricili.
- Yönlendirici ile çıkış ucu, duş başlığı, su jetleri veya el duşu (ankastre el duşu çıkışı kullanılarak) seçeneklerinden sadece üçü kullanılabilir.
- Çıkış ucu kullanılacaksa A40564 veya A40565 kodlu çıkış ucu kullanımı tavsiye edilir. Diğer çıkış uçları için bkz. sayfa no: 468-472
- Rozet, kumanda kolu ve yönlendirici ürüne dahildir.
- Sıva altı grubu ürüne dahildir.

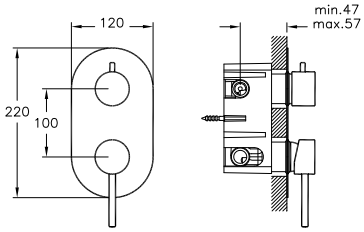

A42210 ◆ YERLİ ÜRETİM	Ankastre banyo bataryası (sıva üstü grubu)	Krom	270



- Kaba inşaat sırasında A41949 kullanılarak sıva altı montajı yapılmalıdır.
- Yönlendiricili.
- Çıkış ucu kullanılacaksa A40564 veya A40565 kodlu çıkış ucu kullanımı tavsiye edilir. Diğer çıkış uçları için bkz. sayfa no: 468-472
- Rozet, kumanda kolu ve yönlendirici ürüne dahildir.
- Sıva altı grubu ürüne dahil değildir.

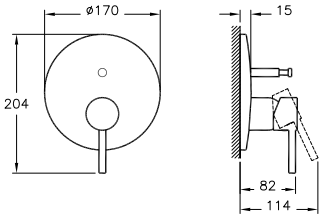

A41949 ◆ Λ YERLİ ÜRETİM	Ankastre banyo bataryası (sıva altı grubu)		414



- Kaba inşaat sırasında sıva altı montajı yapılmalıdır.
- Yönlendirici ile çıkış ucu, duş başlığı, su jetleri veya el duşu (ankastre el duşu çıkışı kullanılarak) seçeneklerinden sadece ikisi kullanılabilir.
- Isı ve debi limitörlü özel kartuş
- Sıva üstü grubu ürüne dahil değildir.

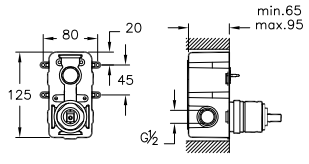

• Bu ürünlerde tesisat ana girişine filtre takılması tavsiye edilir. • Armatür-Lavabo Uyum Tablosu için bkz. sayfa no: 520-539.
• Eczacıbaşı Yapı Gereçleri San. ve Tic. A.Ş.'nin ürünler ve teknik detaylarında değişiklik yapma hakkı saklıdır. • Armatürler için garanti süresi 10 yıldır (Elektronik lavabo bataryaları ve zaman ayarlı-dokunmatik lavabo bataryaları hariç). • Elektronik lavabo bataryaları ve zaman ayarlı-dokunmatik lavabo bataryaları için garanti süresi 2 yıldır.

Minimax S

Ürün/Kod	Ürün açıklamaları	Kaplama	Fiyat (TL)*
A42224 ◆ YERLİ ÜRETİM	Ankastre duş bataryası (sıva üstü grubu)	Krom	255



- Kaba inşaat sırasında A42213 kullanılarak sıva altı montajı yapılmalıdır.
- Rozet ve kumanda kolu ürüne dahildir.
- Sıva altı grubu ürüne dahil değildir.

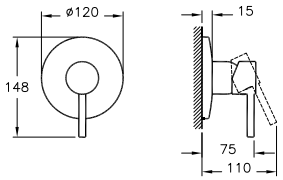

A42213 ◆ Λ YERLİ ÜRETİM	Ankastre duş bataryası (sıva altı grubu)		380



- Kaba inşaat sırasında sıva altı montajı yapılmalıdır.
- Isı ve debi limitörlü özel kartuş
- Çıkış ucu, duş başlığı, su jetleri veya el duşu (ankastre el duşu çıkışı kullanılarak) seçeneklerinden sadece biri kullanılabilir.
- Sıva üstü grubu ürüne dahil değildir.

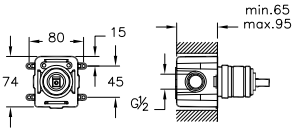

A42607 YENİ YERLİ ÜRETİM	Çıkış ucu (el duşu çıkışlı)	Krom	305



- Ankastre banyo veya ankastre duş bataryaları ile uyumludur.
- Metal parayla bile kolayca sökülüp takılabilen perlatör.
- Çıkış ucu uzunluğu 125 mm'dir.
- Minimax S ve Win S serileri ile kullanımı tavsiye edilir.

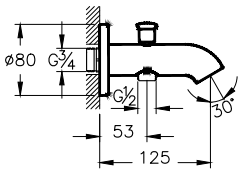

A42618 YENİ YERLİ ÜRETİM	Çıkış ucu	Krom	277



- Ankastre banyo veya ankastre duş bataryaları ile uyumludur.
- Metal parayla bile kolayca sökülüp takılabilen perlatör.
- Çıkış ucu uzunluğu 125 mm'dir.

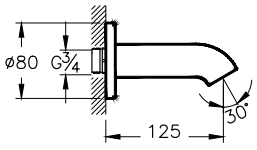

• Bu ürünlerde tesisat ana girişine filtre takılması tavsiye edilir. • Armatür-Lavabo Uyum Tablosu için bkz. sayfa no: 520-539.
• Eczacıbaşı Yapı Gereçleri San. ve Tic. A.Ş.'nin ürünler ve teknik detaylarında değişiklik yapma hakkı saklıdır. • Armatürler için garanti süresi 10 yıldır (Elektronik lavabo bataryaları ve zaman ayarlı-dokunmatik lavabo bataryaları hariç). • Elektronik lavabo bataryaları ve zaman ayarlı-dokunmatik lavabo bataryaları için garanti süresi 2 yıldır.

Minimax S

Ürün/Kod	Ürün açıklamaları	Kaplama	Fiyat (TL)*
A42249 ◆ Λ	Ankastre dirsek grubu		90



- Çıkış ucu bağlantısı için kullanılabilir.
- Kaba inşaat sırasında sıva altı montajı yapılmalıdır.

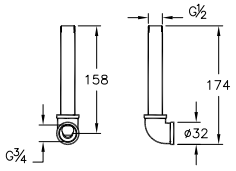

A42091 ◆	Eviye bataryası	Krom	672
A4209136 ◆ YENİ	Eviye bataryası	Mat siyah	1.008
A4209134 ◆ YENİ	Eviye bataryası	Fırçalı nikel	1.008



- Çıkış ucu uzunluğu 208 mm'dir.
- Çıkış ucu yüksekliği 245 mm'dir.
- 360° döner boruludur.
- Isı ve debi limitörlü özel kartuş
- Metal parayla bile kolayca sökülüp takılabilen perlatör
- Özel debi kısıcılı perlatör sayesinde max. 9 L/dk su akışı sağlanmaktadır.
- Kumanda kolu sağ veya sol tarafta kullanım için uygundur.

A4209136, A4209134 01 Mart 2020 tarihi itibariyle satış hattına alınacaktır.

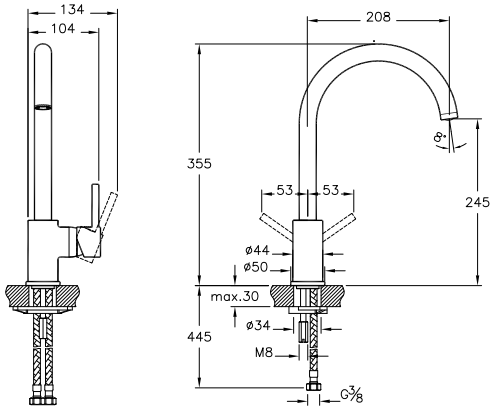

A42095	Eviye bataryası (duvardan)	Krom	617



- Çıkış ucu uzunluğu 235 mm'dir.
- Döner boruludur.
- Isı ve debi limitörlü özel kartuş
- Özel debi kısıcılı perlatör sayesinde max. 9 L/dk su akışı sağlanmaktadır.

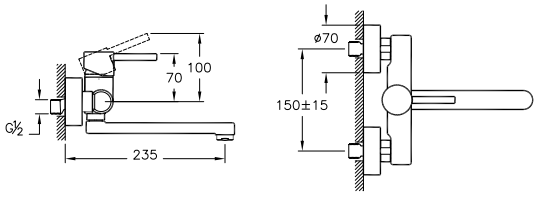

ARTEMA

Axe S

Ürün/Kod	Ürün açıklamaları	Kaplama	Fiyat (TL)*
A42305	Lavabo bataryası (sifon kumandalı)	Krom	495



- Çıkış ucu uzunluğu 115 mm'dir.
- Çıkış ucu yüksekliği 70 mm'dir.
- Metal parayla bile kolayca sökülüp takılabilen perlatör
- Isı ve debi limitörlü özel kartuş
- Özel debi kısıcılı perlatör sayesinde max. 9 L/dk su akışı sağlanmaktadır.
- Sifon alt grubu ürüne dahil değildir.
- Sifon kumandalı olduğundan taşma deliği olmayan lavabolarla uyumlu değildir.
- Sifon alt grubu seçimi için bkz. sayfa no: 485-486

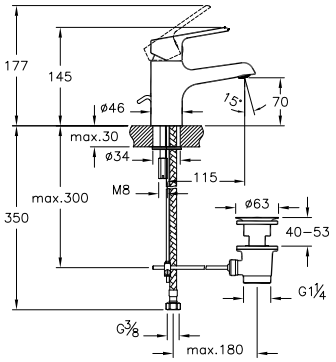

A41069	Lavabo bataryası	Krom	450



- Çıkış ucu uzunluğu 115 mm'dir.
- Çıkış ucu yüksekliği 70 mm'dir.
- Metal parayla bile kolayca sökülüp takılabilen perlatör
- Isı ve debi limitörlü özel kartuş
- Özel debi kısıcılı perlatör sayesinde max. 9 L/dk su akışı sağlanmaktadır.

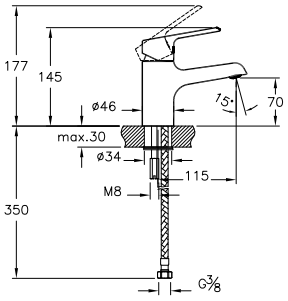

A41069ENR	BluEco lavabo bataryası	Krom	463



- Çıkış ucu uzunluğu 115 mm'dir.
- Çıkış ucu yüksekliği 70 mm'dir.
- 90° tek yönlü (sola dönen) ısı ve debi limitörlü özel kartuş
- Metal parayla bile kolayca sökülüp takılabilen perlatör
- Özel debi kısıcılı perlatör sayesinde max. 5 L/dk su akışı sağlanmaktadır.

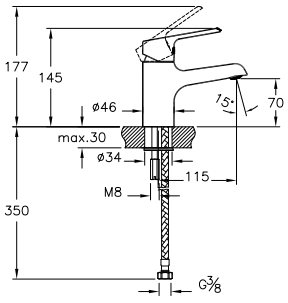

• Bu ürünlerde tesisat ana girişine filtre takılması tavsiye edilir. • Armatür-Lavabo Uyum Tablosu için bkz. sayfa no: 520-539.
• Eczacıbaşı Yapı Gereçleri San. ve Tic. A.Ş.'nin ürünler ve teknik detaylarında değişiklik yapma hakkı saklıdır. • Armatürler için garanti süresi 10 yıldır (Elektronik lavabo bataryaları ve zaman ayarlı-dokunmatik lavabo bataryaları hariç). • Elektronik lavabo bataryaları ve zaman ayarlı-dokunmatik lavabo bataryaları için garanti süresi 2 yıldır.

Axe S

Ürün/Kod	Ürün açıklamaları	Kaplama	Fiyat (TL)*
A42580 YENİ YERLİ ÜRETİM	Lavabo bataryası (Large)	Krom	508



- Çıkış ucu uzunluğu 123 mm'dir.
- Çıkış ucu yüksekliği 103 mm'dir.
- Isı ve debi limitörlü özel kartuş.
- Metal parayla bile kolayca sökülüp takılabilen perlatör.
- Özel debi kısıcılı perlatör sayesinde, max. 9 L/dk su akışı sağlanmaktadır.

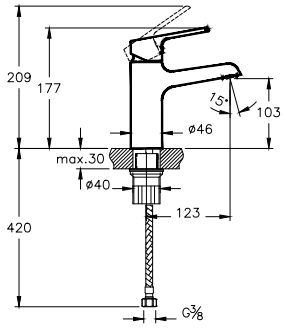

A42580ENR YENİ YERLİ ÜRETİM	Blueco lavabo bataryası (Large)	Krom	523



- Çıkış ucu uzunluğu 123 mm'dir.
- Çıkış ucu yüksekliği 103 mm'dir.
- 90° tek yönlü (sola dönen) ısı ve debi limitörlü özel kartuş.
- Özel debi kısıcılı perlatör sayesinde, max. 9 L/dk su akışı sağlanmaktadır.
- Ek aparat gerektirmeyen pratik montaj

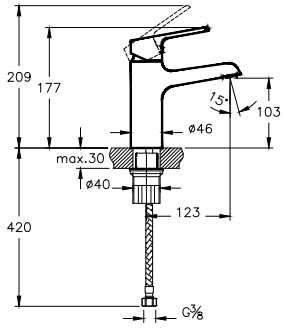

A42543 YERLİ ÜRETİM	Lavabo bataryası (döner borulu)	Krom	563



- Çıkış ucu uzunluğu 114 mm'dir.
- Çıkış ucu yüksekliği 119 mm'dir.
- Döner boruludur.
- Özel debi kısıcılı perlatör sayesinde max. 9 L/dk su akışı sağlanmaktadır.
- Isı ve debi limitörlü özel kartuş

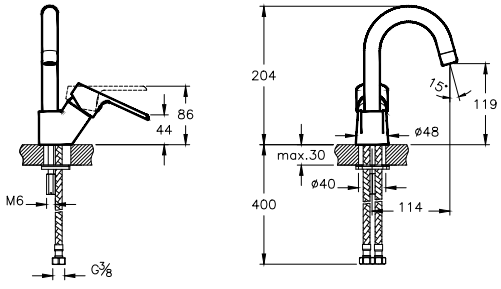

A41070 YERLİ ÜRETİM	Banyo bataryası	Krom	639



- Çıkış ucu uzunluğu 166 mm'dir.
- Metal parayla bile kolayca sökülüp takılabilen perlatör
- Isı ve debi limitörlü özel kartuş
- Duş kumandası kilitlemelidir.
- El duşu çıkışı G 1/2"

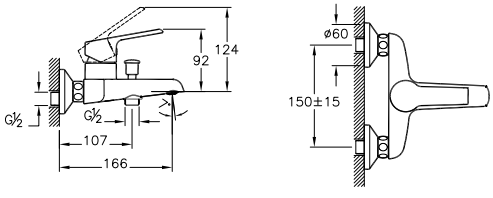

• Bu ürünlerde tesisat ana girişine filtre takılması tavsiye edilir. • Armatür-Lavabo Uyum Tablosu için bkz. sayfa no: 520-539.
• Eczacıbaşı Yapı Gereçleri San. ve Tic. A.Ş.'nin ürünler ve teknik detaylarında değişiklik yapma hakkı saklıdır. • Armatürler için garanti süresi 10 yıldır (Elektronik lavabo bataryaları ve zaman ayarlı-dokunmatik lavabo bataryaları hariç). • Elektronik lavabo bataryaları ve zaman ayarlı-dokunmatik lavabo bataryaları için garanti süresi 2 yıldır.

Axe S

Ürün/Kod	Ürün açıklamaları	Kaplama	Fiyat (TL)*
A41070ENR YERLİ ÜRETİM	BluEco banyo bataryası	Krom	659





- El duşu çıkışı G 1/2" tir.
- Duş kumandası kilitlemelidir.
- Çıkış ucu uzunluğu 166 mm'dir.
- 90° tek yönlü (sola dönen) ısı ve debi limitörlü özel kartuş
- Metal parayla bile kolayca sökülüp takılabilen perlatör

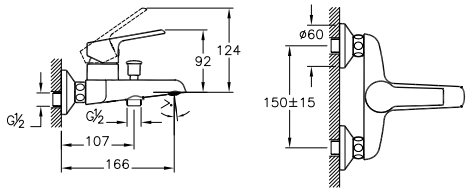

A42131 YERLİ ÜRETİM	Duş bataryası	Krom	546





- El duşu çıkışı G 1/2'tir.
- Isı ve debi limitörlü özel kartuş

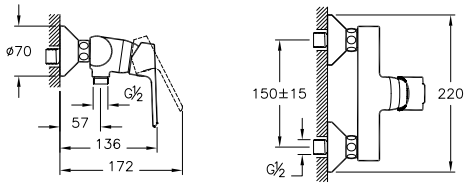

A42243 YERLİ ÜRETİM	Ankastre banyo bataryası (sıva üstü grubu)	Krom	253



- Kaba inşaat sırasında A41949 kullanılarak sıva altı montajı yapılmalıdır.
- Çıkış ucu kullanılacaksa A42541 veya A42540 kodlu çıkış ucu kullanımı tavsiye edilir. Diğer çıkış uçları için bkz. sayfa no: 468-472
- Rozet, kumanda kolu ve yönlendirici ürüne dahildir.
- Sıva altı grubu ürüne dahil değildir.

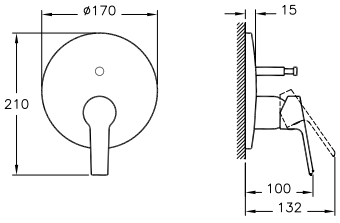

• Bu ürünlerde tesisat ana girişine filtre takılması tavsiye edilir. • Armatür-Lavabo Uyum Tablosu için bkz. sayfa no: 520-539.
• Eczacıbaşı Yapı Gereçleri San. ve Tic. A.Ş.'nin ürünler ve teknik detaylarında değişiklik yapma hakkı saklıdır. • Armatürler için garanti süresi 10 yıldır (Elektronik lavabo bataryaları ve zaman ayarlı-dokunmatik lavabo bataryaları hariç). • Elektronik lavabo bataryaları ve zaman ayarlı-dokunmatik lavabo bataryaları için garanti süresi 2 yıldır.

Axe S

Ürün/Kod	Ürün açıklamaları	Kaplama	Fiyat (TL)*
A41949 ◆ Λ YERLİ ÜRETİM	Ankastre banyo bataryası (sıva altı grubu)		414



- Kaba inşaat sırasında sıva altı montajı yapılmalıdır.
- Yönlendirici ile çıkış ucu, duş başlığı, su jetleri veya el duşu (ankastre el duşu çıkışı kullanılarak) seçeneklerinden sadece ikisi kullanılabilir.
- Isı ve debi limitörlü özel kartuş
- Sıva üstü grubu ürüne dahil değildir.

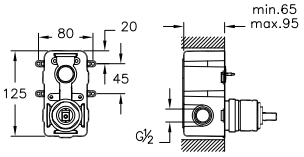

A42244 YERLİ ÜRETİM	Ankastre duş bataryası (sıva üstü grubu)	Krom	240



- Kaba inşaat sırasında A42213 kullanılarak sıva altı montajı yapılmalıdır.
- Rozet ve kumanda kolu ürüne dahildir.
- Sıva altı grubu ürüne dahil değildir.

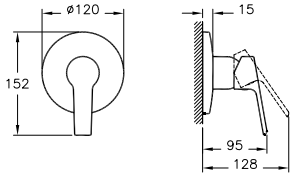

A42213 ◆ Λ YERLİ ÜRETİM	Ankastre duş bataryası (sıva altı grubu)		380



- Kaba inşaat sırasında sıva altı montajı yapılmalıdır.
- Isı ve debi limitörlü özel kartuş
- Çıkış ucu, duş başlığı, su jetleri veya el duşu (ankastre el duşu çıkışı kullanılarak) seçeneklerinden sadece biri kullanılabilir.
- Sıva üstü grubu ürüne dahil değildir.

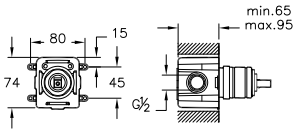

A42541 YENİ YERLİ ÜRETİM	Çıkış ucu (el duşu çıkışlı)	Krom	321



- Ankastre banyo veya ankastre duş bataryaları ile uyumludur.
- El duşu çıkışı G 1/2'tir.
- Çıkış ucu uzunluğu 160 mm'dir.
- Duş kumandası kilitlemelidir.

01 Nisan 2020 tarihi itibariyle satış hattına alınacaktır.

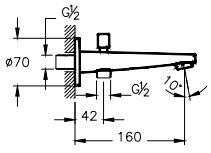

• Bu ürünlerde tesisat ana girişine filtre takılması tavsiye edilir. • Armatür-Lavabo Uyum Tablosu için bkz. sayfa no: 520-539.
• Eczacıbaşı Yapı Gereçleri San. ve Tic. A.Ş.'nin ürünler ve teknik detaylarında değişiklik yapma hakkı saklıdır. • Armatürler için garanti süresi 10 yıldır (Elektronik lavabo bataryaları ve zaman ayarlı-dokunmatik lavabo bataryaları hariç). • Elektronik lavabo bataryaları ve zaman ayarlı-dokunmatik lavabo bataryaları için garanti süresi 2 yıldır.

Axe S

Ürün/Kod	Ürün açıklamaları	Kaplama	Fiyat (TL)*
A42540 YENİ	Çıkış ucu	Krom	292



- Ankastre banyo veya ankastre duş bataryaları ile uyumludur.
- Çıkış ucu uzunluğu 160 mm'dir.

01 Nisan 2020 tarihi itibariyle satış hattına alınacaktır.

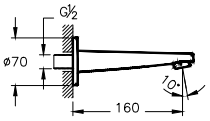

A42249 ◆ Λ	Ankastre dirsek grubu		90



- Çıkış ucu bağlantısı için kullanılabilir.
- Kaba inşaat sırasında sıva altı montajı yapılmalıdır.

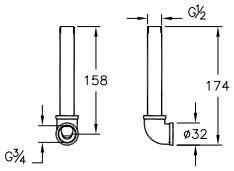

A41447	Ankastre stop valf (sıva üstü grubu)	Krom	88



- Kaba inşaat sırasında A41441 veya A41442 kullanılarak sıva altı montajı yapılmalıdır.
- Ø 80 mm rozet ürüne dahildir.
- Sıva altı grubu ürüne dahil değildir.

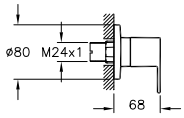

A41441 ◆ Λ	Ankastre stop valf (sıva altı grubu)		103



- Kaba inşaat sırasında sıva altı montajı yapılmalıdır.
- 180° açma-kapama
- Su giriş bağlantısı G 1/2'tir.
- 50 mm oynama mesafesi
- Sıva üstü grubu ürüne dahil değildir.

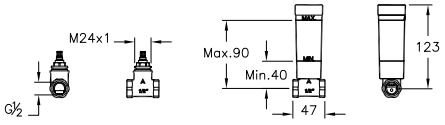

A42158	Eviye bataryası	Krom	649





- Çıkış ucu uzunluğu 190 mm'dir.
- Çıkış ucu yüksekliği 227 mm'dir.
- Döner boruludur.
- Metal parayla bile kolayca sökülüp takılabilen perlatör
- Isı ve debi limitörlü özel kartuş
- Özel debi kısıcılı perlatör sayesinde max. 9 L/dk su akışı sağlanmaktadır.

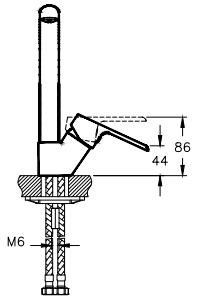

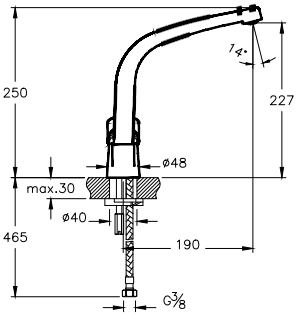

• Bu ürünlerde tesisat ana girişine filtre takılması tavsiye edilir. • Armatür-Lavabo Uyum Tablosu için bkz. sayfa no: 520-539.
• Eczacıbaşı Yapı Gereçleri San. ve Tic. A.Ş.'nin ürünler ve teknik detaylarında değişiklik yapma hakkı saklıdır. • Armatürler için garanti süresi 10 yıldır (Elektronik lavabo bataryaları ve zaman ayarlı-dokunmatik lavabo bataryaları hariç). • Elektronik lavabo bataryaları ve zaman ayarlı-dokunmatik lavabo bataryaları için garanti süresi 2 yıldır.

Fold S

Ürün/Kod	Ürün açıklamaları	Kaplama	Fiyat (TL)*
A42532 YERLİ ÜRETİM	Lavabo bataryası	Krom	364



- Çıkış ucu uzunluğu 105 mm'dir.
- Çıkış ucu yüksekliği 90 mm'dir.
- Metal parayla bile kolayca sökülüp takılabilen su tasarruflu perlatör
- Özel debi kısıcılı perlatör sayesinde max. 9 L/dk su akışı sağlanmaktadır.

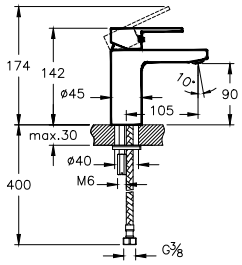

A42534 YERLİ ÜRETİM	Lavabo bataryası (döner borulu)	Krom	476



- Çıkış ucu uzunluğu 114 mm'dir.
- Çıkış ucu yüksekliği 149 mm'dir.
- Döner boruludur.
- Özel debi kısıcılı perlatör sayesinde max. 9 L/dk su akışı sağlanmaktadır.

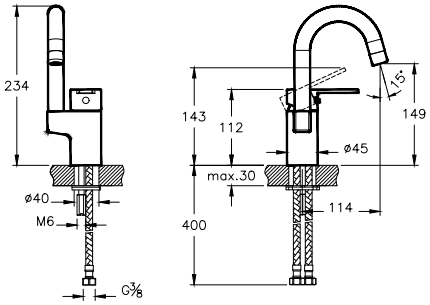

A42677 YENİ YERLİ ÜRETİM	Lavabo bataryası (yüksek)	Krom	646



- Çıkış ucu uzunluğu 145 mm'dir.
- Çıkış ucu yüksekliği 228 mm'dir.
- Metal parayla bile kolayca sökülüp takılabilen su tasarruflu perlatör
- Özel debi kısıcılı perlatör sayesinde max. 9 L/dk su akışı sağlanmaktadır.

01 Nisan 2020 tarihi itibariyle satış hattına alınacaktır.

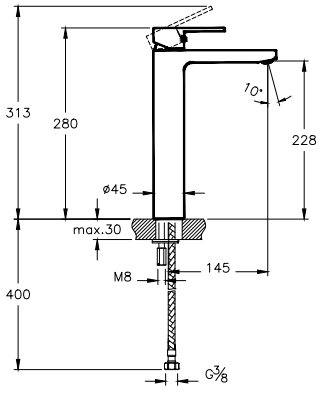

A42535 YERLİ ÜRETİM	Banyo bataryası	Krom	534



- El duşu çıkışı G 1/2"tir.
- Duş kumandası kilitlemelidir.
- Çıkış ucu uzunluğu 160 mm'dir.
- Metal parayla bile kolayca sökülüp takılabilen perlatör

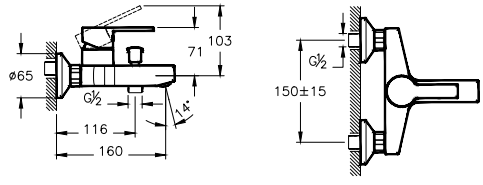

• Bu ürünlerde tesisat ana girişine filtre takılması tavsiye edilir. • Armatür-Lavabo Uyum Tablosu için bkz. sayfa no: 520-539.
• Eczacıbaşı Yapı Gereçleri San. ve Tic. A.Ş.'nin ürünler ve teknik detaylarında değişiklik yapma hakkı saklıdır. • Armatürler için garanti süresi 10 yıldır (Elektronik lavabo bataryaları ve zaman ayarlı-dokunmatik lavabo bataryaları hariç). • Elektronik lavabo bataryaları ve zaman ayarlı-dokunmatik lavabo bataryaları için garanti süresi 2 yıldır.

Fold S

Ürün/Kod	Ürün açıklamaları	Kaplama	Fiyat (TL)*
A42536	Ankastre banyo bataryası (sıva üstü grubu)	Krom	229



- Kaba inşaat sırasında A41949 kullanılarak sıva altı montajı yapılmalıdır.
- Çıkış ucu kullanılacaksa A42540 veya A42541 kodlu çıkış ucu kullanımı tavsiye edilir. Diğer çıkış uçları için bkz. sayfa no: 468-472
- Rozet, kumanda kolu ve yönlendirici ürüne dahildir.
- Sıva altı grubu ürüne dahil değildir.

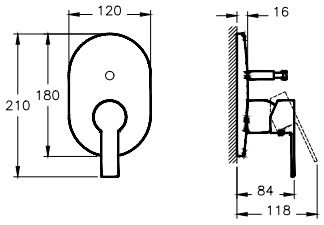

A41949 ◆ Λ	Ankastre banyo bataryası (sıva altı grubu)		414



- Kaba inşaat sırasında sıva altı montajı yapılmalıdır.
- Yönlendirici ile çıkış ucu, duş başlığı, su jetleri veya el duşu (ankastre el duşu çıkışı kullanılarak) seçeneklerinden sadece ikisi kullanılabilir.
- Isı ve debi limitörlü özel kartuş
- Sıva üstü grubu ürüne dahil değildir.

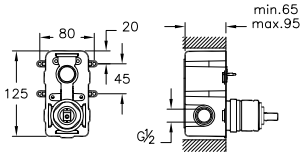

A42538	Ankastre duş bataryası (sıva üstü grubu)	Krom	223



- Kaba inşaat sırasında A42213 kullanılarak sıva altı montajı yapılmalıdır.
- Rozet ve kumanda kolu ürüne dahildir.
- Sıva altı grubu ürüne dahil değildir.

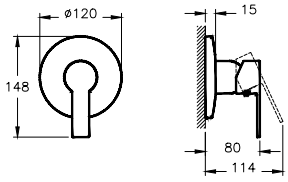

A42213 ◆ Λ	Ankastre duş bataryası (sıva altı grubu)		380



- Kaba inşaat sırasında sıva altı montajı yapılmalıdır.
- Isı ve debi limitörlü özel kartuş
- Çıkış ucu, duş başlığı, su jetleri veya el duşu (ankastre el duşu çıkışı kullanılarak) seçeneklerinden sadece biri kullanılabilir.
- Sıva üstü grubu ürüne dahil değildir.

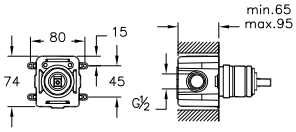

• Bu ürünlerde tesisat ana girişine filtre takılması tavsiye edilir. • Armatür-Lavabo Uyum Tablosu için bkz. sayfa no: 520-539.
• Eczacıbaşı Yapı Gereçleri San. ve Tic. A.Ş.'nin ürünler ve teknik detaylarında değişiklik yapma hakkı saklıdır. • Armatürler için garanti süresi 10 yıldır (Elektronik lavabo bataryaları ve zaman ayarlı-dokunmatik lavabo bataryaları hariç). • Elektronik lavabo bataryaları ve zaman ayarlı-dokunmatik lavabo bataryaları için garanti süresi 2 yıldır.

Fold S

Ürün/Kod	Ürün açıklamaları	Kaplama	Fiyat (TL)*
A42541 YENİ YERLİ ÜRETİM	Çıkış ucu (el duşu çıkışlı)	Krom	321



- Ankastre banyo veya ankastre duş bataryaları ile uyumludur.
- El duşu çıkışı G 1/2'tir.
- Çıkış ucu uzunluğu 160 mm'dir.
- Duş kumandası kilitlemelidir.

01 Nisan 2020 tarihi itibariyle satış hattına alınacaktır.

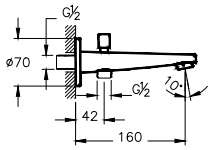

A42540 YENİ YERLİ ÜRETİM	Çıkış ucu	Krom	292



- Ankastre banyo veya ankastre duş bataryaları ile uyumludur.
- Çıkış ucu uzunluğu 160 mm'dir.

01 Nisan 2020 tarihi itibariyle satış hattına alınacaktır.

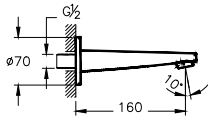

A42249 ◆ Λ YERLİ ÜRETİM	Ankastre dirsek grubu	90



- Çıkış ucu bağlantısı için kullanılabilir.
- Kaba inşaat sırasında sıva altı montajı yapılmalıdır.

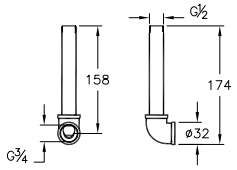

A42155 YERLİ ÜRETİM	Eviye bataryası (mafsallı)	Krom	441



- Çıkış ucu uzunluğu 168 mm'dir.
- Çıkış ucu yüksekliği 195 mm'dir.
- 360° döner boruludur.
- Mafsallı perlatör
- Özel debi regülatörlü perlatör sayesinde max. 9 L/dk su akışı sağlanmaktadır.
- Kumanda kolu sağ veya sol tarafta kullanım için uygundur.

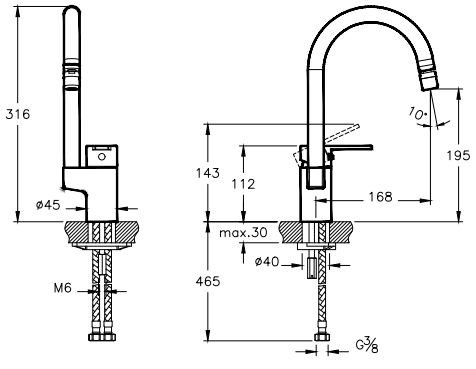

• Bu ürünlerde tesisat ana girişine filtre takılması tavsiye edilir. • Armatür-Lavabo Uyum Tablosu için bkz. sayfa no: 520-539.
• Eczacıbaşı Yapı Gereçleri San. ve Tic. A.Ş.'nin ürünler ve teknik detaylarında değişiklik yapma hakkı saklıdır. • Armatürler için garanti süresi 10 yıldır (Elektronik lavabo bataryaları ve zaman ayarlı-dokunmatik lavabo bataryaları hariç). • Elektronik lavabo bataryaları ve zaman ayarlı-dokunmatik lavabo bataryaları için garanti süresi 2 yıldır.

Solid S

Ürün/Kod	Ürün açıklamaları	Kaplama	Fiyat (TL)*
A42441 YERLİ ÜRETİM	Lavabo bataryası (sifon kumandalı)	Krom	365



- Çıkış ucu uzunluğu 115 mm'dir.
- Çıkış ucu yüksekliği 73 mm'dir.
- Metal parayla bile kolayca sökülüp takılabilen perlatör
- Özel debi kısıcılı perlatör sayesinde max. 9 L/dk su akışı sağlanmaktadır.
- Sifon kumandalı olduğundan taşma deliği olmayan lavabolar ile uyumlu değildir.
- Sifon alt grubu ürüne dahil değildir.
- Sifon alt grubu seçimi için bkz. sayfa no: 485-486

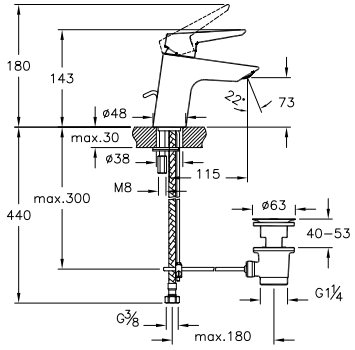

A42440 YERLİ ÜRETİM	Lavabo bataryası	Krom	331



- Çıkış ucu uzunluğu 115 mm'dir.
- Çıkış ucu yüksekliği 73 mm'dir.
- Metal parayla bile kolayca sökülüp takılabilen perlatör
- Özel debi kısıcılı perlatör sayesinde max. 9 L/dk su akışı sağlanmaktadır.

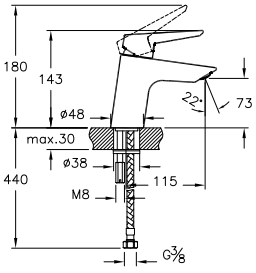

A42442 YERLİ ÜRETİM	Lavabo bataryası (döner borulu)	Krom	433



- Çıkış ucu uzunluğu 116 mm'dir.
- Çıkış ucu yüksekliği 121 mm'dir.
- Döner boruludur.
- Özel debi kısıcılı perlatör sayesinde max. 9 L/dk su akışı sağlanmaktadır.

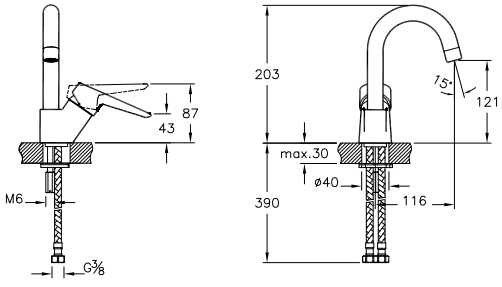

• Bu ürünlerde tesisat ana girişine filtre takılması tavsiye edilir. • Armatür-Lavabo Uyum Tablosu için bkz. sayfa no: 520-539.
• Eczacıbaşı Yapı Gereçleri San. ve Tic. A.Ş.'nin ürünler ve teknik detaylarında değişiklik yapma hakkı saklıdır. • Armatürler için garanti süresi 10 yıldır (Elektronik lavabo bataryaları ve zaman ayarlı-dokunmatik lavabo bataryaları hariç). • Elektronik lavabo bataryaları ve zaman ayarlı-dokunmatik lavabo bataryaları için garanti süresi 2 yıldır.

Solid S

Ürün/Kod	Ürün açıklamaları	Kaplama	Fiyat (TL)*
A42484	Lavabo bataryası (özel ihtiyaçlar için)	Krom	331



- Uzun kumanda kolu sayesinde kolay açma kapama (medikal, engelli, yaşlı ve çocuk gibi özel ihtiyaç kullanımlarına uygun)
- Çıkış ucu uzunluğu 113 mm'dir.
- Çıkış ucu yüksekliği 75 mm'dir.
- Bedensel engelli lavabolarda kullanılabilir.
- Metal parayla bile kolayca sökülüp takılabilen perlatör
- Özel debi kısıcılı perlatör sayesinde max. 5 L/dk su akışı sağlanmaktadır.

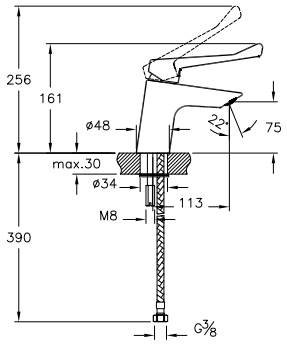

A42443	Bide bataryası (sifon kumandalı)	Krom	420



- Cache (gizli) perlatör
- Özel debi regülatörlü perlatör sayesinde max. 9 L/dak su akışı sağlanmaktadır.
- Sifon alt grubu ürüne dahil değildir.
- Sifon kumandalı olduğundan taşma deliği olmayan bideler ile uyumlu değildir.

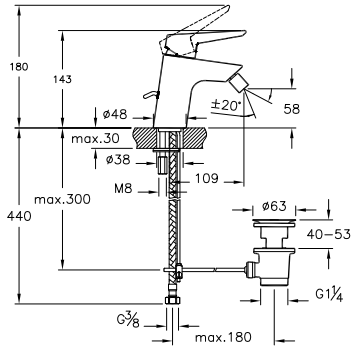

A42444	Banyo bataryası	Krom	483



- El duşu çıkışı G 1/2"tir.
- Duş kumandası kilitlemelidir.
- Çıkış ucu uzunluğu 154 mm'dir.
- Metal parayla bile kolayca sökülüp takılabilen perlatör

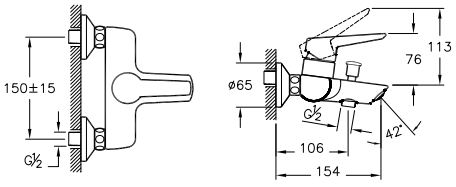

A42485 ◆	Banyo bataryası (özel ihtiyaçlar için)	Krom	484



- Uzun kumanda kolu sayesinde kolay açma kapama (medikal, engelli, yaşlı ve çocuk gibi özel ihtiyaç kullanımlarına uygun)
- El duşu çıkışı G 1/2" tir.
- Duş kumandası kilitlemelidir.
- Çıkış ucu uzunluğu 153 mm'dir.
- Metal parayla bile kolayca sökülüp takılabilen perlatör

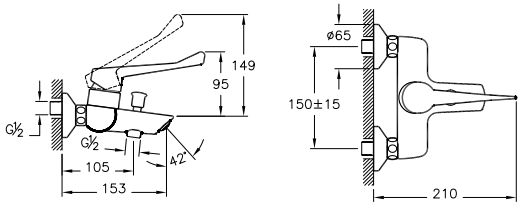

• Bu ürünlerde tesisat ana girişine filtre takılması tavsiye edilir. • Armatür-Lavabo Uyum Tablosu için bkz. sayfa no: 520-539.
• Eczacıbaşı Yapı Gereçleri San. ve Tic. A.Ş.'nin ürünler ve teknik detaylarında değişiklik yapma hakkı saklıdır. • Armatürler için garanti süresi 10 yıldır (Elektronik lavabo bataryaları ve zaman ayarlı-dokunmatik lavabo bataryaları hariç). • Elektronik lavabo bataryaları ve zaman ayarlı-dokunmatik lavabo bataryaları için garanti süresi 2 yıldır.

Solid S

Ürün/Kod	Ürün açıklamaları	Kaplama	Fiyat (TL)*
A42445	Duş bataryası	Krom	372



- El duşu çıkışı G 1/2"tir.

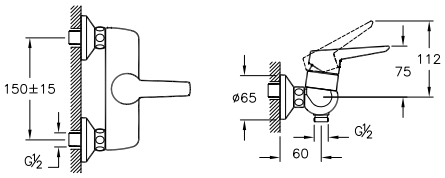

A42446	Ankastre banyo bataryası (sıva üstü grubu)	Krom	208



- Kaba inşaat sırasında A41949 kullanılarak sıva altı montajı yapılmalıdır.
- Çıkış ucu kullanılacaksa A42541 veya A42540 kodlu çıkış ucu kullanımı tavsiye edilir. Diğer çıkış uçları için bkz. sayfa no: 468-472
- Rozet, kumanda kolu ve yönlendirici ürüne dahildir.
- Sıva altı grubu ürüne dahil değildir.

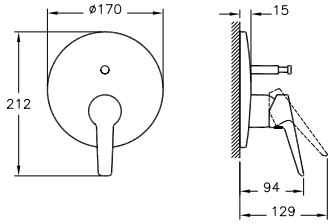

A41949 ◆ Λ	Ankastre banyo bataryası (sıva altı grubu)		414



- Kaba inşaat sırasında sıva altı montajı yapılmalıdır.
- Yönlendirici ile çıkış ucu, duş başlığı, su jetleri veya el duşu (ankastre el duşu çıkışı kullanılarak) seçeneklerinden sadece ikisi kullanılabilir.
- Isı ve debi limitörlü özel kartuş
- Sıva üstü grubu ürüne dahil değildir.

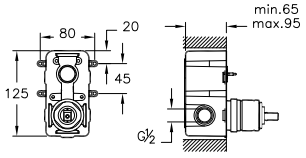

A42447	Ankastre duş bataryası (sıva üstü grubu)	Krom	204



- Kaba inşaat sırasında A42213 kullanılarak sıva altı montajı yapılmalıdır.
- Rozet ve kumanda kolu ürüne dahildir.
- Sıva altı grubu ürüne dahil değildir.

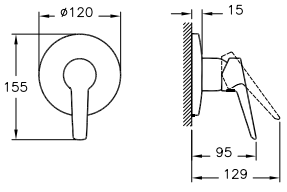

A42213 ◆ Λ	Ankastre duş bataryası (sıva altı grubu)		380



- Kaba inşaat sırasında sıva altı montajı yapılmalıdır.
- Isı ve debi limitörlü özel kartuş
- Çıkış ucu, duş başlığı, su jetleri veya el duşu (ankastre el duşu çıkışı kullanılarak) seçeneklerinden sadece biri kullanılabilir.
- Sıva üstü grubu ürüne dahil değildir.

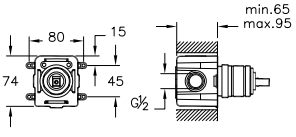

• Bu ürünlerde tesisat ana girişine filtre takılması tavsiye edilir. • Armatür-Lavabo Uyum Tablosu için bkz. sayfa no: 520-539.
• Eczacıbaşı Yapı Gereçleri San. ve Tic. A.Ş.'nin ürünler ve teknik detaylarında değişiklik yapma hakkı saklıdır. • Armatürler için garanti süresi 10 yıldır (Elektronik lavabo bataryaları ve zaman ayarlı-dokunmatik lavabo bataryaları hariç). • Elektronik lavabo bataryaları ve zaman ayarlı-dokunmatik lavabo bataryaları için garanti süresi 2 yıldır.

ARTEMA

Solid S

Ürün/Kod	Ürün açıklamaları	Kaplama	Fiyat (TL)*
A42541 YENİ YERLİ ÜRETİM	Çıkış ucu (el duşu çıkışlı)	Krom	321



- Ankastre banyo veya ankastre duş bataryaları ile uyumludur.
- El duşu çıkışı G 1/2'tir.
- Çıkış ucu uzunluğu 160 mm'dir.
- Duş kumandası kilitlemelidir.

01 Nisan 2020 tarihi itibariyle satış hattına alınacaktır.

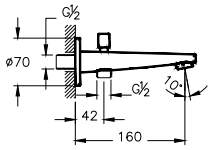

A42540 YENİ YERLİ ÜRETİM	Çıkış ucu	Krom	292



- Ankastre banyo veya ankastre duş bataryaları ile uyumludur.
- Çıkış ucu uzunluğu 160 mm'dir.

01 Nisan 2020 tarihi itibariyle satış hattına alınacaktır.

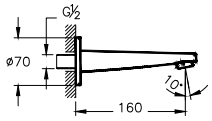

A42249 ◆ Λ YERLİ ÜRETİM	Ankastre dirsek grubu		90



- Çıkış ucu bağlantısı için kullanılabilir.
- Kaba inşaat sırasında sıva altı montajı yapılmalıdır.

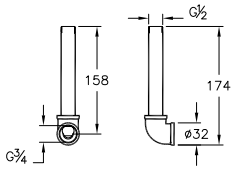

A42148 YERLİ ÜRETİM	Eviye bataryası (mafsallı)	Krom	442



- Çıkış ucu uzunluğu 168 mm'dir.
- Çıkış ucu yüksekliği 165 mm'dir.
- 360° döner boruludur.
- Mafsallı perlatör
- Özel debi regülatörlü perlatör sayesinde max. 9 L/dk su akışı sağlanmaktadır.
- Kumanda kolu sağ veya sol tarafta kullanım için uygundur.

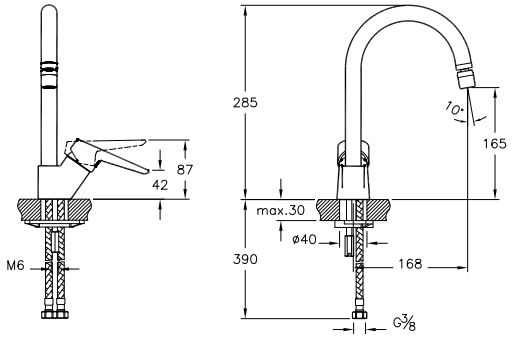

• Bu ürünlerde tesisat ana girişine filtre takılması tavsiye edilir. • Armatür-Lavabo Uyum Tablosu için bkz. sayfa no: 520-539.
• Eczacıbaşı Yapı Gereçleri San. ve Tic. A.Ş.'nin ürünler ve teknik detaylarında değişiklik yapma hakkı saklıdır. • Armatürler için garanti süresi 10 yıldır (Elektronik lavabo bataryaları ve zaman ayarlı-dokunmatik lavabo bataryaları hariç). • Elektronik lavabo bataryaları ve zaman ayarlı-dokunmatik lavabo bataryaları için garanti süresi 2 yıldır.

Win S



ARTEMA

Win S YENİ

Ürün/Kod	Ürün açıklamaları	Kaplama	Fiyat (TL)*
A41177 YERLİ ÜRETİM	Lavabo bataryası	Krom	314



- Çıkış ucu uzunluğu 95 mm'dir.
- Çıkış ucu yüksekliği 87 mm'dir.
- Isı ve debi limitörlü özel kartuş
- Metal parayla bile kolayca sökülüp takılabilen perlatör.
- Özel debi kısıcılı perlatör sayesinde max. 5 L/dk su akışı sağlanmaktadır.
- Ek aparat gerektirmeyen pratik montaj.

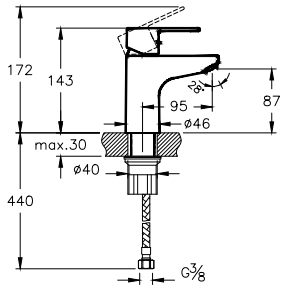

A42584 YERLİ ÜRETİM	Lavabo bataryası (döner borulu)	Krom	411



- Çıkış ucu uzunluğu 114 mm'dir.
- Çıkış ucu yüksekliği 119 mm'dir.
- Döner boruludur.
- Isı ve debi limitörlü özel kartuş
- Özel debi kısıcılı perlatör sayesinde max. 5 L/dk su akışı sağlanmaktadır.

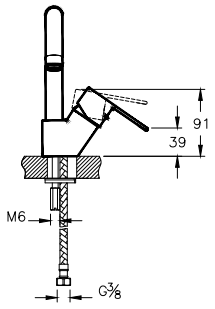

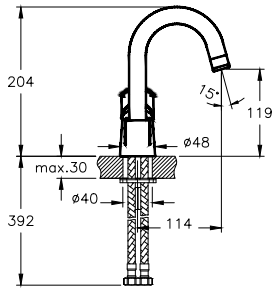

A42586 YERLİ ÜRETİM	Lavabo bataryası (yüksek)	Krom	467



- Çıkış ucu uzunluğu 94 mm'dir.
- Çıkış ucu yüksekliği 187 mm'dir.
- Isı ve debi limitörlü özel kartuş
- Metal parayla bile kolayca sökülüp takılabilen perlatör.
- Özel debi kısıcılı perlatör sayesinde max. 5 L/dk su akışı sağlanmaktadır.
- Ek aparat gerektirmeyen pratik montaj.

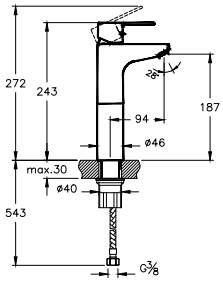

A42676 REV YERLİ ÜRETİM	Banyo bataryası	Krom	459



- El duşu çıkışı G 1/2"
- Çıkış ucu uzunluğu 149 mm'dir.
- Duş kumandası kilitlemelidir.
- Isı ve debi limitörlü özel kartuş
- Metal parayla bile kolayca sökülüp takılabilen perlatör.

01 Ocak 2020 tarihi itibariyle satış hattına alınacaktır.

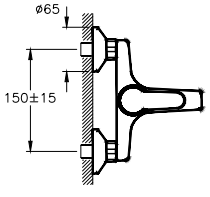

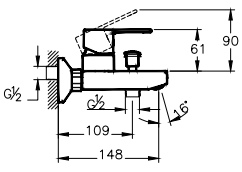

• Bu ürünlerde tesisat ana girişine filtre takılması tavsiye edilir. • Armatür-Lavabo Uyum Tablosu için bkz. sayfa no: 520-539.
• Eczacıbaşı Yapı Gereçleri San. ve Tic. A.Ş.'nin ürünler ve teknik detaylarında değişiklik yapma hakkı saklıdır. • Armatürler için garanti süresi 10 yıldır (Elektronik lavabo bataryaları ve zaman ayarlı-dokunmatik lavabo bataryaları hariç). • Elektronik lavabo bataryaları ve zaman ayarlı-dokunmatik lavabo bataryaları için garanti süresi 2 yıldır.

Win S YENİ

Ürün/Kod	Ürün açıklamaları	Kaplama	Fiyat (TL)*
A42589 YERLİ ÜRETİM	Ankastre banyo bataryası (sıva üstü grubu)	Krom	198



- Kaba inşaat sırasında A41949 kullanılarak sıva altı montajı yapılmalıdır.
- Çıkış ucu kullanılacaksa A42607 ve A42618 kodlu çıkış uçları ile kullanımı tavsiye edilir. Diğer çıkış uçları için bkz. sayfa no: 468-472.
- Rozet, kumanda kolu ve yönlendirici ürüne dahildir.
- Sıva altı grubu ürüne dahil değildir.

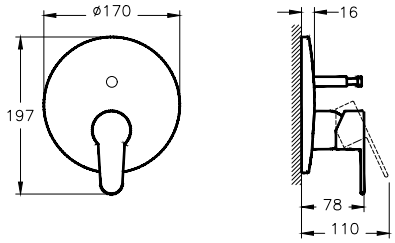

A41949 ◆ Λ YERLİ ÜRETİM	Ankastre banyo bataryası (sıva altı grubu)	Krom	414



- Kaba inşaat sırasında sıva altı montajı yapılmalıdır.
- Yönlendirici ile çıkış ucu, duş başlığı, su jetleri veya el duşu (ankastre el duşu çıkışı kullanılarak) seçeneklerinden sadece ikisi kullanılabilir.
- Isı ve debi limitörlü özel kartuş
- Sıva üstü grubu ürüne dahil değildir.

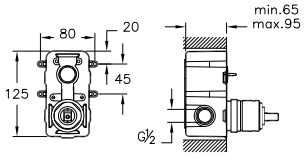

A42570 YERLİ ÜRETİM	Ankastre duş bataryası (sıva üstü grubu)	Krom	194



- Kaba inşaat sırasında A42213 kullanılarak sıva altı montajı yapılmalıdır.
- Rozet ve kumanda kolu ürüne dahildir.
- Sıva altı grubu ürüne dahil değildir.

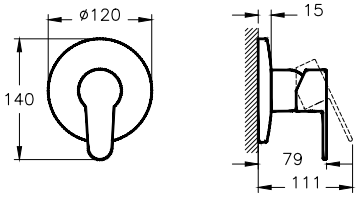

A42213 ◆ Λ YERLİ ÜRETİM	Ankastre duş bataryası (sıva üstü grubu)		380



- Kaba inşaat sırasında sıva altı montajı yapılmalıdır.
- Isı ve debi limitörlü özel kartuş
- Çıkış ucu, duş başlığı, su jetleri veya el duşu (ankastre el duşu çıkışı kullanılarak) seçeneklerinden sadece biri kullanılabilir.
- Sıva üstü grubu ürüne dahil değildir.

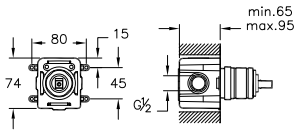

• Bu ürünlerde tesisat ana girişine filtre takılması tavsiye edilir. • Armatür-Lavabo Uyum Tablosu için bkz. sayfa no: 520-539.
• Eczacıbaşı Yapı Gereçleri San. ve Tic. A.Ş.'nin ürünler ve teknik detaylarında değişiklik yapma hakkı saklıdır. • Armatürler için garanti süresi 10 yıldır (Elektronik lavabo bataryaları ve zaman ayarlı-dokunmatik lavabo bataryaları hariç). • Elektronik lavabo bataryaları ve zaman ayarlı-dokunmatik lavabo bataryaları için garanti süresi 2 yıldır.

Win S YENİ

Ürün/Kod	Ürün açıklamaları	Kaplama	Fiyat (TL)*
A42607 YERLİ ÜRETİM	Çıkış ucu (el duşu çıkışlı)	Krom	305



- Ankastre banyo veya ankastre duş bataryaları ile uyumludur.
- Metal parayla bile kolayca sökülüp takılabilen perlatör.
- Çıkış ucu uzunluğu 125 mm'dir.
- Minimax S ve Win S serileri ile kullanımı tavsiye edilir.

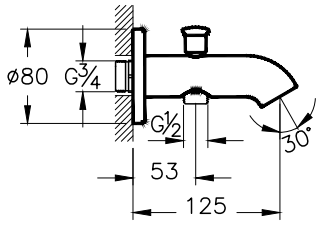

A42618 YERLİ ÜRETİM	Çıkış ucu	Krom	277



- Ankastre banyo veya ankastre duş bataryaları ile uyumludur.
- Metal parayla bile kolayca sökülüp takılabilen perlatör.
- Çıkış ucu uzunluğu 125 mm'dir.

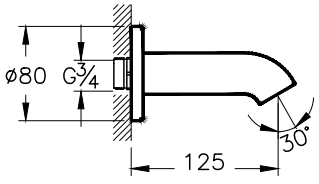

A42249 ◆ Λ YERLİ ÜRETİM	Ankastre dirsek grubu		90



- Çıkış ucu bağlantısı için kullanılabilir.
- Kaba inşaat sırasında sıva altı montajı yapılmalıdır.

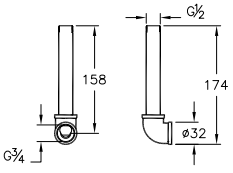

A42578 YERLİ ÜRETİM	Eviye bataryası (Kuğu borulu)	Krom	420



- Çıkış ucu uzunluğu 165 mm'dir.
- Çıkış ucu yüksekliği 182 mm'dir.
- 360° döner boruludur.
- Isı ve debi limitörlü özel kartuş
- Özel debi kısıcılı perlatör sayesinde max. 5 L/dk su akışı sağlanmaktadır.
- Kumanda kolu sağ veya sol tarafta kullanım için uygundur.

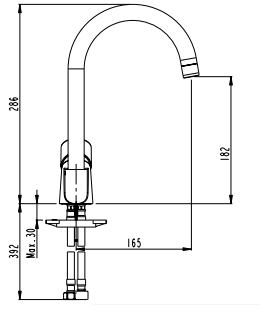

• Bu ürünlerde tesisat ana girişine filtre takılması tavsiye edilir. • Armatür-Lavabo Uyum Tablosu için bkz. sayfa no: 520-539.
• Eczacıbaşı Yapı Gereçleri San. ve Tic. A.Ş.'nin ürünler ve teknik detaylarında değişiklik yapma hakkı saklıdır. • Armatürler için garanti süresi 10 yıldır (Elektronik lavabo bataryaları ve zaman ayarlı-dokunmatik lavabo bataryaları hariç). • Elektronik lavabo bataryaları ve zaman ayarlı-dokunmatik lavabo bataryaları için garanti süresi 2 yıldır.

Win S YENİ

Ürün/Kod	Ürün açıklamaları	Kaplama	Fiyat (TL)*
A42596 YERLİ ÜRETİM	Eviye bataryası (Pencere önü)	Krom	510



- Çıkış ucu uzunluğu 232 mm'dir.
- Çıkış ucu yüksekliği 134 mm'dir.
- Isı ve debi limitörlü özel kartuş
- +/-7° hareketli su tasarruflu perlatör sayesinde max. 5 L/dk su akışı sağlanmaktadır..

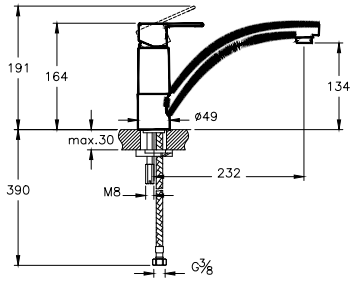

A49247	Ankastre duş seti Rain L - Master 1F	Krom	1.826



- Ankastre banyo bataryası (sıva üstü grubu) (A42589)
- Ankastre banyo bataryası (sıva altı grubu) (A41949)
- Çıkış ucu (el duşu çıkışlı) (A42607)
- Master 1F el duşu takımı (A45692)
- Rain L duş başlığı (A45708STA)
- Duvardan dirsek (A45652)

01 Ocak 2020 tarihi itibariyle satış hattına alınacaktır.

A49248	Ankastre duş seti Rain L - Compact 3F	Krom	1.846



- Ankastre banyo bataryası (sıva üstü grubu) (A42589)
- Ankastre banyo bataryası (sıva altı grubu) (A41949)
- Çıkış ucu (el duşu çıkışlı) (A42607)
- Compact 3F el duşu takımı (A45694)
- Rain L duş başlığı (A45708STA)
- Duvardan dirsek (A45652)

01 Ocak 2020 tarihi itibariyle satış hattına alınacaktır.

• Bu ürünlerde tesisat ana girişine filtre takılması tavsiye edilir. • Armatür-Lavabo Uyum Tablosu için bkz. sayfa no: 520-539.
• Eczacıbaşı Yapı Gereçleri San. ve Tic. A.Ş.'nin ürünler ve teknik detaylarında değişiklik yapma hakkı saklıdır. • Armatürler için garanti süresi 10 yıldır (Elektronik lavabo bataryaları ve zaman ayarlı-dokunmatik lavabo bataryaları hariç). • Elektronik lavabo bataryaları ve zaman ayarlı-dokunmatik lavabo bataryaları için garanti süresi 2 yıldır.

AquaTech Serileri

AquaHeat	435-446
AquaSee	447-454
AquaTouch	455
AquaMed	456-457

AquaHeat Termostatik

VitrA Tasarım Stüdyosu

Aradığın Özellikler Onda

Her detay düşünerek geliştirilen AquaHeat termostatik duş sistemleri evdeki herkesin banyo keyfini katlayacak çözümler sunar. Suyun sıcaklığını sabitleme, akış miktarını kontrol etme ve batarya yüzeyini güvenli sıcaklıkta tutma özellikleri sayesinde banyo keyfi için aradığın her şey onda.

SABİT SICAKLIK

AquaHeat Termostatik Batarya daima istenen sıcaklıkta su verir. İstenen sıcaklığı ayarlandıktan sonra su kapanıp tekrar açıldığında bile sabitlenen sıcaklıkta akmaya devam eder. Ayrıca 38 derece ve üzerine güvenle çıkılmasını sağlar.



GÜVENLİ GÖVDE

Özel teknolojisi sayesinde termostatik bataryanın gövdesi hep güvenli sıcaklıkta kalır. Özellikle çocuklar için yanmaz risksiz bir duş ortamı yaratır.



AKIŞ KONTROL

Termostatik duş sistemi kullanılırken su ilk açıldığında düşük debi ile akmaya başlayacaktır. Bu sayede gereksiz su tüketimi engellenerek %50'ye varan oranda su tasarrufu sağlanabilir. Suyun debisi artırılmak istendiğinde akış kontrol düğmesine basarak kontrollü ve kademeli bir kullanım sağlanabilir.



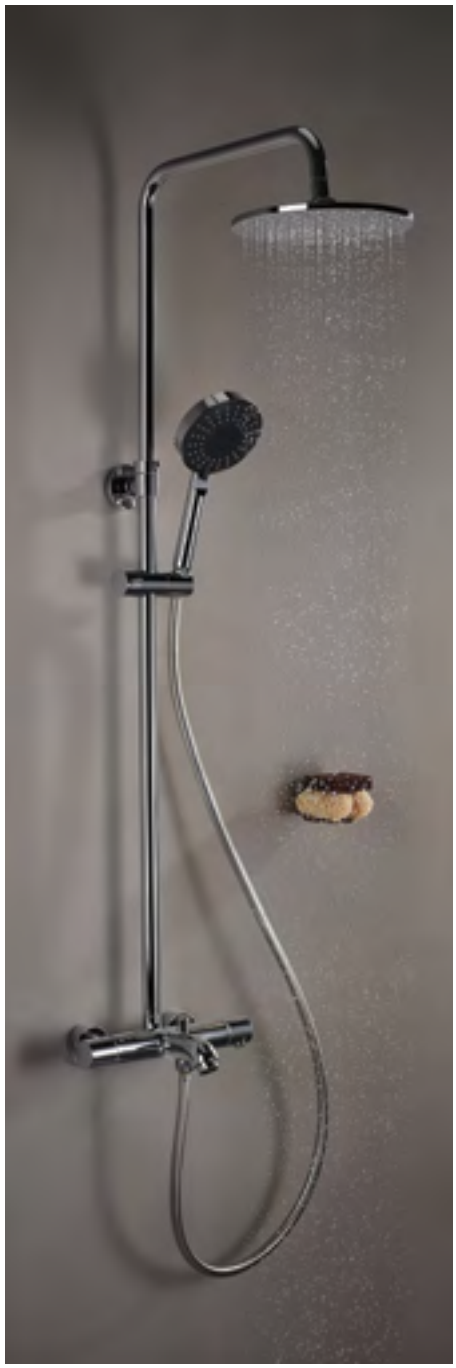

AquaHeat

Ürün/Kod	Ürün açıklamaları	Kaplama	Fiyat (TL)*
A47159 YERLİ ÜRETİM	AquaHeat SS3 banyo bataryası	Krom	1.870

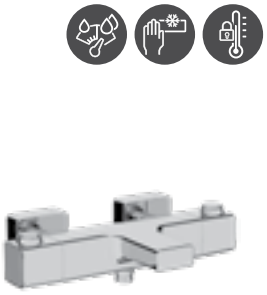

- El duşu çıkışı G 1/2"tir.
- Çıkış ucu uzunluğu 180 mm'dir.
- Termostatik kartuş
- 38°C üzerindeki sıcaklıklara istenmeden çıkılmasını engelleyici emniyet butonu
- Tek volan ile 180° açma-kapama ve yönlendirme
- BlueStep: Yüksek debiye kontrollü çıkılmasını sağlayan eko emniyet butonu
- WarmSense: Aşırı ısınmayan gövde teknolojisi
- Kullanım koşulları için bkz. sayfa 539

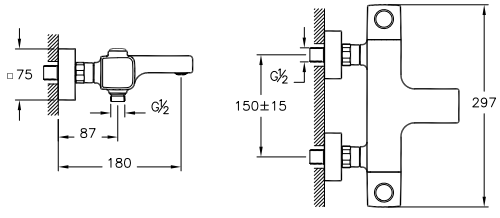

A47157 YERLİ ÜRETİM	AquaHeat RS3 banyo bataryası	Krom	1.814



- El duşu çıkışı G 1/2"tir.
- Çıkış ucu uzunluğu 180 mm'dir.
- Termostatik kartuş
- 38°C üzerindeki sıcaklıklara istenmeden çıkılmasını engelleyici emniyet butonu
- Tek volan ile 180° açma-kapama ve yönlendirme
- BlueStep: Yüksek debiye kontrollü çıkılmasını sağlayan eko emniyet butonu
- WarmSense: Aşırı ısınmayan gövde teknolojisi
- Kullanım koşulları için bkz. sayfa 539

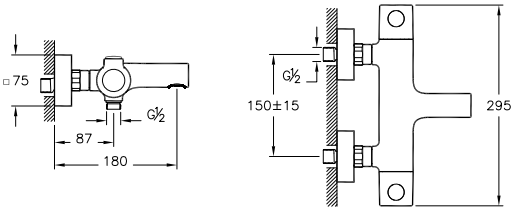

A47172 YENİ YERLİ ÜRETİM	AquaHeat RS3 banyo bataryası	Krom	1.814



- El duşu çıkışı G 1/2"tir.
- Çıkış ucu uzunluğu 173 mm'dir.
- Termostatik kartuş
- 38°C üzerindeki sıcaklıklara istenmeden çıkılmasını engelleyici emniyet butonu
- Tek volan ile 180° açma-kapama ve yönlendirme
- Akış kontrol: Yüksek debiye kontrollü çıkılmasını sağlayan eko emniyet butonu
- Güvenli gövde: Aşırı ısınmayan gövde teknolojisi
- Kullanım koşulları için bkz. sayfa 539

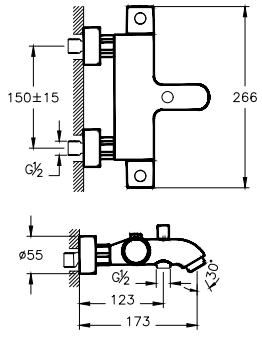

• Bu ürünlerde tesisat ana girişine filtre takılması tavsiye edilir. • Armatür-Lavabo Uyum Tablosu için bkz. sayfa no: 520-539.
• Eczacıbaşı Yapı Gereçleri San. ve Tic. A.Ş.'nin ürünler ve teknik detaylarında değişiklik yapma hakkı saklıdır. • Armatürler için garanti süresi 10 yıldır (Elektronik lavabo bataryaları ve zaman ayarlı-dokunmatik lavabo bataryaları hariç). • Elektronik lavabo bataryaları ve zaman ayarlı-dokunmatik lavabo bataryaları için garanti süresi 2 yıldır.

AquaHeat

Ürün/Kod	Ürün açıklamaları	Kaplama	Fiyat (TL)*
A47160 YERLİ ÜRETİM	AquaHeat SS3 duş bataryası	Krom	1.616



- El duşu çıkışı G 1/2"tir.
- Termostatik kartuş
- 38°C üzerindeki sıcaklıklara istenmeden çıkılmasını engelleyici emniyet butonu
- 180° açma-kapama
- BlueStep: Yüksek debiye kontrollü çıkılmasını sağlayan eko emniyet butonu
- WarmSense: Aşırı ısınmayan gövde teknolojisi
- Kullanım koşulları için bkz. sayfa 539

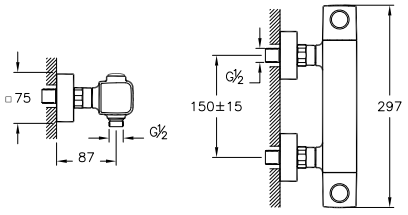

A47158 YERLİ ÜRETİM	AquaHeat RS3 duş bataryası	Krom	1.558



- El duşu çıkışı G 1/2"tir.
- Termostatik kartuş
- 38°C üzerindeki sıcaklıklara istenmeden çıkılmasını engelleyici emniyet butonu
- 180° açma-kapama
- BlueStep: Yüksek debiye kontrollü çıkılmasını sağlayan eko emniyet butonu
- WarmSense: Aşırı ısınmayan gövde teknolojisi
- Kullanım koşulları için bkz. sayfa 539

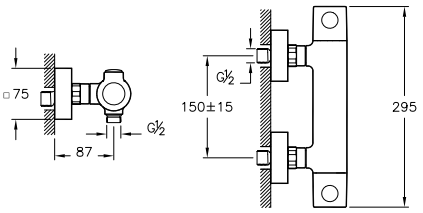

A47174 YENİ YERLİ ÜRETİM	AquaHeat RS3 duş bataryası	Krom	1.558



- El duşu çıkışı G 1/2"tir.
- Termostatik kartuş
- 38°C üzerindeki sıcaklıklara istenmeden çıkılmasını engelleyici emniyet butonu
- 180° açma-kapama
- Akış kontrol: Yüksek debiye kontrollü çıkılmasını sağlayan eko emniyet butonu
- Güvenli gövde: Aşırı ısınmayan gövde teknolojisi
- Kullanım koşulları için bkz. sayfa 539

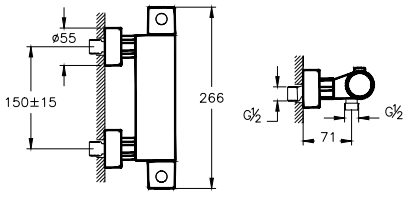

• Bu ürünlerde tesisat ana girişine filtre takılması tavsiye edilir. • Armatür-Lavabo Uyum Tablosu için bkz. sayfa no: 520-539.
• Eczacıbaşı Yapı Gereçleri San. ve Tic. A.Ş.'nin ürünler ve teknik detaylarında değişiklik yapma hakkı saklıdır. • Armatürler için garanti süresi 10 yıldır (Elektronik lavabo bataryaları ve zaman ayarlı-dokunmatik lavabo bataryaları hariç). • Elektronik lavabo bataryaları ve zaman ayarlı-dokunmatik lavabo bataryaları için garanti süresi 2 yıldır.

AquaHeat

Ürün/Kod	Ürün açıklamaları	Kaplama	Fiyat (TL)*
A49252 ◆ YENİ YERLİ ÜRETİM	AquaHeat termostatik RH3 duş sistemi (Rain L)	Krom	2.358



- 24 mm çapında ana kolon.
- Duş başlığının yukarı-aşağı yükseklik ayarı için teleskopik özellik.
- Termostatik batarya, duş başlığı ve el duşu ürüne dahildir.
- 220 mm çapında Rain L tepe duşu max. 12 L/dk. su akışı sağlamaktadır
- 120 mm çapında Master Slot 3F el duşu max. 7 L/dk. su akışı sağlamaktadır.
- El duşu akış fonksiyonu: Aquamassage, Aquaspray, Waterfall
- Akış kontrol: Su tasarrufu butonu yüksek debiye bilinçli çıkılmasını sağlayarak gereksiz su tüketimini engelliyor.
- Güvenli gövde: Özel iç gövde tasarımı sayesinde armatür yüzeyinin her zaman güvenli bir sıcaklıkta kalmasını sağlıyor.
- Aquaairdrop: Özel teknolojisi sayesinde su damlalarının daha hacimli ve yumuşak olmasını sağlıyor.
- Silikon su çıkış ucu biriken kirecin ufak bir el hareketiyle kolayca temizlenmesini ve ürünün uzun ömürlü olmasını sağlıyor.
- Tek parça duş hortumu, pürüzsüz yüzeyi sayesinde rahatlıkla temizlenebiliyor ve dolanmıyor.
- Armatür üzerindeki 2 yollu yönlendirici suyu duş başlığı veya el duşuna yönlendirir.
- Sabit sıcaklık termostatik batarya ile su sıcaklığı 38 derecede sabitlenebiliyor ve güvenli bir duş ortamı yaratıyor.
- Sıva altı montaj yapılmadan kullanılmaktadır.
- 300 mm uzatma parçası dahildir.

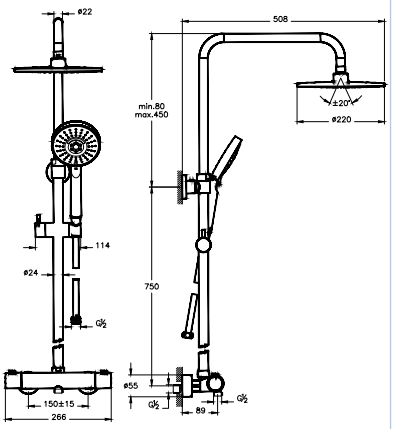

A49253 ◆ YENİ YERLİ ÜRETİM	AquaHeat termostatik RH3 duş sistemi (Rain Q)	Krom	2.547



- 24 mm çapında ana kolon.
- Duş başlığının yukarı-aşağı yükseklik ayarı için teleskopik özellik.
- Termostatik batarya, duş başlığı ve el duşu ürüne dahildir.
- 220x220 mm ölçülerinde Rain Q tepe duşu max. 12 L/dk. su akışı sağlamaktadır.
- 100x140 mm ölçülerinde Shine Square 3F el duşu max. 6 L/dk. su akışı sağlamaktadır.
- El duşu akış fonksiyonu: Aquamassage+Aquaspray, Aquamassage, Aquaspray
- Akış kontrol: Su tasarrufu butonu yüksek debiye bilinçli çıkılmasını sağlayarak gereksiz su tüketimini engelliyor.
- Güvenli gövde: Özel iç gövde tasarımı sayesinde armatür yüzeyinin her zaman güvenli bir sıcaklıkta kalmasını sağlıyor.
- Aquaairdrop: Özel teknolojisi sayesinde su damlalarının daha hacimli ve yumuşak olmasını sağlıyor.
- Silikon su çıkış ucu biriken kirecin ufak bir el hareketiyle kolayca temizlenmesini ve ürünün uzun ömürlü olmasını sağlıyor.
- Tek parça duş hortumu, pürüzsüz yüzeyi sayesinde rahatlıkla temizlenebiliyor ve dolanmıyor.
- Armatür üzerindeki 2 yollu yönlendirici suyu duş başlığı veya el duşuna yönlendirir.
- Sabit sıcaklık termostatik batarya ile su sıcaklığı 38 derecede sabitlenebiliyor ve güvenli bir duş ortamı yaratıyor.
- Sıva altı montaj yapılmadan kullanılmaktadır.
- 300 mm uzatma parçası dahildir.

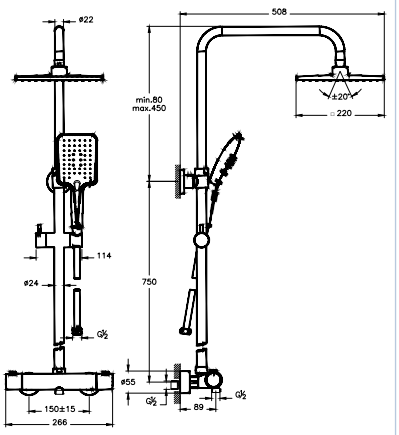

• Bu ürünlerde tesisat ana girişine filtre takılması tavsiye edilir. • Armatür-Lavabo Uyum Tablosu için bkz. sayfa no: 520-539.
• Eczacıbaşı Yapı Gereçleri San. ve Tic. A.Ş.'nin ürünler ve teknik detaylarında değişiklik yapma hakkı saklıdır. • Armatürler için garanti süresi 10 yıldır (Elektronik lavabo bataryaları ve zaman ayarlı-dokunmatik lavabo bataryaları hariç). • Elektronik lavabo bataryaları ve zaman ayarlı-dokunmatik lavabo bataryaları için garanti süresi 2 yıldır.

AquaHeat

Ürün/Kod	Ürün açıklamaları	Kaplama	Fiyat (TL)*
A49254 ◆ YENİ YERLİ ÜRETİM	AquaHeat termostatik RH3 banyo sistemi (Rain L)	Krom	2.631



- 24 mm çapında ana kolon.
- Duş başlığının yukarı-aşağı yükseklik ayarı için teleskopik özellik.
- Termostatik batarya, duş başlığı ve el duşu ürüne dahildir.
- 220 mm çapında Rain L tepe duşu max. 12 L/dk. su akışı sağlamaktadır
- 120 mm çapında Master Slot 3F el duşu max. 7 L/dk. su akışı sağlamaktadır.
- El duşu akış fonksiyonu: Aquamassage, Aquaspray, Waterfall
- Akış kontrol: Su tasarrufu butonu yüksek debiye bilinçli çıkılmasını sağlayarak gereksiz su tüketimini engelliyor.
- Güvenli gövde: Özel iç gövde tasarımı sayesinde armatür yüzeyinin her zaman güvenli bir sıcaklıkta kalmasını sağlıyor.
- Aquaairdrop: Özel teknolojisi sayesinde su damlalarının daha hacimli ve yumuşak olmasını sağlıyor.
- Silikon su çıkış ucu biriken kirecin ufak bir el hareketiyle kolayca temizlenmesini ve ürünün uzun ömürlü olmasını sağlıyor.
- Tek parça duş hortumu, pürüzsüz yüzeyi sayesinde rahatlıkla temizlenebiliyor ve dolanmıyor.
- Armatür üzerindeki 3 yollu yönlendirici suyu duş başlığı, el duşu veya çıkış ucuna yönlendirir.
- Sabit sıcaklık termostatik batarya ile su sıcaklığı 38 derecede sabitlenebiliyor ve güvenli bir duş ortamı yaratıyor.
- Sıva altı montaj yapılmadan kullanılmaktadır.
- 300 mm uzatma parçası dahildir.

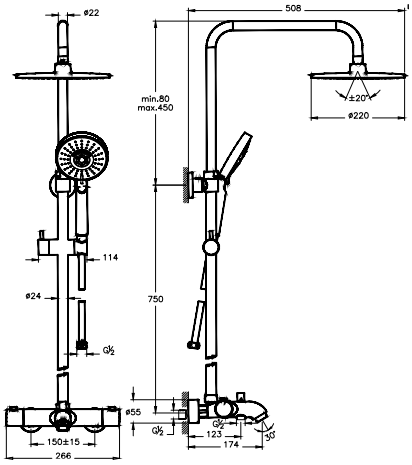

Ürün/Kod	Ürün açıklamaları	Kaplama	Fiyat (TL)*
A49255 ◆ YENİ YERLİ ÜRETİM	AquaHeat termostatik RH3 banyo sistemi (Rain Q)	Krom	2.819



- 24 mm çapında ana kolon.
- Duş başlığının yukarı-aşağı yükseklik ayarı için teleskopik özellik.
- Termostatik batarya, duş başlığı ve el duşu ürüne dahildir.
- 220x220 mm ölçülerinde Rain Q tepe duşu max. 12 L/dk. su akışı sağlamaktadır.
- 100x140 mm ölçülerinde Shine Square 3F el duşu max. 6 L/dk. su akışı sağlamaktadır.
- El duşu akış fonksiyonu: Aquamassage+Aquaspray, Aquamassage, Aquaspray
- Akış kontrol: Su tasarrufu butonu yüksek debiye bilinçli çıkılmasını sağlayarak gereksiz su tüketimini engelliyor.
- Güvenli gövde: Özel iç gövde tasarımı sayesinde armatür yüzeyinin her zaman güvenli bir sıcaklıkta kalmasını sağlıyor.
- Aquaairdrop: Özel teknolojisi sayesinde su damlalarının daha hacimli ve yumuşak olmasını sağlıyor.
- Silikon su çıkış ucu biriken kirecin ufak bir el hareketiyle kolayca temizlenmesini ve ürünün uzun ömürlü olmasını sağlıyor.
- Tek parça duş hortumu, pürüzsüz yüzeyi sayesinde rahatlıkla temizlenebiliyor ve dolanmıyor.
- Armatür üzerindeki 3 yollu yönlendirici suyu duş başlığı, el duşu veya çıkış ucuna yönlendirir.
- Sabit sıcaklık termostatik batarya ile su sıcaklığı 38 derecede sabitlenebiliyor ve güvenli bir duş ortamı yaratıyor.
- Sıva altı montaj yapılmadan kullanılmaktadır.
- 300 mm uzatma parçası dahildir.

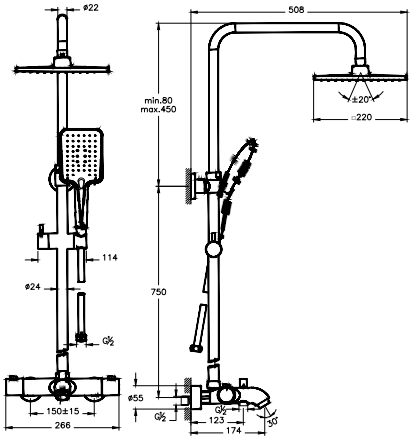

• Bu ürünlerde tesisat ana girişine filtre takılması tavsiye edilir. • Armatür-Lavabo Uyum Tablosu için bkz. sayfa no: 520-539.
• Eczacıbaşı Yapı Gereçleri San. ve Tic. A.Ş.'nin ürünler ve teknik detaylarında değişiklik yapma hakkı saklıdır. • Armatürler için garanti süresi 10 yıldır (Elektronik lavabo bataryaları ve zaman ayarlı-dokunmatik lavabo bataryaları hariç). • Elektronik lavabo bataryaları ve zaman ayarlı-dokunmatik lavabo bataryaları için garanti süresi 2 yıldır.

AquaHeat

Ürün/Kod	Ürün açıklamaları	Kaplama	Fiyat (TL)*
A49256 ◆ YENİ	AquaHeat termostatik SS3 banyo sistemi (Shine S)	Krom	3.769



- 30x15 mm ölçülerinde ana kolon.
- Termostatik batarya, duş başlığı ve el duşu ürüne dahildir.
- 280x280 mm ölçülerinde Shine Square tepe duşu max. 18 L/dk. su akışı sağlamaktadır.
- 100x140 mm ölçülerinde Shine Square 3F el duşu max. 12 L/dk. su akışı sağlamaktadır.
- El duşu akış fonksiyonu: Aquamassage+Aquaspray, Aquamassage, Aquaspray
- Akış kontrol: Su tasarrufu butonu yüksek debiye bilinçli çıkılmasını sağlayarak gereksiz su tüketimini engelliyor.
- Güvenli gövde: Özel iç gövde tasarımı sayesinde armatür yüzeyinin her zaman güvenli bir sıcaklıkta kalmasını sağlıyor.
- Silikon su çıkış ucu biriken kirecin ufak bir el hareketiyle kolayca temizlenmesini ve ürünün uzun ömürlü olmasını sağlıyor.
- Tek parça duş hortumu, pürüzsüz yüzeyi sayesinde rahatlıkla temizlenebiliyor ve dolanmıyor.
- Armatür üzerindeki 3 yollu yönlendirici suyu duş başlığı, el duşu veya çıkış ucuna yönlendirir.
- Sabit sıcaklık termostatik batarya ile su sıcaklığı 38 derecede sabitlenebiliyor ve güvenli bir duş ortamı yaratıyor.
- Batarya ile duş kolonu arası bağlantı spiral uzunluğu 600 mm'dir ve ürüne dahildir.
- Sıva altı montaj yapılmadan kullanılmaktadır.
- 300 mm uzatma parçası dahildir.

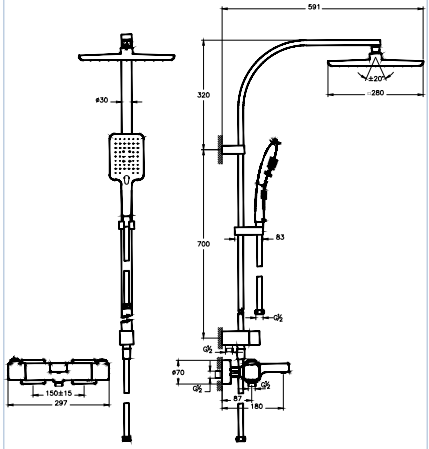

Ürün/Kod	Ürün açıklamaları	Kaplama	Fiyat (TL)*
A49257 ◆ YENİ	AquaHeat termostatik SS3 duş sistemi (Shine S)	Krom	3.515



- 30x15 mm ölçülerinde ana kolon.
- Termostatik batarya, duş başlığı ve el duşu ürüne dahildir.
- 280x280 mm ölçülerinde Shine Square tepe duşu max. 18 L/dk. su akışı sağlamaktadır.
- 100x140 mm ölçülerinde Shine Square 3F el duşu max. 12 L/dk. su akışı sağlamaktadır.
- El duşu akış fonksiyonu: Aquamassage+Aquaspray, Aquamassage, Aquaspray
- Akış kontrol: Su tasarrufu butonu yüksek debiye bilinçli çıkılmasını sağlayarak gereksiz su tüketimini engelliyor.
- Güvenli gövde: Özel iç gövde tasarımı sayesinde armatür yüzeyinin her zaman güvenli bir sıcaklıkta kalmasını sağlıyor.
- Silikon su çıkış ucu biriken kirecin ufak bir el hareketiyle kolayca temizlenmesini ve ürünün uzun ömürlü olmasını sağlıyor.
- Tek parça duş hortumu, pürüzsüz yüzeyi sayesinde rahatlıkla temizlenebiliyor ve dolanmıyor.
- Armatür üzerindeki 2 yollu yönlendirici suyu duş başlığı veya el duşuna yönlendirir.
- Sabit sıcaklık termostatik batarya ile su sıcaklığı 38 derecede sabitlenebiliyor ve güvenli bir duş ortamı yaratıyor.
- Batarya ile duş kolonu arası bağlantı spiral uzunluğu 600 mm'dir ve ürüne dahildir.
- Sıva altı montaj yapılmadan kullanılmaktadır.
- 300 mm uzatma parçası dahildir.

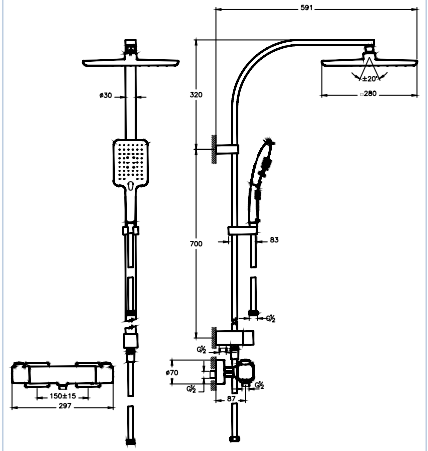

• Bu ürünlerde tesisat ana girişine filtre takılması tavsiye edilir. • Armatür-Lavabo Uyum Tablosu için bkz. sayfa no: 520-539.
• Eczacıbaşı Yapı Gereçleri San. ve Tic. A.Ş.'nin ürünler ve teknik detaylarında değişiklik yapma hakkı saklıdır. • Armatürler için garanti süresi 10 yıldır (Elektronik lavabo bataryaları ve zaman ayarlı-dokunmatik lavabo bataryaları hariç). • Elektronik lavabo bataryaları ve zaman ayarlı-dokunmatik lavabo bataryaları için garanti süresi 2 yıldır.

AquaHeat

Ürün/Kod	Ürün açıklamaları	Kaplama	Fiyat (TL)*
A47189 ◆ YENİ YERLİ ÜRETİM	AquaHeat S5 ankastre banyo/duş bataryası (5 yollu yönlendirici)	Krom	2.602



- 38°C üzerindeki sıcaklıklara istenmeden çıkılmasını engelleyici emniyet butonu
- 5 yollu yönlendiricili (tesisattan gelen suyu çıkış ucu, duş başlığı, su jetleri ve ankastre el duşu çıkışı kullanılarak el duşu seçeneklerinden sadece beşine yönlendirir.)
- Sıva altı grubu ürüne dahildir.
- Kullanım koşulları için bkz. sayfa 539
- Max 43 L/dk. su akışı sağlamaktadır.

01 Mayıs 2020 tarihi itibariyle satış hattına alınacaktır.

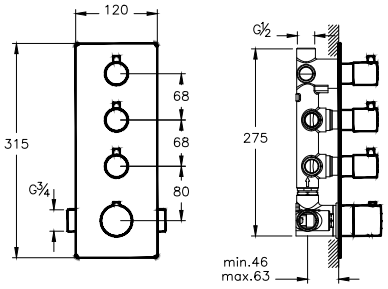

A49259 ◆ YENİ YERLİ ÜRETİM	AquaHeat X-Line ankastre duş seti (Shine S)	Krom	3.719



- X-Line ankastre termostatik banyo bataryası (V-Box sıva üstü grubu) (A42270)
- V-Box (sıva altı grubu) (A42262)
- Shine Round 3F el duşu takımı (A45627STA)
- Shine Round duş başlığı (A45631STA)
- Duvardan dirsek (A45652)
- Çıkış ucu (el duşu çıkışlı) (A42392)

01 Ocak 2020 tarihi itibariyle satış hattına alınacaktır.

• Bu ürünlerde tesisat ana girişine filtre takılması tavsiye edilir. • Armatür-Lavabo Uyum Tablosu için bkz. sayfa no: 520-539.
• Eczacıbaşı Yapı Gereçleri San. ve Tic. A.Ş.'nin ürünler ve teknik detaylarında değişiklik yapma hakkı saklıdır. • Armatürler için garanti süresi 10 yıldır (Elektronik lavabo bataryaları ve zaman ayarlı-dokunmatik lavabo bataryaları hariç). • Elektronik lavabo bataryaları ve zaman ayarlı-dokunmatik lavabo bataryaları için garanti süresi 2 yıldır.

AquaHeat

Ürün/Kod	Ürün açıklamaları	Kaplama	Fiyat (TL)*
A47164 ◆ YERLİ ÜRETİM	AquaHeat S2 Ankastre banyo/duş bataryası (3 yollu yönlendirici)	Krom	2.081



- 38°C üzerindeki sıcaklıklara istenmeden çıkılmasını engelleyici emniyet butonu
- Termostatik kartuş
- Tek volan ile açma - kapama ve yönlendirme
- 3 yollu yönlendiricili (tesisattan gelen suyu çıkış ucu, duş başlığı, su jetleri ve ankastre el duşu çıkışı kullanılarak el duşu seçeneklerinden sadece üçüne yönlendirir)
- Sıva altı grubu ürüne dahildir.
- Kullanım koşulları için bkz. sayfa 539

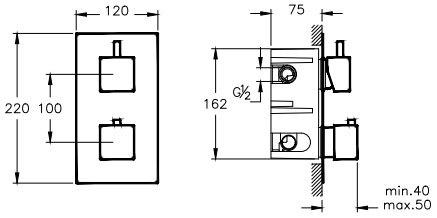

A47024 YERLİ ÜRETİM	AquaHeat R2 ankastre banyo/duş bataryası (3 yollu yönlendirici)	Krom	1.896



- 38°C üzerindeki sıcaklıklara istenmeden çıkılmasını engelleyici emniyet butonu
- Tek volan ile açma - kapama ve yönlendirme
- 3 yollu yönlendiricili (tesisattan gelen suyu çıkış ucu, duş başlığı, su jetleri ve ankastre el duşu çıkışı kullanılarak el duşu seçeneklerinden sadece üçüne yönlendirir)
- Sıva altı grubu ürüne dahildir.
- Kullanım koşulları için bkz. sayfa 539

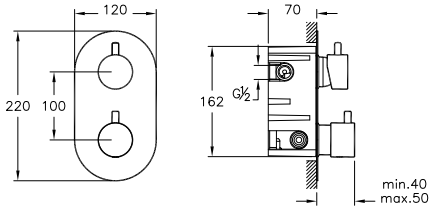

A47163 YERLİ ÜRETİM	AquaHeat S2 Ankastre banyo/duş bataryası (2 yollu yönlendirici)	Krom	1.964



- 38°C üzerindeki sıcaklıklara istenmeden çıkılmasını engelleyici emniyet butonu
- 180° açma-kapama
- Termostatik kartuş
- 2 yollu yönlendiricili (tesisattan gelen suyu çıkış ucu, duş başlığı, su jetleri ve ankastre el duşu kullanılarak el duşu seçeneklerinden sadece ikisine yönlendirir).
- Sıva altı ürüne dahildir.
- Kullanım koşulları için bkz. sayfa 539

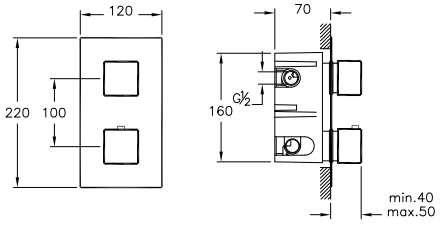

• Bu ürünlerde tesisat ana girişine filtre takılması tavsiye edilir. • Armatür-Lavabo Uyum Tablosu için bkz. sayfa no: 520-539.
• Eczacıbaşı Yapı Gereçleri San. ve Tic. A.Ş.'nin ürünler ve teknik detaylarında değişiklik yapma hakkı saklıdır. • Armatürler için garanti süresi 10 yıldır (Elektronik lavabo bataryaları ve zaman ayarlı-dokunmatik lavabo bataryaları hariç). • Elektronik lavabo bataryaları ve zaman ayarlı-dokunmatik lavabo bataryaları için garanti süresi 2 yıldır.

AquaHeat

Ürün/Kod	Ürün açıklamaları	Kaplama	Fiyat (TL)*
A47025	AquaHeat R2 ankastre banyo/duş bataryası (2 yollu yönlendirici)	Krom	1.785



- 38°C üzerindeki sıcaklıklara istenmeden çıkılmasını engelleyici emniyet butonu
- 180° açma-kapama ve yönlendirme
- Termostatik kartuş
- 2 yollu yönlendiricili (tesisattan gelen suyu çıkış ucu, duş başlığı, su jetleri ve ankastre el duşu çıkışı kullanılarak el duşu seçeneklerinden sadece ikisine yönlendirir).
- Sıva altı grubu ürüne dahildir.
- Kullanım koşulları için bkz. sayfa 539

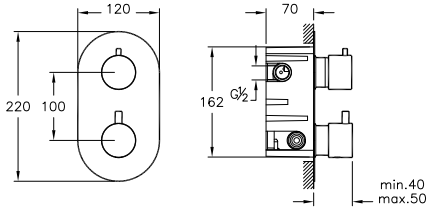

A47026	AquaHeat R2 Ankastre duş bataryası (1 yollu yönlendirici)	Krom	1.276



- 38°C üzerindeki sıcaklıklara istenmeden çıkılmasını engelleyici emniyet butonu
- 180° açma-kapama
- Termostatik kartuş
- Tek su çıkışlı (tesisattan gelen suyu çıkış ucu, duş başlığı, su jetleri ve ankastre el duşu kullanılarak el duşu seçeneklerinden sadece birine yönlendirir).
- Sıva altı ürüne dahildir.
- Kullanım koşulları için bkz. sayfa 539

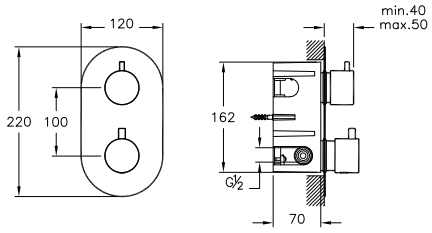

A42290	Suit ankastre termostatik banyo bataryası (V-Box sıva üstü grubu)	Krom	1.701
A4229023 YENİ	Suit ankastre termostatik banyo bataryası (V-Box sıva üstü grubu)	Altın	2.041
A4229026 YENİ	Suit ankastre termostatik banyo bataryası (V-Box sıva üstü grubu)	Bakır	2.041



- Kaba inşaat sırasında A42262 kullanılarak sıva altı montajı yapılmalıdır.
- Yönlendirici ile çıkış ucu, duş başlığı, su jetleri veya el duşu (ankastre el duşu çıkışı kullanılarak) seçeneklerinden sadece ikisi kullanılabilir.
- 38°C üzerindeki sıcaklıklara istenmeden çıkılmasını engelleyici emniyet butonu
- Termostatik kartuş
- Yönlendirici üzerinden 90° açma kapama ve yönlendirme
- Çıkış ucu kullanılacaksa A42489, A42490, A42491 veya A42492 kodlu çıkış uçları ile kullanımı tavsiye edilir. Diğer çıkış uçları için bkz. sayfa no: 468-472
- Kartuş grubu, rozet, kumanda kolu ve yönlendirici ürüne dahildir.
- Sıva altı grubu ürüne dahil değildir.

A4229023, A4229026 01 Haziran 2020 tarihi itibariyle satış hattına alınacaktır.

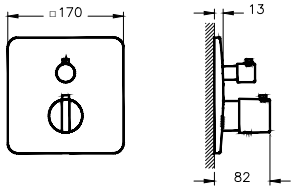

• Bu ürünlerde tesisat ana girişine filtre takılması tavsiye edilir. • Armatür-Lavabo Uyum Tablosu için bkz. sayfa no: 520-539.
• Eczacıbaşı Yapı Gereçleri San. ve Tic. A.Ş.'nin ürünler ve teknik detaylarında değişiklik yapma hakkı saklıdır. • Armatürler için garanti süresi 10 yıldır (Elektronik lavabo bataryaları ve zaman ayarlı-dokunmatik lavabo bataryaları hariç). • Elektronik lavabo bataryaları ve zaman ayarlı-dokunmatik lavabo bataryaları için garanti süresi 2 yıldır.

AquaHeat

Ürün/Kod	Ürün açıklamaları	Kaplama	Fiyat (TL)*
A42291	Suit ankastre termostatik duş bataryası (V-Box sıva üstü grubu)	Krom	1.494
A4229123 YENİ	Suit ankastre termostatik duş bataryası (V-Box sıva üstü grubu)	Altın	1.793
A4229126 YENİ	Suit ankastre termostatik duş bataryası (V-Box sıva üstü grubu)	Bakır	1.793



- Kaba inşaat sırasında A42262 kullanılarak sıva altı montajı yapılmalıdır.
- Yönlendirici ile çıkış ucu, duş başlığı, su jetleri veya el duşu (ankastre el duşu çıkışı kullanılarak) seçeneklerinden sadece birisi kullanılabilir.
- 38°C üzerindeki sıcaklıklara istenmeden çıkılmasını engelleyici emniyet butonu
- Termostatik kartuş
- Yönlendirici üzerinden 90° açma kapama
- Çıkış ucu kullanılacaksa A42489, A42490, A42491 veya A42492 kodlu çıkış uçları ile kullanımı tavsiye edilir. Diğer çıkış uçları için bkz. sayfa no: 468-472
- Kartuş grubu, rozet, kumanda kolu ve yönlendirici ürüne dahildir.
- Sıva altı grubu ürüne dahil değildir.

A4229123, A4229126 01 Haziran 2020 tarihi itibariyle satış hattına alınacaktır.

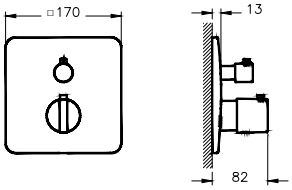

Ürün/Kod	Ürün açıklamaları	Kaplama	Fiyat (TL)*
A42292	Suit yönlendirici (V-Box sıva üstü grubu)	Krom	1.432
A4229223 YENİ	Suit yönlendirici (V-Box sıva üstü grubu)	Altın	1.719
A4229226 YENİ	Suit yönlendirici (V-Box sıva üstü grubu)	Bakır	1.719



- Kaba inşaat sırasında A42262 kullanılarak sıva altı montajı yapılmalıdır.
- Tesisattan gelen suyu çıkış ucu, duş başlığı, su jetleri veya el duşu (ankastre el duşu çıkışı kullanılarak) seçeneklerinden sadece üçüne yönlendirmek için kullanılabilir.
- Yönlendirici grubu, rozet, kumanda kolu ürüne dahildir.
- Sıva altı grubu ürüne dahil değildir.

A4229223, A4229226 01 Haziran 2020 tarihi itibariyle satış hattına alınacaktır.

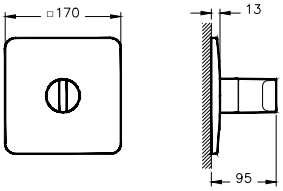

• Bu ürünlerde tesisat ana girişine filtre takılması tavsiye edilir. • Armatür-Lavabo Uyum Tablosu için bkz. sayfa no: 520-539.
• Eczacıbaşı Yapı Gereçleri San. ve Tic. A.Ş.'nin ürünler ve teknik detaylarında değişiklik yapma hakkı saklıdır. • Armatürler için garanti süresi 10 yıldır (Elektronik lavabo bataryaları ve zaman ayarlı-dokunmatik lavabo bataryaları hariç). • Elektronik lavabo bataryaları ve zaman ayarlı-dokunmatik lavabo bataryaları için garanti süresi 2 yıldır.

AquaHeat

Ürün/Kod	Ürün açıklamaları	Kaplama	Fiyat (TL)*
A42668 YENİ	Square ankastre termostatik banyo bataryası (V-Box sıva üstü grubu)	Krom	1.636
	• Kaba inşaat sırasında A42262 kullanılarak sıva altı montajı yapılmalıdır. • Yönlendirici ile çıkış ucu, duş başlığı, su jetleri veya el duşu (ankastre el duşu çıkışı kullanılarak) seçeneklerinden sadece ikisi kullanılabilir. • 38°C üzerindeki sıcaklıklara istenmeden çıkılmasını engelleyici emniyet butonu • Termostatik kartuş • Yönlendirici üzerinden 90° açma kapama ve yönlendirme • Çıkış ucu kullanılacaksa A42393 veya A42254 kodlu çıkış uçları ile kullanımı tavsiye edilir. Diğer çıkış uçları için bkz. sayfa no: 468-472 • Kartuş grubu, rozet, kumanda kolu ve yönlendirici ürüne dahildir. • Sıva altı grubu ürüne dahil değildir. **01 Mayıs 2020 tarihi itibariyle satış hattına alınacaktır.**	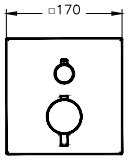 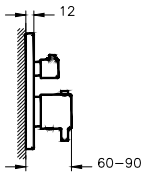	
A42669 YENİ	Square ankastre termostatik duş bataryası (V-Box sıva üstü grubu)	Krom	1.439
	• Kaba inşaat sırasında A42262 kullanılarak sıva altı montajı yapılmalıdır. • Yönlendirici ile çıkış ucu, duş başlığı, su jetleri veya el duşu (ankastre el duşu çıkışı kullanılarak) seçeneklerinden sadece birisi kullanılabilir. • 38°C üzerindeki sıcaklıklara istenmeden çıkılmasını engelleyici emniyet butonu • Termostatik kartuş • Yönlendirici üzerinden 90° açma kapama • Çıkış ucu kullanılacaksa A42393 veya A42254 kodlu çıkış uçları ile kullanımı tavsiye edilir. Diğer çıkış uçları için bkz. sayfa no: 468-472 • Kartuş grubu, rozet, kumanda kolu ve yönlendirici ürüne dahildir. • Sıva altı grubu ürüne dahil değildir. **01 Mayıs 2020 tarihi itibariyle satış hattına alınacaktır.**	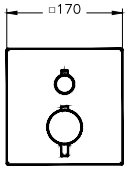 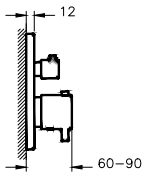	
A42670 YENİ	Square yönlendirici (V-Box sıva üstü grubu)	Krom	1.376
	• Kaba inşaat sırasında A42262 kullanılarak sıva altı montajı yapılmalıdır. • Tesisattan gelen suyu çıkış ucu, duş başlığı, su jetleri veya el duşu (ankastre el duşu çıkışı kullanılarak) seçeneklerinden sadece üçüne yönlendirmek için kullanılabilir. • Yönlendirici grubu, rozet, kumanda kolu ürüne dahildir. • Sıva altı grubu ürüne dahil değildir. **01 Mayıs 2020 tarihi itibariyle satış hattına alınacaktır.**	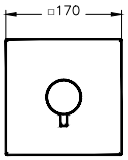 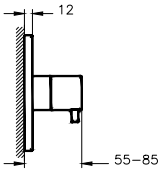	

• Bu ürünlerde tesisat ana girişine filtre takılması tavsiye edilir. • Armatür-Lavabo Uyum Tablosu için bkz. sayfa no: 520-539.
• Eczacıbaşı Yapı Gereçleri San. ve Tic. A.Ş.'nin ürünler ve teknik detaylarında değişiklik yapma hakkı saklıdır. • Armatürler için garanti süresi 10 yıldır (Elektronik lavabo bataryaları ve zaman ayarlı-dokunmatik lavabo bataryaları hariç). • Elektronik lavabo bataryaları ve zaman ayarlı-dokunmatik lavabo bataryaları için garanti süresi 2 yıldır.

AquaHeat

Ürün/Kod	Ürün açıklamaları	Kaplama	Fiyat (TL)*
A42270 YERLİ ÜRETİM	X-Line ankastre termostatik banyo bataryası (V-Box sıva üstü grubu)	Krom	1.605



- Kaba inşaat sırasında A42262 kullanılarak sıva altı montajı yapılmalıdır.
- Yönlendirici ile çıkış ucu, duş başlığı, su jetleri veya el duşu (ankastre el duşu çıkışı kullanılarak) seçeneklerinden sadece ikisi kullanılabilir.
- 38°C üzerindeki sıcaklıklara istenmeden çıkılmasını engelleyici emniyet butonu
- Termostatik kartuş
- Yönlendirici üzerinden 90° açma kapama ve yönlendirme
- Çıkış ucu kullanılacaksa A40699 veya A42392 kodlu çıkış uçları ile kullanımı tavsiye edilir. Diğer çıkış uçları için bkz. sayfa no: 468-472
- Kartuş grubu, rozet, kumanda kolu ve yönlendirici ürüne dahildir.
- Sıva altı grubu ürüne dahil değildir.

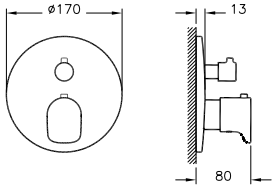

A42273 YERLİ ÜRETİM	X-Line ankastre termostatik duş bataryası (V-Box sıva üstü grubu)	Krom	1.409



- Kaba inşaat sırasında A42262 kullanılarak sıva altı montajı yapılmalıdır.
- Yönlendirici ile çıkış ucu, duş başlığı, su jetleri veya el duşu (ankastre el duşu çıkışı kullanılarak) seçeneklerinden sadece birisi kullanılabilir.
- 38°C üzerindeki sıcaklıklara istenmeden çıkılmasını engelleyici emniyet butonu
- Termostatik kartuş
- Yönlendirici üzerinden 90° açma kapama
- Çıkış ucu kullanılacaksa A40699 veya A42392 kodlu çıkış uçları ile kullanımı tavsiye edilir. Diğer çıkış uçları için bkz. sayfa no: 468-472
- Kartuş grubu, rozet, kumanda kolu ve yönlendirici ürüne dahildir.
- Sıva altı grubu ürüne dahil değildir.

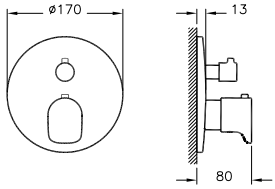

A42276 YERLİ ÜRETİM	X-Line yönlendirici (V-Box sıva üstü grubu)		1.350



- Kaba inşaat sırasında A42262 kullanılarak sıva altı montajı yapılmalıdır.
- Tesisattan gelen suyu çıkış ucu, duş başlığı, su jetleri veya el duşu (ankastre el duşu çıkışı kullanılarak) seçeneklerinden sadece üçüne yönlendirmek için kullanılabilir.
- Yönlendirici grubu, rozet, kumanda kolu ürüne dahildir.
- Sıva altı grubu ürüne dahil değildir.

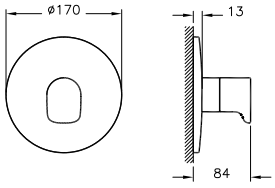

• Bu ürünlerde tesisat ana girişine filtre takılması tavsiye edilir. • Armatür-Lavabo Uyum Tablosu için bkz. sayfa no: 520-539.
• Eczacıbaşı Yapı Gereçleri San. ve Tic. A.Ş.'nin ürünler ve teknik detaylarında değişiklik yapma hakkı saklıdır. • Armatürler için garanti süresi 10 yıldır (Elektronik lavabo bataryaları ve zaman ayarlı-dokunmatik lavabo bataryaları hariç). • Elektronik lavabo bataryaları ve zaman ayarlı-dokunmatik lavabo bataryaları için garanti süresi 2 yıldır.

ARTEMA

AquaHeat

Ürün/Kod	Ürün açıklamaları	Kaplama	Fiyat (TL)*
A42262 ◆ Λ YERLİ ÜRETİM	V-Box (sıva altı grubu)		457
	• Kaba inşaat sırasında sıva altı montajı yapılmalıdır. • Sıva üstü grubu ürüne dahil değildir.	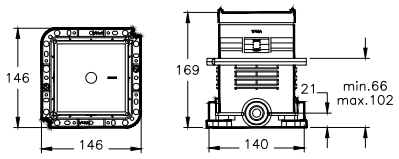	

• Bu ürünlerde tesisat ana girişine filtre takılması tavsiye edilir. • Armatür-Lavabo Uyum Tablosu için bkz. sayfa no: 520-539.
• Eczacıbaşı Yapı Gereçleri San. ve Tic. A.Ş.'nin ürünler ve teknik detaylarında değişiklik yapma hakkı saklıdır. • Armatürler için garanti süresi 10 yıldır (Elektronik lavabo bataryaları ve zaman ayarlı-dokunmatik lavabo bataryaları hariç). • Elektronik lavabo bataryaları ve zaman ayarlı-dokunmatik lavabo bataryaları için garanti süresi 2 yıldır.

AquaSee

Ürün/Kod	Ürün açıklamaları	Kaplama	Fiyat (TL)*
A47068STA	T4 fotoselli lavabo bataryası (elektrikli-çift su girişli)	Krom	4.700



- Akış başladıktan 60 sn. sonra emniyet amacı ile otomatik olarak su kapanmaktadır.
- Çıkış ucu uzunluğu 120 mm'dir.
- Çıkış ucu yüksekliği 85 mm'dir.
- Sıcak-soğuk su bağlantılıdır.
- Pilli ürün 6V pil, elektrikli ürün 6V elektrik ile çalışır.
- STA uzantılı kodlarda max. 1,3 L/dk su akışı sağlanmaktadır.
- Sıcaklık ayarı için yandan kumanda volanı
- İki adet metal partikül filtreli ara musluk ve çek valf ürüne dahildir.
- Armatür merkezi ile lavabo hazne başlangıcı arası max. 70 mm olmalıdır (bkz. sayfa 538).

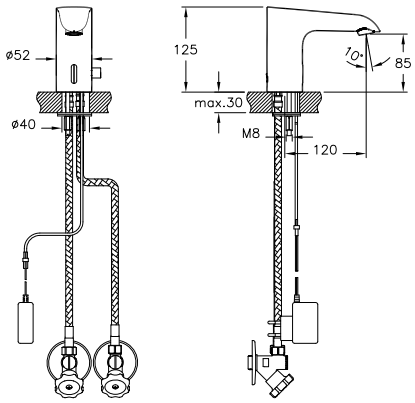

A47076	T4 fotoselli lavabo bataryası (şelale-elektrikli-çift su girişli)	Krom	4.663
A47077	T4 fotoselli lavabo bataryası (şelale-pilli-çift su girişli)	Krom	4.428



- Akış başladıktan 60 sn. sonra emniyet amacı ile otomatik olarak su kapanmaktadır.
- Çıkış ucu uzunluğu 130 mm'dir.
- Çıkış ucu yüksekliği 90 mm'dir.
- Sıcak-soğuk su bağlantılıdır.
- Pilli ürün 6V pil, elektrikli ürün 6V elektrik ile çalışır.
- Özel debi regülatörü sayesinde max. 6 L/dk su akışı sağlanmaktadır.
- Sıcaklık ayarı için yandan kumanda volanı
- İki adet metal partikül filtreli ara musluk ve çek valf ürüne dahildir.
- Armatür merkezi ile lavabo hazne başlangıcı arası max. 70 mm olmalıdır (bkz. sayfa 538).

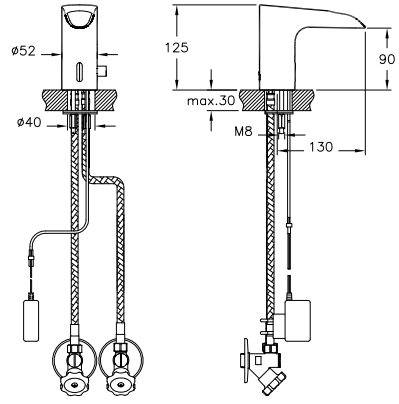

• Bu ürünlerde tesisat ana girişine filtre takılması tavsiye edilir. • Armatür-Lavabo Uyum Tablosu için bkz. sayfa no: 520-539.
• Eczacıbaşı Yapı Gereçleri San. ve Tic. A.Ş.'nin ürünler ve teknik detaylarında değişiklik yapma hakkı saklıdır. • Armatürler için garanti süresi 10 yıldır (Elektronik lavabo bataryaları ve zaman ayarlı-dokunmatik lavabo bataryaları hariç). • Elektronik lavabo bataryaları ve zaman ayarlı-dokunmatik lavabo bataryaları için garanti süresi 2 yıldır.

AquaSee

Ürün/Kod	Ürün açıklamaları	Kaplama	Fiyat (TL)*
A47078	T4 fotoselli lavabo bataryası (şelale-elektrikli-tek su girişli)	Krom	4.288
A47079	T4 fotoselli lavabo bataryası (şelale-pilli-tek su girişli)	Krom	4.076



- Akış başladıktan 60 sn. sonra emniyet amacı ile otomatik olarak su kapanmaktadır.
- Çıkış ucu uzunluğu 130 mm'dir.
- Çıkış ucu yüksekliği 90 mm'dir.
- Tek su bağlantılıdır.
- Pilli ürün 6V pil, elektrikli ürün 6V elektrik ile çalışır.
- Özel debi regülatörü sayesinde max. 6 L/dk su akışı sağlanmaktadır.
- Bir adet metal partikül filtreli ara musluk ve çek valf ürüne dahildir.
- Armatür merkezi ile lavabo hazne başlangıcı arası max. 70 mm olmalıdır (bkz. sayfa 538).

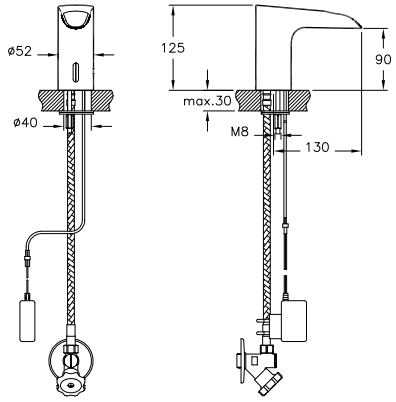

Ürün/Kod	Ürün açıklamaları	Kaplama	Fiyat (TL)*
A47080	T4 fotoselli lavabo bataryası (şelale-elektrikli-çift su girişli-yüksek)	Krom	5.594
A47081	T4 fotoselli lavabo bataryası (şelale-pilli-çift su girişli-yüksek)	Krom	5.316



- Akış başladıktan 60 sn. sonra emniyet amacı ile otomatik olarak su kapanmaktadır.
- Çıkış ucu uzunluğu 130 mm'dir.
- Çıkış ucu yüksekliği 200 mm'dir.
- Sıcak-soğuk su bağlantılıdır.
- Pilli ürün 6V pil, elektrikli ürün 6V elektrik ile çalışır.
- Özel debi regülatörü sayesinde max. 6 L/dk su akışı sağlanmaktadır.
- Sıcaklık ayarı için yandan kumanda volanı
- İki adet metal partikül filtreli ara musluk ve çek valf ürüne dahildir.
- Armatür ile çanak lavabo arası mesafe min. 10 mm, max. 15 mm olmalıdır (bkz. sayfa 538).
- Sensör alt noktası ile lavabo üst noktası arası yükseklik farkı min. 15 mm olmalıdır (bkz. sayfa 539).

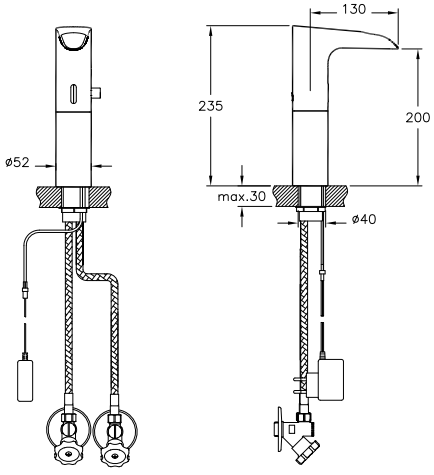

• Bu ürünlerde tesisat ana girişine filtre takılması tavsiye edilir. • Armatür-Lavabo Uyum Tablosu için bkz. sayfa no: 520-539.
• Eczacıbaşı Yapı Gereçleri San. ve Tic. A.Ş.'nin ürünler ve teknik detaylarında değişiklik yapma hakkı saklıdır. • Armatürler için garanti süresi 10 yıldır (Elektronik lavabo bataryaları ve zaman ayarlı-dokunmatik lavabo bataryaları hariç). • Elektronik lavabo bataryaları ve zaman ayarlı-dokunmatik lavabo bataryaları için garanti süresi 2 yıldır.

AquaSee

Ürün/Kod	Ürün açıklamaları	Kaplama	Fiyat (TL)*
A47046	Ankastre fotoselli lavabo bataryası (elektrikli-çift su girişli)	Krom	2.782
A47046STA	Ankastre fotoselli lavabo bataryası (elektrikli-çift su girişli)	Krom	2.923
A47043	Ankastre fotoselli lavabo bataryası (pilli-çift su girişli)	Krom	2.373
A47043STA	Ankastre fotoselli lavabo bataryası (pilli-çift su girişli)	Krom	2.490



- Kaba inşaat sırasında sıva altı montajı yapılmalıdır.
- Akış başladıktan 90 saniye sonra emniyet amacı ile otomatik olarak su kapanmaktadır.
- Algılama mesafesini, montaj anında kendi kendine ayarlayan sensör.
- Çıkış ucu uzunluğu 150 mm'dir.
- Sıcak-soğuk su bağlantılıdır.
- Pilli ürün 9V pil, elektrikli ürün 9V elektrik ile çalışır.
- +/-7° hareketli su tasarruflu perlatör sayesinde max. 5 L/dk su akışı sağlanmaktadır.
- STA uzantılı kodlarda max. 1,3 L/dk su akışı sağlanmaktadır.
- Elektrikli modelde, elektrik kesildiğinde geçici olarak çalışması için pil yedeklemesi vardır.
- Sıcak-soğuk su ayarı için yandan kumanda volanı

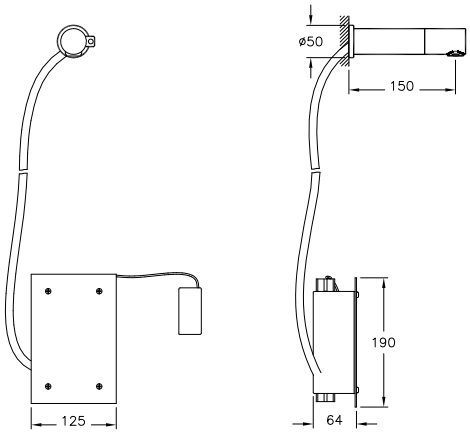

Ürün/Kod	Ürün açıklamaları	Kaplama	Fiyat (TL)*
A47021	Ankastre fotoselli lavabo bataryası (elektrikli-tek su girişli)	Krom	2.295
A47021STA	Ankastre fotoselli lavabo bataryası (elektrikli-tek su girişli)	Krom	2.410
A47020	Ankastre fotoselli lavabo bataryası (pilli-tek su girişli)	Krom	2.196
A47020STA	Ankastre fotoselli lavabo bataryası (pilli-tek su girişli)	Krom	2.298



- Kaba inşaat sırasında sıva altı montajı yapılmalıdır.
- Akış başladıktan 90 saniye sonra emniyet amacı ile otomatik olarak su kapanmaktadır.
- Algılama mesafesini, montaj anında kendi kendine ayarlayan sensör.
- Çıkış ucu uzunluğu 150 mm'dir.
- Tek su girişlidir.
- Pilli ürün 9V pil, elektrikli ürün 9V elektrik ile çalışır.
- +/-7° hareketli su tasarruflu perlatör sayesinde max. 5 L/dk su akışı sağlanmaktadır.
- STA uzantılı kodlarda max. 1,3 L/dk su akışı sağlanmaktadır.
- Elektrikli modelde, elektrik kesildiğinde geçici olarak çalışması için pil yedeklemesi vardır.

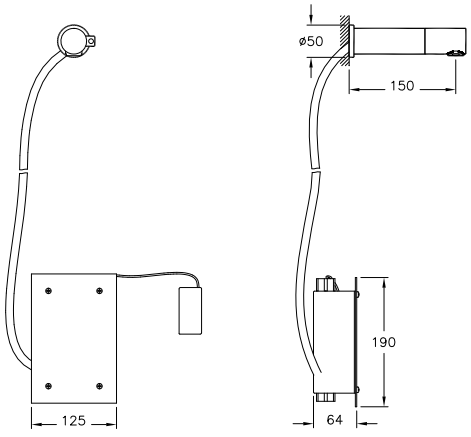

• Bu ürünlerde tesisat ana girişine filtre takılması tavsiye edilir. • Armatür-Lavabo Uyum Tablosu için bkz. sayfa no: 520-539.
• Eczacıbaşı Yapı Gereçleri San. ve Tic. A.Ş.'nin ürünler ve teknik detaylarında değişiklik yapma hakkı saklıdır. • Armatürler için garanti süresi 10 yıldır (Elektronik lavabo bataryaları ve zaman ayarlı-dokunmatik lavabo bataryaları hariç). • Elektronik lavabo bataryaları ve zaman ayarlı-dokunmatik lavabo bataryaları için garanti süresi 2 yıldır.

AquaSee

Ürün/Kod	Ürün açıklamaları	Kaplama	Fiyat (TL)*
A4710053STA YENİ YERLİ ÜRETİM	Nature fotoselli lavabo bataryası (Elektrikli - çift su girişli)	Paslanmaz çelik	2.847
A4710153 YENİ YERLİ ÜRETİM	Nature fotoselli lavabo bataryası (Pilli-çift su girişli)	Paslanmaz çelik	2.432



- Akış başladıktan 60 sn. sonra emniyet amacı ile otomatik olarak su kapanmaktadır.
- Çıkış ucu uzunluğu 120 mm'dir.
- Çıkış ucu yüksekliği 107 mm'dir.
- Sıcak-soğuk su bağlantılıdır.
- Pilli ürün 6V pil, elektrikli ürün 6V elektrik ile çalışır.
- Özel debi kısıcılı perlatör sayesinde max. 5 L/dk su akışı sağlanmaktadır.
- STA uzantılı kodlarda max. 1,3 L/dk su akışı sağlanmaktadır.
- Sıcaklık ayarı için yandan kumanda volanı.
- İki adet metal partikül filtreli ara musluk ve çek valf ürüne dahildir.
- Armatür merkezi ile lavabo hazne başlangıcı arası max. 70 mm olmalıdır (bkz. sayfa 538).

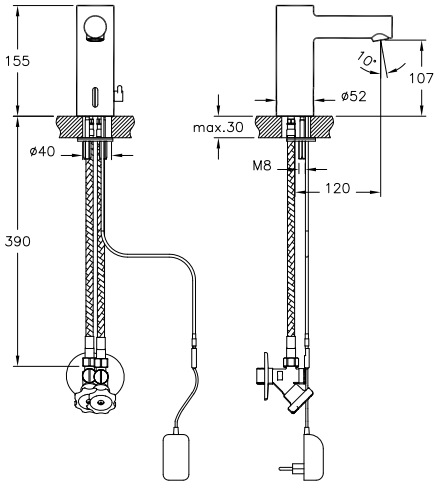

Ürün/Kod	Ürün açıklamaları	Kaplama	Fiyat (TL)*
A4710253 YENİ YERLİ ÜRETİM	Nature fotoselli lavabo bataryası (Elektrikli-tek su girişli)	Paslanmaz çelik	2.526
A4710353 YENİ YERLİ ÜRETİM	Nature fotoselli lavabo bataryası (Pilli-tek su girişli)	Paslanmaz çelik	2.238



- Akış başladıktan 60 sn. sonra emniyet amacı ile otomatik olarak su kapanmaktadır.
- Çıkış ucu uzunluğu 120 mm'dir.
- Çıkış ucu yüksekliği 107 mm'dir.
- Tek su bağlantılıdır.
- Pilli ürün 6V pil, elektrikli ürün 6V elektrik ile çalışır.
- Özel debi kısıcılı perlatör sayesinde max. 5 L/dk su akışı sağlanmaktadır.
- Bir adet metal partikül filtreli ara musluk ve çek valf ürüne dahildir.
- Armatür merkezi ile lavabo hazne başlangıcı arası max. 70 mm olmalıdır (bkz. sayfa 538).

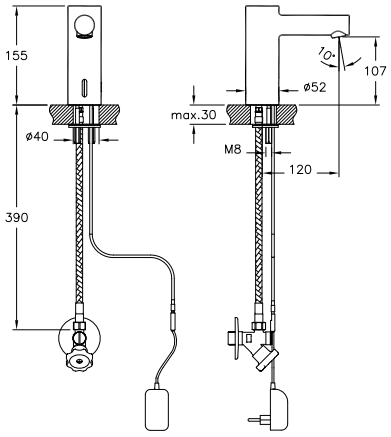

• Bu ürünlerde tesisat ana girişine filtre takılması tavsiye edilir. • Armatür-Lavabo Uyum Tablosu için bkz. sayfa no: 520-539.
• Eczacıbaşı Yapı Gereçleri San. ve Tic. A.Ş.'nin ürünler ve teknik detaylarında değişiklik yapma hakkı saklıdır. • Armatürler için garanti süresi 10 yıldır (Elektronik lavabo bataryaları ve zaman ayarlı-dokunmatik lavabo bataryaları hariç). • Elektronik lavabo bataryaları ve zaman ayarlı-dokunmatik lavabo bataryaları için garanti süresi 2 yıldır.

AquaSee

Ürün/Kod	Ürün açıklamaları	Kaplama	Fiyat (TL)*
A47100STA	Nature fotoselli lavabo bataryası (elektrikli-çift su girişli)	Krom	2.712
A47101	Nature fotoselli lavabo bataryası (pilli-çift su girişli)	Krom	2.322



- Akış başladıktan 60 sn. sonra emniyet amacı ile otomatik olarak su kapanmaktadır.
- Çıkış ucu uzunluğu 120 mm'dir.
- Çıkış ucu yüksekliği 107 mm'dir.
- Sıcak-soğuk su bağlantılıdır.
- Pilli ürün 6V pil, elektrikli ürün 6V elektrik ile çalışır.
- Özel debi kısıcılı perlatör sayesinde max. 5 L/dk su akışı sağlanmaktadır.
- STA uzantılı kodlarda max. 1,3 L/dk su akışı sağlanmaktadır.
- Sıcaklık ayarı için yandan kumanda volanı
- İki adet metal partikül filtreli ara musluk ve çek valf ürüne dahildir.
- Armatür merkezi ile lavabo hazne başlangıcı arası max. 70 mm olmalıdır (bkz. sayfa 538).

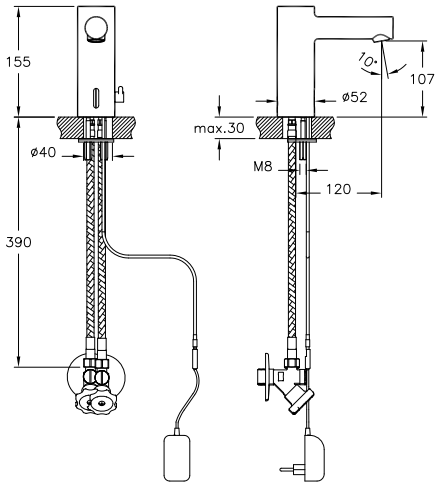

A47102	Nature fotoselli lavabo bataryası (elektrikli-tek su girişli)	Krom	2.406
A47103	Nature fotoselli lavabo bataryası (pilli-tek su girişli)	Krom	2.261



- Akış başladıktan 60 sn. sonra emniyet amacı ile otomatik olarak su kapanmaktadır.
- Çıkış ucu uzunluğu 120 mm'dir.
- Çıkış ucu yüksekliği 107 mm'dir.
- Tek su bağlantılıdır.
- Pilli ürün 6V pil, elektrikli ürün 6V elektrik ile çalışır.
- Özel debi kısıcılı perlatör sayesinde max. 5 L/dk su akışı sağlanmaktadır.
- Bir adet metal partikül filtreli ara musluk ve çek valf ürüne dahildir.
- Armatür merkezi ile lavabo hazne başlangıcı arası max. 70 mm olmalıdır (bkz. sayfa 538).

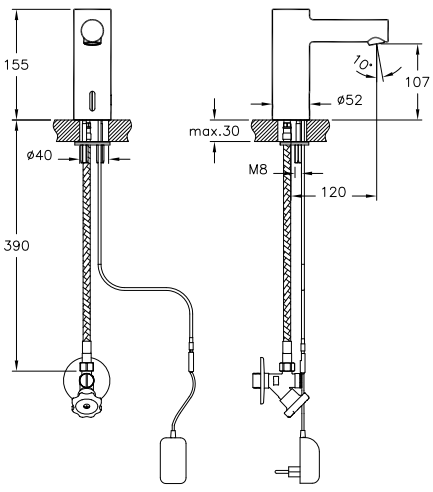

• Bu ürünlerde tesisat ana girişine filtre takılması tavsiye edilir. • Armatür-Lavabo Uyum Tablosu için bkz. sayfa no: 520-539.
• Eczacıbaşı Yapı Gereçleri San. ve Tic. A.Ş.'nin ürünler ve teknik detaylarında değişiklik yapma hakkı saklıdır. • Armatürler için garanti süresi 10 yıldır (Elektronik lavabo bataryaları ve zaman ayarlı-dokunmatik lavabo bataryaları hariç). • Elektronik lavabo bataryaları ve zaman ayarlı-dokunmatik lavabo bataryaları için garanti süresi 2 yıldır.

AquaSee

Ürün/Kod	Ürün açıklamaları	Kaplama	Fiyat (TL)*
A47104 ◆	Wing fotoselli lavabo bataryası (elektrikli-çift su girişli)	Krom	3.121
A47104STA ◆	Wing fotoselli lavabo bataryası (elektrikli-çift su girişli)	Krom	3.276
A47105	Wing fotoselli lavabo bataryası (pilli-çift su girişli)	Krom	2.974
A47105STA	Wing fotoselli lavabo bataryası (pilli-çift su girişli)	Krom	3.124



- Akış başladıktan 60 sn. sonra emniyet amacı ile otomatik olarak su kapanmaktadır.
- Çıkış ucu uzunluğu 124 mm'dir.
- Çıkış ucu yüksekliği 114 mm'dir.
- Sıcak-soğuk su bağlantılıdır.
- Pilli ürün 6V pil, elektrikli ürün 6V elektrik ile çalışır.
- Özel debi kısıcılı perlatör sayesinde max. 5 L/dk su akışı sağlanmaktadır.
- STA uzantılı kodlarda max. 1,3 L/dk su akışı sağlanmaktadır.
- Sıcaklık ayarı için yandan kumanda volanı
- İki adet metal partikül filtreli ara musluk ve çek valf ürüne dahildir.
- Armatür merkezi ile lavabo hazne başlangıcı arası max. 70 mm olmalıdır (bkz. sayfa 538).

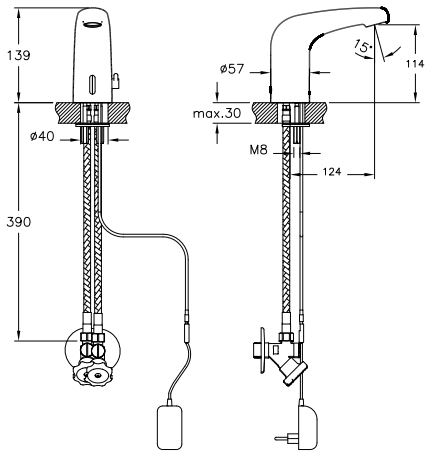

Ürün/Kod	Ürün açıklamaları	Kaplama	Fiyat (TL)*
A47106	Wing fotoselli lavabo bataryası (elektrikli-tek su girişli)	Krom	2.897
A47106STA	Wing fotoselli lavabo bataryası (elektrikli-tek su girişli)	Krom	3.044
A47107	Wing fotoselli lavabo bataryası (pilli-tek su girişli)	Krom	2.754
A47107STA	Wing fotoselli lavabo bataryası (pilli-tek su girişli)	Krom	2.891



- Akış başladıktan 60 sn. sonra emniyet amacı ile otomatik olarak su kapanmaktadır.
- Çıkış ucu uzunluğu 124 mm'dir.
- Çıkış ucu yüksekliği 114 mm'dir.
- Tek su bağlantılıdır.
- Pilli ürün 6V pil, elektrikli ürün 6V elektrik ile çalışır.
- Özel debi kısıcılı perlatör sayesinde max. 5 L/dk su akışı sağlanmaktadır.
- STA uzantılı kodlarda max. 1,3 L/dk su akışı sağlanmaktadır.
- Bir adet metal partikül filtreli ara musluk ve çek valf ürüne dahildir.
- Armatür merkezi ile lavabo hazne başlangıcı arası max. 70 mm olmalıdır (bkz. sayfa 538).

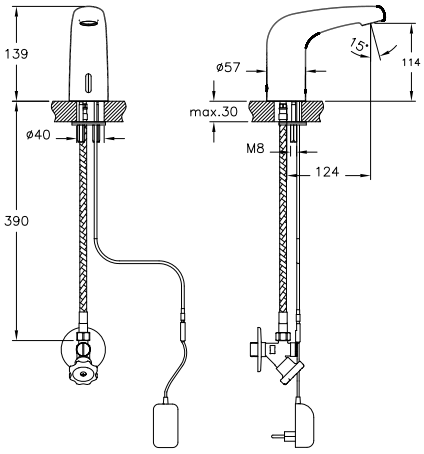

• Bu ürünlerde tesisat ana girişine filtre takılması tavsiye edilir. • Armatür-Lavabo Uyum Tablosu için bkz. sayfa no: 520-539.
• Eczacıbaşı Yapı Gereçleri San. ve Tic. A.Ş.'nin ürünler ve teknik detaylarında değişiklik yapma hakkı saklıdır. • Armatürler için garanti süresi 10 yıldır (Elektronik lavabo bataryaları ve zaman ayarlı-dokunmatik lavabo bataryaları hariç). • Elektronik lavabo bataryaları ve zaman ayarlı-dokunmatik lavabo bataryaları için garanti süresi 2 yıldır.

ARTEMA

AquaSee

Ürün/Kod	Ürün açıklamaları	Kaplama	Fiyat (TL)*
A47104TPL	Wing fotoselli lavabo bataryası (powerbox uyumlu - çift su girişli)	Krom	2.815



- Akış başladıktan 60 sn. sonra emniyet amacı ile otomatik olarak su kapanmaktadır.
- Çıkış ucu uzunluğu 124 mm'dir.
- Çıkış ucu yüksekliği 114 mm'dir.
- Sıcak-soğuk su bağlantılıdır.
- Özel debi kısıcılı perlatör sayesinde max. 5 L/dk su akışı sağlanmaktadır.
- Sıcaklık ayarı için yandan kumanda volanı
- Armatür merkezi ile lavabo hazne başlangıcı arası max. 70 mm olmalıdır (bkz. sayfa 538).
- A47165 ile birlikte kullanılmalıdır.

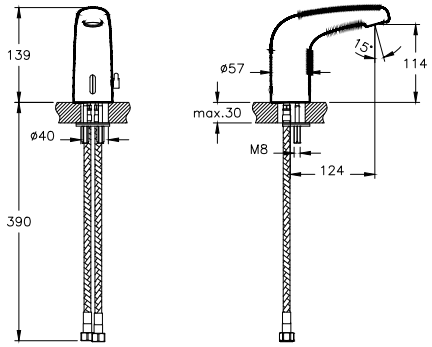

Ürün/Kod	Ürün açıklamaları	Kaplama	Fiyat (TL)*
A47106TPL	Wing fotoselli lavabo bataryası (powerbox uyumlu - tek su girişli)	Krom	2.592



- Akış başladıktan 60 sn. sonra emniyet amacı ile otomatik olarak su kapanmaktadır.
- Çıkış ucu uzunluğu 124 mm'dir.
- Çıkış ucu yüksekliği 114 mm'dir.
- Tek su bağlantılıdır.
- Özel debi kısıcılı perlatör sayesinde max. 5 L/dk su akışı sağlanmaktadır.
- Armatür merkezi ile lavabo hazne başlangıcı arası max. 70 mm olmalıdır (bkz. sayfa 538).
- A47165 ile birlikte kullanılmalıdır.

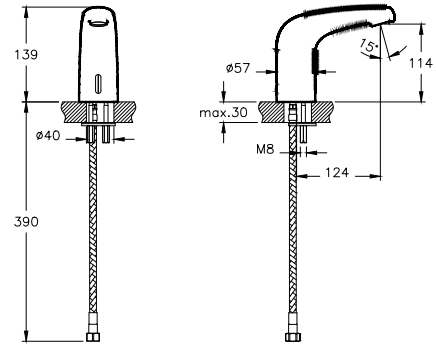

Ürün/Kod	Ürün açıklamaları	Kaplama	Fiyat (TL)*
A47188 Λ YENİ	Fotoselli lavabo bataryası (elektrikli-çocuklar için)	Krom-Yeşil	1.780
A47187 Λ YENİ	Fotoselli lavabo bataryası (pilli-çocuklar için)	Krom-Yeşil	1.618



- Akış başladıktan 60 sn. sonra emniyet amacı ile otomatik olarak su kapanmaktadır.
- Çıkış ucu uzunluğu 130 mm'dir.
- Çıkış ucu yüksekliği 135 mm'dir.
- Tek su bağlantılıdır.
- Pilli ürün 6V pil, elektrikli ürün 6V elektrik ile çalışır.
- Armatür merkezi ile lavabo hazne başlangıcı arası max. 70 mm olmalıdır (bkz. sayfa 538).

A47027 Oransal Valf dahildir.
Powerbox içeren ürün için A47199 kodu ile sipariş verilebilir.

01 Haziran 2020 tarihi itibariyle satış hattına alınacaktır.

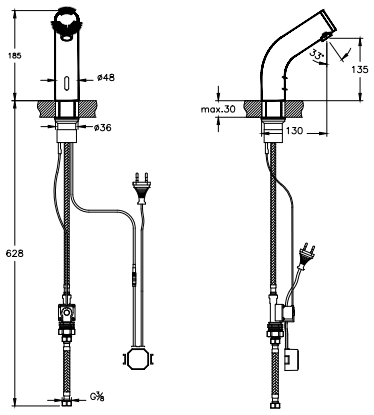

• Bu ürünlerde tesisat ana girişine filtre takılması tavsiye edilir. • Armatür-Lavabo Uyum Tablosu için bkz. sayfa no: 520-539.
• Eczacıbaşı Yapı Gereçleri San. ve Tic. A.Ş.'nin ürünler ve teknik detaylarında değişiklik yapma hakkı saklıdır. • Armatürler için garanti süresi 10 yıldır (Elektronik lavabo bataryaları ve zaman ayarlı-dokunmatik lavabo bataryaları hariç). • Elektronik lavabo bataryaları ve zaman ayarlı-dokunmatik lavabo bataryaları için garanti süresi 2 yıldır.

ARTEMA

AquaSee

Ürün/Kod	Ürün açıklamaları	Kaplama	Fiyat (TL)*
A47165 YERLİ ÜRETİM	Powerbox güç kaynağı	Krom	2.163



- Suyun akışından ürettiği güç ile fotoselli ürünleri elektrik/pil kullanmadan çalıştırma
- Seri bağlanabilen 5 fotoselli armatüre kadar çalıştırma kapasitesi
- Kablo uzunluğu 490 cm
- Konnektörler arası mesafe 90 cm
- IP 67 sınıfı su geçirmezlik

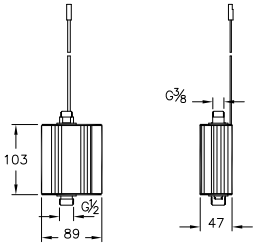

• Bu ürünlerde tesisat ana girişine filtre takılması tavsiye edilir. • Armatür-Lavabo Uyum Tablosu için bkz. sayfa no: 520-539.
• Eczacıbaşı Yapı Gereçleri San. ve Tic. A.Ş.'nin ürünler ve teknik detaylarında değişiklik yapma hakkı saklıdır. • Armatürler için garanti süresi 10 yıldır (Elektronik lavabo bataryaları ve zaman ayarlı-dokunmatik lavabo bataryaları hariç). • Elektronik lavabo bataryaları ve zaman ayarlı-dokunmatik lavabo bataryaları için garanti süresi 2 yıldır.

ARTEMA

AquaTouch

Ürün/Kod	Ürün açıklamaları	Kaplama	Fiyat (TL)*
A47059	Zaman ayarlı lavabo bataryası	Krom	355
A47059STA	Zaman ayarlı lavabo bataryası	Krom	372



- Çıkış ucu uzunluğu 95 mm'dir.
- Çıkış ucu yüksekliği 43 mm'dir.
- Tek su girişlidir.
- Su akış süresi 6-10 saniyedir.
- Su basıncına göre su akış süresindeki zamanlama ayarlanabilir.
- Özel debi kısıcılı perlatör sayesinde max. 5 L/dk su akışı sağlanmaktadır.
- STA uzantılı kodlarda max. 1,3 L/dk su akışı sağlanmaktadır.

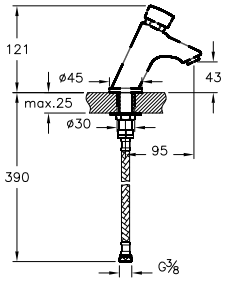

• Bu ürünlerde tesisat ana girişine filtre takılması tavsiye edilir. • Armatür-Lavabo Uyum Tablosu için bkz. sayfa no: 520-539.
• Eczacıbaşı Yapı Gereçleri San. ve Tic. A.Ş.'nin ürünler ve teknik detaylarında değişiklik yapma hakkı saklıdır. • Armatürler için garanti süresi 10 yıldır (Elektronik lavabo bataryaları ve zaman ayarlı-dokunmatik lavabo bataryaları hariç). • Elektronik lavabo bataryaları ve zaman ayarlı-dokunmatik lavabo bataryaları için garanti süresi 2 yıldır.

AquaMed

Ürün/Kod	Ürün açıklamaları	Kaplama	Fiyat (TL)*
A42455	Nest Trendy lavabo bataryası	Krom	1.488



- Uzun kumanda kolu sayesinde kolay açma kapama (medikal, engelli, yaşlı ve çocuk gibi özel ihtiyaç kullanımlarına uygun)
- Çıkış ucu uzunluğu 121 mm'dir.
- Çıkış ucu yüksekliği 76 mm'dir.
- Bedensel engelli lavabolarda kullanılabilir.
- Isı ve debi limitörlü özel kartuş
- Özel debi kısıcılı perlatör sayesinde max. 5 L/dk su akışı sağlanmaktadır.
- Cache (gizli) silikon perlatör

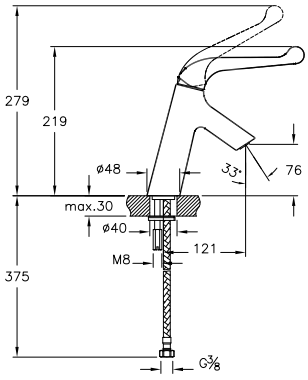

A42312STA ◆	Minimax S lavabo bataryası	Krom	818



- Tek kumandalı açma-kapama
- Çıkış ucu uzunluğu 120 mm'dir.
- Çıkış ucu yüksekliği 82 mm'dir.
- Bedensel engelli lavabolarda kullanılabilir.
- Isı ve debi regülatörlü özel kartuş
- STA uzantılı kodlarda max. 1,3 L/dk su akışı sağlanmaktadır.

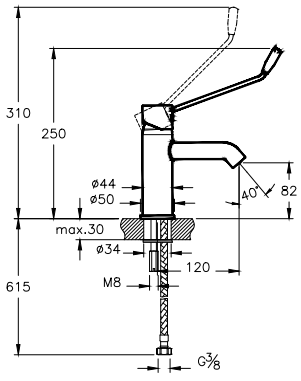

A47012STA ◆	AquaMed lavabo bataryası	Krom	733



- Tek kumandalı olan ürün kumanda kolu kaldırılmadan sağdan sola çevrilerek su akışı sağlanır.
- Isı ayarlı kartuş
- Çıkış ucu uzunluğu 115 mm'dir.
- Çıkış ucu yüksekliği 58 mm'dir.
- STA uzantılı kodlarda max. 1,3 L/dk su akışı sağlanmaktadır.

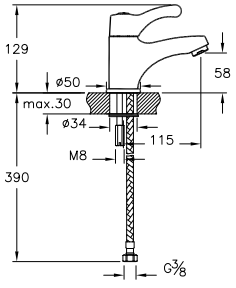

• Bu ürünlerde tesisat ana girişine filtre takılması tavsiye edilir. • Armatür-Lavabo Uyum Tablosu için bkz. sayfa no: 520-539.
• Eczacıbaşı Yapı Gereçleri San. ve Tic. A.Ş.'nin ürünler ve teknik detaylarında değişiklik yapma hakkı saklıdır. • Armatürler için garanti süresi 10 yıldır (Elektronik lavabo bataryaları ve zaman ayarlı-dokunmatik lavabo bataryaları hariç). • Elektronik lavabo bataryaları ve zaman ayarlı-dokunmatik lavabo bataryaları için garanti süresi 2 yıldır.

AquaMed

Ürün/Kod	Ürün açıklamaları	Kaplama	Fiyat (TL)*
A42484	Solid S lavabo bataryası	Krom	331



- Uzun kumanda kolu sayesinde kolay açma kapama (medikal, engelli, yaşlı ve çocuk gibi özel ihtiyaç kullanımlarına uygun)
- Çıkış ucu uzunluğu 113 mm'dir.
- Çıkış ucu yüksekliği 75 mm'dir.
- Bedensel engelli lavabolarda kullanılabilir.
- Isı ve debi limitörlü özel kartuş
- Metal parayla bile kolayca sökülüp takılabilen perlatör
- Özel debi kısıcılı perlatör sayesinde max. 5 L/dk su akışı sağlanmaktadır.

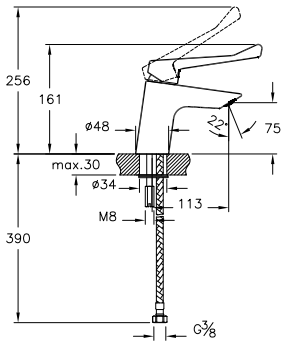

A42311STA	Minimax S lavabo bataryası (duvardan)	Krom	1.165



- Tek kumandalı açma-kapama
- Çıkış ucu uzunluğu 235 mm'dir.
- Bedensel engelli lavabolarda kullanılabilir.
- Isı ve debi limitörlü özel kartuş
- STA uzantılı kodlarda max. 1,3 L/dk su akışı sağlanmaktadır.

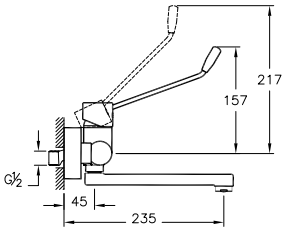

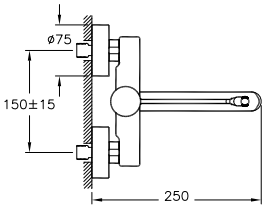

A42485 ◆	Solid S banyo bataryası	Krom	484



- Uzun kumanda kolu sayesinde kolay açma kapama (medikal, engelli, yaşlı ve çocuk gibi özel ihtiyaç kullanımlarına uygun)
- El duşu çıkışı G 1/2" tir.
- Duş kumandası kilitlemelidir.
- Çıkış ucu uzunluğu 153 mm'dir.
- Isı ve debi limitörlü özel kartuş
- Metal parayla bile kolayca sökülüp takılabilen perlatör

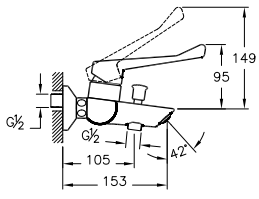

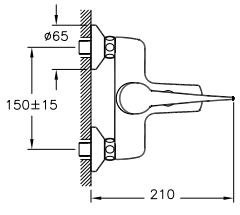

• Bu ürünlerde tesisat ana girişine filtre takılması tavsiye edilir. • Armatür-Lavabo Uyum Tablosu için bkz. sayfa no: 520-539.
• Eczacıbaşı Yapı Gereçleri San. ve Tic. A.Ş.'nin ürünler ve teknik detaylarında değişiklik yapma hakkı saklıdır. • Armatürler için garanti süresi 10 yıldır (Elektronik lavabo bataryaları ve zaman ayarlı-dokunmatik lavabo bataryaları hariç). • Elektronik lavabo bataryaları ve zaman ayarlı-dokunmatik lavabo bataryaları için garanti süresi 2 yıldır.

Eviye Bataryaları

Inox pull-down	459
Maestro Pro	459
Maestro pull-down	459
Maestro pull-out	460
V3 pull-out	460
Harmony XL pull-out	460
Harmony pull-out	461
Split dual-flow	461
Juno	461
Verona	462
Sento	462
Q-Line	463
Pure	463
X-Line	464
Flo S	464
Minimax S	464
Single	465
Axe S	465
Fold S	466
Solid S	466

ARTEMA

Eviye Bataryaları

Ürün/Kod	Ürün açıklamaları	Kaplama	Fiyat (TL)*
A42153 ◆ YERLİ ÜRETİM	Inox pull-down	Krom	1.688



- Çıkış ucu uzunluğu 204 mm'dir.
- Çıkış ucu yüksekliği 232 mm'dir.
- Max. 9 L/dk su akışı
- Yıkama çevresi 800 mm'dir.
- 360° döner boruludur.

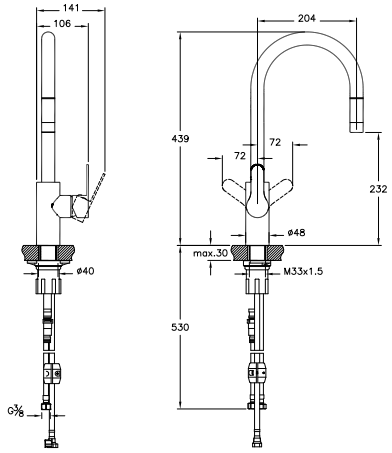

A42152 ◆ YERLİ ÜRETİM	Maestro Pro	Krom	1.570



- Çıkış ucu uzunluğu 215 mm'dir.
- Çıkış ucu yüksekliği 214 mm'dir.
- Max. 9 L/dk su akışı
- El duşu çift fonksiyonlu olup yıkama çevresi 800 mm'dir.
- 360° döner boruludur.

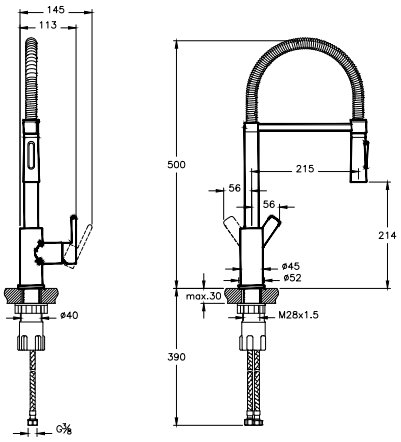

A42145 ◆ YERLİ ÜRETİM	Maestro pull-down	Krom	1.570



- Çıkış ucu uzunluğu 215 mm'dir.
- Çıkış ucu yüksekliği 189 mm'dir.
- Max. 6 L/dk su akışı
- El duşu çift fonksiyonlu olup yıkama çevresi 1000 mm'dir.
- Döner boruludur.

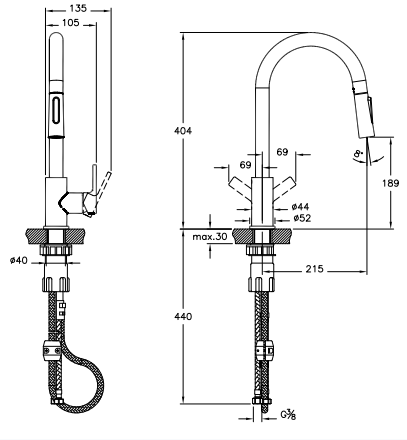

• Bu ürünlerde tesisat ana girişine filtre takılması tavsiye edilir. • Armatür-Lavabo Uyum Tablosu için bkz. sayfa no: 520-539.
• Eczacıbaşı Yapı Gereçleri San. ve Tic. A.Ş.'nin ürünler ve teknik detaylarında değişiklik yapma hakkı saklıdır. • Armatürler için garanti süresi 10 yıldır (Elektronik lavabo bataryaları ve zaman ayarlı-dokunmatik lavabo bataryaları hariç). • Elektronik lavabo bataryaları ve zaman ayarlı-dokunmatik lavabo bataryaları için garanti süresi 2 yıldır.

Eviye Bataryaları

Ürün/Kod	Ürün açıklamaları	Kaplama	Fiyat (TL)*
A42146 ◆ YERLİ ÜRETİM	Maestro pull-out	Krom	1.493



- Çıkış ucu uzunluğu 171 mm'dir.
- Çıkış ucu yüksekliği 249 mm'dir.
- Max. 6 L/dk su akışı
- El duşu çift fonksiyonlu olup yıkama çevresi 1200 mm'dir.
- Döner boruludur.

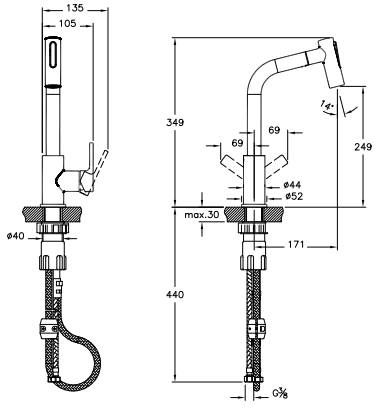

A42151 ◆ YERLİ ÜRETİM	V3 pull-out	Krom	1.033



- Çıkış ucu uzunluğu 248 mm'dir.
- Çıkış ucu yüksekliği 260 mm'dir.
- Isı ve debi limitörlü özel kartuş
- Max. 10 L/dk su akışı
- El duşu çift fonksiyonlu olup yıkama çevresi 1000 mm'dir.
- 180° döner boruludur.

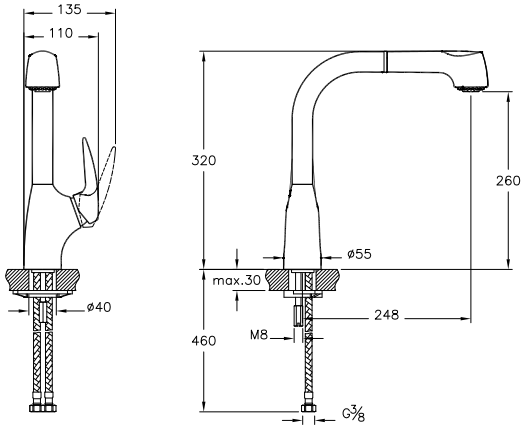

A42147 ◆ YERLİ ÜRETİM	Harmony XL pull-out	Krom	1.021



- Çıkış ucu uzunluğu 209 mm'dir.
- Çıkış ucu yüksekliği 152 mm'dir.
- Max. 8 L/dk su akışı
- El duşu çift fonksiyonlu olup yıkama çevresi 1200 mm'dir.
- Döner gövdelidir.

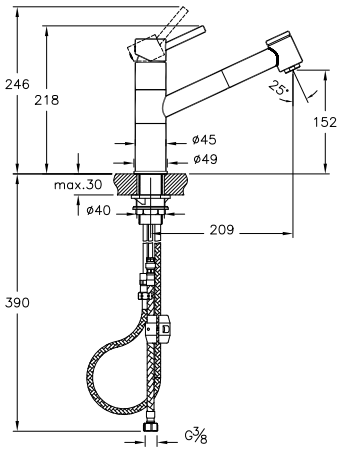

• Bu ürünlerde tesisat ana girişine filtre takılması tavsiye edilir. • Armatür-Lavabo Uyum Tablosu için bkz. sayfa no: 520-539.
• Eczacıbaşı Yapı Gereçleri San. ve Tic. A.Ş.'nin ürünler ve teknik detaylarında değişiklik yapma hakkı saklıdır. • Armatürler için garanti süresi 10 yıldır (Elektronik lavabo bataryaları ve zaman ayarlı-dokunmatik lavabo bataryaları hariç). • Elektronik lavabo bataryaları ve zaman ayarlı-dokunmatik lavabo bataryaları için garanti süresi 2 yıldır.

ARTEMA

Eviye Bataryaları

Ürün/Kod	Ürün açıklamaları	Kaplama	Fiyat (TL)*
A41864 ◆	Harmony pull-out	Krom	707



- Çıkış ucu uzunluğu 190 mm'dir.
- Çıkış ucu yüksekliği 130 mm'dir.
- Max. 10 L/dk su akışı
- El duşu çift fonksiyonlu olup yıkama çevresi 1000 mm'dir.
- Döner gövdelidir.

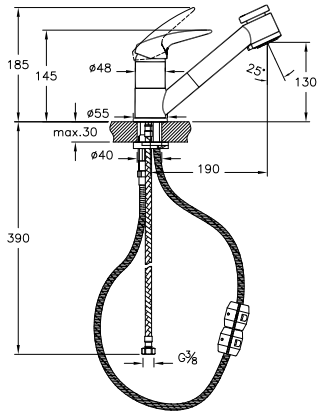

A42144 ◆	Split dual-flow	Krom	1.570



- Çıkış ucu uzunluğu 237 mm'dir.
- Çıkış ucu yüksekliği 312 mm'dir.
- 360° döner boruludur.
- Şebeke suyu ve filitrelenmiş suyun karışmaması için ayrı kanal ve perlatör sistemi.

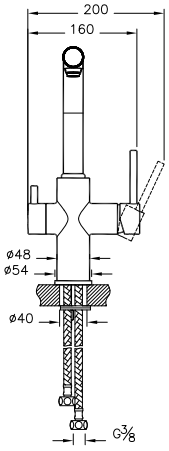

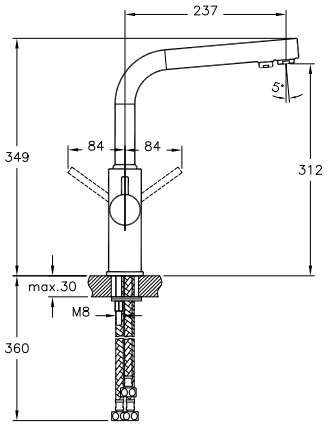

A42045	Juno eviye bataryası	Krom	1.317
A4204523	Juno eviye bataryası	Altın	1.582
A4204526 YENİ	Juno eviye bataryası	Bakır	1.740



- 90° açma-kapama
- Çıkış ucu uzunluğu 191 mm'dir.
- Çıkış ucu yüksekliği 224 mm'dir.
- Döner boruludur.
- Özel debi kısıcılı perlatör sayesinde max. 5 L/dk su akışı sağlanmaktadır.

A4204526 01 Nisan 2020 tarihi itibariyle satış hattına alınacaktır.

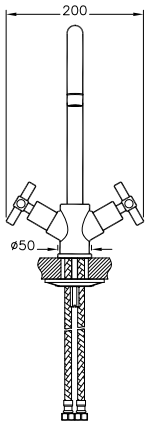

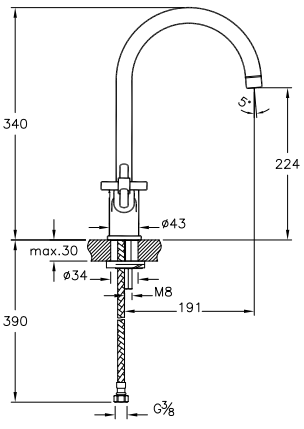

• Bu ürünlerde tesisat ana girişine filtre takılması tavsiye edilir. • Armatür-Lavabo Uyum Tablosu için bkz. sayfa no: 520-539.
• Eczacıbaşı Yapı Gereçleri San. ve Tic. A.Ş.'nin ürünler ve teknik detaylarında değişiklik yapma hakkı saklıdır. • Armatürler için garanti süresi 10 yıldır (Elektronik lavabo bataryaları ve zaman ayarlı-dokunmatik lavabo bataryaları hariç). • Elektronik lavabo bataryaları ve zaman ayarlı-dokunmatik lavabo bataryaları için garanti süresi 2 yıldır.

ARTEMA

Eviye Bataryaları

Ürün/Kod	Ürün açıklamaları	Kaplama	Fiyat (TL)*
A4215406 ◆ YERLİ ÜRETİM	Verona eviye bataryası	Saten krom	1.104



- Çıkış ucu uzunluğu 198 mm'dir.
- Çıkış ucu yüksekliği 265 mm'dir.
- Max. 12 L/dk su akışı sağlanmaktadır.
- 360° döner boruludur.

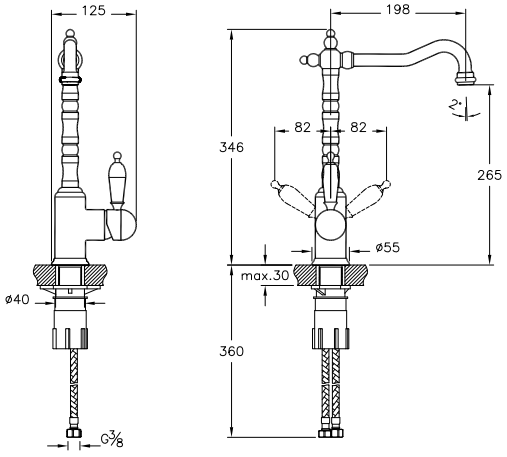

A4215433 ◆ YERLİ ÜRETİM	Verona eviye bataryası	Saten Altın	1.325



- Çıkış ucu uzunluğu 198 mm'dir.
- Çıkış ucu yüksekliği 265 mm'dir.
- Max. 12 L/dk su akışı sağlanmaktadır.
- 360° döner boruludur.

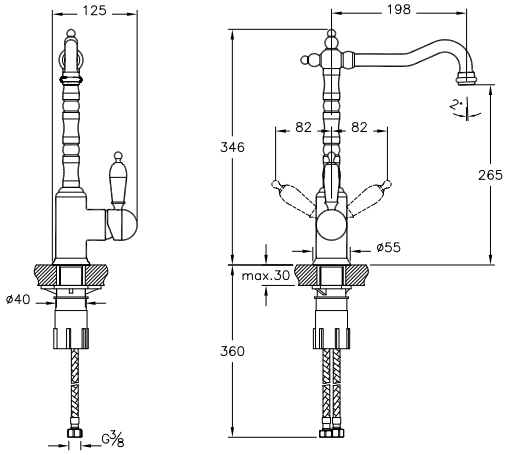

A42156 ◆ YERLİ ÜRETİM	Sento eviye bataryası	Krom	966

KİREÇ YOK



- Çıkış ucu uzunluğu 173 mm'dir.
- Çıkış ucu yüksekliği 274 mm'dir.
- 360° döner boruludur.
- Isı ve debi limitörlü özel kartuş
- Silikon perlatör
- Özel debi kısıcılı perlatör sayesinde max. 5 L/dk su akışı sağlanmaktadır.
- Kumanda kolu sağ veya sol tarafta kullanım için uygundur.

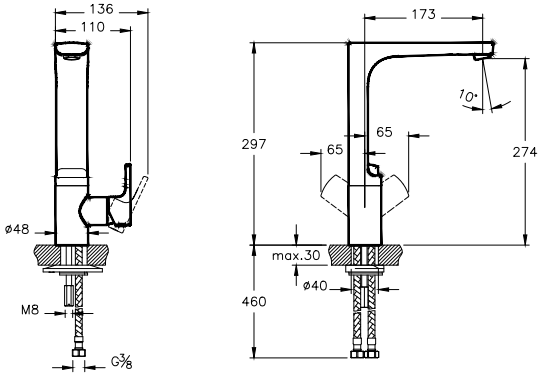

• Bu ürünlerde tesisat ana girişine filtre takılması tavsiye edilir. • Armatür-Lavabo Uyum Tablosu için bkz. sayfa no: 520-539.
• Eczacıbaşı Yapı Gereçleri San. ve Tic. A.Ş.'nin ürünler ve teknik detaylarında değişiklik yapma hakkı saklıdır. • Armatürler için garanti süresi 10 yıldır (Elektronik lavabo bataryaları ve zaman ayarlı-dokunmatik lavabo bataryaları hariç). • Elektronik lavabo bataryaları ve zaman ayarlı-dokunmatik lavabo bataryaları için garanti süresi 2 yıldır.

Eviye Bataryaları

Ürün/Kod	Ürün açıklamaları	Kaplama	Fiyat (TL)*
A42135 ◆ YERLİ ÜRETİM	Q-Line eviye bataryası	Krom	1.041



- Çıkış ucu uzunluğu 210 mm'dir.
- Çıkış ucu yüksekliği 271 mm'dir.
- Döner boruludur.
- Isı ve debi limitörlü özel kartuş
- Metal parayla bile kolayca sökülüp takılabilen perlatör
- Özel debi kısıcılı perlatör sayesinde max. 5 L/dk su akışı sağlanmaktadır.

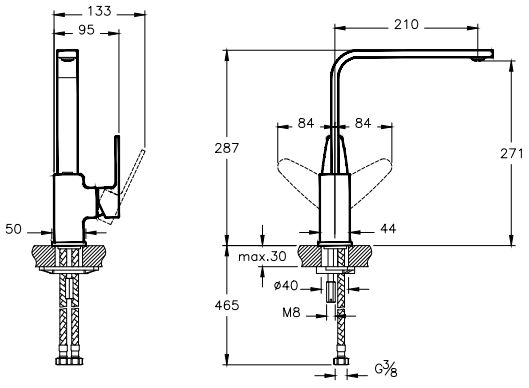

A42132 YERLİ ÜRETİM	Q-Line eviye bataryası	Krom	990
A42132ENR YERLİ ÜRETİM	Q-Line BluEco eviye bataryası	Krom	1.022



- Çıkış ucu uzunluğu 185 mm'dir.
- Çıkış ucu yüksekliği 258 mm'dir.
- Döner boruludur.
- Isı ve debi limitörlü özel kartuş
- Cache (gizli) silikon perlatör
- Özel debi kısıcılı perlatör sayesinde max. 5 L/dk su akışı sağlanmaktadır.
- ENR uzantılı kodlarda 90° tek yönlü (sola dönen) ısı ve debi limitörlü özel kartuş kullanılmaktadır.

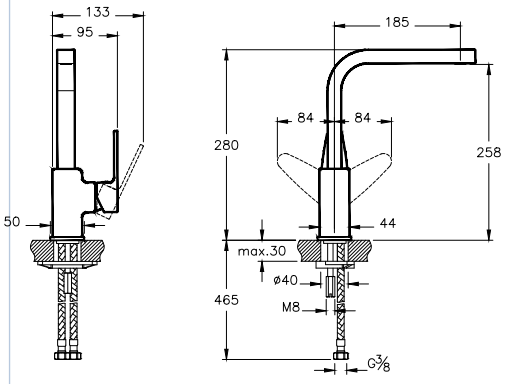

A42136 ◆ YERLİ ÜRETİM	Pure eviye bataryası	Krom	906



- Çıkış ucu uzunluğu 197 mm'dir.
- Çıkış ucu yüksekliği 249 mm'dir.
- 360° döner borulu ve döner uçludur.
- Isı ve debi limitörlü özel kartuş
- Silikon perlatör
- Özel debi kısıcılı perlatör sayesinde max. 5 L/dk su akışı sağlanmaktadır.
- Kumanda kolu sağ veya sol tarafta kullanım için uygundur.

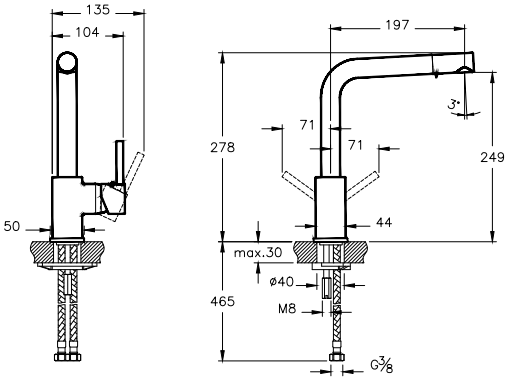

• Bu ürünlerde tesisat ana girişine filtre takılması tavsiye edilir. • Armatür-Lavabo Uyum Tablosu için bkz. sayfa no: 520-539.
• Eczacıbaşı Yapı Gereçleri San. ve Tic. A.Ş.'nin ürünler ve teknik detaylarında değişiklik yapma hakkı saklıdır. • Armatürler için garanti süresi 10 yıldır (Elektronik lavabo bataryaları ve zaman ayarlı-dokunmatik lavabo bataryaları hariç). • Elektronik lavabo bataryaları ve zaman ayarlı-dokunmatik lavabo bataryaları için garanti süresi 2 yıldır.

Eviye Bataryaları

Ürün/Kod	Ürün açıklamaları	Kaplama	Fiyat (TL)*
A42115 ◆	X-Line eviye bataryası	Krom	812
A4211523	X-Line eviye bataryası	Altın	1.070



- Çıkış ucu uzunluğu 149 mm'dir.
- Çıkış ucu yüksekliği 242 mm'dir.
- 360° döner boruludur.
- Isı ve debi limitörlü özel kartuş
- Özel debi kısıcılı perlatör sayesinde max. 5 L/dk su akışı sağlanmaktadır.
- Kumanda kolu sağ veya sol tarafa kullanım için uygundur.

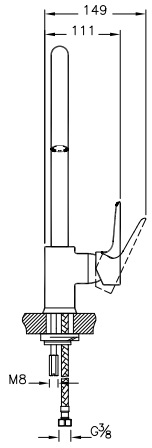

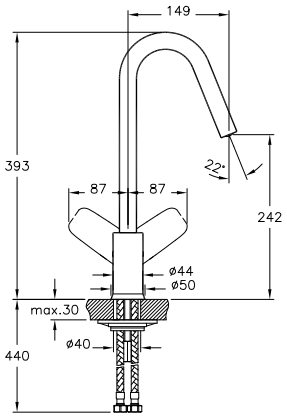

A42103	Flo S eviye bataryası	Krom	696



- Çıkış ucu uzunluğu 206 mm'dir.
- Çıkış ucu yüksekliği 268 mm'dir.
- Döner boruludur.
- Özel debi kısıcılı perlatör sayesinde max. 9 L/dk su akışı sağlanmaktadır.
- Isı ve debi limitörlü özel kartuş

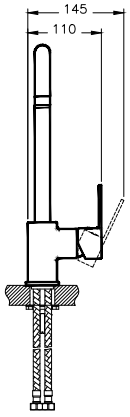

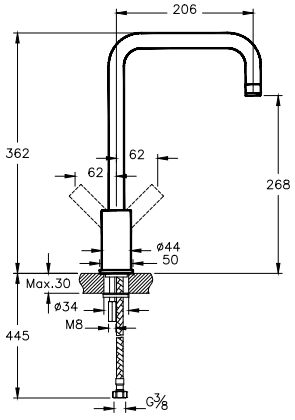

A42091 ◆	Minimax S eviye bataryası	Krom	672
A4209136 ◆ YENİ	Minimax S eviye bataryası	Mat siyah	1.008
A4209134 ◆ YENİ	Minimax S eviye bataryası	Fırçalı nikel	1.008



- Çıkış ucu uzunluğu 208 mm'dir.
- Çıkış ucu yüksekliği 245 mm'dir.
- 360° döner boruludur.
- Isı ve debi limitörlü özel kartuş
- Özel debi kısıcılı perlatör sayesinde max. 9 L/dk su akışı sağlanmaktadır.
- Kumanda kolu sağ veya sol tarafta kullanım için uygundur.

A4209136, A4209134 01 Mart 2020 tarihi itibariyle satış hattına alınacaktır.

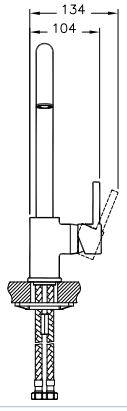

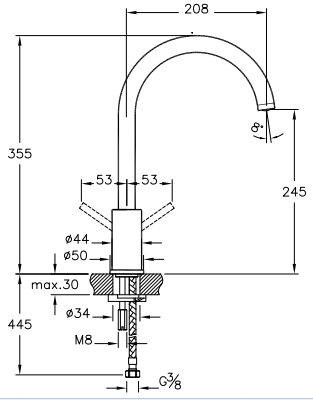

• Bu ürünlerde tesisat ana girişine filtre takılması tavsiye edilir. • Armatür-Lavabo Uyum Tablosu için bkz. sayfa no: 520-539.
• Eczacıbaşı Yapı Gereçleri San. ve Tic. A.Ş.'nin ürünler ve teknik detaylarında değişiklik yapma hakkı saklıdır. • Armatürler için garanti süresi 10 yıldır (Elektronik lavabo bataryaları ve zaman ayarlı-dokunmatik lavabo bataryaları hariç). • Elektronik lavabo bataryaları ve zaman ayarlı-dokunmatik lavabo bataryaları için garanti süresi 2 yıldır.

Eviye Bataryaları

Ürün/Kod	Ürün açıklamaları	Kaplama	Fiyat (TL)*
A42095 YERLİ ÜRETİM	Minimax S eviye bataryası (duvardan)	Krom	617

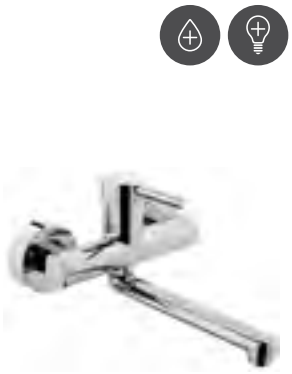

- Çıkış ucu uzunluğu 235 mm'dir.
- Döner boruludur.
- Isı ve debi limitörlü özel kartuş
- Özel debi kısıcılı perlatör sayesinde max. 9 L/dk su akışı sağlanmaktadır.

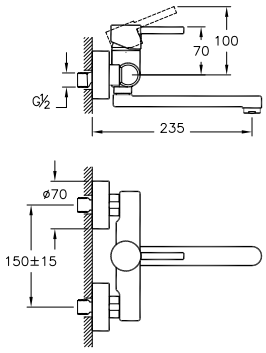

A42388 YERLİ ÜRETİM	Single eviye bataryası (mafsallı)	Krom	661



- Çıkış ucu uzunluğu 206 mm'dir.
- Çıkış ucu yüksekliği 234 mm'dir.
- Döner boruludur.
- Mafsallı perlatör
- Özel debi kısıcılı perlatör sayesinde max. 9 L/dk su akışı sağlanmaktadır.

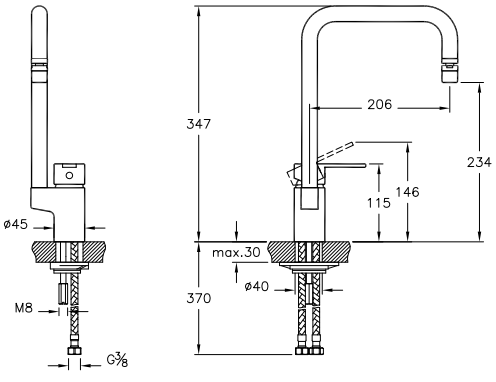

A42158 YERLİ ÜRETİM	Axe S eviye bataryası	Krom	649



- Çıkış ucu uzunluğu 190 mm'dir.
- Çıkış ucu yüksekliği 227 mm'dir.
- Döner boruludur.
- Metal parayla bile kolayca sökülüp takılabilen perlatör
- Isı ve debi limitörlü özel kartuş
- Özel debi kısıcılı perlatör sayesinde max. 9 L/dk su akışı sağlanmaktadır.

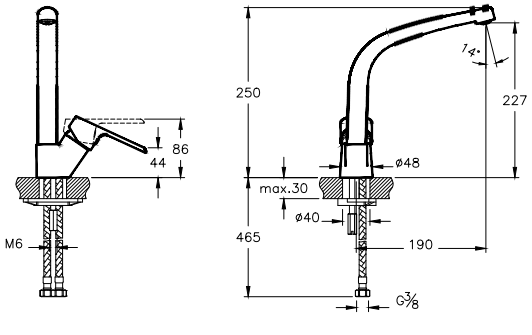

• Bu ürünlerde tesisat ana girişine filtre takılması tavsiye edilir. • Armatür-Lavabo Uyum Tablosu için bkz. sayfa no: 520-539.
• Eczacıbaşı Yapı Gereçleri San. ve Tic. A.Ş.'nin ürünler ve teknik detaylarında değişiklik yapma hakkı saklıdır. • Armatürler için garanti süresi 10 yıldır (Elektronik lavabo bataryaları ve zaman ayarlı-dokunmatik lavabo bataryaları hariç). • Elektronik lavabo bataryaları ve zaman ayarlı-dokunmatik lavabo bataryaları için garanti süresi 2 yıldır.

Eviye Bataryaları

Ürün/Kod	Ürün açıklamaları	Kaplama	Fiyat (TL)*
A42155 YERLİ ÜRETİM	Fold S eviye bataryası (mafsallı)	Krom	441



- Çıkış ucu uzunluğu 168 mm'dir.
- Çıkış ucu yüksekliği 195 mm'dir.
- 360° döner boruludur.
- Mafsallı perlatör
- Özel debi regülatörlü perlatör sayesinde max. 9 L/dk su akışı sağlanmaktadır.
- Kumanda kolu sağ veya sol tarafta kullanım için uygundur.

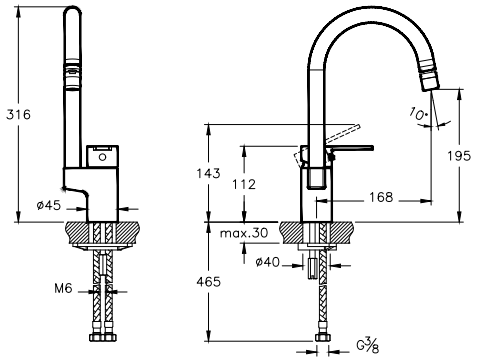

A42148 YERLİ ÜRETİM	Solid S eviye bataryası (mafsallı)	Krom	442



- Çıkış ucu uzunluğu 168 mm'dir.
- Çıkış ucu yüksekliği 165 mm'dir.
- 360° döner boruludur.
- Mafsallı perlatör
- Özel debi regülatörlü perlatör sayesinde max. 9 L/dk su akışı sağlanmaktadır.
- Kumanda kolu sağ veya sol tarafta kullanım için uygundur.

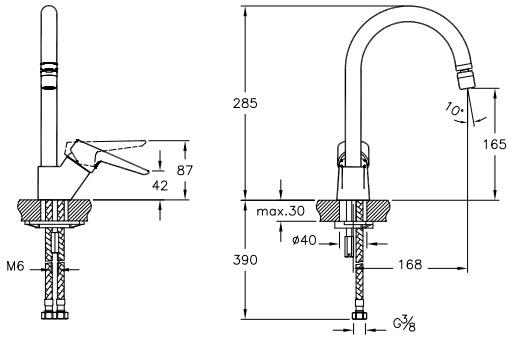

• Bu ürünlerde tesisat ana girişine filtre takılması tavsiye edilir. • Armatür-Lavabo Uyum Tablosu için bkz. sayfa no: 520-539.
• Eczacıbaşı Yapı Gereçleri San. ve Tic. A.Ş.'nin ürünler ve teknik detaylarında değişiklik yapma hakkı saklıdır. • Armatürler için garanti süresi 10 yıldır (Elektronik lavabo bataryaları ve zaman ayarlı-dokunmatik lavabo bataryaları hariç). • Elektronik lavabo bataryaları ve zaman ayarlı-dokunmatik lavabo bataryaları için garanti süresi 2 yıldır.

Tamamlayıcı Ürünler

Çıkış Uçları	468-472
Ankastre Stop Valfler	473-475
Ara Musluklar	476-478
Musluklar	479-481
Tamamlayıcı Ürünler	482
Yönlendiriciler	483-484
Sifon Alt Grupları	485-486
Süzgeçler	487
Plastik Sifon Setleri	488
Uzatmalar	489

ARTEMA

Çıkış Uçları

Ürün/Kod	Ürün açıklamaları	Kaplama	Fiyat (TL)*
A42397 ◆ YENİ	Çıkış ucu	Krom	508
	• Ankastre banyo veya ankastre duş bataryaları ile uyumludur. • Cache (gizli) silikon perlatör. • Çıkış ucu uzunluğu 172 mm'dir. • Brava serisi ile kullanımı tavsiye edilir.		
A42491	Çıkış ucu	Krom	518
A4249123	Çıkış ucu	Altın	623
A4249126 YENİ	Çıkış ucu	Bakır	623
	• Ankastre banyo veya ankastre duş bataryaları ile uyumludur. • Çıkış ucu uzunluğu 170 mm'dir. • Suit L serisi ile kullanımı tavsiye edilir. **A4249126 01 Haziran 2020 tarihi itibariyle satış hattına alınacaktır.**		
A42492	Çıkış ucu	Krom	518
A4249223	Çıkış ucu	Altın	623
A4249226 YENİ	Çıkış ucu	Bakır	623
	• Ankastre banyo veya ankastre duş bataryaları ile uyumludur. • Çıkış ucu uzunluğu 150 mm'dir. • Cache (gizli) perlatör • Suit U serisi ile kullanımı tavsiye edilir. **A4249226 01 Haziran 2020 tarihi itibariyle satış hattına alınacaktır.**		
A40648	Çıkış ucu (şelale)	Krom	692
	• Ankastre banyo ve ankastre duş bataryaları ile uyumludur. • Doğal akışlı • Özel debi regülatörü sayesinde Max 8L/dk su akışı sağlamaktadır. • Çıkış ucu uzunluğu 185 mm'dir. • T4 serisi ile kullanımı tavsiye edilir.		
A40647	Çıkış ucu	Krom	605
	• Ankastre banyo ve ankastre duş bataryaları ile uyumludur. • Doğal akışlı • Çıkış ucu uzunluğu 182 mm'dir. • T4 serisi ile kullanımı tavsiye edilir.		

• Bu ürünlerde tesisat ana girişine filtre takılması tavsiye edilir. • Armatür-Lavabo Uyum Tablosu için bkz. sayfa no: 520-539.
• Eczacıbaşı Yapı Gereçleri San. ve Tic. A.Ş.'nin ürünler ve teknik detaylarında değişiklik yapma hakkı saklıdır. • Armatürler için garanti süresi 10 yıldır (Elektronik lavabo bataryaları ve zaman ayarlı-dokunmatik lavabo bataryaları hariç). • Elektronik lavabo bataryaları ve zaman ayarlı-dokunmatik lavabo bataryaları için garanti süresi 2 yıldır.

Çıkış Uçları

Ürün/Kod	Ürün açıklamaları	Kaplama	Fiyat (TL)*
A42228 ◆ YERLİ ÜRETİM	Çıkış ucu	Krom	518

KİREÇ YOK



- Ankastre banyo veya ankastre duş bataryaları ile uyumludur.
- Cache (gizli) silikon perlatör
- Çıkış ucu uzunluğu 175 mm'dir.
- Nest Trendy serisi ile kullanımı tavsiye edilir.

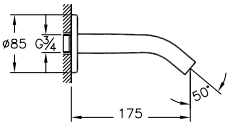

A40682 YERLİ ÜRETİM	Çıkış ucu	Krom	409

KİREÇ YOK



- Ankastre banyo veya ankastre duş bataryaları ile uyumludur.
- Cache (gizli) silikon perlatör
- Çıkış ucu uzunluğu 175 mm'dir.
- Origin serisi ile kullanımı tavsiye edilir.

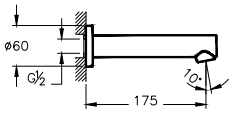

A42254 ◆ YERLİ ÜRETİM	Çıkış ucu	Krom	371
A4225423 YERLİ ÜRETİM	Çıkış ucu	Altın	488



- Ankastre banyo ve duş bataryaları ile uyumludur.
- Çıkış ucu uzunluğu 167 mm'dir.
- Q-Line ve Flo S serileri ile kullanımı tavsiye edilir.

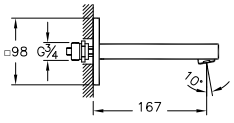

A40699 ◆ YERLİ ÜRETİM	Çıkış ucu	Krom	355
A4069923 YERLİ ÜRETİM	Çıkış ucu	Altın	465



- Ankastre banyo ve duş bataryaları ile uyumludur.
- Çıkış ucu uzunluğu 176 mm'dir.
- Sento ve X-Line serileri ile kullanımı tavsiye edilir.

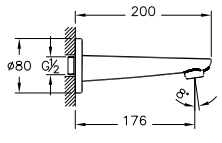

• Bu ürünlerde tesisat ana girişine filtre takılması tavsiye edilir. • Armatür-Lavabo Uyum Tablosu için bkz. sayfa no: 520-539.
• Eczacıbaşı Yapı Gereçleri San. ve Tic. A.Ş.'nin ürünler ve teknik detaylarında değişiklik yapma hakkı saklıdır. • Armatürler için garanti süresi 10 yıldır (Elektronik lavabo bataryaları ve zaman ayarlı-dokunmatik lavabo bataryaları hariç). • Elektronik lavabo bataryaları ve zaman ayarlı-dokunmatik lavabo bataryaları için garanti süresi 2 yıldır.

Çıkış Uçları

Ürün/Kod	Ürün açıklamaları	Kaplama	Fiyat (TL)*
A42540 YENİ YERLİ ÜRETİM	Çıkış ucu	Krom	292



- Ankastre banyo veya ankastre duş bataryaları ile uyumludur.
- Çıkış ucu uzunluğu 160 mm'dir.
- Axe S, Fold S, Solid S serileri ile kullanımı tavsiye edilir.

01 Nisan 2020 tarihi itibariyle satış hattına alınacaktır.

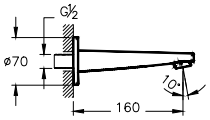

A42618 YENİ YERLİ ÜRETİM	Çıkış ucu	Krom	277



- Ankastre banyo veya ankastre duş bataryaları ile uyumludur.
- Metal parayla bile kolayca sökülüp takılabilen perlatör.
- Çıkış ucu uzunluğu 125 mm'dir.
- Minimax S ve Win S serileri ile kullanımı tavsiye edilir.

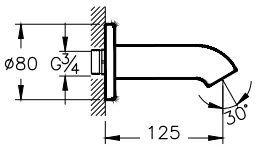

A42489 YERLİ ÜRETİM	Çıkış ucu (el duşu çıkışlı)	Krom	575
A4248923 YERLİ ÜRETİM	Çıkış ucu (el duşu çıkışlı)	Altın	689
A4248926 YENİ YERLİ ÜRETİM	Çıkış ucu (el duşu çıkışlı)	Bakır	689



- Ankastre banyo veya ankastre duş bataryaları ile uyumludur.
- El duşu çıkışı G 1/2"tir.
- Çıkış ucu uzunluğu 170 mm'dir.
- Duş kumandası kilitlemelidir.
- Suit L serisi ile kullanımı tavsiye edilir.

A4248926 01 Haziran 2020 tarihi itibariyle satış hattına alınacaktır.

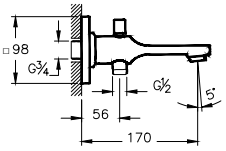

A42490 ◆ YERLİ ÜRETİM	Çıkış ucu (el duşu çıkışlı)	Krom	575
A4249023 ◆ YERLİ ÜRETİM	Çıkış ucu (el duşu çıkışlı)	Altın	689
A4249026 ◆ YENİ YERLİ ÜRETİM	Çıkış ucu (el duşu çıkışlı)	Bakır	689



- Ankastre banyo veya ankastre duş bataryaları ile uyumludur.
- El duşu çıkışı G 1/2"tir.
- Çıkış ucu uzunluğu 150 mm'dir.
- Cache (gizli) perlatör
- Duş kumandası kilitlemelidir.
- Suit U serisi ile kullanımı tavsiye edilir.

A4249026 01 Haziran 2020 tarihi itibariyle satış hattına alınacaktır.

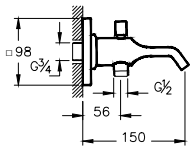

• Bu ürünlerde tesisat ana girişine filtre takılması tavsiye edilir. • Armatür-Lavabo Uyum Tablosu için bkz. sayfa no: 520-539.
• Eczacıbaşı Yapı Gereçleri San. ve Tic. A.Ş.'nin ürünler ve teknik detaylarında değişiklik yapma hakkı saklıdır. • Armatürler için garanti süresi 10 yıldır (Elektronik lavabo bataryaları ve zaman ayarlı-dokunmatik lavabo bataryaları hariç). • Elektronik lavabo bataryaları ve zaman ayarlı-dokunmatik lavabo bataryaları için garanti süresi 2 yıldır.

ARTEMA

Çıkış Uçları

Ürün/Kod	Ürün açıklamaları	Kaplama	Fiyat (TL)*
A42499	Çıkış ucu (el duşu çıkışlı)	Krom	574



- Ankastre banyo veya ankastre duş bataryaları ile uyumludur.
- El duşu çıkışı G 1/2'tir.
- Çıkış ucu uzunluğu 182 mm'dir.
- Duş kumandası kilitlemelidir.
- T4 serisi ile kullanımı tavsiye edilir.

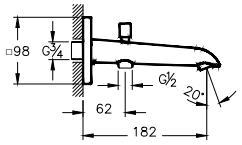

A42501	Çıkış ucu (el duşu çıkışlı)	Krom	574



- Ankastre banyo veya ankastre duş bataryaları ile uyumludur.
- El duşu çıkışı G 1/2'tir.
- Çıkış ucu uzunluğu 188 mm'dir.
- Duş kumandası kilitlemelidir.
- Origin serisi ile kullanımı tavsiye edilir.

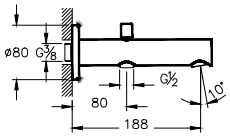

A42393 ◆	Çıkış ucu (el duşu çıkışlı)	Krom	575
A4239323	Çıkış ucu (el duşu çıkışlı)	Altın	758



- Ankastre banyo veya ankastre duş bataryaları ile uyumludur.
- El duşu çıkışı G 1/2'tir.
- Çıkış ucu uzunluğu 167 mm'dir.
- Duş kumandası kilitlemelidir.
- Q-Line ve Flo S serileri ile kullanımı tavsiye edilir.

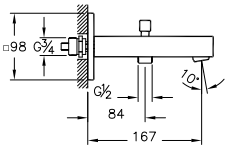

A42392 ◆	Çıkış ucu (el duşu çıkışlı)	Krom	575
A4239223 ◆	Çıkış ucu (el duşu çıkışlı)	Altın	689



- Ankastre banyo veya ankastre duş bataryaları ile uyumludur.
- El duşu çıkışı G 1/2'tir.
- Çıkış ucu uzunluğu 176 mm'dir.
- Duş kumandası kilitlemelidir.
- Sento ve X-Line serileri ile kullanımı tavsiye edilir.

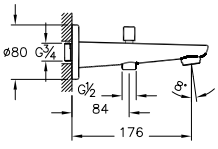

• Bu ürünlerde tesisat ana girişine filtre takılması tavsiye edilir. • Armatür-Lavabo Uyum Tablosu için bkz. sayfa no: 520-539.
• Eczacıbaşı Yapı Gereçleri San. ve Tic. A.Ş.'nin ürünler ve teknik detaylarında değişiklik yapma hakkı saklıdır. • Armatürler için garanti süresi 10 yıldır (Elektronik lavabo bataryaları ve zaman ayarlı-dokunmatik lavabo bataryaları hariç). • Elektronik lavabo bataryaları ve zaman ayarlı-dokunmatik lavabo bataryaları için garanti süresi 2 yıldır.

Çıkış Uçları

Ürün/Kod	Ürün açıklamaları	Kaplama	Fiyat (TL)*
A42607 YENİ YERLİ ÜRETİM	Çıkış ucu (el duşu çıkışlı)	Krom	305



- Ankastre banyo veya ankastre duş bataryaları ile uyumludur.
- Metal parayla bile kolayca sökülüp takılabilen perlatör.
- Çıkış ucu uzunluğu 125 mm'dir.
- Minimax S ve Win S serileri ile kullanımı tavsiye edilir.

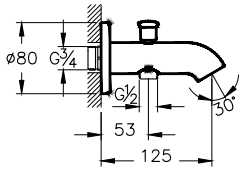

A42541 YENİ YERLİ ÜRETİM	Çıkış ucu (el duşu çıkışlı)	Krom	321



- Ankastre banyo veya ankastre duş bataryaları ile uyumludur.
- El duşu çıkışı G 1/2'tir.
- Çıkış ucu uzunluğu 160 mm'dir.
- Duş kumandası kilitlemelidir.
- Axe S, Fold S, Solid S serileri ile kullanımı tavsiye edilir.

01 Nisan 2020 tarihi itibariyle satış hattına alınacaktır.

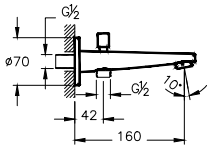

A42249 ◆ Λ YERLİ ÜRETİM	Ankastre dirsek grubu		90



- Çıkış ucu bağlantısı için kullanılabilir.
- Kaba inşaat sırasında sıva altı montajı yapılmalıdır.

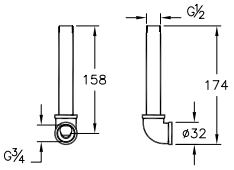

Tamamlayıcı Ürünler - Ankastre Stop Valfler

Ürün/Kod	Ürün açıklamaları	Kaplama	Fiyat (TL)*
A41456 ◆	Ankastre stop valf Mix (sıva üstü grubu)	Krom	125



- Kaba inşaat sırasında A41455 kullanılarak sıva altı montajı yapılmalıdır.
- Sıcak, soğuk su bağlantılıdır.
- 80x80 mm rozet ürüne dahildir.
- Sıva altı grubu ürüne dahil değildir.

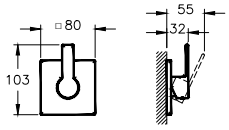

A41457 ◆	Ankastre stop valf Mix (sıva üstü grubu)	Krom	125



- Kaba inşaat sırasında A41455 kullanılarak sıva altı montajı yapılmalıdır.
- Sıcak, soğuk su bağlantılıdır.
- Ø 80 mm rozet ürüne dahildir.
- Sıva altı grubu ürüne dahil değildir.

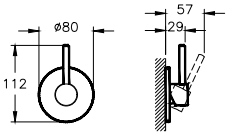

A41455 ◆	Ankastre stop valf Mix (sıva altı grubu)	Krom	293



- Kaba inşaat sırasında sıva altı montajı yapılmalıdır.
- Sıcak, soğuk su bağlantılıdır.
- Su giriş bağlantısı G 1/2'tir.
- 30 mm oynama mesafesi
- Sıva üstü grubu ürüne dahil değildir.

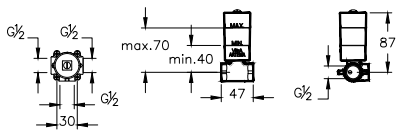

A41444 ◆	Ankastre stop valf (sıva üstü grubu)	Krom	195



- Kaba inşaat sırasında A41441 veya A41442 kullanılarak sıva altı montajı yapılmalıdır.
- Ø 80 mm rozet ürüne dahildir.
- Sıva altı grubu ürüne dahil değildir.

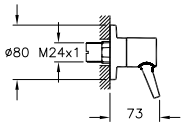

A42493	Ankastre stop valf (sıva üstü grubu)	Krom	212
A4249323	Ankastre stop valf (sıva üstü grubu)	Altın	254
A4249326 YENİ	Ankastre stop valf (sıva üstü grubu)	Bakır	254



- Kaba inşaat sırasında A41441 veya A41442 kullanılarak sıva altı montajı yapılmalıdır.
- 80x80 mm rozet ürüne dahildir.

A4249326 01 Haziran 2020 tarihi itibariyle satış hattına alınacaktır.

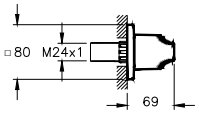

• Bu ürünlerde tesisat ana girişine filtre takılması tavsiye edilir. • Armatür-Lavabo Uyum Tablosu için bkz. sayfa no: 520-539.
• Eczacıbaşı Yapı Gereçleri San. ve Tic. A.Ş.'nin ürünler ve teknik detaylarında değişiklik yapma hakkı saklıdır. • Armatürler için garanti süresi 10 yıldır (Elektronik lavabo bataryaları ve zaman ayarlı-dokunmatik lavabo bataryaları hariç). • Elektronik lavabo bataryaları ve zaman ayarlı-dokunmatik lavabo bataryaları için garanti süresi 2 yıldır.

Tamamlayıcı Ürünler - Ankastre Stop Valfler

Ürün/Kod	Ürün açıklamaları	Kaplama	Fiyat (TL)*
A41451 ◆	Ankastre stop valf (sıva üstü grubu)	Krom	139
A4145123 ◆	Ankastre stop valf (sıva üstü grubu)	Altın	207
A4145126 ◆	Ankastre stop valf (sıva üstü grubu)	Bakır	207



- Kaba inşaat sırasında A41441 kullanılarak sıva altı montajı yapılmalıdır.
- Ø 59 mm rozet ürüne dahildir.
- Sıva altı grubu ürüne dahil değildir.

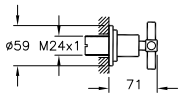

A41446 ◆	Ankastre stop valf (sıva üstü grubu)	Krom	125



- Kaba inşaat sırasında A41441 veya A41442 kullanılarak sıva altı montajı yapılmalıdır.
- 80x80 mm rozet ürüne dahildir.
- Sıva altı grubu ürüne dahil değildir.

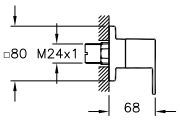

A41445 ◆	Ankastre stop valf (sıva üstü grubu)	Krom	117
A4144523	Ankastre stop valf (sıva üstü grubu)	Altın	141



- Kaba inşaat sırasında A41441 veya A41442 kullanılarak sıva altı montajı yapılmalıdır.
- Ø 80 mm rozet ürüne dahildir.
- Sıva altı grubu ürüne dahil değildir.

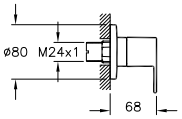

A41448	Ankastre stop valf (sıva üstü grubu)	Krom	100
A4144823	Ankastre stop valf (sıva üstü grubu)	Altın	131



- Kaba inşaat sırasında A41441 veya A41442 kullanılarak sıva altı montajı yapılmalıdır.
- 80x80 mm rozet ürüne dahildir.
- Sıva altı grubu ürüne dahil değildir.

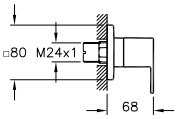

A41447	Ankastre stop valf (sıva üstü grubu)	Krom	88



- Kaba inşaat sırasında A41441 veya A41442 kullanılarak sıva altı montajı yapılmalıdır.
- Ø 80 mm rozet ürüne dahildir.
- Sıva altı grubu ürüne dahil değildir.

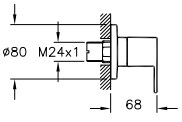

• Bu ürünlerde tesisat ana girişine filtre takılması tavsiye edilir. • Armatür-Lavabo Uyum Tablosu için bkz. sayfa no: 520-539.
• Eczacıbaşı Yapı Gereçleri San. ve Tic. A.Ş.'nin ürünler ve teknik detaylarında değişiklik yapma hakkı saklıdır. • Armatürler için garanti süresi 10 yıldır (Elektronik lavabo bataryaları ve zaman ayarlı-dokunmatik lavabo bataryaları hariç). • Elektronik lavabo bataryaları ve zaman ayarlı-dokunmatik lavabo bataryaları için garanti süresi 2 yıldır.

Tamamlayıcı Ürünler - Ankastre Stop Valfler

Ürün/Kod	Ürün açıklamaları	Kaplama	Fiyat (TL)*
A41449 ◆	Ankastre stop valf (sıva üstü grubu)	Krom	100
A4144926 ◆	Ankastre stop valf (sıva üstü grubu)	Bakır	120



- Kaba inşaat sırasında A41441 veya A41442 kullanılarak sıva altı montajı yapılmalıdır.
- Ø 80 mm rozet ürüne dahildir.
- Sıva altı grubu ürüne dahil değildir.

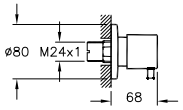

A41443 ◆	Ankastre stop valf (sıva üstü grubu)	Krom	68



- Kaba inşaat sırasında A41441 kullanılarak sıva altı montajı yapılmalıdır.
- Ø 80 mm rozet ürüne dahildir.
- Sıva altı grubu ürüne dahil değildir.

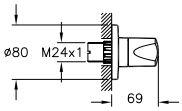

A41442 ◆ Λ	Ankastre stop valf (sıva altı grubu)		177



- Kaba inşaat sırasında sıva altı montajı yapılmalıdır.
- 90° açma-kapama
- Su giriş bağlantısı G 3/4'tir.
- 50 mm oynama mesafesi
- Sıva üstü grubu ürüne dahil değildir.

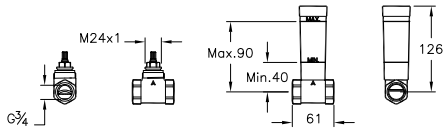

A41441 ◆ Λ	Ankastre stop valf (sıva altı grubu)		103



- Kaba inşaat sırasında sıva altı montajı yapılmalıdır.
- 180° açma-kapama
- Su giriş bağlantısı G 1/2'tir.
- 50 mm oynama mesafesi
- Sıva üstü grubu ürüne dahil değildir.

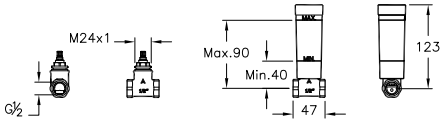

• Bu ürünlerde tesisat ana girişine filtre takılması tavsiye edilir. • Armatür-Lavabo Uyum Tablosu için bkz. sayfa no: 520-539.
• Eczacıbaşı Yapı Gereçleri San. ve Tic. A.Ş.'nin ürünler ve teknik detaylarında değişiklik yapma hakkı saklıdır. • Armatürler için garanti süresi 10 yıldır (Elektronik lavabo bataryaları ve zaman ayarlı-dokunmatik lavabo bataryaları hariç). • Elektronik lavabo bataryaları ve zaman ayarlı-dokunmatik lavabo bataryaları için garanti süresi 2 yıldır.

Tamamlayıcı Ürünler - Ara Musluklar

Ürün/Kod	Ürün açıklamaları	Kaplama	Fiyat (TL)*
A45225 ◆ YERLİ ÜRETİM	Filtreli ara musluk	Krom	232
	• G 3/8" rakor bağlantılarına uygundur. • 180° açma-kapama • Filtre ana vanadan suyu kesmeden alınıp temizlenebilir. • Rakorsuzdur. • Ø 60 mm rozet ürüne dahildir.	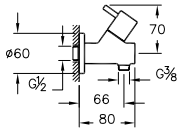	
A45236 ◆ YERLİ ÜRETİM	Filtreli ara musluk	Krom	100
	• G 3/8" rakor bağlantılarına uygundur. • Filtre ana vanadan suyu kesmeden alınıp temizlenebilir. • Rakorsuzdur. • Ø 65 mm rozet ürüne dahildir.	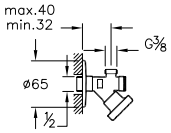	
A45234 ◆ YERLİ ÜRETİM	Filtreli ara musluk	Krom	94
	• G 3/8" rakor bağlantılarına uygundur. • Filtre ana vanadan suyu kesmeden alınıp temizlenebilir. • Rakorsuzdur. • Ø 65 mm rozet ürüne dahildir.	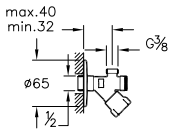	
A45200 ◆ YERLİ ÜRETİM	Filtreli ara musluk	Krom	67
	• G 3/8" rakor bağlantılarına uygundur. • 90° açma-kapama • Filtre ana vanadan suyu kesmeden alınıp temizlenebilir. • Rakorsuzdur. • Ø 65 mm rozet ürüne dahildir.	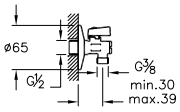	
A45247 YENİ YERLİ ÜRETİM	Filtreli ara musluk (kare)	Krom	95
	• G 3/8" rakor bağlantılarına uygundur. • 90° açma-kapama • Filtre ana vanadan suyu kesmeden alınıp temizlenebilir. • Rakorsuzdur. • 65x65 mm kare rozet ürüne dahildir.	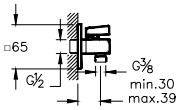	

• Bu ürünlerde tesisat ana girişine filtre takılması tavsiye edilir. • Armatür-Lavabo Uyum Tablosu için bkz. sayfa no: 520-539.
• Eczacıbaşı Yapı Gereçleri San. ve Tic. A.Ş.'nin ürünler ve teknik detaylarında değişiklik yapma hakkı saklıdır. • Armatürler için garanti süresi 10 yıldır (Elektronik lavabo bataryaları ve zaman ayarlı-dokunmatik lavabo bataryaları hariç). • Elektronik lavabo bataryaları ve zaman ayarlı-dokunmatik lavabo bataryaları için garanti süresi 2 yıldır.

Tamamlayıcı Ürünler - Ara Musluklar

Ürün/Kod	Ürün açıklamaları	Kaplama	Fiyat (TL)*
A45245 ◆	Ara musluk (çift çıkışlı)	Krom	104



- Tek çıkış G 3/8" rakor bağlantılarına uygundur.
- Tek çıkış G 3/4" rakor bağlantılarına uygundur.
- 90° açma-kapama
- Rakorsuzdur.
- Ø 56 mm rozet ürüne dahildir.

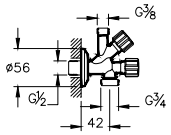

A45214 ◆ Λ	Ara musluk	Krom	186



- G 3/8" rakor bağlantılarına uygundur.
- 180° açma-kapama
- Ø 65 mm rozet ürüne dahildir.

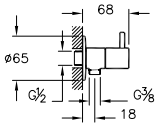

A45232	Ara musluk	Krom	188



- G 3/8" rakor bağlantılarına uygundur.
- 180° açma-kapama
- 65x65 mm kare rozet ürüne dahildir.

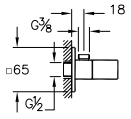

A41551 ◆	Ara musluk	Krom	187
A4155123	Ara musluk	Altın	225
A4155126 ◆ YENİ	Ara musluk	Bakır	248



- Ø 10 mm bakır boru veya G 3/8" rakor bağlantılarına uygundur.
- 180° açma-kapama
- Rakorsuzdur.
- Ø 65 mm rozet ürüne dahildir.

A4155126 01 Nisan 2020 tarihi itibariyle satış hattına alınacaktır.

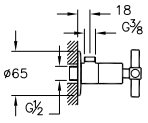

A45206 ◆	Ara musluk	Krom	108



- Ø 10 mm bakır boru veya G 3/8" rakor bağlantılarına uygundur.
- 180° açma-kapama
- Rakorsuzdur.
- Ø 65 mm rozet ürüne dahildir.

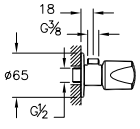

• Bu ürünlerde tesisat ana girişine filtre takılması tavsiye edilir. • Armatür-Lavabo Uyum Tablosu için bkz. sayfa no: 520-539.
• Eczacıbaşı Yapı Gereçleri San. ve Tic. A.Ş.'nin ürünler ve teknik detaylarında değişiklik yapma hakkı saklıdır. • Armatürler için garanti süresi 10 yıldır (Elektronik lavabo bataryaları ve zaman ayarlı-dokunmatik lavabo bataryaları hariç). • Elektronik lavabo bataryaları ve zaman ayarlı-dokunmatik lavabo bataryaları için garanti süresi 2 yıldır.

ARTEMA

Tamamlayıcı Ürünler - Ara Musluklar

Ürün/Kod	Ürün açıklamaları	Kaplama	Fiyat (TL)*
A45235 YERLİ ÜRETİM	Ara musluk	Krom	81
	• G 3/8" rakor bağlantılarına uygundur. • Rakorsuzdur. • Ø 65 mm rozet ürüne dahildir.	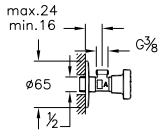	
A45237 YERLİ ÜRETİM	Ara musluk	Krom	73
	• G 3/8" rakor bağlantılarına uygundur. • Rakorsuzdur. • Ø 65 mm rozet ürüne dahildir.	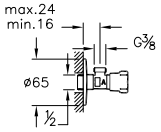	

• Bu ürünlerde tesisat ana girişine filtre takılması tavsiye edilir. • Armatür-Lavabo Uyum Tablosu için bkz. sayfa no: 520-539.
• Eczacıbaşı Yapı Gereçleri San. ve Tic. A.Ş.'nin ürünler ve teknik detaylarında değişiklik yapma hakkı saklıdır. • Armatürler için garanti süresi 10 yıldır (Elektronik lavabo bataryaları ve zaman ayarlı-dokunmatik lavabo bataryaları hariç). • Elektronik lavabo bataryaları ve zaman ayarlı-dokunmatik lavabo bataryaları için garanti süresi 2 yıldır.

ARTEMA

Tamamlayıcı Ürünler - Musluklar

Ürün/Kod	Ürün açıklamaları	Kaplama	Fiyat (TL)*
A41587 YENİ YERLİ ÜRETİM	Q-Line lavabo musluğu	Krom	345



- Çıkış ucu uzunluğu 110 mm'dir.
- Çıkış ucu yüksekliği 86 mm'dir.
- Tek su girişlidir.
- 90° seramik diskli açma-kapama
- Flex dahil değildir.

01 Nisan 2020 tarihi itibariyle satış hattına alınacaktır.

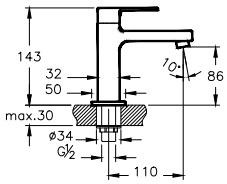

A41588 YENİ YERLİ ÜRETİM	Q-Line lavabo musluğu (duvardan)	Krom	328



- Çıkış ucu uzunluğu 132 mm'dir.
- 90° seramik diskli açma-kapama
- Tek su girişlidir.

01 Nisan 2020 tarihi itibariyle satış hattına alınacaktır.

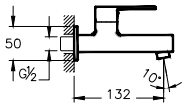

A41589 YENİ YERLİ ÜRETİM	Q-Line eviye musluğu (duvardan)	Krom	312



- Çıkış ucu uzunluğu 217 mm'dir.
- Çıkış ucu yüksekliği 172 mm'dir.
- 90° seramik diskli açma-kapama
- Tek su girişlidir.
- 360° döner boruludur.

01 Nisan 2020 tarihi itibariyle satış hattına alınacaktır.

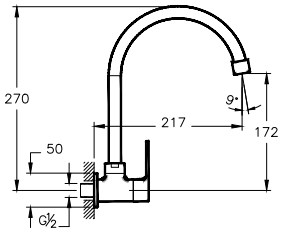

A41590 YENİ YERLİ ÜRETİM	X-Line lavabo musluğu	Krom	328



- Çıkış ucu uzunluğu 108 mm'dir.
- Çıkış ucu yüksekliği 87 mm'dir.
- Tek su girişlidir.
- 90° seramik diskli açma-kapama
- Flex dahil değildir.

01 Nisan 2020 tarihi itibariyle satış hattına alınacaktır.

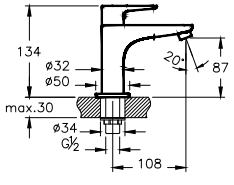

• Bu ürünlerde tesisat ana girişine filtre takılması tavsiye edilir. • Armatür-Lavabo Uyum Tablosu için bkz. sayfa no: 520-539.
• Eczacıbaşı Yapı Gereçleri San. ve Tic. A.Ş.'nin ürünler ve teknik detaylarında değişiklik yapma hakkı saklıdır. • Armatürler için garanti süresi 10 yıldır (Elektronik lavabo bataryaları ve zaman ayarlı-dokunmatik lavabo bataryaları hariç). • Elektronik lavabo bataryaları ve zaman ayarlı-dokunmatik lavabo bataryaları için garanti süresi 2 yıldır.

ARTEMA

Tamamlayıcı Ürünler - Musluklar

Ürün/Kod	Ürün açıklamaları	Kaplama	Fiyat (TL)*
A41591 YENİ YERLİ ÜRETİM	X-Line lavabo musluğu (duvardan)	Krom	312



- Çıkış ucu uzunluğu 133 mm'dir.
- 90° seramik diskli açma-kapama
- Tek su girişlidir.

01 Nisan 2020 tarihi itibariyle satış hattına alınacaktır.

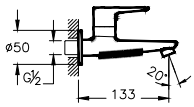

A41592 YENİ YERLİ ÜRETİM	X-Line eviye musluğu (duvardan)	Krom	296



- Çıkış ucu uzunluğu 218 mm'dir.
- Çıkış ucu yüksekliği 167 mm'dir.
- 90° seramik diskli açma-kapama
- Tek su girişlidir.
- 360° döner boruludur.

01 Nisan 2020 tarihi itibariyle satış hattına alınacaktır.

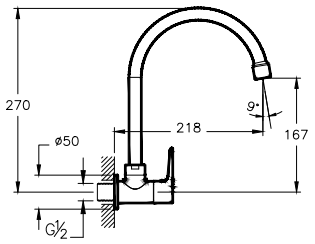

A41579 YERLİ ÜRETİM	Minimax S lavabo musluğu	Krom	307



- Tezgah üzeri
- Çıkış ucu uzunluğu 100 mm'dir.
- Çıkış ucu yüksekliği 47 mm'dir.
- Sadece soğuk su bağlantılıdır.

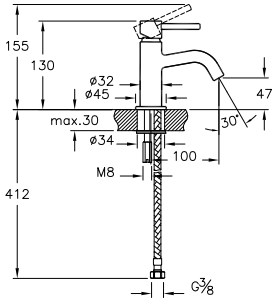

A41583 YERLİ ÜRETİM	Çamaşır musluğu	Krom	117



- Klasik açma-kapama
- G 3/4" rakorlarla kullanılır.
- Çıkış ucu uzunluğu 55 mm'dir.
- Ø 65 mm rozet ürüne dahildir.
- Hortum uçsuzdur.

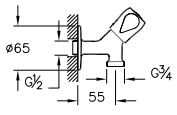

• Bu ürünlerde tesisat ana girişine filtre takılması tavsiye edilir. • Armatür-Lavabo Uyum Tablosu için bkz. sayfa no: 520-539.
• Eczacıbaşı Yapı Gereçleri San. ve Tic. A.Ş.'nin ürünler ve teknik detaylarında değişiklik yapma hakkı saklıdır. • Armatürler için garanti süresi 10 yıldır (Elektronik lavabo bataryaları ve zaman ayarlı-dokunmatik lavabo bataryaları hariç). • Elektronik lavabo bataryaları ve zaman ayarlı-dokunmatik lavabo bataryaları için garanti süresi 2 yıldır.

Tamamlayıcı Ürünler - Musluklar

Ürün/Kod	Ürün açıklamaları	Kaplama	Fiyat (TL)*
A45228 ◆ YERLİ ÜRETİM	Filtreli çamaşır musluğu	Krom	66
	• Klasik açma-kapama • G 3/4" rakorlarla kullanılır. • Çıkış ucu uzunluğu 40 mm'dir. • Ø 65 mm rozet ürüne dahildir. • Hortum uçsuzdur.	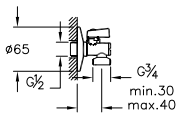	
A41584 ◆ YERLİ ÜRETİM	Uzun musluk	Krom	108
	• Klasik açma-kapama • Çıkış ucu uzunluğu 122 mm'dir. • Çıkış ucunda süzgeç kullanılmıştır. • Ø 65 mm rozet ürüne dahildir.	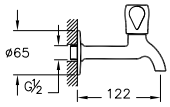	
A41585 YERLİ ÜRETİM	Kısa musluk	Krom	94
	• Klasik açma-kapama • Çıkış ucu uzunluğu 77 mm'dir. • Çıkış ucunda süzgeç kullanılmıştır. • Ø 65 mm rozet ürüne dahildir.	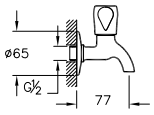	

• Bu ürünlerde tesisat ana girişine filtre takılması tavsiye edilir. • Armatür-Lavabo Uyum Tablosu için bkz. sayfa no: 520-539.
• Eczacıbaşı Yapı Gereçleri San. ve Tic. A.Ş.'nin ürünler ve teknik detaylarında değişiklik yapma hakkı saklıdır. • Armatürler için garanti süresi 10 yıldır (Elektronik lavabo bataryaları ve zaman ayarlı-dokunmatik lavabo bataryaları hariç). • Elektronik lavabo bataryaları ve zaman ayarlı-dokunmatik lavabo bataryaları için garanti süresi 2 yıldır.

Tamamlayıcı Ürünler

Ürün/Kod	Ürün açıklamaları	Kaplama	Fiyat (TL)*
A45534 ◆ Λ	Taharet duşu	Krom	260
A4553423 Λ	Taharet duşu	Altın	311



- A45223 ankastre el duşu çıkışı veya 1/2" dirsek ile uygulanabilir.
- Tüm ankastre stop valflerle ve ara musluklarla uyumludur.
- Metal el duşludur.
- Spiral uzunluğu 1200 mm'dir.
- G 3/8"-G 1/2" adaptör ürüne dahildir.
- A4553423 chroma-tech spirallidir.

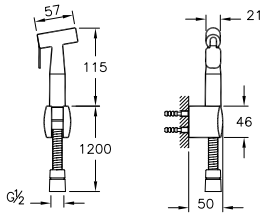

A45704 Λ	Taharet duşu	Krom	276



- A45223 ankastre el duşu çıkışı veya 1/2" dirsek ile uygulanabilir.
- Tüm ankastre stop valflerle ve ara musluklarla uyumludur.
- Plastik el duşludur.
- El duşu ürüne dahildir.
- G 3/8"-G 1/2" adaptör ürüne dahildir.

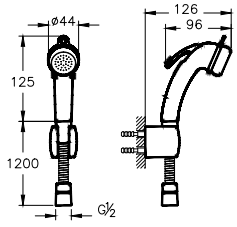

A45705 Λ	Taharet duşu	Krom	167



- A45223 ankastre el duşu çıkışı veya 1/2" dirsek ile uygulanabilir.
- Tüm ankastre stop valflerle ve ara musluklarla uyumludur.
- Plastik el duşludur.
- El duşu ürüne dahildir.
- G 3/8"-G 1/2" adaptör ürüne dahildir.

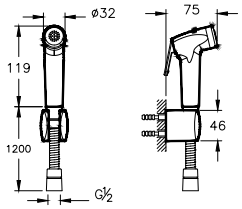

A47027 Λ	Oransal valf	Krom	321



- Tek su girişli ürünlerde (ankastreler hariç), çift su girişi bağlanarak sıcak soğuk ayarı yapmak için kullanılır.

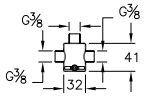

• Bu ürünlerde tesisat ana girişine filtre takılması tavsiye edilir. • Armatür-Lavabo Uyum Tablosu için bkz. sayfa no: 520-539.
• Eczacıbaşı Yapı Gereçleri San. ve Tic. A.Ş.'nin ürünler ve teknik detaylarında değişiklik yapma hakkı saklıdır. • Armatürler için garanti süresi 10 yıldır (Elektronik lavabo bataryaları ve zaman ayarlı-dokunmatik lavabo bataryaları hariç). • Elektronik lavabo bataryaları ve zaman ayarlı-dokunmatik lavabo bataryaları için garanti süresi 2 yıldır.

Tamamlayıcı Ürünler - Yönlendiriciler

Ürün/Kod	Ürün açıklamaları	Kaplama	Fiyat (TL)*
A40649 Λ	Ankastre el duşu çıkışı	Krom	369



- G 1/2" giriş ve çıkış
- Tüm el duşu takımları ile kullanılabilir.
- Duvardan gelen suyu el duşuna yönlendirmek içindir.

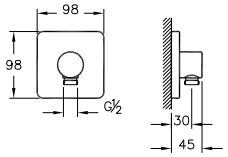

A45233 ◆ Λ	Ankastre el duşu çıkışı	Krom	338



- G 1/2" giriş ve çıkış
- Tüm el duşu takımları ile kullanılabilir (A48015 ve A48013 hariç).
- Duvardan gelen suyu el duşuna yönlendirmek içindir.
- El duşu sabit askısı fonksiyonu görür.

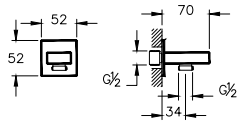

A45223 ◆ Λ	Ankastre el duşu çıkışı	Krom	190
A4522323 ◆ Λ YENİ	Ankastre el duşu çıkışı	Altın	228



- G 1/2" giriş ve çıkış
- Tüm el duşu takımları ile kullanılabilir.
- Duvardan gelen suyu el duşuna yönlendirmek içindir.

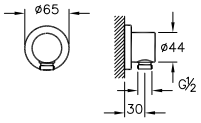

A42623 Λ YENİ	Ankastre 2 yollu yönlendirici	Krom	572



- Kaba inşaat sırasında sıva altı montajı yapılmalıdır.
- Sıva altı grubu ürüne dahildir.
- Origin ankastre duş bataryaları ile kullanılması tavsiye edilir.
- Tesisattan gelen suyu; çıkış ucu, duş başlığı, su jetleri ve ankastre el duşu çıkışı kullanılarak el duşu seçeneklerinden sadece ikisine yönlendirir.

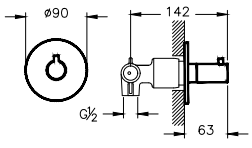

A42624 ◆ Λ YENİ	Ankastre 3 yollu yönlendirici	Krom	636



- Kaba inşaat sırasında sıva altı montajı yapılmalıdır.
- Sıva altı grubu ürüne dahildir.
- Origin ankastre duş bataryaları ile kullanılması tavsiye edilir.
- Tesisattan gelen suyu; çıkış ucu, duş başlığı, su jetleri ve ankastre el duşu çıkışı kullanılarak el duşu seçeneklerinden sadece üçüne yönlendirir.

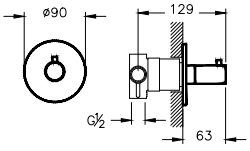

• Bu ürünlerde tesisat ana girişine filtre takılması tavsiye edilir. • Armatür-Lavabo Uyum Tablosu için bkz. sayfa no: 520-539.
• Eczacıbaşı Yapı Gereçleri San. ve Tic. A.Ş.'nin ürünler ve teknik detaylarında değişiklik yapma hakkı saklıdır. • Armatürler için garanti süresi 10 yıldır (Elektronik lavabo bataryaları ve zaman ayarlı-dokunmatik lavabo bataryaları hariç). • Elektronik lavabo bataryaları ve zaman ayarlı-dokunmatik lavabo bataryaları için garanti süresi 2 yıldır.

Tamamlayıcı Ürünler - Yönlendiriciler

Ürün/Kod	Ürün açıklamaları	Kaplama	Fiyat (TL)*
A40696 Λ YERLİ ÜRETİM	Ankastre 3 yollu yönlendirici (sıva üstü grubu)	Krom	636
	• Kaba inşaat sırasında A40695 kullanılarak sıva altı montaj yapılmalıdır. • T4 ankastre duş bataryası ile uygulanabilir. • Rozet boyutları 98x98 mm'dir. • Yönlendirici ile çıkış ucu, duş başlığı, su jetleri veya A40649 el duşu çıkışı seçeneklerinden sadece 3 tanesi kullanılabilir. • Sıva altı grubu ürüne dahil değildir.	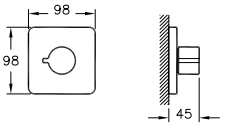	
A40695 Λ YERLİ ÜRETİM	Ankastre 3 yollu yönlendirici (sıva altı grubu)	Krom	472
	• Kaba inşaat sırasında sıva altı montajı yapılmalıdır. • Sıva üstü grubu ürüne dahil değildir.	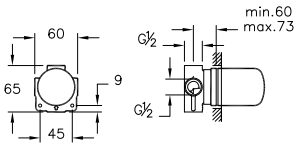	
A41657 ◆ Λ YERLİ ÜRETİM	Ankastre 3 yollu yönlendirici	Krom	424
	• Sıva altı montaja uygundur. • Tüm ankastre duş bataryaları ile uygulanabilir. • Tesisattan gelen suyu; çıkış ucu, duş başlığı, su jetleri ve ankastre el duşu çıkışı kullanılarak el duşu seçeneklerinden sadece üçüne yönlendirir.	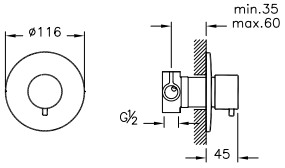	
A41656 Λ YERLİ ÜRETİM	Ankastre 2 yollu yönlendirici	Krom	395
	• Sıva altı montaja uygundur. • Tüm ankastre duş bataryaları ile uygulanabilir. • Tesisattan gelen suyu; çıkış ucu, duş başlığı, su jetleri ve ankastre el duşu çıkışı kullanılarak el duşu seçeneklerinden sadece ikisine yönlendirir.	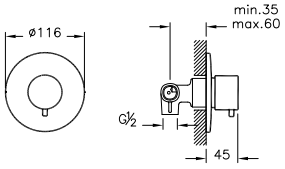	

• Bu ürünlerde tesisat ana girişine filtre takılması tavsiye edilir. • Armatür-Lavabo Uyum Tablosu için bkz. sayfa no: 520-539.
• Eczacıbaşı Yapı Gereçleri San. ve Tic. A.Ş.'nin ürünler ve teknik detaylarında değişiklik yapma hakkı saklıdır. • Armatürler için garanti süresi 10 yıldır (Elektronik lavabo bataryaları ve zaman ayarlı-dokunmatik lavabo bataryaları hariç). • Elektronik lavabo bataryaları ve zaman ayarlı-dokunmatik lavabo bataryaları için garanti süresi 2 yıldır.

Tamamlayıcı Ürünler - Sifon Alt Grupları

Ürün/Kod	Ürün açıklamaları	Kaplama	Fiyat (TL)*
A45133 Λ YERLİ ÜRETİM	Lavabo sifonu (Z tipi)	Krom	393



- Metal taşlıdır.
- G 1 1/4" girişlidir.
- Z boruludur.
- Lavabo sifon merkezi ile duvar arası min. 190 max. 310 mm'dir. Ölçülerin lavaboya uygunluğu kontrol edilmelidir.
- Sifon kumandalı lavabo bataryalarıyla verilen süzgeçle veya sayfa 487'den seçilecek süzgeç ile kullanılmalıdır.

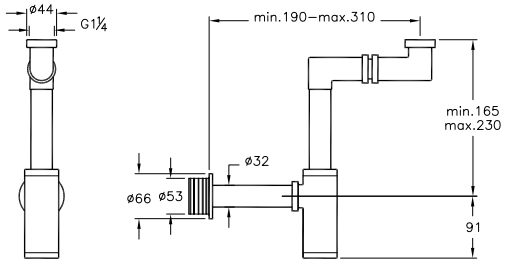

A45123 ◆ Λ	Lavabo sifonu (T tipi)	Krom	366
A4512323 ◆ Λ YERLİ ÜRETİM	Lavabo sifonu (T tipi)	Altın	437
A4512326 ◆ Λ YERLİ ÜRETİM	Lavabo sifonu (T tipi)	Bakır	437



- G 1 1/4" girişlidir.
- Lavabo sifon merkezi ile duvar arası min. 76 max. 290 mm'dir. Ölçülerin lavaboya uygunluğu kontrol edilmelidir.
- Metal taşlıdır.
- Sifon kumandalı lavabo bataryalarıyla verilen süzgeçle veya sayfa 487'den seçilecek süzgeç ile kullanılmalıdır.

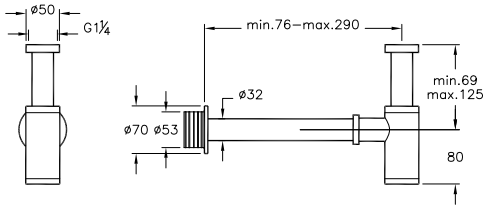

A45154 Λ YERLİ ÜRETİM	Lavabo sifon seti (T tipi)	Krom	294



- G 1 1/4" girişlidir.
- Lavabo sifon merkezi ile duvar arası min 90 max. 247 mm'dir. Ölçülerin lavaboya uygunluğu kontrol edilmelidir.
- ABS üstü krom kaplı sifon taşı
- Süzgeç ürüne dahildir.
- Basmalı aç-kapa süzgeçlidir.

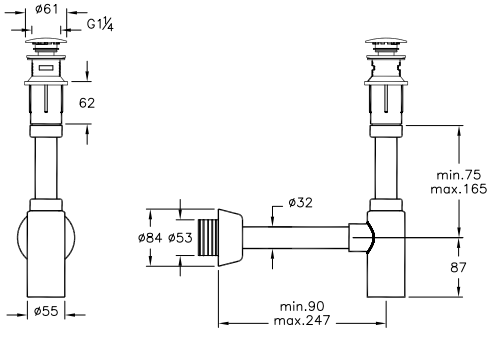

A45118 ◆ Λ	Lavabo sifonu (P tipi)	Krom	260



- Metal taşlıdır.
- G 1 1/4" girişlidir.
- U boruludur.
- Lavabo sifon merkezi ile duvar arası min. 115-max. 331 mm'dir. Ölçülerin lavaboya uygunluğu kontrol edilmelidir.
- Sifon kumandalı lavabo bataryalarıyla verilen süzgeçle veya sayfa 487'den seçilecek süzgeç ile kullanılmalıdır.

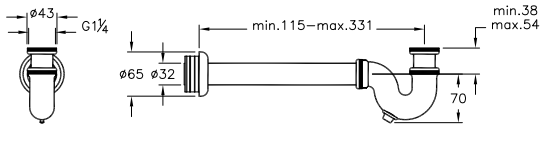

• Bu ürünlerde tesisat ana girişine filtre takılması tavsiye edilir. • Armatür-Lavabo Uyum Tablosu için bkz. sayfa no: 520-539.
• Eczacıbaşı Yapı Gereçleri San. ve Tic. A.Ş.'nin ürünler ve teknik detaylarında değişiklik yapma hakkı saklıdır. • Armatürler için garanti süresi 10 yıldır (Elektronik lavabo bataryaları ve zaman ayarlı-dokunmatik lavabo bataryaları hariç). • Elektronik lavabo bataryaları ve zaman ayarlı-dokunmatik lavabo bataryaları için garanti süresi 2 yıldır.

ARTEMA

Tamamlayıcı Ürünler - Sifon Alt Grupları

Ürün/Kod	Ürün açıklamaları	Kaplama	Fiyat (TL)*
A45122 ◆ Λ	Lavabo/eviye sifonu (T tipi)	Krom	256



- Metal taşlıdır.
- G 1 1/4" girişlidir.
- U boruludur.
- Lavabo sifon merkezi ile duvar arası mesafe min.64-max. 305 mm'dir. Ölçülerin lavaboya uygunluğu kontrol edilmelidir.

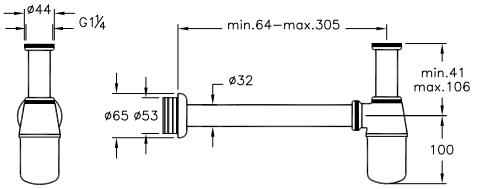

A45151 ◆ Λ	Lavabo sifonu (P tipi)	Krom	253



- Metal taşlıdır.
- G 1 1/4" girişlidir.
- U boruludur.
- Lavabo sifon merkezi ile duvar arası mesafe min.125-max.400 mm'dir. Ölçülerin lavaboya uygunluğu kontrol edilmelidir.

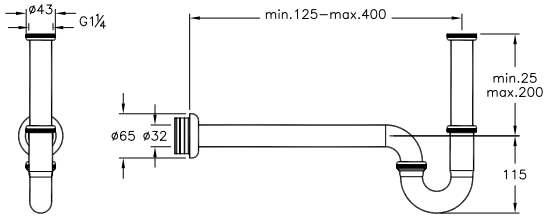

A45117 ◆ Λ	Lavabo/eviye sifonu (P tipi)	Krom	220



- Metal taslıdır.
- G 1 1/4" girişlidir.
- U boruludur.
- Lavabo sifon merkezi ile duvar arası min. 125 max. 278 mm'dir. Ölçülerin lavaboya uygunluğu kontrol edilmelidir.
- Sifon kumandalı lavabo bataryalarıyla verilen süzgeçle veya sayfa 487'den seçilecek süzgeç ile kullanılmalıdır.

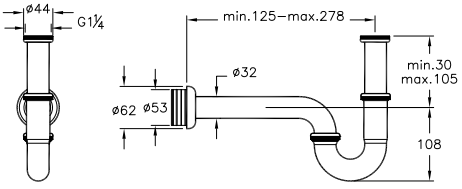

	A45123	A45133	A45117	A45122	A45151	A45118
Ayar mesafesi	69-125	165-230	30-105	41-106	25-200	38-54
Duvar mesafesi	76-290	190-310	125-278	64-305	125-400	115-331

• Bu ürünlerde tesisat ana girişine filtre takılması tavsiye edilir. • Armatür-Lavabo Uyum Tablosu için bkz. sayfa no: 520-539.
• Eczacıbaşı Yapı Gereçleri San. ve Tic. A.Ş.'nin ürünler ve teknik detaylarında değişiklik yapma hakkı saklıdır. • Armatürler için garanti süresi 10 yıldır (Elektronik lavabo bataryaları ve zaman ayarlı-dokunmatik lavabo bataryaları hariç). • Elektronik lavabo bataryaları ve zaman ayarlı-dokunmatik lavabo bataryaları için garanti süresi 2 yıldır.

Tamamlayıcı Ürünler - Süzgeçler

Ürün/Kod	Ürün açıklamaları	Kaplama	Fiyat (TL)*
A45149 ◆ Λ	Lavabo yuvarlak süzgeci universal (basmalı)	Krom	217
A4514923 ◆ Λ YERLİ ÜRETİM	Lavabo yuvarlak süzgeci universal (basmalı)	Altın	260
A4514926 ◆ Λ YERLİ ÜRETİM	Lavabo yuvarlak süzgeci universal (basmalı)	Bakır	260



- Taşma deliği olan lavabolar ile kullanılmalıdır.
- Basmalı aç-kapa süzgeçlidir.
- Süzgeç kısmı yuvarlaktır.
- G1 1/4" erkek bağlantılıdır.
- Sayfa 485-486'daki sifon alt gruplarından bir tanesi ile kullanılmalıdır.

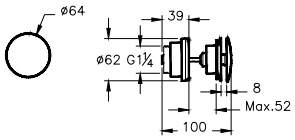

A45148 ◆ Λ	Lavabo yuvarlak süzgeci universal (sabit)	Krom	205
A4514823 ◆ Λ YERLİ ÜRETİM	Lavabo yuvarlak süzgeci universal (sabit)	Altın	246
A4514826 ◆ Λ YERLİ ÜRETİM	Lavabo yuvarlak süzgeci universal (sabit)	Bakır	246



- Sabit süzgeçlidir.
- Süzgeç kısmı yuvarlaktır.
- G1 1/4" erkek bağlantılıdır.
- Sayfa 485-486'daki sifon alt gruplarından bir tanesi ile kullanılmalıdır.

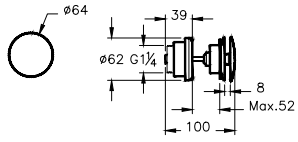

A45145 Λ YERLİ ÜRETİM	Lavabo yuvarlak süzgeci (sabit)	Krom	310



- Taşma deliği olmayan lavabolar ile uyumludur.
- Sabit süzgeçlidir.
- Süzgeç kısmı koniktir.
- G1 1/4" erkek bağlantılıdır.
- Sayfa 485-486'daki sifon alt gruplarından bir tanesi ile kullanılmalıdır.

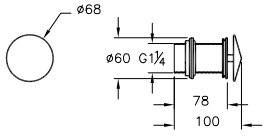

A45137 ◆ Λ YERLİ ÜRETİM	Lavabo yuvarlak süzgeci (sabit)	Krom	162



- Delikli süzgeçlidir.
- Süzgeci kapamak için tapalıdır.
- G1 1/4" erkek bağlantılıdır.
- Sayfa 485-486'daki sifon alt gruplarından bir tanesi ile kullanılmalıdır.

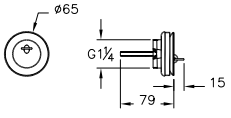

• Bu ürünlerde tesisat ana girişine filtre takılması tavsiye edilir. • Armatür-Lavabo Uyum Tablosu için bkz. sayfa no: 520-539.
• Eczacıbaşı Yapı Gereçleri San. ve Tic. A.Ş.'nin ürünler ve teknik detaylarında değişiklik yapma hakkı saklıdır. • Armatürler için garanti süresi 10 yıldır (Elektronik lavabo bataryaları ve zaman ayarlı-dokunmatik lavabo bataryaları hariç). • Elektronik lavabo bataryaları ve zaman ayarlı-dokunmatik lavabo bataryaları için garanti süresi 2 yıldır.

ARTEMA

Tamamlayıcı Ürünler - Plastik Sifon Setleri

Ürün/Kod	Ürün açıklamaları	Kaplama	Fiyat (TL)*
A45162 YERLİ ÜRETİM	Lavabo yuvarlak süzgeci universal (Plastik-basmalı)	Krom	185



- Taşma deliği olan lavabolar ile kullanılmalıdır.
- Basmalı aç-kapa süzgeçlidir.
- Süzgeç kısmı yuvarlaktır.
- G1 1/4" erkek bağlantılıdır.
- Sayfa 485-486'daki sifon alt gruplarından bir tanesi ile kullanılmalıdır.

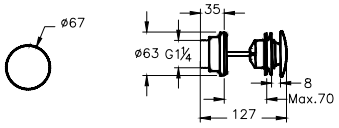

A45163	Lavabo yuvarlak süzgeci universal (Plastik-sabit)	Krom	185



- Sabit süzgeçlidir.
- Süzgeç kısmı yuvarlaktır.
- G1 1/4" erkek bağlantılıdır.
- Sayfa 485-486'daki sifon alt gruplarından bir tanesi ile kullanılmalıdır.

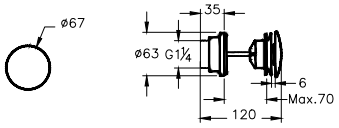

A45110 Λ YERLİ ÜRETİM	Plastik lavabo sifonu seti		51

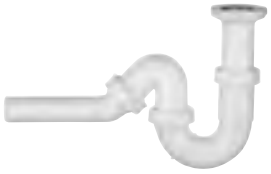

- U boruludur.
- Çıkış borusu uzunluğu 280 mm'dir.
- Süzgeç ürüne dahildir.

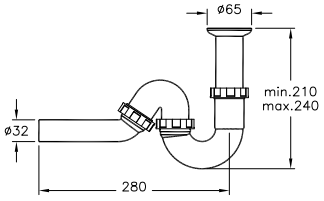

A45109 Λ YERLİ ÜRETİM	Plastik lavabo sifonu seti		39



- Çıkış borusu uzunluğu 230 mm'dir.
- Süzgeç ürüne dahildir.

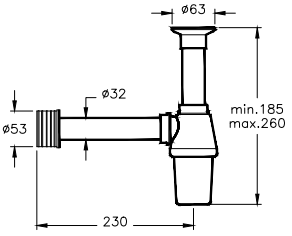

• Bu ürünlerde tesisat ana girişine filtre takılması tavsiye edilir. • Armatür-Lavabo Uyum Tablosu için bkz. sayfa no: 520-539.
• Eczacıbaşı Yapı Gereçleri San. ve Tic. A.Ş.'nin ürünler ve teknik detaylarında değişiklik yapma hakkı saklıdır. • Armatürler için garanti süresi 10 yıldır (Elektronik lavabo bataryaları ve zaman ayarlı-dokunmatik lavabo bataryaları hariç). • Elektronik lavabo bataryaları ve zaman ayarlı-dokunmatik lavabo bataryaları için garanti süresi 2 yıldır.

ARTEMA

Tamamlayıcı Ürünler - Uzatmalar

Ürün/Kod	Ürün açıklamaları	Kaplama	Fiyat (TL)*
A46001	Krom uzatma (1.0 cm)	Krom	21
A46002	Krom uzatma (1.5 cm)	Krom	21
A46003	Krom uzatma (2.0 cm)	Krom	28
A46004	Krom uzatma (2.5 cm)	Krom	28
A46005	Krom uzatma (3.0 cm)	Krom	28
A46006	Krom uzatma (4.0 cm)	Krom	29
A46007	Krom uzatma (5.0 cm)	Krom	37



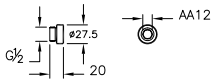

• Bu ürünlerde tesisat ana girişine filtre takılması tavsiye edilir. • Armatür-Lavabo Uyum Tablosu için bkz. sayfa no: 520-539.
• Eczacıbaşı Yapı Gereçleri San. ve Tic. A.Ş.'nin ürünler ve teknik detaylarında değişiklik yapma hakkı saklıdır. • Armatürler için garanti süresi 10 yıldır (Elektronik lavabo bataryaları ve zaman ayarlı-dokunmatik lavabo bataryaları hariç). • Elektronik lavabo bataryaları ve zaman ayarlı-dokunmatik lavabo bataryaları için garanti süresi 2 yıldır.

Duş Sistemleri

Duş Kolonları	493-497
Duş Başlıkları	498-502
Duş Dirsekleri	503
El Duşu Takımları	504-511
Sürgülü El Duşu Takımları	512-518

ARTEMA

Duş Sistemleri İkon Açıklamaları



Unified Water Label
El duşunda yer alan özel debi regülatörü sayesinde 6L/dk su akışı ile en düşük tüketim grubunda maksimum kullanım rahatlığı

Yeşil Bina Sertifikasyonu
Yeşil bina sertifikasyonlarının (LEED, BREEAM ve DGNB) geçerli olduğu projelere, çeşitli çevresel özellikleriyle katkı sağlayan ürünlerdir. Çevresel ayakizi daha düşük olan bu ürünlerin, sağladıkları su tasarrufu, tamamlanan yaşam döngüsü analizleri (LCA), çevresel ürün beyanları (EPD), sorumlu hammadde edinimi sertifikaları (FSC), kullandıkları yerel malzeme vb. özellikleri ile projelerde yer almaları önerilir.

Su Tasarrufu
El duşunda yer alan özel debi regülatörü su tasarrufu sağlar.

Kireç Yok
KİREÇ YOK

Duş başlığı ve el duşundaki silikon noozle, biriken kirecin ufak bir el hareketiyle kolayca temizlenmesine ve ürünün uzun ömürlü olmasına olanak verir.

Kolay Temizleme
Chroma-tech spiral, tek parça pürüzsüz yüzeyi sayesinde rahatlıkla temizlenebiliyor.

Montaj Kolaylığı
Sürgülü el duşu takımlarındaki hareketli bağlantı parçası sayesinde farklı delik noktalarına rahatlıkla monte edilebiliyor.

Yükseklik Ayarı
Teleskopik kolon özelliği sayesinde duş başlığı isteğe göre aşağı-yukarı hareket ettirilerek yükseklik ayarı yapılmasına olanak veriyor.

Duş Kolonları

Ürün/Kod	Ürün açıklamaları	Kaplama	Fiyat (TL)*
A49259 ◆ YENİ YERLİ ÜRETİM	AquaHeat X-Line ankastre duş seti (Shine S)	Krom	3.719
	• X-Line ankastre termostatik banyo bataryası (V-Box sıva üstü grubu) (A42270) • V-Box (sıva altı grubu) (A42262) • Shine Round 3F el duşu takımı (A45627STA) • Shine Round duş başlığı (A45631STA) • Duvardan dirsek (A45652) • Çıkış ucu (el duşu çıkışlı) (A42392) **01 Ocak 2020 tarihi itibariyle satış hattına alınacaktır.**		
A49247 YENİ YERLİ ÜRETİM	Ankastre duş seti Win S -Master 1F	Krom	1.826
	• Ankastre banyo bataryası (sıva üstü grubu) (A42589) • Ankastre banyo bataryası (sıva altı grubu) (A41949) • Çıkış ucu (el duşu çıkışlı) (A42607) • Master 1F el duşu takımı (A45692) • Rain L duş başlığı (A45708STA) • Duvardan dirsek (A45652) **01 Ocak 2020 tarihi itibariyle satış hattına alınacaktır.**		

Duş Kolonları

Ürün/Kod	Ürün açıklamaları	Kaplama	Fiyat (TL)*
A49248 YENİ YERLİ ÜRETİM	Ankastre termostatik duş seti Win S - Compact 3F		1.846



- Ankastre banyo bataryası (sıva üstü grubu) (A42589)
- Ankastre banyo bataryası (sıva altı grubu) (A41949)
- Çıkış ucu (el duşu çıkışlı) (A42607)
- Compact 3F el duşu takımı (A45694)
- Rain L duş başlığı (A45708STA)
- Duvardan dirsek (A45652)

01 Ocak 2020 tarihi itibariyle satış hattına alınacaktır.

A45657 ◆ YERLİ ÜRETİM	Elegance duş kolonu	Krom	3.491
A4565723 ◆ YERLİ ÜRETİM	Elegance duş kolonu	Altın	4.538



- 25 mm çapında kolon
- Elegance duş başlığı ürüne dahildir.
- Elegance el duşu ürüne dahildir.
- Duş başlığının yukarı-aşağı yükseklik ayarı için teleskopik özellik
- Chroma-tech spiral uzunluğu 1.500 mm'dir.
- Batarya ile duş kolonu arası bağlantı spirali uzunluğu 600 mm'dir ve ürüne dahildir.
- Kolon üzerindeki 2 yollu yönlendirici suyu duş başlığı veya el duşuna yönlendirir.
- Alttan el duşu çıkışlı (G 1/2") duş veya banyo bataryaları ile kullanılmalıdır.
- Sıva altı montaj yapılmadan kullanılmaktadır.

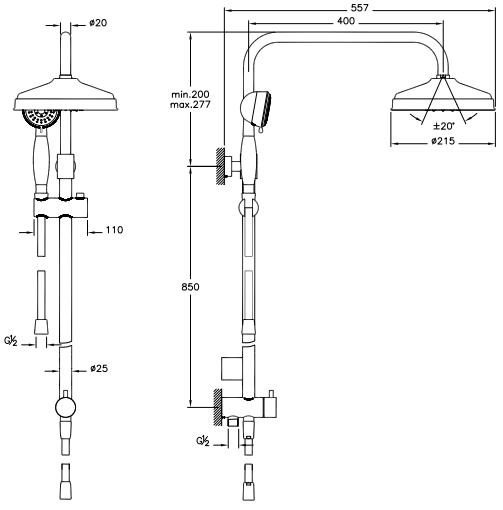

• Eczacıbaşı Yapı Gereçleri San. ve Tic. A.Ş.'nin ürünler ve teknik detaylarında değişiklik yapma hakkı saklıdır. • Duş sistemleri için garanti süresi 5 yıldır.

Duş Kolonları

Ürün/Kod	Ürün açıklamaları	Kaplama	Fiyat (TL)*
A45611 YERLİ ÜRETİM	System Rain LS30 duş kolonu	Krom	2.165



- 250x250 mm duş başlığı ürüne dahildir.
- Q-Line el duşu ürüne dahildir.
- Chroma-tech spiral tek parça pürüzsüz yüzeyi sayesinde rahatlıkla temizlenebiliyor ve kullanırken dolanmıyor.
- Batarya ile duş kolonu arası bağlantı spiral uzunluğu 600 mm'dir ve ürüne dahildir.
- Kolon üzerindeki 2 yollu yönlendirici suyu el duşu ve tepe duşuna yönlendirir.
- Alttan el duşu çıkışlı (G 1/2") duş veya banyo bataryaları ile birlikte kullanılmalıdır.
- Sıva altı montajına gerek yoktur.

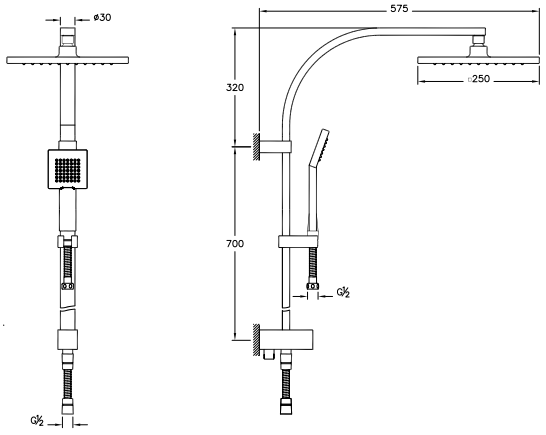

Ürün/Kod	Ürün açıklamaları	Kaplama	Fiyat (TL)*
A45700 ◆ REV YERLİ ÜRETİM	Lite LC duş kolonu	Krom	2.165



- 25 mm çapında kolon
- Lite LC duş başlığı ürüne dahildir.
- Lite 3F el duşu ürüne dahildir.
- Chroma-tech spiral tek parça pürüzsüz yüzeyi sayesinde rahatlıkla temizlenebiliyor ve kullanılırken dolanmıyor.
- Batarya ile duş kolonu arası bağlantı spiral uzunluğu 600 mm'dir ve ürüne dahildir.
- Kolon üzerindeki 2 yollu yönlendirici suyu duş başlığı veya el duşuna yönlendirir.
- Alttan el duşu çıkışlı (G 1/2") banyo veya duş bataryaları ile kullanılmalıdır.
- Sıva altı montajı yapılmadan kullanılmaktadır.

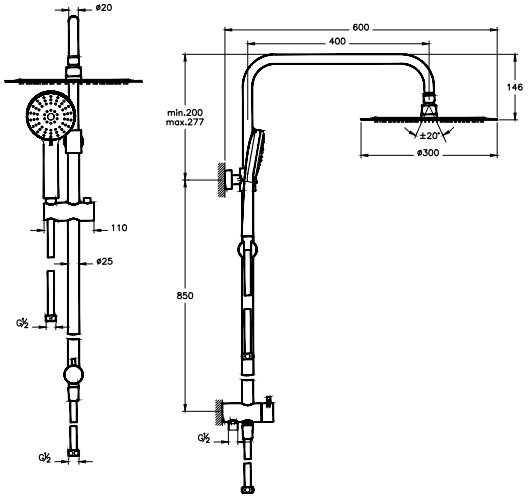

• Eczacıbaşı Yapı Gereçleri San. ve Tic. A.Ş.'nin ürünler ve teknik detaylarında değişiklik yapma hakkı saklıdır. • Duş sistemleri için garanti süresi 5 yıldır.

Duş Kolonları

Ürün/Kod	Ürün açıklamaları	Kaplama	Fiyat (TL)*
A45598 REV YERLİ ÜRETİM	System Rain LH21 duş kolonu	Krom	1.818



- 21 mm çapında kolon
- Rain L duş başlığı ürüne dahildir.
- Cozy 5F el duşu ürüne dahildir.
- Chroma-tech spiral tek parça pürüzsüz yüzeyi sayesinde rahatlıkla temizlenebiliyor ve kullanırken dolanmıyor.
- Kolon üzerindeki 2 yollu yönlendirici suyu duş başlığı veya el duşuna yönlendirir.
- Duvar mesafe ayarı için teleskopik özellik
- A47055 termostatik duş bataryası veya A41938 Flo S duş bataryası ile kullanılmalıdır, kolon direkt bağlantı ile batarya üzerine monte edilmektedir.
- Sıva altı montaj yapılmadan kullanılmaktadır.

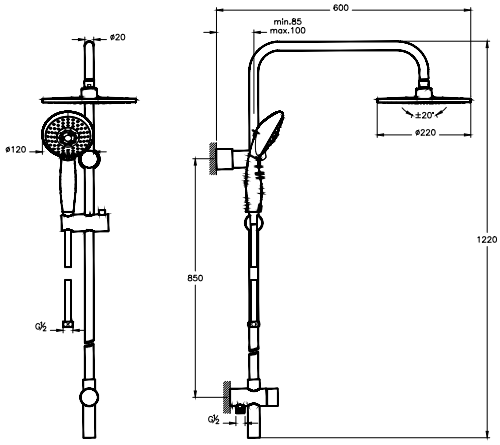

A45699 ◆ YERLİ ÜRETİM	Shine Square duş kolonu	Krom	1.899



- Shine square duş başlığı ürüne dahildir.
- Shine square el duşu ürüne dahildir.
- Chroma-tech spiral tek parça pürüzsüz yüzeyi sayesinde rahatlıkla temizlenebiliyor ve kullanılırken dolanmıyor.
- Batarya ile duş kolonu arası bağlantı spiral uzunluğu 600 mm'dir ve ürüne dahildir.
- Kolon üzerindeki 2 yollu yönlendirici suyu duş başlığı veya el duşuna yönlendirir.
- Alttan el duşu çıkışlı (G 1/2") banyo veya duş bataryaları ile kullanılmalıdır.
- Sıva altı montajı yapılmadan kullanılmaktadır.

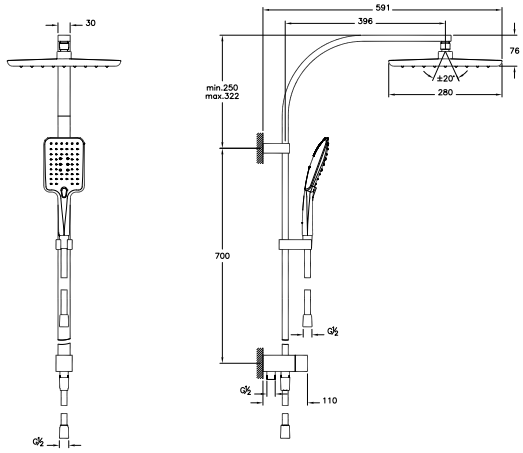

• Eczacıbaşı Yapı Gereçleri San. ve Tic. A.Ş.'nin ürünler ve teknik detaylarında değişiklik yapma hakkı saklıdır. • Duş sistemleri için garanti süresi 5 yıldır.

Duş Kolonları

Ürün/Kod	Ürün açıklamaları	Kaplama	Fiyat (TL)*
A45701 ◆ YERLİ ÜRETİM	Shine Round duş kolonu	Krom	1.582



- 25 mm çapında kolon
- Shine round duş başlığı ürüne dahildir.
- Shine round el duşu ürüne dahildir.
- Chroma-tech spiral tek parça pürüzsüz yüzeyi sayesinde rahatlıkla temizlenebiliyor ve kullanılırken dolanmıyor.
- Batarya ile duş kolonu arası bağlantı spiral uzunluğu 600 mm'dir ve ürüne dahildir.
- Kolon üzerindeki 2 yollu yönlendirici suyu duş başlığı veya el duşuna yönlendirir.
- Alttan el duşu çıkışlı (G 1/2") banyo veya duş bataryaları ile kullanılmalıdır.
- Sıva altı montajı yapılmadan kullanılmaktadır.

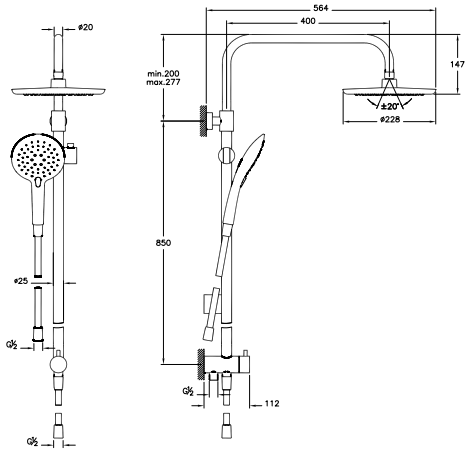

Ürün/Kod	Ürün açıklamaları	Kaplama	Fiyat (TL)*
A45597 ◆ REV YERLİ ÜRETİM	System Rain LS25 duş kolonu	Krom	1.564



- 25 mm çapında kolon
- Rain L duş başlığı ürüne dahildir.
- Cozy 5F el duşu ürüne dahildir.
- Duş başlığının yukarı-aşağı yükseklik ayarı için teleskopik özellik
- Chroma-tech spiral tek parça pürüzsüz yüzeyi sayesinde rahatlıkla temizlenebiliyor ve kullanırken dolanmıyor.
- Batarya ile duş kolonu arası bağlantı spiral uzunluğu 600 mm'dir ve ürüne dahildir.
- Kolon üzerindeki 2 yollu yönlendirici suyu duş başlığı veya el duşuna yönlendirir.
- Alttan el duşu çıkışlı (G 1/2") duş veya banyo bataryaları ile kullanılmalıdır.
- Sıva altı montaj yapılmadan kullanılmaktadır.

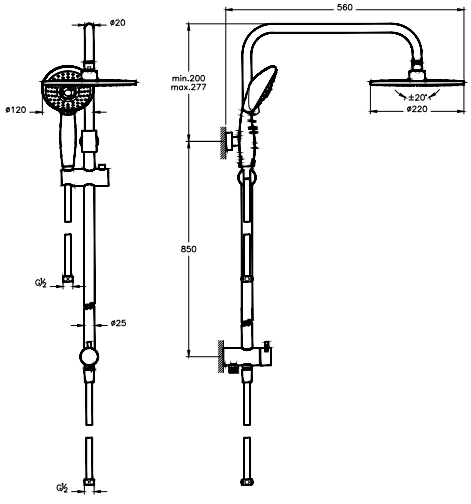

• Eczacıbaşı Yapı Gereçleri San. ve Tic. A.Ş.'nin ürünler ve teknik detaylarında değişiklik yapma hakkı saklıdır. • Duş sistemleri için garanti süresi 5 yıldır.

Duş Başlıkları

Ürün/Kod	Ürün açıklamaları	Kaplama	Fiyat (TL)*
A45659 ◆ YERLİ ÜRETİM	Elegance duş başlığı	Krom	1.251
A4565923 ◆ YERLİ ÜRETİM	Elegance duş başlığı	Altın	1.497

KİREÇ YOK



- Tek fonksiyonlu: Aquarain
- Üründeki özel debi regülatörü sayesinde max.18 L/dk su akışı sağlanmaktadır.
- Çap 215 mm'dir.
- Duş başlığındaki silikon noozle biriken kirecin ufak bir el hareketiyle kolayca temizlenmesine ve ürünün uzun ömürlü olmasına olanak veriyor.
- Mafsallıdır.
- Uyumlu dirsek 503. sayfadaki tablodan seçilmelidir.

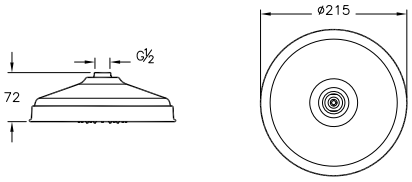

A45645 ◆ YERLİ ÜRETİM	Lite LS duş başlığı-400mm	Krom	2.334

KİREÇ YOK



- Tek fonksiyonlu: Aquarain
- Üründeki özel debi regülatörü sayesinde max. 18 L/dk su akışı sağlanmaktadır.
- 400x400 mm'dir.
- Duş başlığındaki silikon noozle biriken kirecin ufak bir el hareketiyle kolayca temizlenmesine ve ürünün uzun ömürlü olmasına olanak veriyor.
- Mafsallıdır.
- Uyumlu dirsek 503. sayfadaki tablodan seçilmelidir.

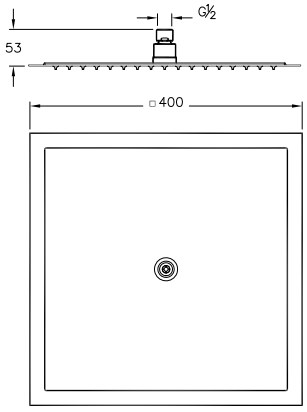

A45646 ◆ YERLİ ÜRETİM	Lite LC duş başlığı-400 mm	Krom	2.032
A4564623 ◆ YERLİ ÜRETİM	Lite LC duş başlığı-400 mm	Altın	2.439

KİREÇ YOK



- Tek fonksiyonlu: Aquarain
- Üründeki özel debi regülatörü sayesinde max. 18 L/dk su akışı sağlanmaktadır.
- Çap 400 mm'dir.
- Duş başlığındaki silikon noozle biriken kirecin ufak bir el hareketiyle kolayca temizlenmesine ve ürünün uzun ömürlü olmasına olanak veriyor.
- Mafsallıdır.
- Uyumlu dirsek 503. sayfadaki tablodan seçilmelidir.

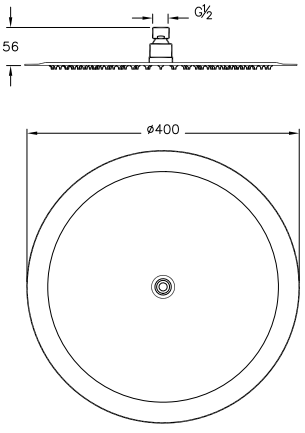

• Eczacıbaşı Yapı Gereçleri San. ve Tic. A.Ş.'nin ürünler ve teknik detaylarında değişiklik yapma hakkı saklıdır. • Duş sistemleri için garanti süresi 5 yıldır.

Duş Başlıkları

Ürün/Kod	Ürün açıklamaları	Kaplama	Fiyat (TL)*
A45673 ◆ YERLİ ÜRETİM	Lite LS duş başlığı-300 mm	Krom	2.006

KİREÇ YOK



- Tek fonksiyonlu: Aquarain
- Üründeki özel debi regülatörü sayesinde max. 18 L/dk. su akışı sağlanmaktadır.
- 300 x 300 mm'dir.
- Duş başlığındaki silikon noozle biriken kirecin ufak bir el hareketiyle kolayca temizlenmesine ve ürünün uzun ömürlü olmasına olanak verir.
- Mafsallıdır.
- Uyumlu dirsek 503. sayfadaki tablodan seçilmelidir.

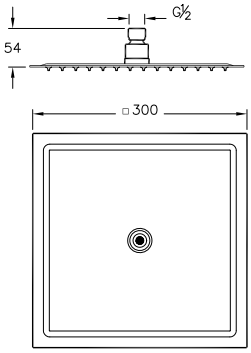

A45674 ◆ YERLİ ÜRETİM	Lite LC duş başlığı-300 mm	Krom	1.597
A4567423 ◆ YERLİ ÜRETİM	Lite LC duş başlığı-300 mm	Altın	1.915

KİREÇ YOK



- Tek fonksiyonlu: Aquarain
- Üründeki özel debi regülatörü sayesinde max. 18 L/dk. su akışı sağlanmaktadır
- Çap 300 mm'dir
- Duş başlığındaki silikon noozle biriken kirecin ufak bir el hareketiyle kolayca temizlenmesine ve ürünün uzun ömürlü olmasına olanak verir.
- Mafsallıdır.
- Uyumlu dirsek 503. sayfadaki tablodan seçilmelidir.

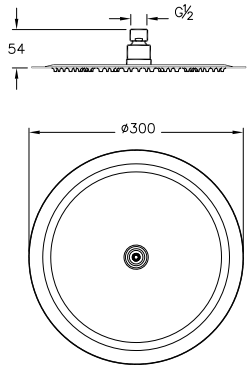

A45640STA ◆ YERLİ ÜRETİM	Lite duş başlığı	Krom	1.220



- Tek fonksiyonlu: Aquarain
- Max. 9L/dk su akışı sağlanmaktadır.
- Çap 240 mm'dir.
- Duş başlığındaki silikon noozle biriken kirecin ufak bir el hareketiyle kolayca temizlenmesine ve ürünün uzun ömürlü olmasına olanak veriyor.
- Mafsallıdır.
- Uyumlu dirsek 503. sayfadaki tablodan seçilmelidir.

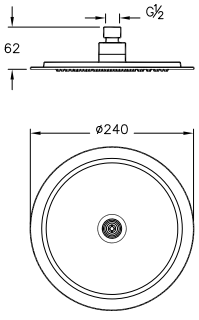

• Eczacıbaşı Yapı Gereçleri San. ve Tic. A.Ş.'nin ürünler ve teknik detaylarında değişiklik yapma hakkı saklıdır. • Duş sistemleri için garanti süresi 5 yıldır.

Duş Başlıkları

Ürün/Kod	Ürün açıklamaları	Kaplama	Fiyat (TL)*
A45632STA ◆ YERLİ ÜRETİM	Shine Square duş başlığı	Krom	1.032

KİREÇ YOK



- Tek fonksiyonlu: Aquarain
- Max. 9L/dk su akışı sağlanmaktadır.
- 280x280 mm'dir
- Duş başlığındaki silikon noozle biriken kirecin ufak bir el hareketiyle kolayca temizlenmesine ve ürünün uzun ömürlü olmasına olanak veriyor.
- Mafsallıdır.
- Uyumlu dirsek 503. sayfadaki tablodan seçilmelidir.

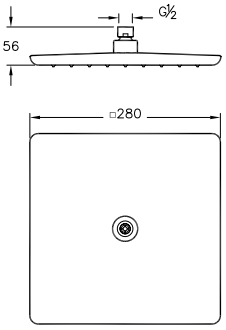

A45631STA ◆ YERLİ ÜRETİM	Shine Round duş başlığı	Krom	655
A4563123STA YERLİ ÜRETİM	Shine Round duş başlığı	Altın	809

KİREÇ YOK



- Tek fonksiyonlu: Aquarain
- Max. 9L/dk su akışı sağlanmaktadır.
- Çap 228 mm'dir.
- Duş başlığındaki silikon noozle biriken kirecin ufak bir el hareketiyle kolayca temizlenmesine ve ürünün uzun ömürlü olmasına olanak veriyor.
- Mafsallıdır.
- Uyumlu dirsek 503. sayfadaki tablodan seçilmelidir.

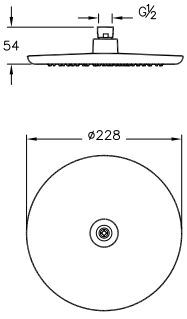

A45707STA ◆ YERLİ ÜRETİM	Rain Q duş başlığı	Krom	583

KİREÇ YOK



- Tek fonksiyonlu: Aquarain
- Üründeki özel debi regülatörü sayesinde max. 9L/dk su akışı sağlanmaktadır.
- 220x220 mm'dir.
- Duş başlığındaki silikon noozle biriken kirecin ufak bir el hareketiyle kolayca temizlenmesine ve ürünün uzun ömürlü olmasına olanak veriyor.
- Mafsallıdır.
- Mafsal üzerindeki hava emme sistemi sayesinde dolgun akış
- Uyumlu dirsek 503. sayfadaki tablodan seçilmelidir.

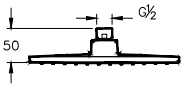

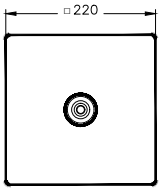

• Eczacıbaşı Yapı Gereçleri San. ve Tic. A.Ş.'nin ürünler ve teknik detaylarında değişiklik yapma hakkı saklıdır. • Duş sistemleri için garanti süresi 5 yıldır.

Duş Başlıkları

Ürün/Kod	Ürün açıklamaları	Kaplama	Fiyat (TL)*
A45708STA ◆ YERLİ ÜRETİM	Rain L duş başlığı	Krom	532

KİREÇ YOK



- Tek fonksiyonlu: Aquarain
- Üründeki özel debi regülatörü sayesinde max. 9L/dk su akışı sağlanmaktadır.
- Çap 220 mm'dir.
- Duş başlığındaki silikon noozle biriken kirecin ufak bir el hareketiyle kolayca temizlenmesine ve ürünün uzun ömürlü olmasına olanak veriyor.
- Mafsallıdır.
- Mafsal üzerindeki hava emme sistemi sayesinde dolgun akış
- Uyumlu dirsek 503. sayfadaki tablodan seçilmelidir.

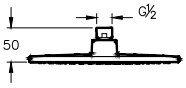

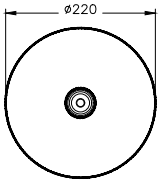

A45634 YERLİ ÜRETİM	Therapy 5F duş başlığı	Krom	502

KİREÇ YOK



- Beş fonksiyonlu: Aquamassage, Aquaspray, Aquaspray+ Aquamassage, Aquasoft, Aquaeco
- Çap 125 mm'dir.
- Duş başlığındaki silikon noozle biriken kirecin ufak bir el hareketiyle kolayca temizlenmesine ve ürünün uzun ömürlü olmasına olanak veriyor.
- Mafsallıdır.
- Uyumlu dirsek 503. sayfadaki tablodan seçilmelidir.

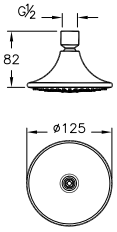

A45635 YERLİ ÜRETİM	Solo C duş başlığı	Krom	116

KİREÇ YOK



- Tek fonksiyonlu: Aquaspray
- Çap 70 mm'dir.
- Duş başlığındaki silikon noozle biriken kirecin ufak bir el hareketiyle kolayca temizlenmesine ve ürünün uzun ömürlü olmasına olanak veriyor.
- Mafsallıdır.
- Uyumlu dirsek 503. sayfadaki tablodan seçilmelidir.

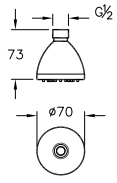

• Eczacıbaşı Yapı Gereçleri San. ve Tic. A.Ş.'nin ürünler ve teknik detaylarında değişiklik yapma hakkı saklıdır. • Duş sistemleri için garanti süresi 5 yıldır.

Duş Başlıkları

Ürün/Kod	Ürün açıklamaları	Kaplama	Fiyat (TL)*
A45689 YERLİ ÜRETİM	Su jeti	Krom	208
	• Akış fonksiyonu: Aquaspray • 35 x 35 mm'dir. • Rozet 67 x 67 mm'dir. • +/- 10° mafsallı jet başlığı • Maksimum 4 su jetinin kullanımı önerilmektedir.	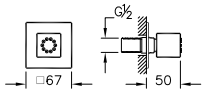	
A45522 YERLİ ÜRETİM	Su jeti	Krom	190
	• İki fonksiyonlu: Aquamassage, Aquastorm • Çap 53 mm'dir. • +/-10° mafsallı jet başlığı • Maksimum 4 su jetinin kullanımı önerilmektedir.	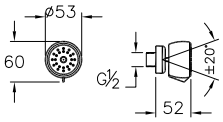	

Duş Dirsekleri

Ürün/Kod	Ürün açıklamaları	Kaplama	Fiyat (TL)*
A42631 Λ YENİ YERLİ ÜRETİM	Duş dirseği (90 derece - duvardan)	Krom	531
A4263123 Λ YENİ YERLİ ÜRETİM	Duş dirseği (90 derece - duvardan)	Altın	637
	• Duvardan dirsek • 335 mm **A4263123 01 Nisan 2020 tarihi itibariyle satış hattına alınacaktır.**	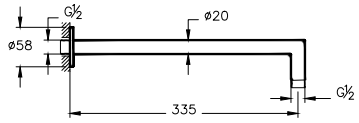	
A45649 ◆ Λ YERLİ ÜRETİM	Tavandan dirsek	Krom	229
A4564923 Λ YERLİ ÜRETİM	Tavandan dirsek	Altın	272
	• Tavandan dirsek • 100 mm	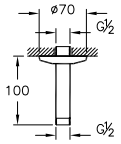	
A45650 ◆ Λ YERLİ ÜRETİM	Tavandan dirsek	Krom	304
A4565023 ◆ Λ YERLİ ÜRETİM	Tavandan dirsek	Altın	362
	• Tavandan dirsek • 300 mm	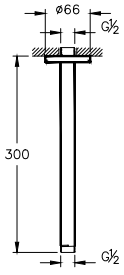	
A45652 ◆ Λ YERLİ ÜRETİM	Duvardan dirsek	Krom	304
	• Duvardan dirsek • 346 mm	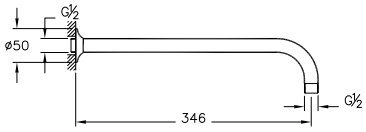	
A45653 Λ YERLİ ÜRETİM	Duvardan dirsek	Krom	119
	• Duvardan dirsek • 104 mm	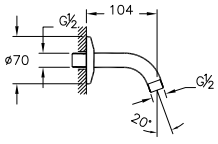	

• Eczacıbaşı Yapı Gereçleri San. ve Tic. A.Ş.'nin ürünler ve teknik detaylarında değişiklik yapma hakkı saklıdır. • Duş sistemleri için garanti süresi 5 yıldır.

El Duşu Takımları

Ürün/Kod	Ürün açıklamaları	Kaplama	Fiyat (TL)*
A4562323 ◆ YERLİ ÜRETİM	Vita 1F el duşu takımı	Altın	889

KİREÇ YOK



- Akış fonksiyonu: Aquaspray
- El duşunda yer alan özel debi regülatörü sayesinde max. 12L/dk su akışı sağlanmaktadır.
- El duşundaki silikon noozle biriken kirecin ufak bir el hareketiyle kolayca temizlenmesine ve ürünün uzun ömürlü olmasına olanak veriyor.
- Chroma-tech spiral tek parça pürüzsüz yüzeyi sayesinde rahatlıkla temizlenebiliyor ve kullanırken dolanmıyor.
- Çap 25 mm'dir.
- Spiral uzunluğu 1.500 mm'dir.
- G 1/2"

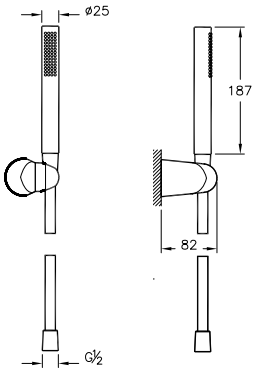

A45658 ◆ YERLİ ÜRETİM	Elegance 3F el duşu takımı	Krom	818
A4565823 ◆ YERLİ ÜRETİM	Elegance 3F el duşu takımı	Altın	967

KİREÇ YOK



- Akış fonksiyonları: Aquamassage, Aquamassage+Aquaspray, Aquaspray
- Üründeki özel debi regülatörü sayesinde max. 12 L/dk su akışı sağlanmaktadır.
- El duşundaki silikon noozle biriken kirecin ufak bir el hareketiyle kalayca temizlenmesine ve ürünün uzun ömürlü olmasına olanak veriyor.
- Chroma-tech spiral tek parça pürüzsüz yüzeyi sayesinde rahatlıkla temizlenebiliyor ve kullanırken dolanmıyor.
- Çap 75 mm'dir.
- Spiral uzunluğu 1.500 mm'dir.
- G 1/2"

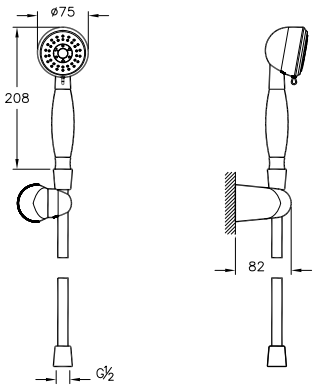

A45654 YERLİ ÜRETİM	Samba 5F el duşu takımı	Krom	591

KİREÇ YOK



- Akış fonksiyonları: Aquamassage+Aquaspray, Aquamassage+Aquasoft,Aquaspray, Aquamassage, Aquasoft
- El duşunda yer alan özel debi regülatörü sayesinde max. 12L/dk su akışı sağlanmaktadır.
- El duşundaki silikon noozle biriken kirecin ufak bir el hareketiyle kolayca temizlenmesine ve ürünün uzun ömürlü olmasına olanak veriyor.
- Chroma-tech spiral tek parça pürüzsüz yüzeyi sayesinde rahatlıkla temizlenebiliyor ve kullanırken dolanmıyor.
- Çap 160 mm'dir.
- Spiral uzunluğu 1.500 mm'dir.
- G 1/2"

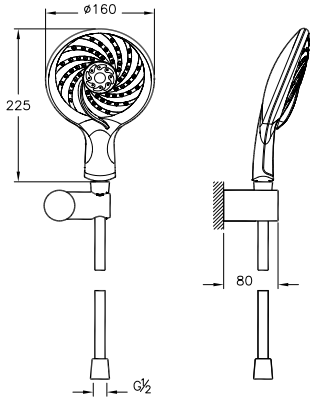

• Eczacıbaşı Yapı Gereçleri San. ve Tic. A.Ş.'nin ürünler ve teknik detaylarında değişiklik yapma hakkı saklıdır. • Duş sistemleri için garanti süresi 5 yıldır.

El Duşu Takımları

Ürün/Kod	Ürün açıklamaları	Kaplama	Fiyat (TL)*
A45629STA ◆	Shine Square 3F el duşu takımı	Krom	614



- Akış fonksiyonları: Aquamassage+Aquaspray, Aquamassage, Aquaspray
- Max. 6L/dk su akışı sağlanmaktadır.
- El duşundaki silikon noozle biriken kirecin ufak bir el hareketiyle kolayca temizlenmesine ve ürünün uzun ömürlü olmasına olanak veriyor.
- Chroma-tech spiral tek parça pürüzsüz yüzeyi sayesinde rahatlıkla temizlenebiliyor ve kullanırken dolanmıyor.
- El duşunun tamamı parlak krom ile kaplıdır.
- 100x140 mm'dir.
- Spiral uzunluğu 1.500 mm'dir.
- G 1/2"

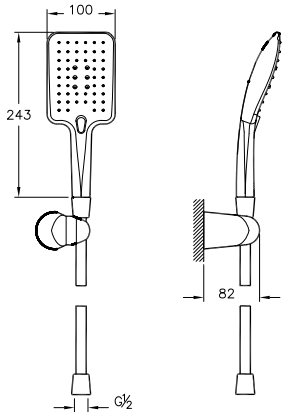

A45627STA ◆	Shine Round 3F el duşu takımı	Krom	538
A4562723STA ◆	Shine Round 3F el duşu takımı	Altın	614



- Akış fonksiyonları: Aquamassage+ Aquaspray, Aquamassage, Aquaspray
- Max. 6L/dk su akışı sağlanmaktadır.
- El duşundaki silikon noozle biriken kirecin ufak bir el hareketiyle kolayca temizlenmesine ve ürünün uzun ömürlü olmasına olanak veriyor.
- Chroma-tech spiral tek parça pürüzsüz yüzeyi sayesinde rahatlıkla temizlenebiliyor ve kullanırken dolanmıyor.
- El duşunun tamamı parlak krom ile kaplıdır.
- Çap 130 mm'dir.
- Spiral uzunluğu 1.500 mm'dir.
- G 1/2"

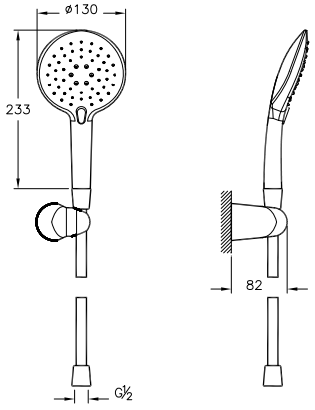

A45710	Sticx 1F el duşu takımı	Krom	420



- Akış fonksiyonu: Aquaspray
- El duşunda yer alan özel debi regülatörü sayesinde max. 12 L/dk su akışı sağlanmaktadır.
- El duşundaki silikon noozle biriken kirecin ufak bir el hareketiyle kolayca temizlenmesine ve ürünün uzun ömürlü olmasına olanak veriyor.
- El duşunun tamamı parlak krom ile kaplıdır.
- Chroma-tech spiral tek parça pürüzsüz yüzeyi sayesinde rahatlıkla temizlenebiliyor ve kullanırken dolanmıyor.
- 26 x 26 mm'dir.
- Spiral uzunluğu 1.500 mm'dir.
- G 1/2"

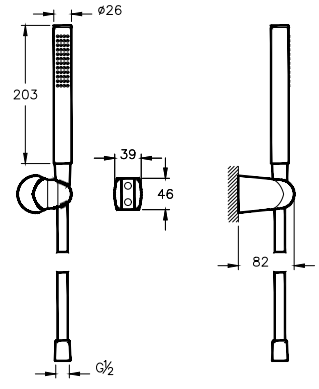

• Eczacıbaşı Yapı Gereçleri San. ve Tic. A.Ş.'nin ürünler ve teknik detaylarında değişiklik yapma hakkı saklıdır. • Duş sistemleri için garanti süresi 5 yıldır.

El Duşu Takımları

Ürün/Kod	Ürün açıklamaları	Kaplama	Fiyat (TL)*
A45690 ◆ YERLİ ÜRETİM	Master Slot 3F el duşu takımı	Krom	476

KİREÇ YOK



- Akış fonksiyonları: Aquamassage, Şelale, Aquaspray
- El duşunda yer alan özel debi regülatörü sayesinde max. 7 L/dk su akışı
- El duşundaki silikon noozle biriken kirecin ufak bir el hareketiyle kolayca temizlenmesine ve ürünün uzun ömürlü olmasına olanak veriyor.
- Chroma-tech spiral tek parça pürüzsüz yüzeyi sayesinde rahatlıkla temizlenebiliyor ve kullanırken dolanmıyor.
- Çap 120 mm'dir.
- Spiral uzunluğu 1.500 mm'dir.
- G 1/2"

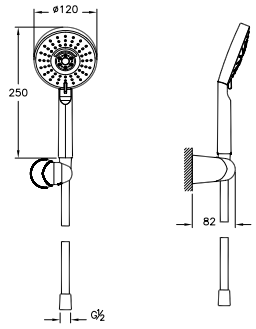

A45683 YERLİ ÜRETİM	Sense 1F el duşu takımı	Krom	454

KİREÇ YOK



- Akış fonksiyonu: Aquaspray
- El duşunda yer alan özel debi regülatörü sayesinde max. 6L/dk su akışı sağlanmaktadır.
- El duşundaki silikon noozle biriken kirecin ufak bir el hareketiyle kolayca temizlenmesine ve ürünün uzun ömürlü olmasına olanak veriyor.
- El duşunun tamamı parlak krom ile kaplıdır.
- Chroma-tech spiral tek parça pürüzsüz yüzeyi sayesinde rahatlıkla temizlenebiliyor ve kullanırken dolanmıyor.
- Çap 32 mm'dir.
- Spiral uzunluğu 1.500 mm'dir.
- G 1/2"

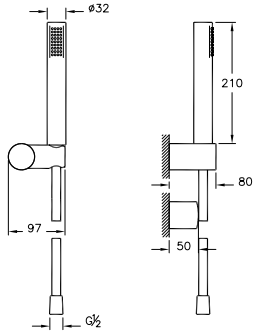

A45681 REV YERLİ ÜRETİM	Cozy 5F el duşu takımı	Krom	420

KİREÇ YOK



- Akış fonksiyonları: Aquamassage+Aquaspray, Aquaspray+Aquasoft, Aquaspray, Aquamassage, Aquasoft
- El duşunda yer alan özel debi regülatörü sayesinde max. 7L/dk su akışı sağlanmaktadır.
- El duşundaki silikon noozle biriken kirecin ufak bir el hareketiyle kolayca temizlenmesine ve ürünün uzun ömürlü olmasına olanak veriyor.
- Chroma-tech spiral tek parça pürüzsüz yüzeyi sayesinde rahatlıkla temizlenebiliyor ve kullanırken dolanmıyor.
- Çap 120 mm'dir.
- Spiral uzunluğu 1.500 mm'dir.
- G 1/2"

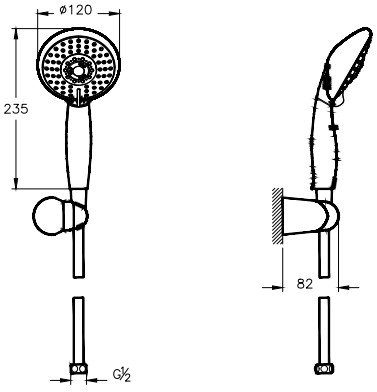

• Eczacıbaşı Yapı Gereçleri San. ve Tic. A.Ş.'nin ürünler ve teknik detaylarında değişiklik yapma hakkı saklıdır. • Duş sistemleri için garanti süresi 5 yıldır.

El Duşu Takımları

Ürün/Kod	Ürün açıklamaları	Kaplama	Fiyat (TL)*
A45679STA YENİ ÜRETİM	Samba 3F el duşu takımı	Krom	406



- Akış fonksiyonları: Aquamassage+Aquaspray, Aquaspray,Aquamassage
- Max. 6L/dk su akışı sağlanmaktadır.
- El duşundaki silikon noozle biriken kirecin ufak bir el hareketiyle kolayca temizlenmesine ve ürünün uzun ömürlü olmasına olanak veriyor.
- Chroma-tech spiral tek parça pürüzsüz yüzeyi sayesinde rahatlıkla temizlenebiliyor ve kullanırken dolanmıyor.
- Çap 110 mm'dir.
- Spiral uzunluğu 1.500 mm'dir.
- G 1/2"

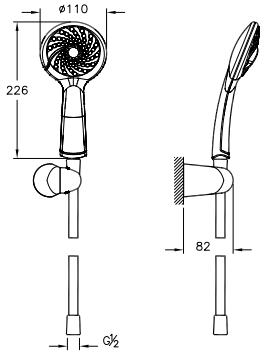

A45677STA REV YENİ ÜRETİM	Slim 3F el duşu takımı	Krom	350



- Akış fonksiyonu: Aquaspray, Aquamassage, Aquaspray+Aquamassage
- Max. 6L/dk su akışı sağlanmaktadır.
- El duşundaki silikon noozle biriken kirecin ufak bir el hareketiyle kolayca temizlenmesine ve ürünün uzun ömürlü olmasına olanak veriyor.
- Chroma-tech spiral tek parça pürüzsüz yüzeyi sayesinde rahatlıkla temizlenebiliyor ve kullanırken dolanmıyor.
- Çap 100 mm'dir.
- Spiral uzunluğu 1.500 mm'dir.
- G 1/2"

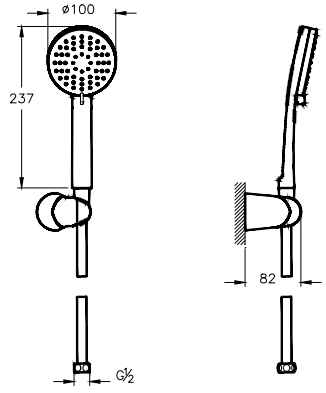

A45694 YENİ ÜRETİM	Compact 3F el duşu takımı	Krom	305



- Akış fonksiyonları: Aquamassage, Aquamassage+Aquaspray, Aquaspray
- El duşunda yer alan özel debi regülatörü sayesinde max. 12 L/dk su akışı
- El duşundaki silikon noozle biriken kirecin ufak bir el hareketiyle kolayca temizlenmesine ve ürünün uzun ömürlü olmasına olanak veriyor.
- Chroma-tech spiral tek parça pürüzsüz yüzeyi sayesinde rahatlıkla temizlenebiliyorve kullanırken dolanmıyor.
- Çap 85 mm'dir.
- Spiral uzunluğu 1.500 mm'dir.
- G 1/2"

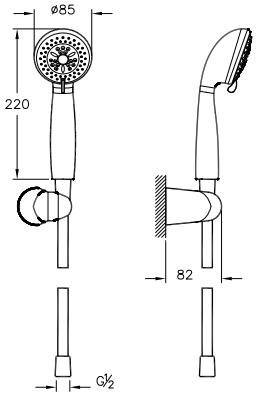

• Eczacıbaşı Yapı Gereçleri San. ve Tic. A.Ş.'nin ürünler ve teknik detaylarında değişiklik yapma hakkı saklıdır. • Duş sistemleri için garanti süresi 5 yıldır.

El Duşu Takımları

Ürün/Kod	Ürün açıklamaları	Kaplama	Fiyat (TL)*
A45736STA YENİ YERLİ ÜRETİM	Snow 3F el duşu takımı	Krom	305



- Akış fonksiyonları: Aquamassage+Aquaspray, Aquamassage, Aquaspray
- Max. 6 L/dk su akışı sağlanmaktadır.
- El duşundaki silikon noozle biriken kirecin ufak bir el hareketiyle kolayca temizlenmesine ve ürünün uzun ömürlü olmasına olanak veriyor.
- Chroma-tech spiral tek parça pürüzsüz yüzeyi sayesinde rahatlıkla temizlenebiliyor ve kullanırken dolanmıyor.
- El duşunun tamamı parlak krom ile kaplıdır.
- Çap 110 mm'dir.
- Spiral uzunluğu 1.500 mm'dir.
- G 1/2"

01 Haziran 2020 tarihi itibariyle satış hattına alınacaktır.

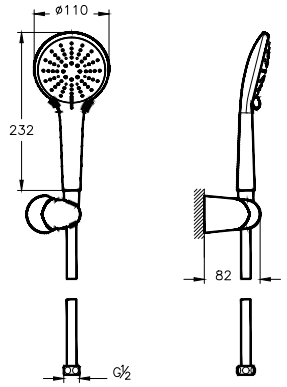

A45692 YERLİ ÜRETİM	Master 1F el duşu takımı	Krom	285

KİREÇ YOK



- Akış fonksiyonu: Aquaspray
- El duşunda yer alan özel debi regülatörü sayesinde max. 12 L/dk su akışı
- El duşundaki silikon noozle biriken kirecin ufak bir el hareketiyle kolayca temizlenmesine ve ürünün uzun ömürlü olmasına olanak veriyor.
- Chroma-tech spiral tek parça pürüzsüz yüzeyi sayesinde rahatlıkla temizlenebiliyorve kullanırken dolanmıyor.
- Çap 100 mm'dir.
- Spiral uzunluğu 1.500 mm'dir.
- G 1/2"

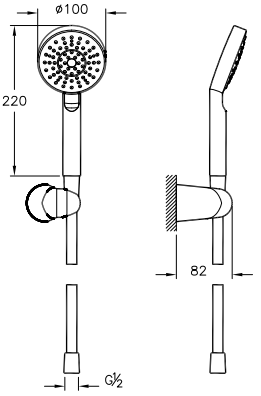

A45675 YERLİ ÜRETİM	Solo C 1F el duşu takımı	Krom	268

KİREÇ YOK



- Akış fonksiyonu: Aquaspray
- El duşunda yer alan özel debi regülatörü sayesinde max. 7L/dk su akışı sağlanmaktadır.
- El duşundaki silikon noozle biriken kirecin ufak bir el hareketiyle kolayca temizlenmesine ve ürünün uzun ömürlü olmasına olanak veriyor.
- Chroma-tech spiral tek parça pürüzsüz yüzeyi sayesinde rahatlıkla temizlenebiliyor ve kullanırken dolanmıyor.
- Çap 83 mm'dir.
- Spiral uzunluğu 1.500 mm'dir.
- G 1/2"

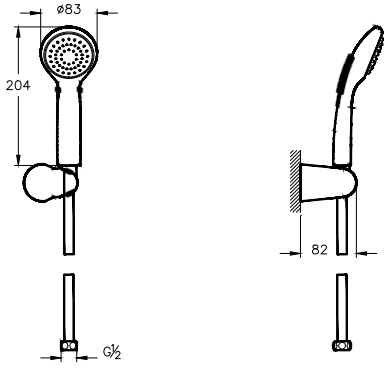

• Eczacıbaşı Yapı Gereçleri San. ve Tic. A.Ş.'nin ürünler ve teknik detaylarında değişiklik yapma hakkı saklıdır. • Duş sistemleri için garanti süresi 5 yıldır.

El Duşu Takımları

Ürün/Kod	Ürün açıklamaları	Kaplama	Fiyat (TL)*
A45696 YERLİ ÜRETİM	Nano 1F el duşu	Krom	151
KİREÇ YOK	• Akış fonksiyonu: Aquaspray • El duşunda yer alan özel debi regülatörü sayesinde max. 12 L/dk su akışı • El duşundaki silikon noozle biriken kirecin ufak bir el hareketiyle kolayca temizlenmesine ve ürünün uzun ömürlü olmasına olanak veriyor. • Çap 70 mm'dir. • G 1/2" • Üründe spiral, sabit ve oynar askı bulunmamaktadır.	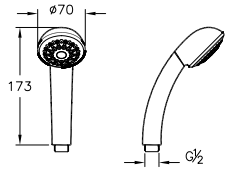	
A40649 Λ YERLİ ÜRETİM	Ankastre el duşu çıkışı	Krom	369
	• G 1/2" çıkışlıdır. • Tüm serilerde kullanılabilir. • Duvardan gelen suyu el duşuna yönlendirmek içindir.	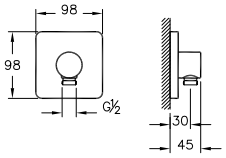	
A45233 ◆ Λ YERLİ ÜRETİM	Ankastre el duşu çıkışı	Krom	338
	• G 1/2" giriş ve çıkış • Tüm el duşu takımları ile kullanılabilir (A48015 ve A48013 hariç). • Duvardan gelen suyu el duşuna yönlendirmek içindir.	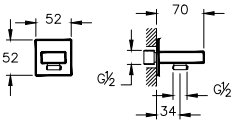	
A45223 ◆ Λ YERLİ ÜRETİM	Ankastre el duşu çıkışı	Krom	190
A4522323 ◆ Λ YENİ YERLİ ÜRETİM	Ankastre el duşu çıkışı	Altın	228
	• G 1/2" çıkışlıdır. • Tüm serilerle kullanılabilir. • Duvardan gelen suyu el duşuna yönlendirmek içindir.	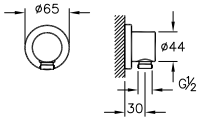	
A45719 ◆ Λ YERLİ ÜRETİM	Sabit askı	Krom	78
A4571923 Λ YERLİ ÜRETİM	Sabit askı	Altın	94
	• Tüm serilerle kullanılabilir.	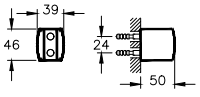	

• Eczacıbaşı Yapı Gereçleri San. ve Tic. A.Ş.'nin ürünler ve teknik detaylarında değişiklik yapma hakkı saklıdır. • Duş sistemleri için garanti süresi 5 yıldır.

El Duşu Takımları

Ürün/Kod	Ürün açıklamaları	Kaplama	Fiyat (TL)*
A42623 Λ YENİ	Ankastre 2 yollu yönlendirici		572
	• Kaba inşaat sırasında sıva altı montajı yapılmalıdır. • Sıva altı grubu ürüne dahildir. • Origin ankastre duş bataryaları ile kullanılması tavsiye edilir. • Tesisattan gelen suyu; çıkış ucu, duş başlığı, su jetleri ve ankastre el duşu çıkışı kullanılarak el duşu seçeneklerinden sadece ikisine yönlendirir.	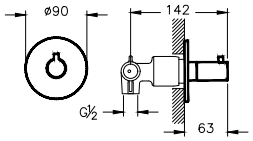	
A42624 ◆ Λ YENİ	Ankastre 3 yollu yönlendirici	Krom	636
	• Kaba inşaat sırasında sıva altı montajı yapılmalıdır. • Sıva altı grubu ürüne dahildir. • Origin ankastre duş bataryaları ile kullanılması tavsiye edilir. • Tesisattan gelen suyu; çıkış ucu, duş başlığı, su jetleri ve ankastre el duşu çıkışı kullanılarak el duşu seçeneklerinden sadece üçüne yönlendirir.	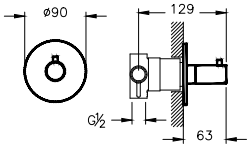	
A41840 Λ	Ankastre 3 yollu yönlendirici	Krom	3.197
	• Tüm ankastre duş bataryaları ile uygulanabilir. • Tesisattan gelen suyu çıkış ucu, duş başlığı, su jetleri ve ankastre el duşu çıkışı kullanılarak el duşu seçeneklerinden sadece üçüne yönlendirir.	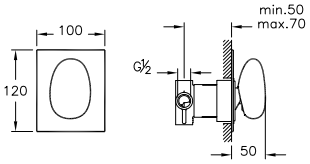	
A40696 Λ	Ankastre 3 yollu yönlendirici (sıva üstü grubu)	Krom	636
	• Kaba inşaat sırasında A40695 kullanılarak sıva altı montaj yapılmalıdır. • T4 ankastre duş bataryası ile uygulanabilir. • Rozet boyutları 98x98 mm'dir. • Yönlendirici ile çıkış ucu, duş başlığı, su jetleri veya A40649 el duşu çıkışı seçeneklerinden sadece 3 tanesi kullanılabilir. • Sıva altı grubu ürüne dahil değildir.	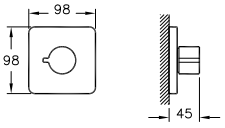	
A40695 Λ	Ankastre 3 yollu yönlendirici (sıva altı grubu)	Krom	472
	• Kaba inşaat sırasında sıva altı montajı yapılmalıdır. • Sıva üstü grubu ürüne dahil değildir.	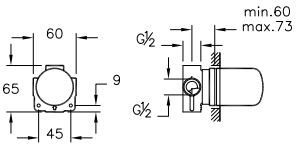	

• Eczacıbaşı Yapı Gereçleri San. ve Tic. A.Ş.'nin ürünler ve teknik detaylarında değişiklik yapma hakkı saklıdır. • Duş sistemleri için garanti süresi 5 yıldır.

El Duşu Takımları

Ürün/Kod	Ürün açıklamaları	Kaplama	Fiyat (TL)*
A41657 ◆ Λ YERLİ ÜRETİM	Ankastre 3 yollu yönlendirici	Krom	424
	• Sıva altı montaja uygundur. • Tüm ankastre duş bataryaları ile uygulanabilir. • Tesisattan gelen suyu; çıkış ucu, duş başlığı, su jetleri ve ankastre el duşu çıkışı kullanılarak el duşu seçeneklerinden sadece üçüne yönlendirir.	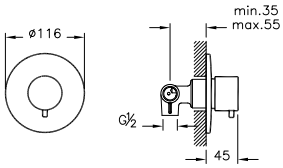	
A41656 Λ YERLİ ÜRETİM	Ankastre 2 yollu yönlendirici	Krom	395
	• Sıva altı montaja uygundur. • Tüm ankastre duş bataryaları ile uygulanabilir. • Tesisattan gelen suyu; çıkış ucu, duş başlığı, su jetleri ve ankastre el duşu çıkışı kullanılarak el duşu seçeneklerinden sadece ikisine yönlendirir.	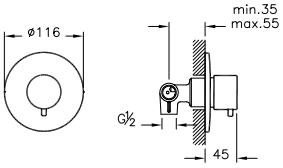	

• Eczacıbaşı Yapı Gereçleri San. ve Tic. A.Ş.'nin ürünler ve teknik detaylarında değişiklik yapma hakkı saklıdır. • Duş sistemleri için garanti süresi 5 yıldır.

Sürgülü El Duşu Takımları

Ürün/Kod	Ürün açıklamaları	Kaplama	Fiyat (TL)*
A45610 REV YERLİ ÜRETİM	Q-Line 1F sürgülü el duşu takımı	Krom	1.220



- Akış fonksiyonu: Aquaspray
- El duşunda yer alan özel debi regülatörü sayesinde max. 12 L/dk su akışı sağlanmaktadır.
- El duşundaki silikon noozle biriken kirecin ufak bir el hareketiyle kolayca temizlenmesine ve ürünün uzun ömürlü olmasına olanak veriyor.
- Chroma-tech spiral tek parça pürüzsüz yüzeyi sayesinde rahatlıkla temizlenebiliyor ve kullanırken dolanmıyor.
- Çap 80x80 mm'dir.
- Spiral uzunluğu 1.500 mm'dir.
- Sürgü uzunluğu 680 mm'dir.
- Eksen mesafesi 660 mm'dir.
- G 1/2"

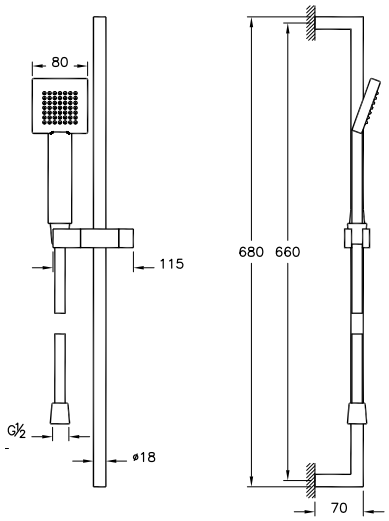

Ürün/Kod	Ürün açıklamaları	Kaplama	Fiyat (TL)*
A45655 YERLİ ÜRETİM	Samba 5F sürgülü el duşu takımı	Krom	791



- Akış fonksiyonları: Aquamassage+Aquaspray, Aquamassage+Aquasoft, Aquaspray, Aquamassage, Aquasoft
- El duşunda yer alan özel debi regülatörü sayesinde max. 12 L/dk su akışı sağlanmaktadır.
- El duşundaki silikon noozle biriken
- kirecin ufak bir el hareketiyle kolayca temizlenmesine ve ürünün uzun ömürlü olmasına olanak veriyor.
- Chroma-tech spiral tek parça pürüzsüz yüzeyi sayesinde rahatlıkla temizlenebiliyor ve kullanırken dolanmıyor.
- Çap 160 mm'dir.
- Spiral uzunluğu 1.500 mm'dir.
- Sürgü uzunluğu 675 mm'dir.
- Eksen mesafesi 642 mm'dir.
- G 1/2"
- Aqua S sürgü ile verilmektedir.
- Sabunluk ürüne dahildir.

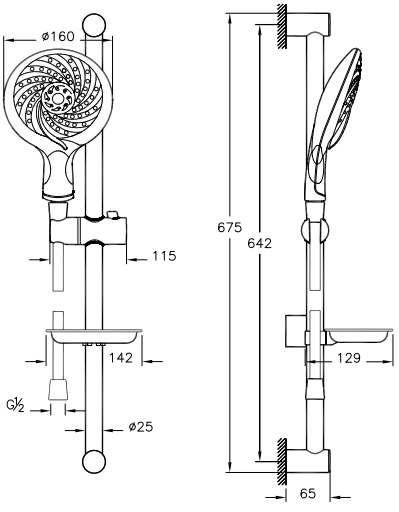

• Eczacıbaşı Yapı Gereçleri San. ve Tic. A.Ş.'nin ürünler ve teknik detaylarında değişiklik yapma hakkı saklıdır. • Duş sistemleri için garanti süresi 5 yıldır.

Sürgülü El Duşu Takımları

Ürün/Kod	Ürün açıklamaları	Kaplama	Fiyat (TL)*
A45630STA ◆	Shine Square 3F sürgülü el duşu takımı	Krom	828



- Akış fonksiyonları: Aquamassage+Aquaspray, Aquamassage, Aquaspray
- Max. 6L/dk su akışı sağlanmaktadır.
- El duşundaki silikon noozle biriken kirecin ufak bir el hareketiyle kolayca temizlenmesine ve ürünün uzun ömürlü olmasına olanak veriyor.
- Chroma-tech spiral tek parça pürüzsüz yüzeyi sayesinde rahatlıkla temizlenebiliyor ve kullanırken dolanmıyor.
- Hareketli bağlantı parçası sayesinde farklı delik noktalarına rahatlıkla monte edilebiliyor.
- El duşunun tamamı parlak krom ile kaplıdır.
- Çap 100x140 mm'dir.
- Spiral uzunluğu 1.500 mm'dir.
- Sürgü uzunluğu 806 mm'dir.
- Eksen mesafesi min. 400, max. 670 mm'dir.
- G 1/2"
- Pure sürgü ile verilmektedir.
- Sabunluk ürüne dahildir.

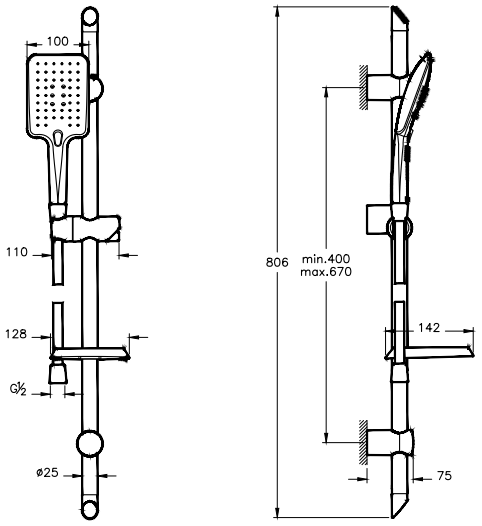

A45628STA ◆	Shine Round 3F sürgülü el duşu takımı	Krom	726



- Akış fonksiyonları: Aquamassage+Aquaspray, Aquamassage,Aquaspray
- Max. 6L/dk su akışı sağlanmaktadır.
- El duşundaki silikon noozle biriken kirecin ufak bir el hareketiyle kolayca temizlenmesine ve ürünün uzun ömürlü olmasına olanak veriyor.
- Chroma-tech spiral tek parça pürüzsüz yüzeyi sayesinde rahatlıkla temizlenebiliyor ve kullanırken dolanmıyor.
- Hareketli bağlantı parçası sayesinde farklı delik noktalarına rahatlıkla monte edilebiliyor.
- El duşunun tamamı parlak krom ile kaplıdır.
- Çap 130 mm'dir.
- Spiral uzunluğu 1.500 mm'dir.
- Sürgü uzunluğu 806 mm'dir.
- Eksen mesafesi min. 400, max. 670 mm'dir.
- G 1/2"
- Pure sürgü ile verilmektedir.
- Sabunluk ürüne dahildir.

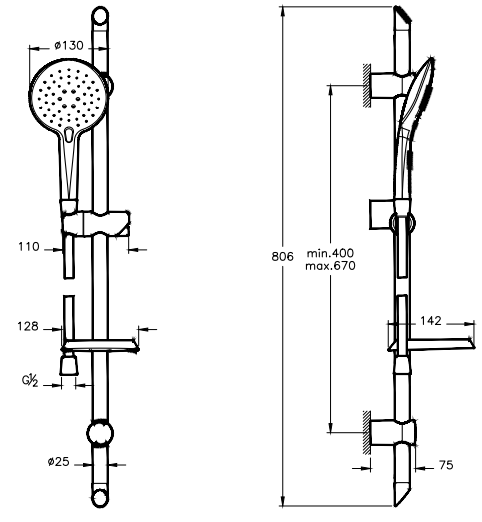

• Eczacıbaşı Yapı Gereçleri San. ve Tic. A.Ş.'nin ürünler ve teknik detaylarında değişiklik yapma hakkı saklıdır. • Duş sistemleri için garanti süresi 5 yıldır.

ARTEMA

Sürgülü El Duşu Takımları

Ürün/Kod	Ürün açıklamaları	Kaplama	Fiyat (TL)*
A4570223 ◆ YERLİ ÜRETİM	Shine Round 3F sürgülü el duşu takımı	Altın	899

KİREÇ YOK



- Akış fonksiyonları: Aquamassage+Aquaspray, Aquamassage,Aquaspray
- El duşunda yer alan özel debi regülatörü sayesinde max. 12 L/dk su akışı sağlanmaktadır.
- El duşundaki silikon noozle biriken kirecin ufak bir el hareketiyle kolayca temizlenmesine ve ürünün uzun ömürlü olmasına olanak veriyor.
- Chroma-tech spiral tek parça pürüzsüz yüzeyi sayesinde rahatlıkla temizlenebiliyor ve kullanırken dolanmıyor.
- El duşunun tamamı parlak altın ile kaplıdır.
- Çap 130 mm'dir.
- Spiral uzunluğu 1.500 mm'dir.
- Sürgü uzunluğu 675 mm'dir.
- Eksen mesafesi 642 mm'dir.
- G 1/2"
- Aqua S sürgü ile verilmektedir.
- Sabunluk ürüne dahildir.

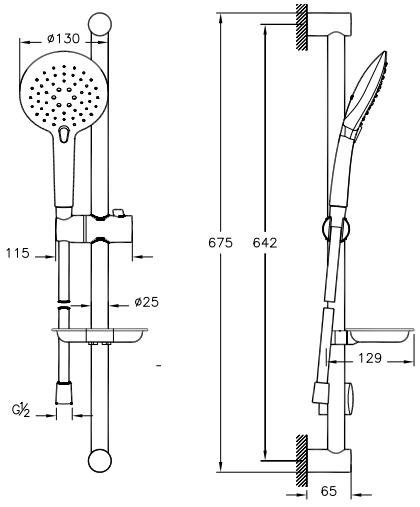

A45711 REV YERLİ ÜRETİM	Sticx 1F sürgülü el duşu takımı	Krom	546



- Akış fonksiyonu: Aquaspray
- El duşunda yer alan özel debi regülatörü sayesinde max.12 L/dk su akışı sağlanmaktadır.
- El duşundaki silikon noozle biriken kirecin ufak bir el hareketiyle kolayca temizlenmesine ve ürünün uzun ömürlü olmasına olanak veriyor.
- Chroma-tech spiral tek parça pürüzsüz yüzeyi sayesinde rahatlıkla temizlenebiliyor ve kullanırken dolanmıyor.
- 26x26 mm'dir.
- Spiral uzunluğu 1.500 mm'dir.
- Sürgü uzunluğu 680 mm'dir.
- Eksen mesafesi 662 mm'dir.
- G 1/2"

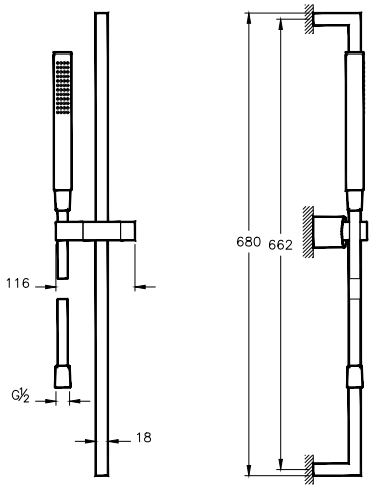

• Eczacıbaşı Yapı Gereçleri San. ve Tic. A.Ş.'nin ürünler ve teknik detaylarında değişiklik yapma hakkı saklıdır. • Duş sistemleri için garanti süresi 5 yıldır.

ARTEMA

Sürgülü El Duşu Takımları

Ürün/Kod	Ürün açıklamaları	Kaplama	Fiyat (TL)*
A45684 YERLİ ÜRETİM	Sense 1F sürgülü el duşu takımı	Krom	624





- Akış fonksiyonu: Aquaspray
- El duşunda yer alan özel debi regülatörü sayesinde max. 6 L/dk su akışı sağlanmaktadır.
- Hareketli bağlantı parçası sayesinde farklı delik noktalarına rahatlıkla monte edilebiliyor.
- Chroma-tech spiral tek parça pürüzsüz yüzeyi sayesinde rahatlıkla temizlenebiliyor ve kullanırken dolanmıyor.
- Sürgü uzunluğu 806 mm'dir.
- El duşunun tamamı parlak krom ile kaplıdır.
- Eksen mesafesi min. 400, max. 670 mm'dir.
- G 1/2"
- Pure sürgü ile verilmektedir.
- Sabunluk ürüne dahildir.

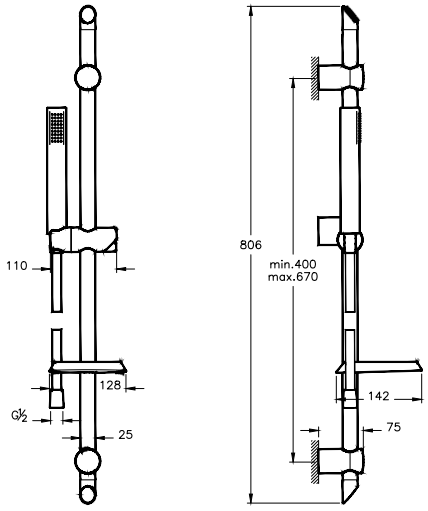

A45682 REV YERLİ ÜRETİM	Cozy 5F sürgülü el duşu takımı	Krom	546





- Akış fonksiyonları: Aquamassage+Aquaspray, Aquaspray+ Aquasoft, Aquaspray, Aquasoft, Aquamassage
- El duşunda yer alan özel debi regülatörü sayesinde max. 7 L/dk su akışı sağlanmaktadır.
- Çap 120 mm'dir.
- Chroma-tech spiral tek parça pürüzsüz yüzeyi sayesinde rahatlıkla temizlenebiliyor ve kullanırken dolanmıyor.
- Sürgü uzunluğu 675 mm'dir.
- Eksen mesafesi 642 mm'dir.
- G 1/2"
- Aqua S sürgü ile verilmektedir.
- Sabunluk ürüne dahildir.

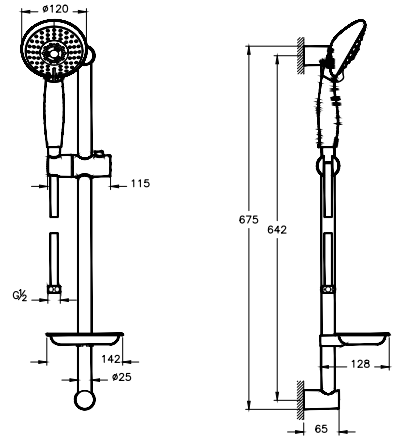

• Eczacıbaşı Yapı Gereçleri San. ve Tic. A.Ş.'nin ürünler ve teknik detaylarında değişiklik yapma hakkı saklıdır. • Duş sistemleri için garanti süresi 5 yıldır.

Sürgülü El Duşu Takımları

Ürün/Kod	Ürün açıklamaları	Kaplama	Fiyat (TL)*
A45691 ◆ YERLİ ÜRETİM	Master Slot 3F sürgülü el duşu takımı	Krom	591

KİREÇ YOK



- Akış fonksiyonları: Aquamassage, Şelale, Aquaspray.
- El duşunda yer alan özel debi regülatörü sayesinde max. 7 L/dk su akışı
- El duşundaki silikon noozle biriken kirecin ufak bir el hareketiyle kolayca temizlenmesine ve ürünün uzun ömürlü olmasına olanak veriyor.
- Chroma-tech spiral tek parça pürüzsüz yüzeyi sayesinde rahatlıkla temizlenebiliyor ve kullanırken dolanmıyor.
- Hareketli bağlantı parçası sayesinde farklı delik noktalarına rahatlıkla monte edilebiliyor.
- Çap 120 mm'dir.
- Spiral uzunluğu 1.500 mm'dir.
- Sürgü uzunluğu 806 mm'dir.
- Eksen mesafesi min. 400, max. 670 mm'dir
- G 1/2"
- Pure sürgü ile verilmektedir.
- Sabunluk ürüne dahildir.

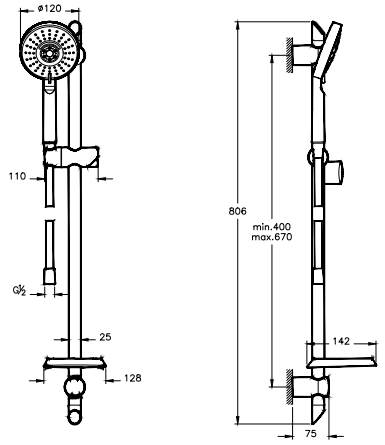

A45680STA YERLİ ÜRETİM	Samba 3F sürgülü el duşu takımı	Krom	518

KİREÇ YOK



- Akış fonksiyonları: Aquamassage+Aquaspray, Aquaspray, Aquamassage
- Max. 6 L/dk su akışı sağlanmaktadır.
- Çap 110 mm'dir.
- Chroma-tech spiral tek parça pürüzsüz yüzeyi sayesinde rahatlıkla temizlenebiliyor ve kullanırken dolanmıyor.
- Sürgü uzunluğu 675 mm'dir.
- Eksen mesafesi 642 mm'dir.
- G 1/2"
- Aqua S sürgü ile verilmektedir.
- Sabunluk ürüne dahildir.

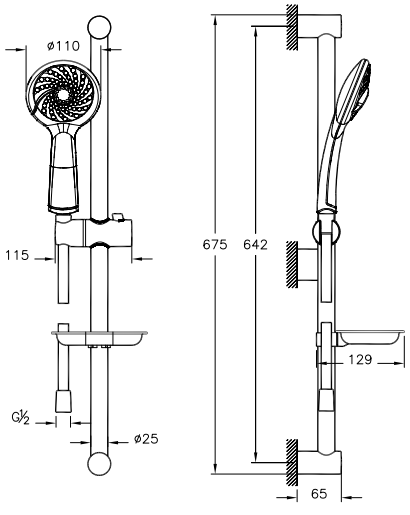

• Eczacıbaşı Yapı Gereçleri San. ve Tic. A.Ş.'nin ürünler ve teknik detaylarında değişiklik yapma hakkı saklıdır. • Duş sistemleri için garanti süresi 5 yıldır.

Sürgülü El Duşu Takımları

Ürün/Kod	Ürün açıklamaları	Kaplama	Fiyat (TL)*
A45678STA ◆ REV YERLİ ÜRETİM	Slim 3F sürgülü el duşu takımı	Krom	470

KİREÇ YOK



- Akış fonksiyonları: Aquamassage+Aquaspray, Aquamassage, Aquaspray
- Max. 6L/dk su akışı sağlanmaktadır.
- Çap 100 mm'dir.
- Chroma-tech spiral tek parça pürüzsüz yüzeyi sayesinde rahatlıkla temizlenebiliyor ve kullanırken dolanmıyor.
- Sürgü uzunluğu 675 mm'dir.
- Eksen mesafesi 634 mm'dir.
- G 1/2"
- Aqua S sürgü ile verilmektedir.
- Sabunluk ürüne dahildir.

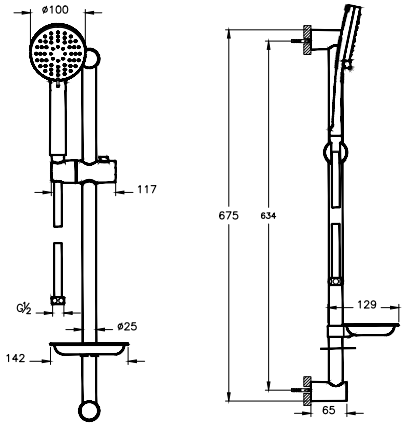

A45695 YERLİ ÜRETİM	Compact 3F sürgülü el duşu takımı	Krom	411

KİREÇ YOK



- Akış fonksiyonları: Aquamassage, Aquamassage+Aquaspray, Aquaspray.
- El duşunda yer alan özel debi regülatörü sayesinde max. 12 L/dk su akışı
- El duşundaki silikon noozle biriken kirecin ufak bir el hareketiyle kolayca temizlenmesine ve ürünün uzun ömürlü olmasına olanak veriyor.
- Chroma-tech spiral tek parça pürüzsüz yüzeyi sayesinde rahatlıkla temizlenebiliyor ve kullanırken dolanmıyor.
- Hareketli bağlantı parçası sayesinde farklı delik noktalarına rahatlıkla monte edilebiliyor.
- Çap 85 mm'dir.
- Spiral uzunluğu 1.500 mm'dir.
- Sürgü uzunluğu 675 mm'dir.
- Eksen mesafesi 642 mm'dir.
- G 1/2"
- Aqua S sürgü ile verilmektedir.
- Sabunluk ürüne dahildir.

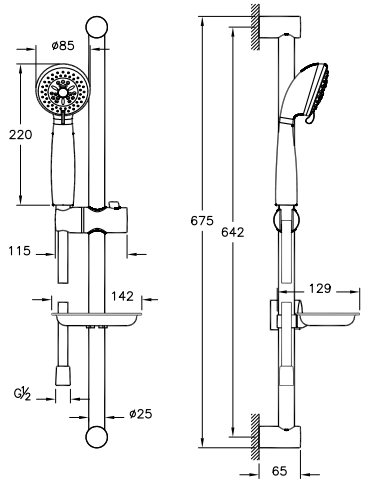

• Eczacıbaşı Yapı Gereçleri San. ve Tic. A.Ş.'nin ürünler ve teknik detaylarında değişiklik yapma hakkı saklıdır. • Duş sistemleri için garanti süresi 5 yıldır.

Sürgülü El Duşu Takımları

Ürün/Kod	Ürün açıklamaları	Kaplama	Fiyat (TL)*
A45693 ◆ YERLİ ÜRETİM	Master 1F sürgülü el duşu takımı	Krom	382

KİREÇ YOK



- Akış fonksiyonu: Aquaspray
- El duşunda yer alan özel debi regülatörü sayesinde max. 12 L/dk su akışı sağlanmaktadır.
- El duşundaki silikon noozle biriken kirecin ufak bir el hareketiyle kolayca temizlenmesine ve ürünün uzun ömürlü olmasına olanak veriyor.
- Chroma-tech spiral tek parça pürüzsüz yüzeyi sayesinde rahatlıkla temizlenebiliyor ve kullanırken dolanmıyor.
- Hareketli bağlantı parçası sayesinde farklı delik noktalarına rahatlıkla monte edilebiliyor.
- Çap 100 mm'dir.
- Spiral uzunluğu 1.500 mm'dir.
- Sürgü uzunluğu 675 mm'dir.
- Eksen mesafesi 642 mm'dir.
- G 1/2"-G 1/2"
- Aqua S sürgü ile verilmektedir.
- Sabunluk ürüne dahildir.

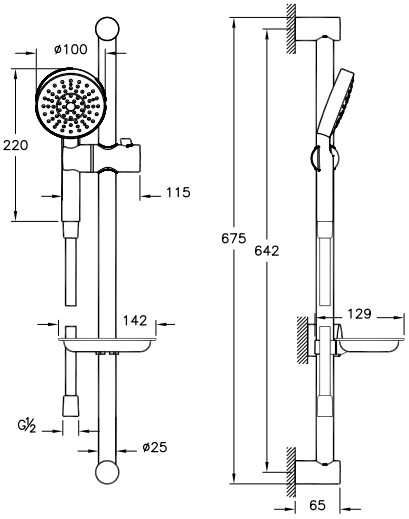

A45676 YERLİ ÜRETİM	Solo C 1F sürgülü el duşu takımı	Krom	305

KİREÇ YOK



- Akış fonksiyonu: Aquaspray
- El duşunda yer alan özel debi regülatörü sayesinde max. 7 L/dk su akışı sağlanmaktadır.
- Çap 83 mm'dir.
- Chroma-tech spiral tek parça pürüzsüz yüzeyi sayesinde rahatlıkla temizlenebiliyor ve kullanırken dolanmıyor.
- Sürgü uzunluğu 675 mm'dir.
- Eksen mesafesi 642 mm'dir.
- G 1/2"
- Aqua S sürgü ile verilmektedir.
- Sabunluk ürüne dahildir.

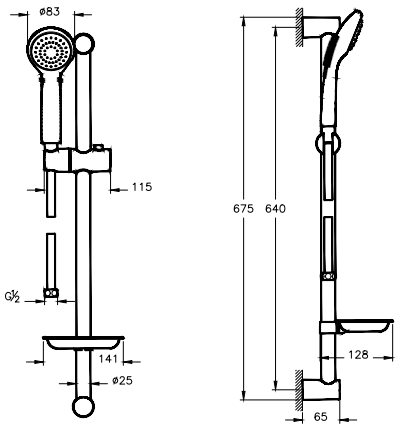

• Eczacıbaşı Yapı Gereçleri San. ve Tic. A.Ş.'nin ürünler ve teknik detaylarında değişiklik yapma hakkı saklıdır. • Duş sistemleri için garanti süresi 5 yıldır.

Teknik Bilgiler

Armatür Lavabo Uyum Tablosu	520-539
Daha dayanıklı, daha pratik, daha estetik	540-541
Ankastre Banyo/Duş Bataryası Önerilen Montaj Ölçüleri	542
Ankastre Banyo/Duş Bataryası Kullanım Şekilleri	543
Tepe Duşları-Dirsekler Uyum Tablosu	544

VitrA | ARTEMA

Artema Armatür & VitrA Lavabo Uyum Tablosu

| Lavabolar | | Armatürler | | |

VitrA | ARTEMA

Artema Armatür & VitrA Lavabo Uyum Tablosu

| Armatürler | | |

VitrA | ARTEMA

Artema Armatür & VitrA Lavabo Uyum Tablosu

| Lavabolar | | Armatürler | | |

VitrA | ARTEMA

Artema Armatür & VitrA Lavabo Uyum Tablosu

| Armatürler | | |

VitrA | ARTEMA

Artema Armatür & VitrA Lavabo Uyum Tablosu

| Lavabolar | | Armatürler | | |

VitrA | ARTEMA

Artema Armatür & VitrA Lavabo Uyum Tablosu

| Armatürler | | |

VitrA | ARTEMA

Artema Armatür & VitrA Lavabo Uyum Tablosu

| Lavabolar | | Armatürler | | |

Artema Armatür & VitrA Lavabo Uyum Tablosu

| Armatürler | | |

VitrA | ARTEMA

Artema Armatür & VitrA Lavabo Uyum Tablosu

| Lavabolar | | Armatürler | | |

Artema Armatür & VitrA Lavabo Uyum Tablosu

| Armatürler | | |

VitrA | ARTEMA

Artema Armatür & VitrA Lavabo Uyum Tablosu

| Lavabolar | | Armatürler | | |

Artema Armatür & VitrA Lavabo Uyum Tablosu

| Armatürler | | |

VitrA | ARTEMA

Artema Armatür & VitrA Lavabo Uyum Tablosu

| Lavabolar | | Armatürler | | |

Artema Armatür & VitrA Lavabo Uyum Tablosu

| Armatürler | | |

VitrA | ARTEMA

Artema Armatür & VitrA Lavabo Uyum Tablosu

| Lavabolar | | Armatürler | | |

Artema Armatür & VitrA Lavabo Uyum Tablosu

| Armatürler | | |

VitrA | ARTEMA

Artema Armatür & VitrA Lavabo Uyum Tablosu

| Lavabolar | | Armatürler | | |

VitrA | ARTEMA

Artema Armatür & VitrA Lavabo Uyum Tablosu

| Armatürler | | |

VitrA | ARTEMA

Artema Armatür & VitrA Lavabo Uyum Tablosu

| Lavabolar | | Armatürler | | |

Artema Armatür & VitrA Lavabo Uyum Tablosu

| Armatürler | | |

Daha dayanıklı, daha pratik, daha estetik



Unified water label

Armatürlerde kullanılan özel perlatör sayesinde 5L/dk su akışı ile en düşük tüketim grubunda maksimum kullanım rahatlığı.

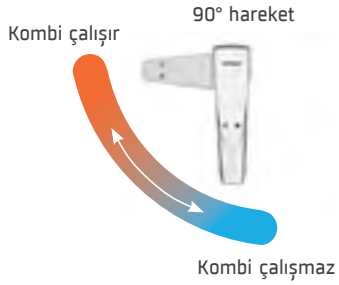

Enerji tasarrufu

90 derece açı ile çalışan BluEco kartuş, orta konumda açıldığında sadece soğuk su vererek kombinizin gereksiz yere çalışmasına ve enerji harcamasına engel olur.



Maksimum hijyen

Yüksek hijyenik standartlarıyla Artema armatürlerinde, suyun temas ettiği tüm alanlar hijyenik ve insan sağlığı için zararsız malzemeler kullanılarak üretilmiştir. Suyun rengini, tadını ve kokusunu en doğal haliyle korur.



Ayarlanabilir kartuş

Artema armatürleri ısı ve debi limitörlü kartuşları sayesinde enerji ve su tüketiminde ekstra tasarruf sağlar.



Kolay temizlik

Artema armatürlerinin özel perlatörleri, silikon yapıları sayesinde küçük bir el temasıyla kolayca temizlenir. Temiz tutulan perlatörler her zaman düzgün su akışı sağlar ve ürün ömrünü uzatır.

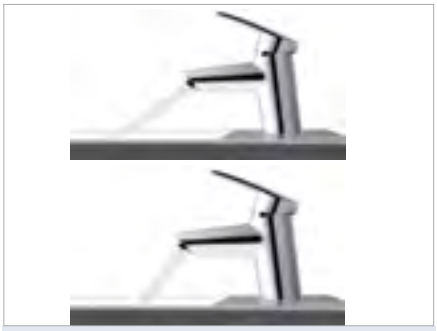

Hareketli perlatör

Artema hareketli perlatör su akış yönünü tek dokunuşla değiştirebilme rahatlığı sunar. Suyun lavabo içinde istenen bölgeye akmasını ve farklı lavabo ölçüleriyle uyum içinde kullanılmasını sağlar.

• Eczacıbaşı Yapı Gereçleri San. ve Tic. A.Ş.'nin ürünler ve teknik detaylarında değişiklik yapma hakkı saklıdır.

Daha dayanıklı, daha pratik, daha estetik

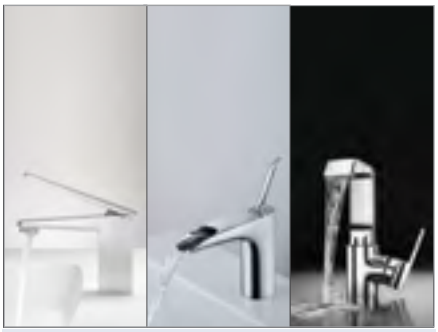

Akış çeşitliliği

Artema, farklı kullanıcı tercihlerine cevap verecek üç ayrı su akış seçeneği sunuyor. Standart, Doğal ve Dikdörtgen su akışı alternatifleri kullanıcılarına farklı deneyimler yaşatıyor, armatür tasarım çizgileri ile uyumlu su akış formları sağlıyor.



Boyut çeşitliliği

Farklı kullanım ve montaj ihtiyaçlarına yönelik geniş ürün gamıyla Artema, her banyo tasarımının gereklerine uygun zengin boyut çeşitliliği sunuyor.

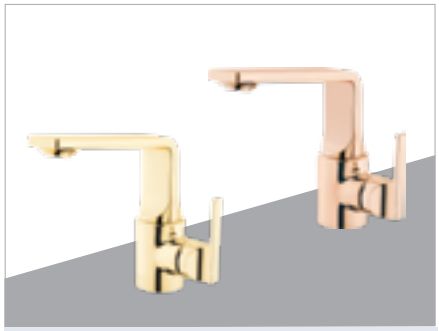

Uzun ömürlü renkler

Artema, PVD kaplama teknolojisi ile sıradan kaplamaya kıyasla 10 kat daha dayanıklı ve uzun ömürlü yüzeylere sahip kaplama seçenekleri sunuyor.



Stil çeşitliliği

Artema banyo armatürleri, değişen zevkler, stiller ve beklentileri karşılayacak farklı tasarım dünyalarına uygun ürünleri en yenilikçi tasarımlarla buluşturuyor.

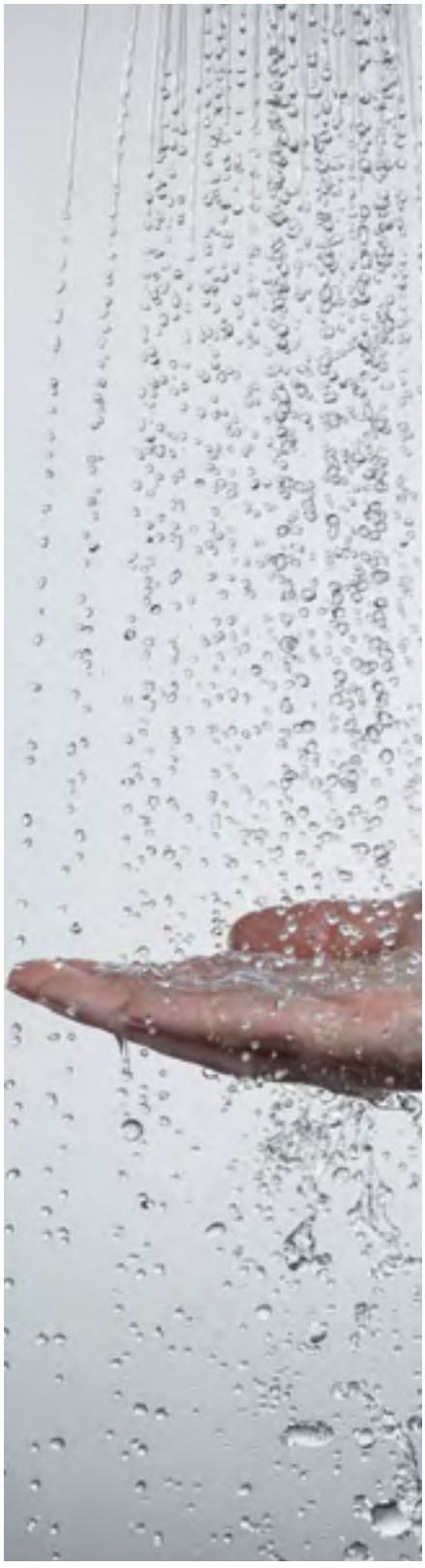

• Eczacıbaşı Yapı Gereçleri San. ve Tic. A.Ş.'nin ürünler ve teknik detaylarında değişiklik yapma hakkı saklıdır.

VitrA | ARTEMA

Ankastre Banyo/Duş Bataryası - Önerilen Montaj Ölçüleri

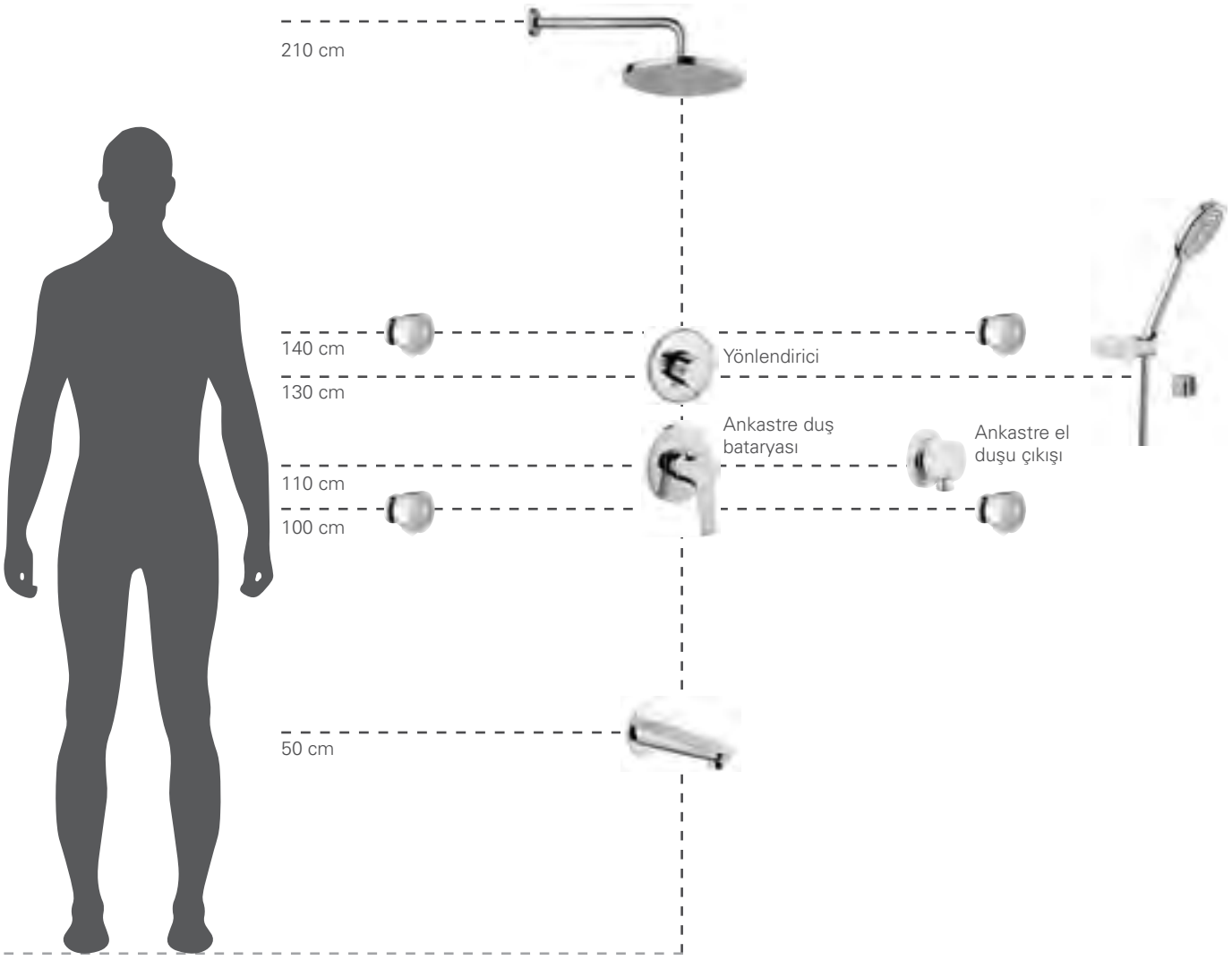

* Bu ölçüler duş alanında ayak basılan zemine göre verilmiştir.

• Eczacıbaşı Yapı Gereçleri San. ve Tic. A.Ş.'nin ürünler ve teknik detaylarında değişiklik yapma hakkı saklıdır.

Ankastre Banyo/Duş Bataryası - Kullanım Şekilleri

Kombinasyon 1

Tepe duşu + Çıkış ucu



- Ankastre banyo bataryası 2 yollu yönlendiricilidir.
  - 1. yol çıkış ucuna
  - 2. yol ise tepe duşuna yönlendirir.
- Bu kombinasyon aşağıdaki seriler ile uygulanabilir:
  Brava, T4, Nest Trendy, Q-Line, X-Line, Flo S, Minimax S, Axe S, Solid S, Suit

Kombinasyon 2

Tepe duşu + El duşu + Çıkış ucu



- Ankastre banyo bataryası 2 yollu yönlendiricilidir.
  -1. yol çıkış ucuna
  -2. yol ise tepe duşuna yönlendirir.
- El duşuna yönlendirme çıkış ucundan yapılır.
- Bu kombinasyon aşağıdaki seriler ile uygulanabilir:
  X-Line, Q-Line, Flo S, Minimax S, Axe S, Solid S, Suit

Kombinasyon 3

Tepe duşu + El duşu + Çıkış ucu



- Ankastre duş bataryası tek yolludur.
- Tepe duşu, el duşu ve çıkış ucu kombinasyonunu kullanabilmek için 3 yollu yönlendirici kullanılmalıdır.
- Çıkış ucu modelinde el duşu çıkışı olmadığı için ankastre el duşu çıkışı kullanılması gerekir.
- Bu kombinasyon aşağıdaki seriler ile uygulanabilir:
  Q-Line, Flo S, Minimax S

Kombinasyon 4

El duşu + Çıkış ucu



- Ankastre duş bataryası tek yolludur. El duşu çıkışlı çıkış ucu kullanılarak el duşu ile kombinlenebilir.
- Bu kombinasyon aşağıdaki seriler ile uygulanabilir:
  Pure, X-Line, Q-Line, Flo S, Minimax S, Axe S, Solid S

• Eczacıbaşı Yapı Gereçleri San. ve Tic. A.Ş.'nin ürünler ve teknik detaylarında değişiklik yapma hakkı saklıdır.

Tepe Duşları-Dirsekler Uyum Tablosu

DİRSEKLER / TEPE DUŞLARI	A45649 Tavandan dirsek (kısa)	A4564923 Tavandan dirsek - altın (kısa)	A45650 Tavandan dirsek (uzun)	A4565023 Tavandan dirsek - altın (uzun)	A45651 Duvardan dirsek (uzun)	A4565123 Duvardan dirsek - altın (uzun)	A45652 Duvardan dirsek (uzun)	A45653 Duvardan dirsek (kısa)	A42631 Duvardan dirsek (uzun)
A45708STA Rain L	✔	✖	✔	✖	✔	✖	✔	✖	✔
A45634 Theraphy 5F	✖	✖	✖	✖	✖	✖	✖	✔	✖
A45635 Solo C	✖	✖	✖	✖	✖	✖	✖	✔	✖
A45707STA Rain Q	✔	✖	✔	✖	✔	✖	✔	✖	✔
A45638 Origin XL	✔	✖	✔	✖	✔	✖	✔	✖	✔
A45640 Lite	✔	✖	✔	✖	✔	✖	✔	✖	✔
A45640STA Lite	✔	✖	✔	✖	✔	✖	✔	✖	✔
A45673 Lite LS 300 mm	✔	✖	✔	✖	✔	✖	✖	✖	✖
A45674 Lite LC 300 mm	✔	✖	✔	✖	✔	✖	✖	✖	✖
A4567423 Lite LC 300 mm	✖	✔	✖	✔	✖	✖	✖	✖	✖
A45644 Aquamax	✖	✖	✖	✖	✖	✖	✖	✔	✖
A45645 Lite LS 400 mm	✔	✖	✔	✖	✖	✖	✖	✖	✖
A45646 Lite LC 400 mm	✔	✖	✔	✖	✖	✖	✖	✖	✖
A4564623 Lite LC 400 mm	✖	✔	✖	✔	✖	✖	✖	✖	✖
A45631 Shine Round	✔	✖	✔	✖	✔	✖	✔	✖	✔
A45631STA Shine Round	✔	✖	✔	✖	✔	✖	✔	✖	✔
A4563123 Shine Round	✖	✔	✖	✔	✖	✖	✖	✖	✖
A45632 Shine Square	✔	✖	✔	✖	✔	✖	✔	✖	✔
A45632STA Shine Square	✔	✖	✔	✖	✔	✖	✔	✖	✔
A45659 Elegance	✔	✖	✔	✖	✔	✖	✖	✖	✖
A4565923 Elegance	✖	✔	✖	✔	✖	✔	✖	✖	✖

✔ Uyumlu ✖ Uyumlu Değil

• Eczacıbaşı Yapı Gereçleri San. ve Tic. A.Ş.'nin ürünler ve teknik detaylarında değişiklik yapma hakkı saklıdır.

VitrA

Banyo Aksesuarları

1 NİSAN 2019 İTİBARİYLE SATIŞ HATTINDAN KALDIRILAN ÜRÜNLER

- Origin: A44889, A4488926, A4488936, A4488934, A44890, A4489026, A4489036, A4489034
- Juno Crystals from Swarovski: A44247, A4424723, A44240, A4424023, A44243, A4424323, A44242, A4424223, A44244, A4424423, A44246, A4424623, A44245, A4424523, A44241, A4424123
- Matrix: A44572, A44571
- Arkitekta: A4405223

1 ŞUBAT 2019 İTİBARİYLE SATIŞ HATTINA ALINAN ÜRÜNLER

- Arkitekta: A45516

1 NİSAN 2020 İTİBARİYLE SATIŞ HATTINA ALINAN ÜRÜNLER

- Voyage: A4479236, A4479254, A4479255, A4479257, A4479336, A4479354, A4479355, A4479357, A4479836, A4479854, A4479855, A4479857, A4479936, A4479954, A4479955, A4479957, A4479836, A4479854, A4479855, A4479857

1 HAZİRAN 2020 İTİBARİYLE SATIŞ HATTINA ALINAN ÜRÜNLER

- Origin: A44896, A4489626, A4489636, A4489634, A44897, A4489726, A4489736, A4489734, A44899, A4489926, A4489936, A4489934, A44898, A4489826, A4489836, A4489834
- Sento Çocuk: A4491567, A4491667, A4491467

Banyo Aksesuarları İkon Açıklamaları



Ağırlığa Dayanıklı
Ağırlık testlerinden geçmiş ve belli ağırlıklara dirençlidir.



LED Işıklı
LED ışık sayesinde ekonomik, uzun ömürlü aydınlatma sağlar.



Mercek Ayna x2
2 kez büyütme özelliğine sahiptir.



Mercek Ayna x3
3 kez büyütme özelliğine sahiptir.



Stickmaster
Çift taraflı özel akrilik bant sayesinde, duvarı delmeye gerek kalmadan, ürünlerin uzun süre boyunca sabit kalmasını sağlar.



Ölçüsü Seçilebilen
Mevcut ölçüsü yanı sıra, istendiği takdirde teknik açıdan uygun olan ölçülerde de sunulmaktadır.



Switch Düğmeli
Açma-kapama düğmesiyle ister ışıklı, ister ışıksız olarak kullanılabilir.



Yatay Dikey Kullanım
İhtiyaca göre yatay ya da dikey olarak kullanılabilir.



Yavaş Kapanır
Sessiz ve yavaş kapanma mekanizmasına sahiptir.

• Eczacıbaşı Yapı Gereçleri San. ve Tic. A.Ş.'nin ürünler ve teknik detaylarında değişiklik yapma hakkı saklıdır. • Banyo aksesuarları için garanti süresi 5 yıldır.

Banyo Aksesuarları

İstanbul	548-550
Voyage	551-555
Eternity X Sebastian Conran	556-559
Juno Crystals from Swarovski	560-561
Nest Trendy	562-564
Projekta	565-570
Diagon	571-573
Somnia	574-576
Matrix	577-579
Juno Classic	580-581
Origin	582-586
Ilia	587-588
Sento Çocuk Koleksiyonu	589
Q-Line	590-592
Minimax	593-595
Marin	596-598
Easy	599
Arkitekta	600-615
Artepan	616

VitrA

İstanbul by Covegrove.

Ürün/Kod	Ürün açıklamaları	Kaplama	Fiyat (TL)*
A48017 ◆	Diş fırçalığı (duvardan)	Krom	1.164
A4801723	Diş fırçalığı (duvardan)	Altın	1.394



• Pirinç malzeme

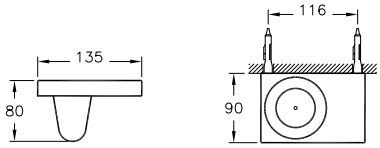

A48004 ◆	Katı sabunluk (duvardan)	Krom	663
A4800423	Katı sabunluk (duvardan)	Altın	795



• Pirinç malzeme

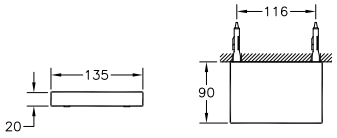

A48008 ◆	Halka havluluk	Krom	884
A4800823	Halka havluluk	Altın	1.060



• Teknik açıdan uygun bulunan ölçüler uygulanabilir.
• Pirinç malzeme

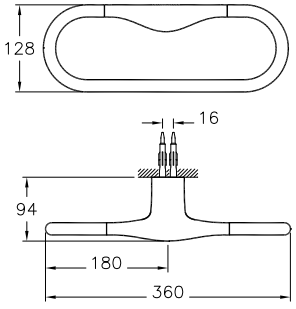

A48010	Uzun havluluk (ikili)	Krom	1.229
A4801023	Uzun havluluk (ikili)	Altın	1.475



• Teknik açıdan uygun bulunan ölçüler uygulanabilir.
• Pirinç malzeme

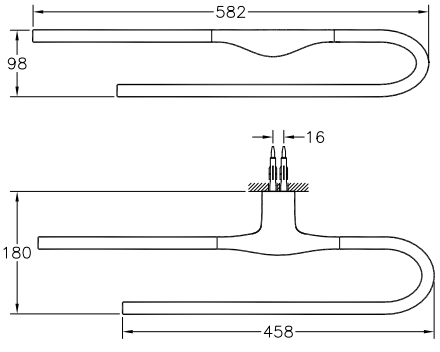

• Eczacıbaşı Yapı Gereçleri San. ve Tic. A.Ş.'nin ürünler ve teknik detaylarında değişiklik yapma hakkı saklıdır. • Banyo aksesuarları için garanti süresi 5 yıldır.

VitrA

İstanbul by Covegrove.

Ürün/Kod	Ürün açıklamaları	Kaplama	Fiyat (TL)*
A48012 ◆	Askı (üçlü)	Krom	1.102
A4801223	Askı (üçlü)	Altın	1.321



• Zamak malzeme

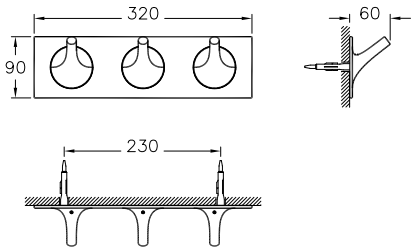

A48003 ◆	Askı (tekli)	Krom	504
A4800323	Askı (tekli)	Altın	603



• Zamak malzeme

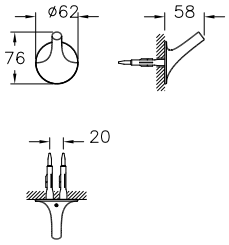

A48001 ◆	Tuvalet kağıtlığı (tekli)	Krom	663
A4800123	Tuvalet kağıtlığı (tekli)	Altın	795



• Pirinç malzeme
• Teknik açıdan uygun bulunan ölçüler uygulanabilir.

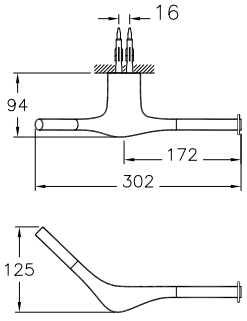

A48016 ◆	Tuvalet kağıtlığı (ikili, etajerli)	Krom	919
A4801623	Tuvalet kağıtlığı (ikili, etajerli)	Altın	1.102



• Pirinç malzeme

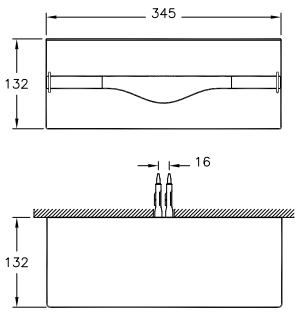

• Eczacıbaşı Yapı Gereçleri San. ve Tic. A.Ş.'nin ürünler ve teknik detaylarında değişiklik yapma hakkı saklıdır. • Banyo aksesuarları için garanti süresi 5 yıldır.

VitrA

İstanbul by Covegrove.

Ürün/Kod	Ürün açıklamaları	Kaplama	Fiyat (TL)*
A48048 ◆ YERLİ ÜRETİM	Tuvalet fırçalığı (yerden)	Krom	1.836
A4804823 YERLİ ÜRETİM	Tuvalet fırçalığı (yerden)	Altın	2.203



- Seramik fırçalık
- Beyaz fırça
- Pirinç malzeme

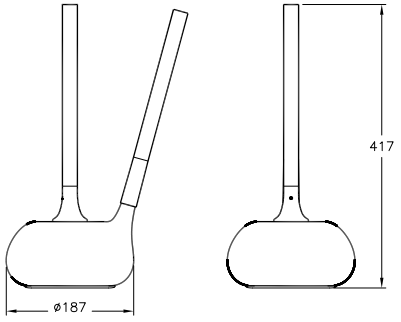

• Eczacıbaşı Yapı Gereçleri San. ve Tic. A.Ş.'nin ürünler ve teknik detaylarında değişiklik yapma hakkı saklıdır. • Banyo aksesuarları için garanti süresi 5 yıldır.

Voyage YENİ

Ürün/Kod	Ürün açıklamaları	Kaplama	Fiyat (TL)*
A4479936	Askı (tekli, siyah)	Siyah	1.000
	• Temperli cam gövde ve pirinç askı **01 Nisan 2020 tarihi itibariyle satış hattına alınacaktır.**	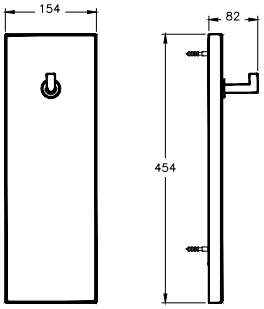	
A4479954	Askı (tekli, bej)	Siyah	1.000
	• Temperli cam gövde ve pirinç askı **01 Nisan 2020 tarihi itibariyle satış hattına alınacaktır.**	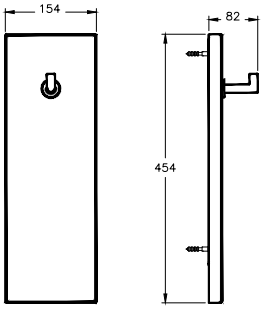	
A4479955	Askı (tekli, bej)	Bakır	1.000
	• Temperli cam gövde ve pirinç askı **01 Nisan 2020 tarihi itibariyle satış hattına alınacaktır.**	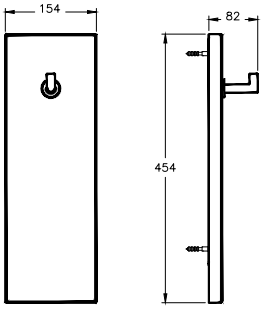	
A4479957	Askı (tekli, beyaz)	Krom	900
	• Temperli cam gövde ve pirinç askı **01 Nisan 2020 tarihi itibariyle satış hattına alınacaktır.**	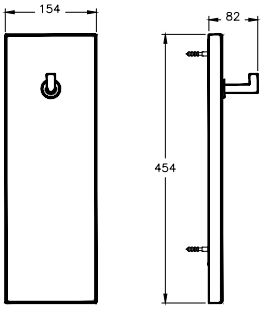	

• Eczacıbaşı Yapı Gereçleri San. ve Tic. A.Ş.'nin ürünler ve teknik detaylarında değişiklik yapma hakkı saklıdır. • Banyo aksesuarları için garanti süresi 5 yıldır.

Voyage YENİ

Ürün/Kod	Ürün açıklamaları	Kaplama	Fiyat (TL)*
A4479836	Askı (ikili, siyah)	Siyah	1.250
	• Temperli cam gövde ve pirinç askı **01 Nisan 2020 tarihi itibariyle satış hattına alınacaktır.**	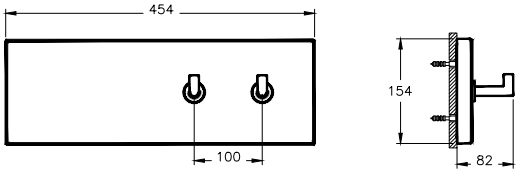	
A4479854	Askı (ikili, bej)	Siyah	1.250
	• Temperli cam gövde ve pirinç askı **01 Nisan 2020 tarihi itibariyle satış hattına alınacaktır.**	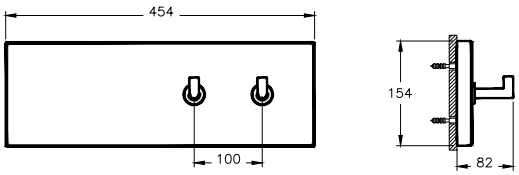	
A4479855	Askı (ikili, bej)	Bakır	1.250
	• Temperli cam gövde ve pirinç askı **01 Nisan 2020 tarihi itibariyle satış hattına alınacaktır.**	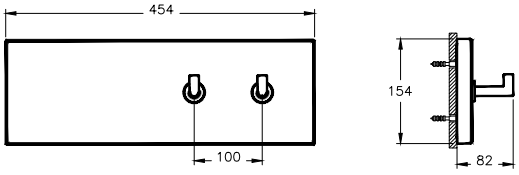	
A4479857	Askı (ikili, beyaz)	Krom	1.100
	• Temperli cam gövde ve pirinç askı **01 Nisan 2020 tarihi itibariyle satış hattına alınacaktır.**	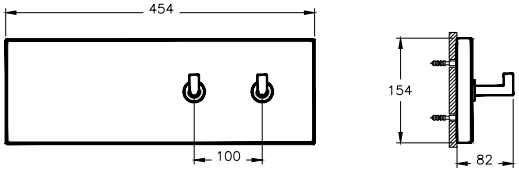	

• Eczacıbaşı Yapı Gereçleri San. ve Tic. A.Ş.'nin ürünler ve teknik detaylarında değişiklik yapma hakkı saklıdır. • Banyo aksesuarları için garanti süresi 5 yıldır.

Voyage YENİ

Ürün/Kod	Ürün açıklamaları	Kaplama	Fiyat (TL)*
A4479336	Tuvalet kağıtlığı (siyah)	Siyah	1.500



- Temperli cam gövde
- Krom ve bakır tuvalet kağıtlığı zamak malzemeden yapılırken siyah tuvalet kağıtlığı pirinç malzemeden yapılmaktadır.
- Pirinç yedek tuvalet kağıtlığı

01 Nisan 2020 tarihi itibariyle satış hattına alınacaktır.

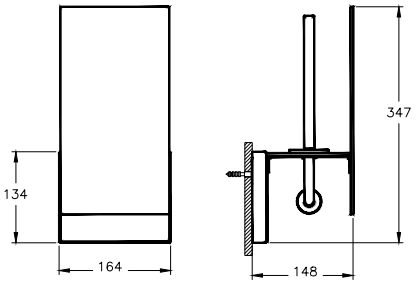

A4479354	Tuvalet kağıtlığı (bej)	Siyah	1.500



- Temperli cam gövde
- Krom ve bakır tuvalet kağıtlığı zamak malzemeden yapılırken siyah tuvalet kağıtlığı pirinç malzemeden yapılmaktadır.
- Pirinç yedek tuvalet kağıtlığı

01 Nisan 2020 tarihi itibariyle satış hattına alınacaktır.

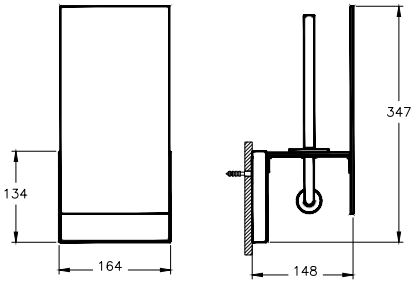

A4479355	Tuvalet kağıtlığı (bej)	Bakır	1.500



- Temperli cam gövde
- Krom ve bakır tuvalet kağıtlığı zamak malzemeden yapılırken siyah tuvalet kağıtlığı pirinç malzemeden yapılmaktadır.
- Pirinç yedek tuvalet kağıtlığı

01 Nisan 2020 tarihi itibariyle satış hattına alınacaktır.

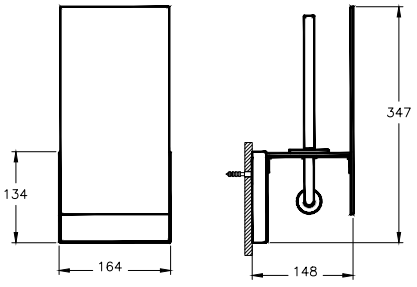

A4479357	Tuvalet kağıtlığı (beyaz)	Krom	1.350



- Temperli cam gövde
- Krom ve bakır tuvalet kağıtlığı zamak malzemeden yapılırken siyah tuvalet kağıtlığı pirinç malzemeden yapılmaktadır.
- Pirinç yedek tuvalet kağıtlığı

01 Nisan 2020 tarihi itibariyle satış hattına alınacaktır.

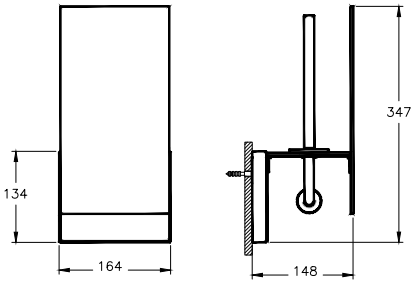

• Eczacıbaşı Yapı Gereçleri San. ve Tic. A.Ş.'nin ürünler ve teknik detaylarında değişiklik yapma hakkı saklıdır. • Banyo aksesuarları için garanti süresi 5 yıldır.

Voyage YENİ

Ürün/Kod	Ürün açıklamaları	Kaplama	Fiyat (TL)*
A4479236	Tuvalet fırçalığı (siyah)	Siyah	1.900



- Pirinç malzeme
- Siyah fırça

01 Nisan 2020 tarihi itibariyle satış hattına alınacaktır.

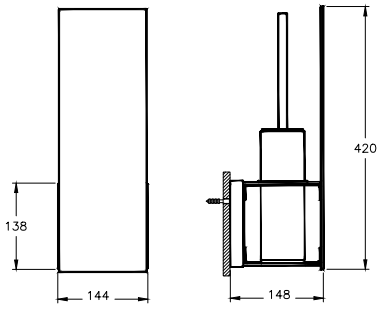

A4479254	Tuvalet fırçalığı (bej)	Siyah	1.900



- Pirinç malzeme
- Siyah fırça

01 Nisan 2020 tarihi itibariyle satış hattına alınacaktır.

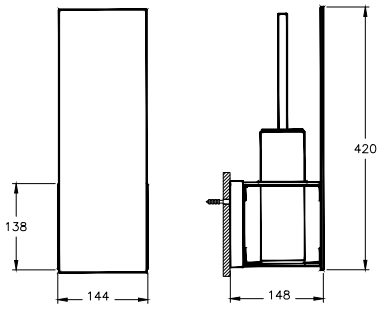

A4479255	Tuvalet fırçalığı (bej)	Bakır	1.900

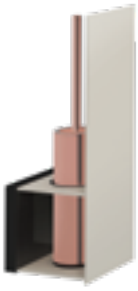

- Pirinç malzeme
- Siyah fırça

01 Nisan 2020 tarihi itibariyle satış hattına alınacaktır.

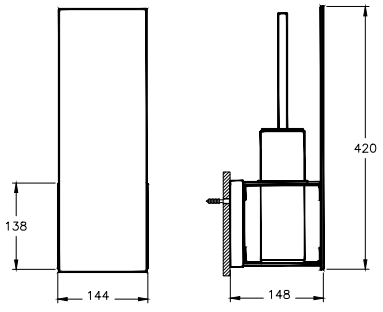

A4479257	Tuvalet fırçalığı (beyaz)	Krom	1.700



- Pirinç malzeme
- Siyah fırça

01 Nisan 2020 tarihi itibariyle satış hattına alınacaktır.

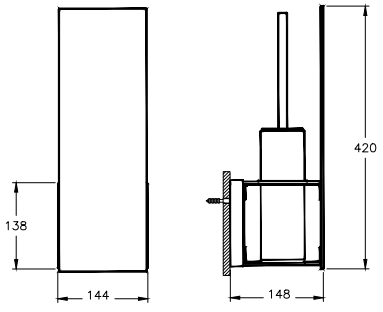

• Eczacıbaşı Yapı Gereçleri San. ve Tic. A.Ş.'nin ürünler ve teknik detaylarında değişiklik yapma hakkı saklıdır. • Banyo aksesuarları için garanti süresi 5 yıldır.

Voyage YENİ

Ürün/Kod	Ürün açıklamaları	Kaplama	Fiyat (TL)*
A4478636	Havlupan (siyah)	Siyah	5.500



- 220 V elektrikle çalışmaktadır.
- Fiş dahil değildir.
- Bağlantı elemanları ürüne dahildir.
- Temperli cam gövde ve pirinç askı.

01 Nisan 2020 tarihi itibariyle satış hattına alınacaktır.

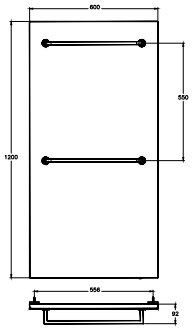

A4478654	Havlupan (bej)	Siyah	5.500



- 220 V elektrikle çalışmaktadır.
- Fiş dahil değildir.
- Bağlantı elemanları ürüne dahildir.
- Temperli cam gövde ve pirinç askı.

01 Nisan 2020 tarihi itibariyle satış hattına alınacaktır.

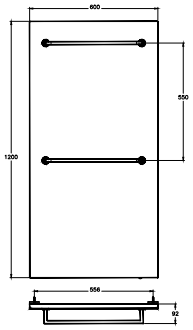

A4478655	Havlupan (bej)	Bakır	5.500



- 220 V elektrikle çalışmaktadır.
- Fiş dahil değildir.
- Bağlantı elemanları ürüne dahildir.
- Temperli cam gövde ve pirinç askı.

01 Nisan 2020 tarihi itibariyle satış hattına alınacaktır.

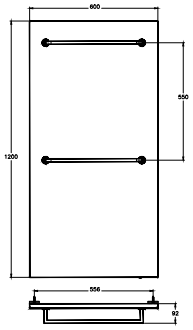

A4478657	Havlupan (beyaz)	Krom	5.000



- 220 V elektrikle çalışmaktadır.
- Fiş dahil değildir.
- Bağlantı elemanları ürüne dahildir.
- Temperli cam gövde ve pirinç askı.

01 Nisan 2020 tarihi itibariyle satış hattına alınacaktır.

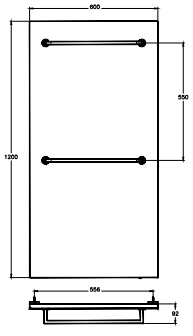

• Eczacıbaşı Yapı Gereçleri San. ve Tic. A.Ş.'nin ürünler ve teknik detaylarında değişiklik yapma hakkı saklıdır. • Banyo aksesuarları için garanti süresi 5 yıldır.

Eternity X Sebastian Conran

Ürün/Kod	Ürün açıklamaları	Kaplama	Fiyat (TL)*
A4487257 ◆	Diş fırçalığı (beyaz)	Krom	532
A4487258 ◆	Diş fırçalığı (siyah)	Krom	532
A4487264	Diş fırçalığı (siyah)	Altın	668
A4487227 ◆	Diş fırçalığı (beyaz)	Bakır	735
A4487228 ◆	Diş fırçalığı (siyah)	Bakır	735



- Fırçalığın iç kısmında süzülen sıvıları fırçanızdan uzak tutan ızgara
- Metal halka
- Pirinç ve polirezin malzeme

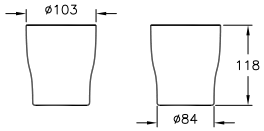

Ürün/Kod	Ürün açıklamaları	Kaplama	Fiyat (TL)*
A4487657 ◆	Sıvı sabunluk (beyaz)	Krom	616
A4487658 ◆	Sıvı sabunluk (siyah)	Krom	616
A4487664 ◆	Sıvı sabunluk (siyah)	Altın	770
A4487627 ◆	Sıvı sabunluk (beyaz)	Bakır	847
A4487628 ◆	Sıvı sabunluk (siyah)	Bakır	847



- 300 ml
- Geniş, avuç içi pompa
- Tezgah üzeri kullanım
- Üstten doldurma
- Pirinç malzeme

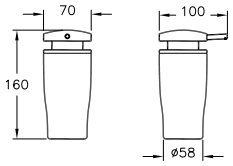

Ürün/Kod	Ürün açıklamaları	Kaplama	Fiyat (TL)*
A44871 ◆	Halka havluluk	Krom	570
A4487123	Halka havluluk	Altın	711
A4487126 ◆	Halka havluluk	Bakır	782



- Kağıt havluluk olarak da kullanılabilecek özel tasarım
- Pirinç ve zamak malzeme

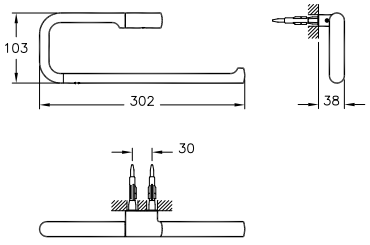

Ürün/Kod	Ürün açıklamaları	Kaplama	Fiyat (TL)*
A44877 ◆	Kısa havluluk	Krom	587
A4487723	Kısa havluluk	Altın	733
A4487726 ◆	Kısa havluluk	Bakır	806



- Pirinç ve zamak malzeme

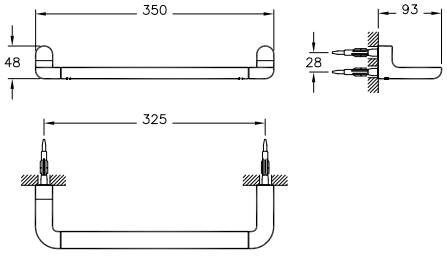

• Eczacıbaşı Yapı Gereçleri San. ve Tic. A.Ş.'nin ürünler ve teknik detaylarında değişiklik yapma hakkı saklıdır. • Banyo aksesuarları için garanti süresi 5 yıldır.

Eternity X Sebastian Conran

Ürün/Kod	Ürün açıklamaları	Kaplama	Fiyat (TL)*
A44878 ◆	Uzun havluluk	Krom	860
A4487823	Uzun havluluk	Altın	1.074
A4487826 ◆	Uzun havluluk	Bakır	1.181



• Pirinç ve zamak malzeme

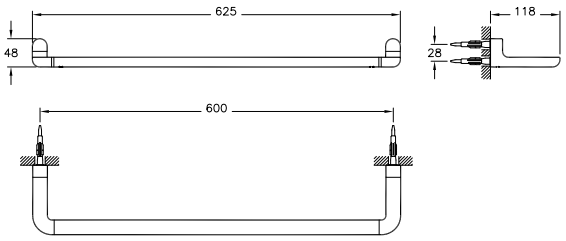

A44879	Etajerli uzun havluluk	Krom	1.060
A4487923	Etajerli uzun havluluk	Altın	1.324
A4487926	Etajerli uzun havluluk	Bakır	1.456



• Suya dayanıklı doğal ahşap
• Pirinç, zamak ve ahşap malzeme

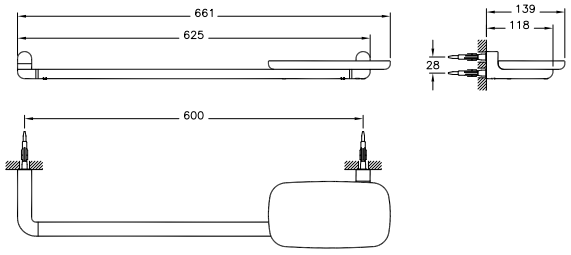

A44882	Etajer	Krom	710
A4488223	Etajer	Altın	888
A4488226	Etajer	Bakır	977



• Suya dayanıklı doğal ahşap
• Ahşap ve zamak malzeme

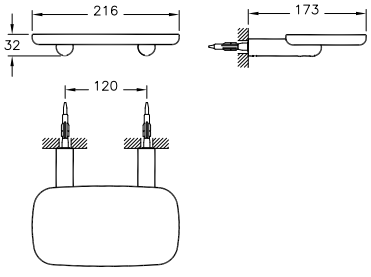

A44873 ◆	Tuvalet kağıtlığı	Krom	556
A4487323 ◆	Tuvalet kağıtlığı	Altın	695
A4487326 ◆	Tuvalet kağıtlığı	Bakır	765



• Dik ve yatay kullanım
• Pirinç malzeme

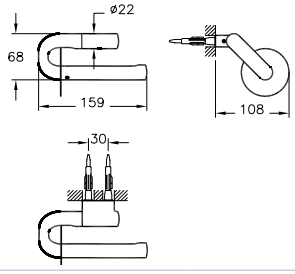

• Eczacıbaşı Yapı Gereçleri San. ve Tic. A.Ş.'nin ürünler ve teknik detaylarında değişiklik yapma hakkı saklıdır. • Banyo aksesuarları için garanti süresi 5 yıldır.

Eternity X Sebastian Conran

Ürün/Kod	Ürün açıklamaları	Kaplama	Fiyat (TL)*
A4487457 ◆	Tuvalet fırçalığı (beyaz)	Krom	743
A4487458 ◆	Tuvalet fırçalığı (siyah)	Krom	743
A4487464 ◆	Tuvalet fırçalığı (siyah)	Altın	931
A4487427 ◆	Tuvalet fırçalığı (beyaz)	Bakır	1.024
A4487428 ◆	Tuvalet fırçalığı (siyah)	Bakır	1.024
	• Siyah fırça • Suya dayanıklı doğal ahşap • Pirinç ve polirezin malzeme	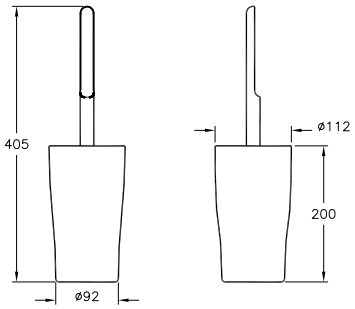	
A44883 ◆	Küçük kanca askı	Krom	309
A4488323	Küçük kanca askı	Altın	387
A4488326 ◆	Küçük kanca askı	Bakır	426
	• Havlu kaymasını engelleyici kaymaz yüzey • Pirinç malzeme	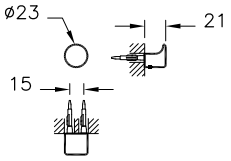	
A44881 ◆	Büyük kare askı	Krom	371
A4488123	Büyük kare askı	Altın	463
A4488126 ◆	Büyük kare askı	Bakır	509
	• Arka yüzeyde gizli kanca askı • Suya dayanıklı doğal ahşap • Pirinç ve ahşap malzeme	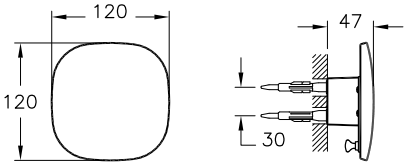	
A44880 ◆	Küçük kare askı	Krom	289
A4488023	Küçük kare askı	Altın	363
A4488026	Küçük kare askı	Bakır	399
	• Pirinç malzeme	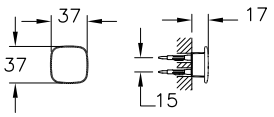	

• Eczacıbaşı Yapı Gereçleri San. ve Tic. A.Ş.'nin ürünler ve teknik detaylarında değişiklik yapma hakkı saklıdır. • Banyo aksesuarları için garanti süresi 5 yıldır.

Eternity X Sebastian Conran

Ürün/Kod	Ürün açıklamaları	Kaplama	Fiyat (TL)*
A4487557 ◆	Çöp kovası (beyaz)	Krom	853
A4487558 ◆	Çöp kovası (siyah)	Krom	853
A4487564 ◆	Çöp kovası (siyah)	Altın	1.064
A4487527 ◆	Çöp kovası (siyah)	Bakır	1.170
A4487528 ◆	Çöp kovası (siyah)	Bakır	1.170



- Kullanım kolaylığı sağlayan, sağ-sol hareket eden kapak

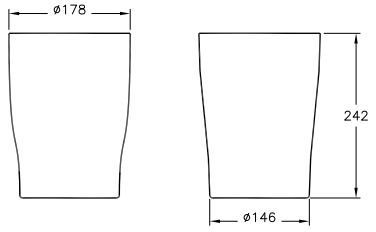

A44870 ◆	Totem	Krom	3.202
A4487023	Totem	Altın	4.003
A4487026	Totem	Bakır	4.403



- Lavabo yanı, klozet yanı ve küvet yanı için kullanıma uygun
- Suya dayanıklı doğal ahşap
- Ahşap ve pirinç malzeme

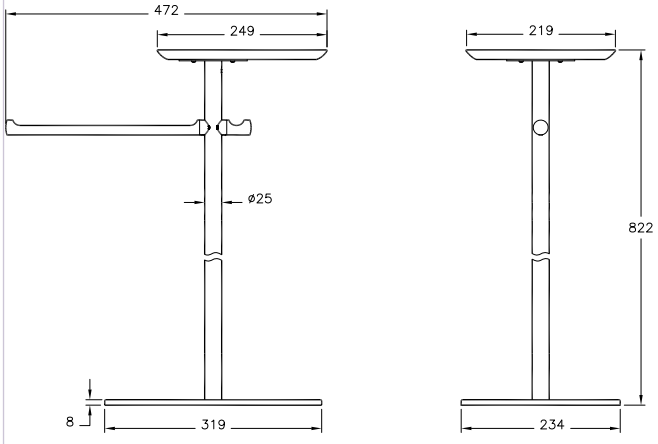

• Eczacıbaşı Yapı Gereçleri San. ve Tic. A.Ş.'nin ürünler ve teknik detaylarında değişiklik yapma hakkı saklıdır. • Banyo aksesuarları için garanti süresi 5 yıldır.

VitrA

Juno Crystals from Swarovski

Ürün/Kod	Ürün açıklamaları	Kaplama	Fiyat (TL)*
A44247	Diş fırçalığı	Krom	688
A4424723	Diş fırçalığı	Altın	860



- Orijinal Swarovski taş
- Buzlu cam kap
- Pirinç malzeme

1 Nisan 2020 tarihi itibariyle satış hattından kaldırılacaktır.

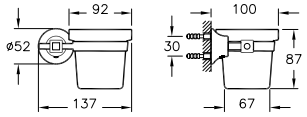

A44240	Katı sabunluk	Krom	606
A4424023	Katı sabunluk	Altın	754



- Orijinal Swarovski taş
- Buzlu cam kap
- Pirinç malzeme

1 Nisan 2020 tarihi itibariyle satış hattından kaldırılacaktır.

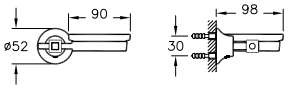

A44243	Halka havluluk	Krom	620
A4424323	Halka havluluk	Altın	778

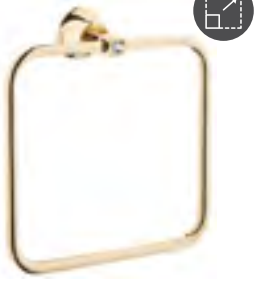

- Orijinal Swarovski taş
- Teknik açıdan uygun bulunan ölçüler uygulanabilir.
- Pirinç malzeme

1 Nisan 2020 tarihi itibariyle satış hattından kaldırılacaktır.

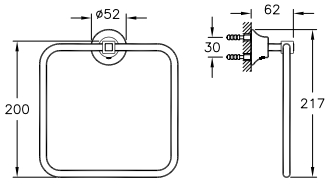

A44242	Uzun havluluk	Krom	899
A4424223	Uzun havluluk	Altın	1.122



- Orijinal Swarovski taş
- Teknik açıdan uygun bulunan ölçüler uygulanabilir.
- Pirinç malzeme

1 Nisan 2020 tarihi itibariyle satış hattından kaldırılacaktır.

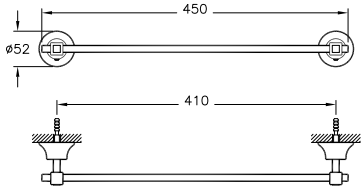

A44244	Askı (ikili)	Krom	490
A4424423	Askı (ikili)	Altın	611



- Orijinal Swarovski taş
- Pirinç malzeme

1 Nisan 2020 tarihi itibariyle satış hattından kaldırılacaktır.

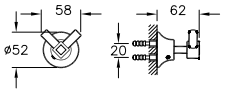

• Eczacıbaşı Yapı Gereçleri San. ve Tic. A.Ş.'nin ürünler ve teknik detaylarında değişiklik yapma hakkı saklıdır. • Banyo aksesuarları için garanti süresi 5 yıldır.

Juno Crystals from Swarovski

Ürün/Kod	Ürün açıklamaları	Kaplama	Fiyat (TL)*
A44246	Tuvalet kağıtlığı (kapaklı)	Krom	693
A4424623	Tuvalet kağıtlığı (kapaklı)	Altın	868



- Orijinal Swarovski taş
- Pirinç malzeme

1 Nisan 2020 tarihi itibariyle satış hattından kaldırılacaktır.

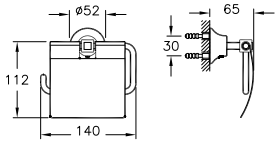

Ürün/Kod	Ürün açıklamaları	Kaplama	Fiyat (TL)*
A44245	Yedek tuvalet kağıtlığı	Krom	606
A4424523	Yedek tuvalet kağıtlığı	Altın	754



- Orijinal Swarovski taş
- Yatay/dikey kullanım
- Pirinç malzeme

1 Nisan 2020 tarihi itibariyle satış hattından kaldırılacaktır.

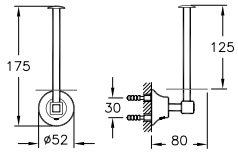

Ürün/Kod	Ürün açıklamaları	Kaplama	Fiyat (TL)*
A44241	Tuvalet fırçalığı	Krom	739
A4424123	Tuvalet fırçalığı	Altın	919



- Orijinal Swarovski taş
- Buzlu cam kap
- Beyaz fırça
- Pirinç malzeme

1 Nisan 2020 tarihi itibariyle satış hattından kaldırılacaktır.

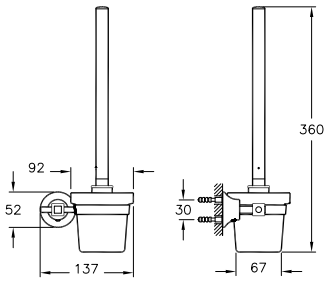

• Eczacıbaşı Yapı Gereçleri San. ve Tic. A.Ş.'nin ürünler ve teknik detaylarında değişiklik yapma hakkı saklıdır. • Banyo aksesuarları için garanti süresi 5 yıldır.

Nest Trendy

Ürün/Kod	Ürün açıklamaları	Kaplama	Fiyat (TL)*
A44613 ◆ YERLİ ÜRETİM	Diş fırçalığı (duvardan)	Krom	514
	• Polikarbonat iç kap • Zamak üzeri krom kaplama	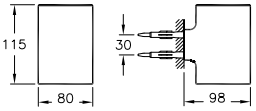	
A44614 ◆ YERLİ ÜRETİM	Diş fırçalığı (tezgah üzeri)	Krom	487
	• Polikarbonat iç kap • Krom görünümlü paslanmaz çelik malzeme	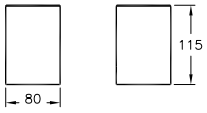	
A44615 ◆ YERLİ ÜRETİM	Sıvı sabunluk (duvardan)	Krom	585
	• 320 ml • Üstten doldurma • Zamak üzeri krom kaplama	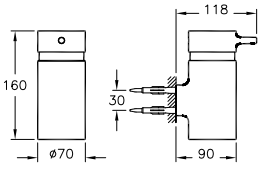	
A44616 ◆ YERLİ ÜRETİM	Sıvı sabunluk (tezgah üzeri)	Krom	561
	• 320 ml • Üstten doldurma • Krom görünümlü paslanmaz çelik malzeme	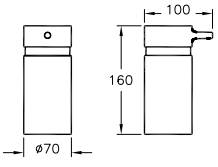	

• Eczacıbaşı Yapı Gereçleri San. ve Tic. A.Ş.'nin ürünler ve teknik detaylarında değişiklik yapma hakkı saklıdır. • Banyo aksesuarları için garanti süresi 5 yıldır.

Nest Trendy

Ürün/Kod	Ürün açıklamaları	Kaplama	Fiyat (TL)*
A44617 ◆	Halka havluluk	Krom	546



- Teknik açıdan uygun bulunan ölçüler uygulanabilir.
- Zamak üzeri krom kaplama

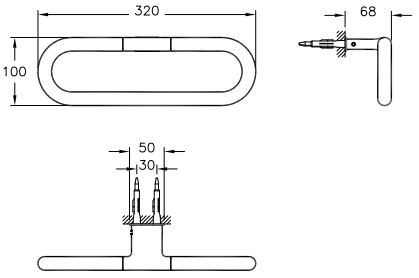

A44618 ◆	Uzun havluluk	Krom	714



- Teknik açıdan uygun bulunan ölçüler uygulanabilir.
- Zamak üzeri krom kaplama

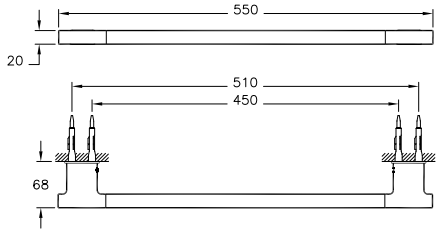

A44619 ◆	Askı (tekli)	Krom	339



- Zamak üzeri krom kaplama

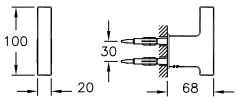

A44620 ◆	Tuvalet kağıtlığı (kapaklı)	Krom	661



- Zamak üzeri krom kaplama

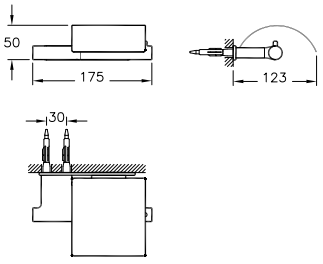

• Eczacıbaşı Yapı Gereçleri San. ve Tic. A.Ş.'nin ürünler ve teknik detaylarında değişiklik yapma hakkı saklıdır. • Banyo aksesuarları için garanti süresi 5 yıldır.

Nest Trendy

Ürün/Kod	Ürün açıklamaları	Kaplama	Fiyat (TL)*
A44621 ◆ YERLİ ÜRETİM	Tuvalet kağıtlığı	Krom	501
	• Zamak üzeri krom kaplama	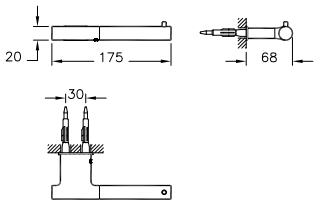	
A44622 YERLİ ÜRETİM	Tuvalet kağıtlığı (ikili)	Krom	537
	• Zamak üzeri krom kaplama	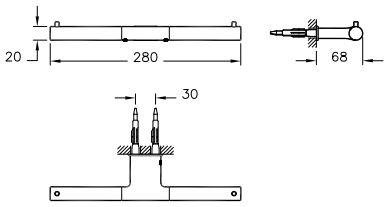	
A44624 ◆ YERLİ ÜRETİM	Tuvalet fırçalığı (yerden)	Krom	714
	• Silikon kapak • Siyah fırça • Krom görünümlü paslanmaz çelik malzeme	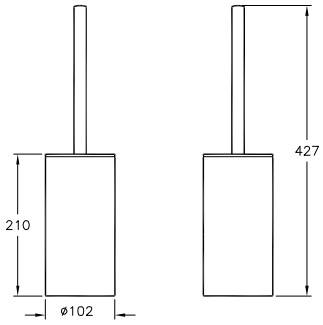	
A44623 ◆ YERLİ ÜRETİM	Tuvalet fırçalığı (duvardan)	Krom	788
	• Silikon kapak • Siyah fırça • Krom kaplı zamak malzeme	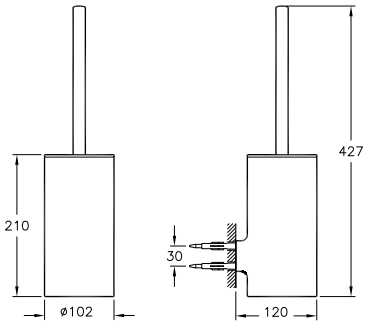	

• Eczacıbaşı Yapı Gereçleri San. ve Tic. A.Ş.'nin ürünler ve teknik detaylarında değişiklik yapma hakkı saklıdır. • Banyo aksesuarları için garanti süresi 5 yıldır.

Projekta

Ürün/Kod	Ürün açıklamaları	Kaplama	Fiyat (TL)*
A44172	Diş fırçalığı (duvardan)	Krom	470
	• Buzlu cam kap • 304 paslanmaz çelik gövde	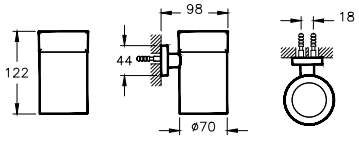	
A44171	Sıvı sabunluk (duvardan)	Krom	532
	• Buzlu cam kap • 304 paslanmaz çelik gövde	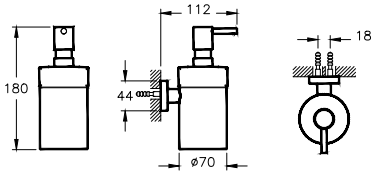	
A44296	Sıvı sabunluk (duvardan)	Krom	736
	• Buzlu cam kapak • Zamak gövde	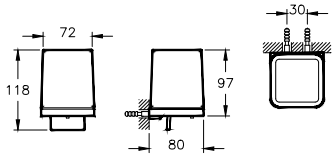	
A44168	Uzun havluluk	Krom	653
	• Pirinç gövde	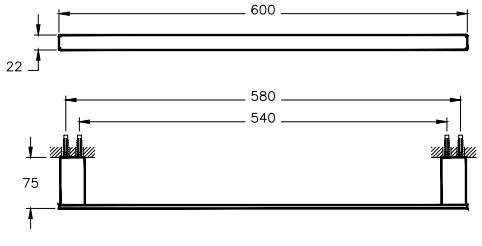	
A44169	Uzun havluluk (ikili)	Krom	779
	• Pirinç gövde	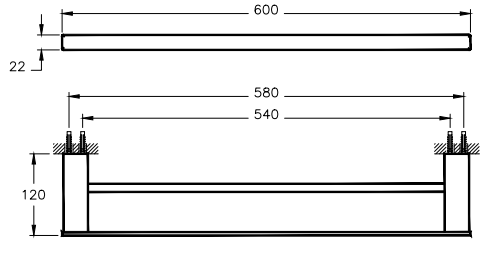	

• Eczacıbaşı Yapı Gereçleri San. ve Tic. A.Ş.'nin ürünler ve teknik detaylarında değişiklik yapma hakkı saklıdır. • Banyo aksesuarları için garanti süresi 5 yıldır.

Projekta

Ürün/Kod	Ürün açıklamaları	Kaplama	Fiyat (TL)*
A44265	Cama monte havluluk	Krom	564
	• Pirinç gövde • A44265, A44266, A44267 veya A44268 kodları kullanılarak monte edilmelidir.	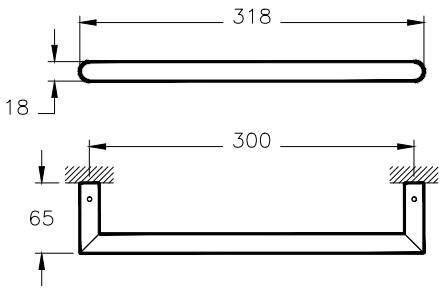	
A44266	Cama monte havluluk bağlantı parçası	Krom	223
	• Pirinç ve 304 paslanmaz çelik malzeme	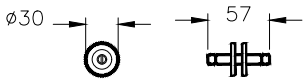	
A44267	Cama monte havluluk arka kapak	Krom	223
	• Pirinç ve 304 paslanmaz çelik malzeme	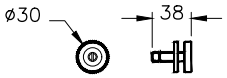	
A44268	Cama monte askı	Krom	283
	• Pirinç gövde	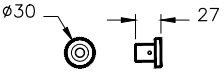	

• Eczacıbaşı Yapı Gereçleri San. ve Tic. A.Ş.'nin ürünler ve teknik detaylarında değişiklik yapma hakkı saklıdır. • Banyo aksesuarları için garanti süresi 5 yıldır.

Projekta

Ürün/Kod	Ürün açıklamaları	Kaplama	Fiyat (TL)*
A44170	Havlu rafı	Krom	921
	• Pirinç gövde	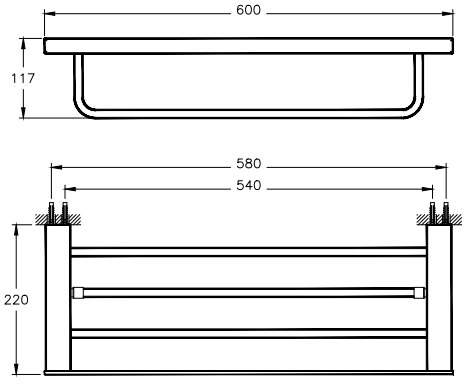	
A44174	Askı (tekli)	Krom	283
	• Zamak gövde	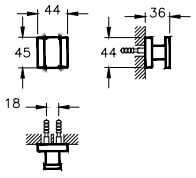	
A44175	Tuvalet kağıtlığı	Krom	501
	• Zamak gövde	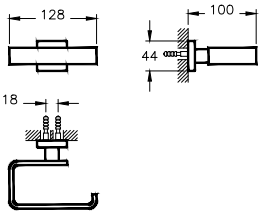	
A44173	Tuvalet fırçalığı (duvardan)	Krom	661
	• 304 paslanmaz çelik gövde	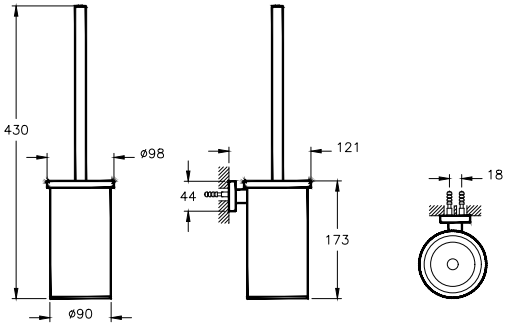	

• Eczacıbaşı Yapı Gereçleri San. ve Tic. A.Ş.'nin ürünler ve teknik detaylarında değişiklik yapma hakkı saklıdır. • Banyo aksesuarları için garanti süresi 5 yıldır.

VitrA

Projekta

Ürün/Kod	Ürün açıklamaları	Kaplama	Fiyat (TL)*
A44298	Tuvalet fırçalığı (yerden)	Krom	736
	• Alüminyum gövde	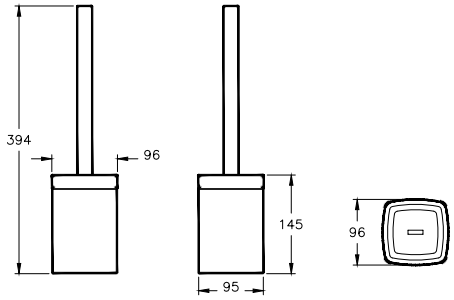	
A44185 ◆	Malzemelik (tekli, duvardan)	Krom	386
	• 304 paslanmaz çelik gövde	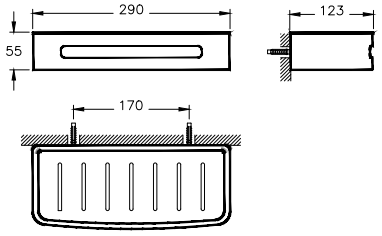	
A44190	Malzemelik (tekli, silecekli)	Krom	624
	• 304 paslanmaz çelik gövde	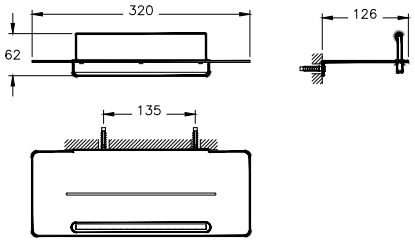	
A44186 ◆	Malzemelik (ikili, duvardan)	Krom	772
	• 304 paslanmaz çelik gövde	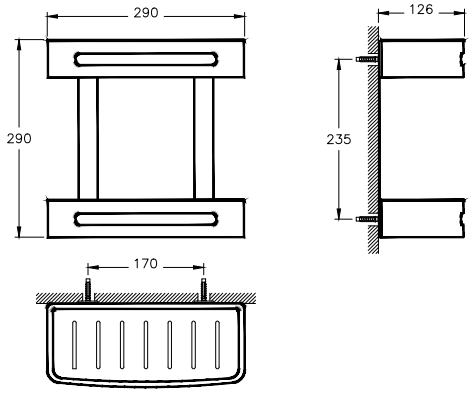	

• Eczacıbaşı Yapı Gereçleri San. ve Tic. A.Ş.'nin ürünler ve teknik detaylarında değişiklik yapma hakkı saklıdır. • Banyo aksesuarları için garanti süresi 5 yıldır.

VitrA

Projekta

Ürün/Kod	Ürün açıklamaları	Kaplama	Fiyat (TL)*
A44189 ◆	Malzemelik (ikili, askılı)	Krom	936
	• 304 paslanmaz çelik gövde	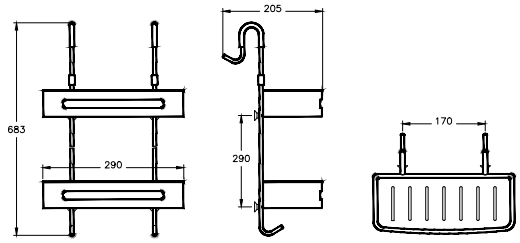	
A44187 ◆	Malzemelik (tekli, duvardan)	Krom	386
	• 304 paslanmaz çelik gövde	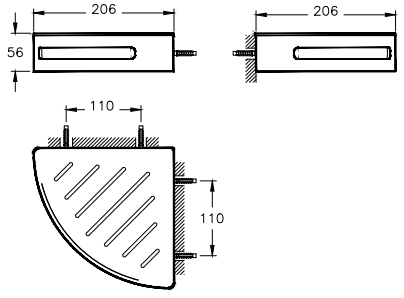	
A44200 ◆	Malzemelik (tekli, silecekli)	Krom	624
	• 304 paslanmaz çelik gövde	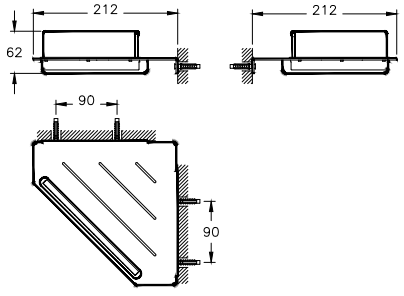	
A44188 ◆	Malzemelik (ikili, duvardan)	Krom	772
	• 304 paslanmaz çelik gövde	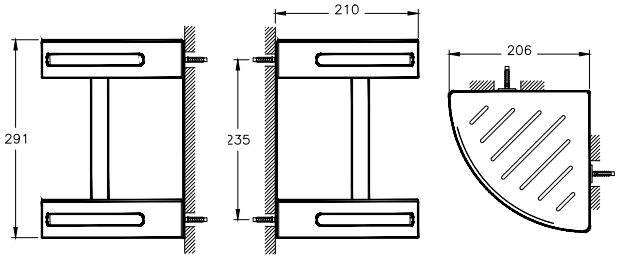	

• Eczacıbaşı Yapı Gereçleri San. ve Tic. A.Ş.'nin ürünler ve teknik detaylarında değişiklik yapma hakkı saklıdır. • Banyo aksesuarları için garanti süresi 5 yıldır.

Projekta

Ürün/Kod	Ürün açıklamaları	Kaplama	Fiyat (TL)*
A44295	Banyo tepsisi		636



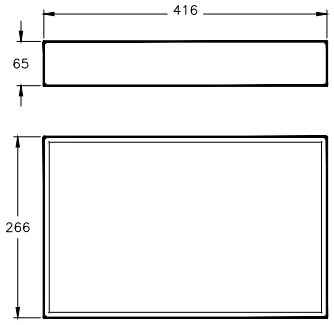

• Eczacıbaşı Yapı Gereçleri San. ve Tic. A.Ş.'nin ürünler ve teknik detaylarında değişiklik yapma hakkı saklıdır. • Banyo aksesuarları için garanti süresi 5 yıldır.

Diagon

Ürün/Kod	Ürün açıklamaları	Kaplama	Fiyat (TL)*
A44426 ◆	Diş fırçalığı	Krom	460



- Şeffaf cam kap
- Zamak üzeri krom kaplama

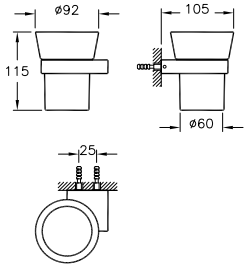

A44428	Sabunluk	Krom	431



- Şeffaf cam kap
- Zamak üzeri krom kaplama

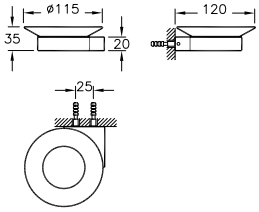

A44427 ◆	Sıvı sabunluk	Krom	503



- 400 ml
- Şeffaf cam kap
- Üstten doldurma
- Zamak üzeri krom kaplama

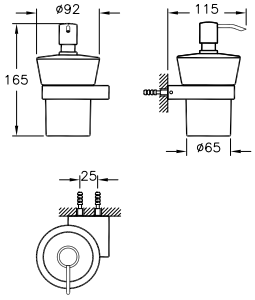

A44434 ◆	Halka havluluk	Krom	431



- Teknik açıdan uygun bulunan ölçüler uygulanabilir.
- Zamak üzeri krom kaplama

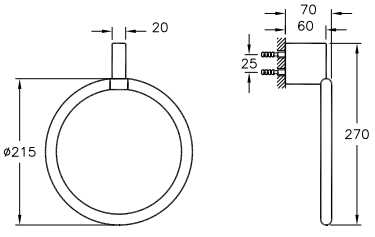

• Eczacıbaşı Yapı Gereçleri San. ve Tic. A.Ş.'nin ürünler ve teknik detaylarında değişiklik yapma hakkı saklıdır. • Banyo aksesuarları için garanti süresi 5 yıldır.

Diagon

Ürün/Kod	Ürün açıklamaları	Kaplama	Fiyat (TL)*
A44432 ◆ YERLİ ÜRETİM	Uzun havluluk	Krom	611



- Teknik açıdan uygun bulunan ölçüler uygulanabilir.
- Zamak üzeri krom kaplama

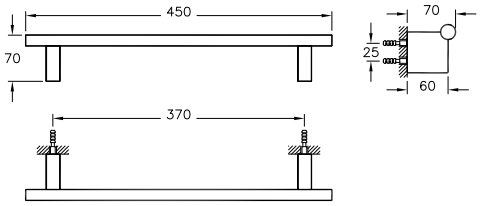

A44430 ◆ YERLİ ÜRETİM	Askı (ikili)	Krom	378



- Teknik açıdan uygun bulunan ölçüler uygulanabilir.
- Zamak üzeri krom kaplama

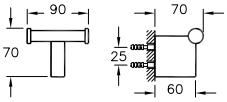

A44443 YERLİ ÜRETİM	Tuvalet kağıtlığı (ikili, etajerli)	Krom	549



- Cam etajerli
- Zamak üzeri krom kaplama

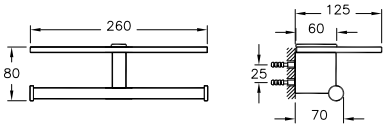

A44436 YERLİ ÜRETİM	Tuvalet kağıtlığı (ikili)	Krom	431



- Teknik açıdan uygun bulunan ölçüler uygulanabilir.
- Zamak üzeri krom kaplama

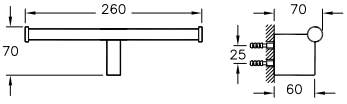

• Eczacıbaşı Yapı Gereçleri San. ve Tic. A.Ş.'nin ürünler ve teknik detaylarında değişiklik yapma hakkı saklıdır. • Banyo aksesuarları için garanti süresi 5 yıldır.

Diagon

Ürün/Kod	Ürün açıklamaları	Kaplama	Fiyat (TL)*
A44442 ◆	Tuvalet kağıtlığı (etajerli)	Krom	477



- Cam etajerli
- Zamak üzeri krom kaplama

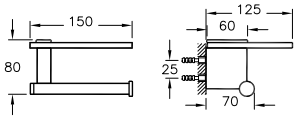

A44435 ◆	Tuvalet kağıtlığı	Krom	395



- Teknik açıdan uygun bulunan ölçüler uygulanabilir.
- Zamak üzeri krom kaplama

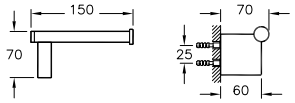

A44437 ◆	Tuvalet fırçalığı (duvardan)	Krom	627



- Beyaz cam kap
- Kapaksız
- Beyaz fırça
- Zamak üzeri krom kaplama

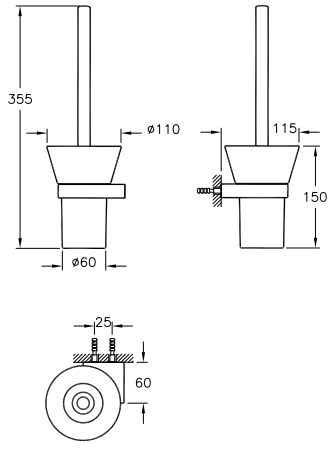

• Eczacıbaşı Yapı Gereçleri San. ve Tic. A.Ş.'nin ürünler ve teknik detaylarında değişiklik yapma hakkı saklıdır. • Banyo aksesuarları için garanti süresi 5 yıldır.

Somnia

Ürün/Kod	Ürün açıklamaları	Kaplama	Fiyat (TL)*
A44497	Diş fırçalığı	Krom	495



- ABS, plastik kap
- İstenildiği durumda duvarı delmeden yapıştırarak monte edilebilir.
- Krom görünümlü paslanmaz çelik malzeme

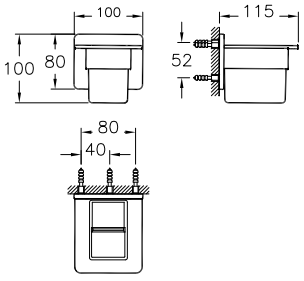

A44498	Katı sabunluk	Krom	471



- ABS, plastik kap
- İstenildiği durumda duvarı delmeden yapıştırarak monte edilebilir.
- Krom görünümlü paslanmaz çelik malzeme

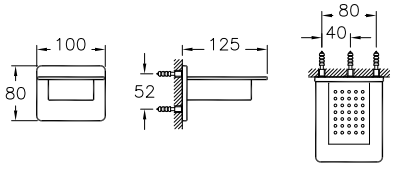

A44499	Sıvı sabunluk	Krom	568



- 350 ml
- ABS, plastik kap
- Üstten doldurma
- İstenildiği durumda duvarı delmeden yapıştırarak monte edilebilir.
- Krom görünümlü paslanmaz çelik malzeme

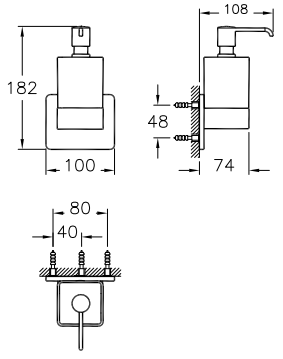

A44491	Halka havluluk	Krom	495



- İstenildiği durumda duvarı delmeden yapıştırarak monte edilebilir.
- Teknik açıdan uygun bulunan ölçüler uygulanabilir.
- Krom görünümlü paslanmaz çelik malzeme

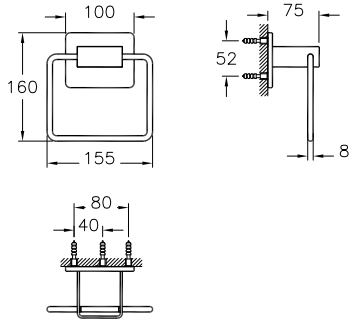

• Eczacıbaşı Yapı Gereçleri San. ve Tic. A.Ş.'nin ürünler ve teknik detaylarında değişiklik yapma hakkı saklıdır. • Banyo aksesuarları için garanti süresi 5 yıldır.

Somnia

Ürün/Kod	Ürün açıklamaları	Kaplama	Fiyat (TL)*
A44492	Uzun havluluk	Krom	690



- İstenildiği durumda duvarı delmeden yapıştırarak monte edilebilir.
- Krom görünümlü paslanmaz çelik malzeme

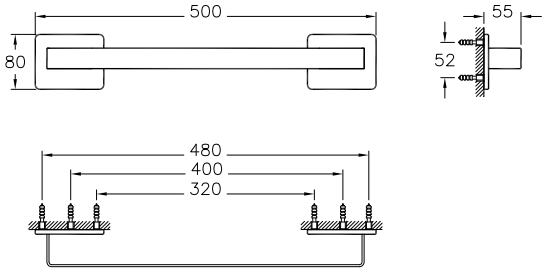

A44493	Askı (tekli)	Krom	330



- İstenildiği durumda duvarı delmeden yapıştırarak monte edilebilir.
- Krom görünümlü paslanmaz çelik malzeme

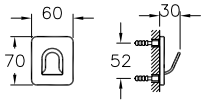

A44500	Askı (ikili)	Krom	471



- İstenildiği durumda duvarı delmeden yapıştırarak monte edilebilir.
- Krom görünümlü paslanmaz çelik malzeme

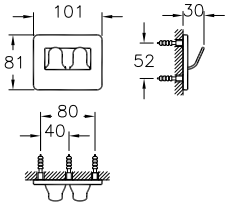

A44496	Tuvalet kağıtlığı (kapaklı)	Krom	578



- İstenildiği durumda duvarı delmeden yapıştırarak monte edilebilir.
- Krom görünümlü paslanmaz çelik malzeme

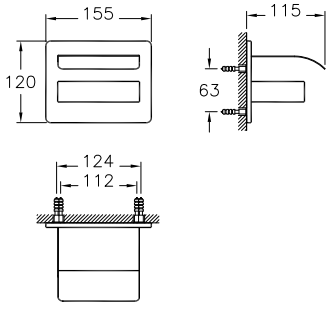

• Eczacıbaşı Yapı Gereçleri San. ve Tic. A.Ş.'nin ürünler ve teknik detaylarında değişiklik yapma hakkı saklıdır. • Banyo aksesuarları için garanti süresi 5 yıldır.

Somnia

Ürün/Kod	Ürün açıklamaları	Kaplama	Fiyat (TL)*
A44495	Tuvalet kağıtlığı	Krom	513



- İstenildiği durumda duvarı delmeden yapıştırarak monte edilebilir.
- Krom görünümlü paslanmaz çelik malzeme

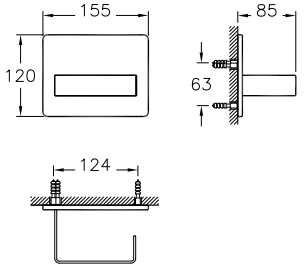

A44494	Tuvalet fırçalığı (duvardan)	Krom	703



- ABS, plastik kap
- Beyaz fırça
- Kapaksız
- İstenildiği durumda duvarı delmeden yapıştırarak monte edilebilir.
- Krom görünümlü paslanmaz çelik malzeme

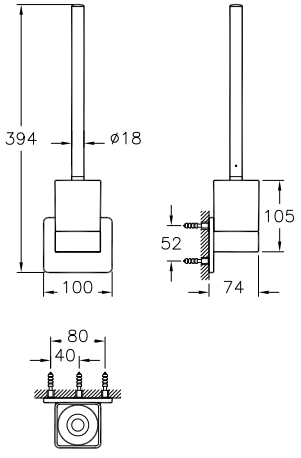

Matrix

Ürün/Kod	Ürün açıklamaları	Kaplama	Fiyat (TL)*
A44575 ◆	Diş fırçalığı	Krom	430



- Porselen kap
- Zamak üzeri krom kaplama

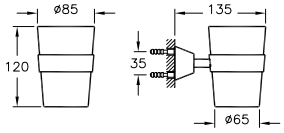

A44572	Diş fırçalığı	Krom	387



- Buzlu cam kap
- Zamak üzeri krom kaplama

1 Nisan 2020 tarihi itibariyle satış hattından kaldırılacaktır.

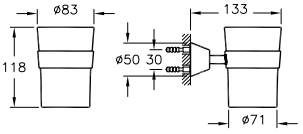

A44576 ◆	Katı sabunluk	Krom	416



- Porselen kap
- Zamak üzeri krom kaplama

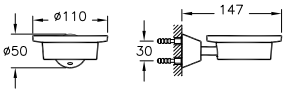

A44571	Katı sabunluk	Krom	370



- Buzlu cam kap
- Zamak üzeri krom kaplama

1 Nisan 2020 tarihi itibariyle satış hattından kaldırılacaktır.

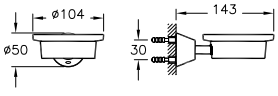

• Eczacıbaşı Yapı Gereçleri San. ve Tic. A.Ş.'nin ürünler ve teknik detaylarında değişiklik yapma hakkı saklıdır. • Banyo aksesuarları için garanti süresi 5 yıldır.

VitrA

Matrix

Ürün/Kod	Ürün açıklamaları	Kaplama	Fiyat (TL)*
A44583 ◆ YERLİ ÜRETİM	Sıvı sabunluk (duvardan)	Krom	479
	• 400 ml • Porselen kap • Üstten doldurma • Zamak üzeri krom kaplama	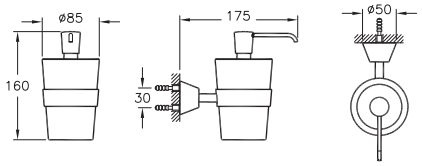	
A44588 YERLİ ÜRETİM	Sıvı sabunluk (tezgah üzeri)	Krom	353
	• 400 ml • Porselen kap • Üstten doldurma • Zamak üzeri krom kaplama	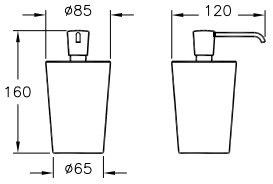	
A44577 ◆ YERLİ ÜRETİM	Halka havluluk	Krom	393
	• Zamak üzeri krom kaplama	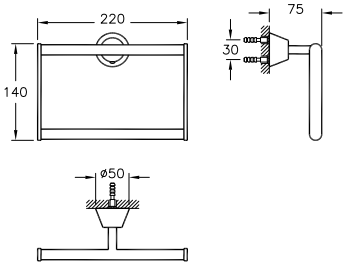	
A44579 ◆ YERLİ ÜRETİM	İkili döner havluluk	Krom	659
	• Zamak üzeri krom kaplama	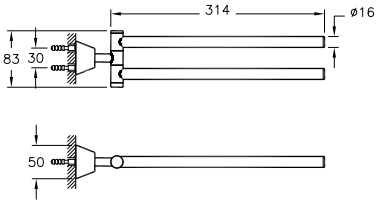	
A44578 ◆ YERLİ ÜRETİM	Uzun havluluk	Krom	568
	• Teknik açıdan uygun bulunan ölçüler uygulanabilir. • Zamak üzeri krom kaplama	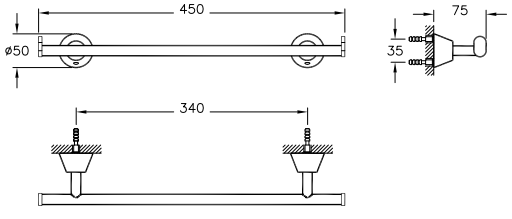	

• Eczacıbaşı Yapı Gereçleri San. ve Tic. A.Ş.'nin ürünler ve teknik detaylarında değişiklik yapma hakkı saklıdır. • Banyo aksesuarları için garanti süresi 5 yıldır.

VitrA

Matrix

Ürün/Kod	Ürün açıklamaları	Kaplama	Fiyat (TL)*
A44584 ◆	Askı (ikili)	Krom	371



- Teknik açıdan uygun bulunan ölçüler uygulanabilir.
- Zamak üzeri krom kaplama

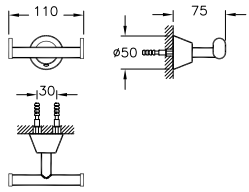

A44580 ◆	Tuvalet kağıtlığı (kapaklı)	Krom	441



- Zamak üzeri krom kaplama

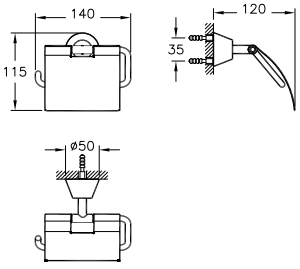

A44581	Tuvalet kağıtlığı (ikili)	Krom	381



- Teknik açıdan uygun bulunan ölçüler uygulanabilir.
- Zamak üzeri krom kaplama

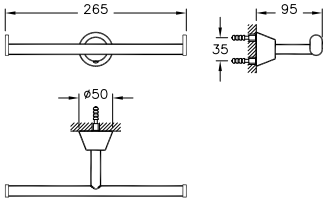

A44582 ◆	Tuvalet fırçalığı (duvardan)	Krom	464



- Porselen kap
- Beyaz fırça
- Zamak üzeri krom kaplama

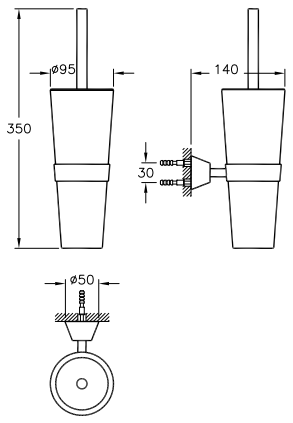

• Eczacıbaşı Yapı Gereçleri San. ve Tic. A.Ş.'nin ürünler ve teknik detaylarında değişiklik yapma hakkı saklıdır. • Banyo aksesuarları için garanti süresi 5 yıldır.

Juno Classic

Ürün/Kod	Ürün açıklamaları	Kaplama	Fiyat (TL)*
A44419	Diş fırçalığı	Krom	417
A4441923 ◆	Diş fırçalığı	Altın	521
A4441926	Diş fırçalığı	Bakır	521
	• Buzlu cam kap • Pirinç malzeme		



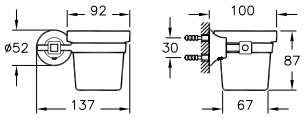

Ürün/Kod	Ürün açıklamaları	Kaplama	Fiyat (TL)*
A44418	Katı sabunluk	Krom	393
A4441823 ◆	Katı sabunluk	Altın	490
A4441826	Katı sabunluk	Bakır	490
	• Buzlu cam kap • Pirinç malzeme		



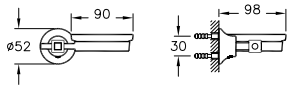

Ürün/Kod	Ürün açıklamaları	Kaplama	Fiyat (TL)*
A44420	Halka havluluk	Krom	377
A4442023 ◆	Halka havluluk	Altın	471
A4442026	Halka havluluk	Bakır	471
	• Teknik açıdan uygun bulunan ölçüler uygulanabilir. • Pirinç malzeme		



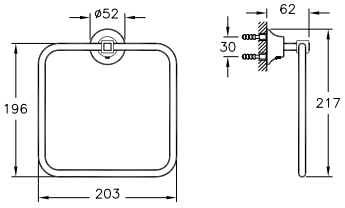

Ürün/Kod	Ürün açıklamaları	Kaplama	Fiyat (TL)*
A44421	Uzun havluluk	Krom	546
A4442123	Uzun havluluk	Altın	681
A4442126	Uzun havluluk	Bakır	681
	• Teknik açıdan uygun bulunan ölçüler uygulanabilir. • Pirinç malzeme		



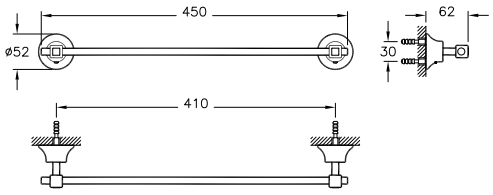

• Eczacıbaşı Yapı Gereçleri San. ve Tic. A.Ş.'nin ürünler ve teknik detaylarında değişiklik yapma hakkı saklıdır. • Banyo aksesuarları için garanti süresi 5 yıldır.

Juno Classic

Ürün/Kod	Ürün açıklamaları	Kaplama	Fiyat (TL)*
A44423	Askı (ikili)	Krom	296
A4442323 ◆	Askı (ikili)	Altın	371
A4442326	Askı (ikili)	Bakır	371
	• Zamak malzeme		

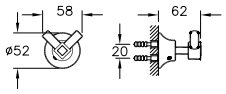

Ürün/Kod	Ürün açıklamaları	Kaplama	Fiyat (TL)*
A44422	Tuvalet kağıtlığı (kapaklı)	Krom	418
A4442223 ◆	Tuvalet kağıtlığı (kapaklı)	Altın	525
A4442226	Tuvalet kağıtlığı (kapaklı)	Bakır	525
	• Paslanmaz çelik • Pirinç malzeme		

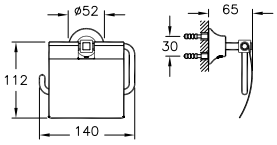

Ürün/Kod	Ürün açıklamaları	Kaplama	Fiyat (TL)*
A44425	Yedek tuvalet kağıtlığı	Krom	367
A4442523	Yedek tuvalet kağıtlığı	Altın	460
A4442526	Yedek tuvalet kağıtlığı	Bakır	460
	• Yatay/dikey kullanım • Pirinç malzeme		

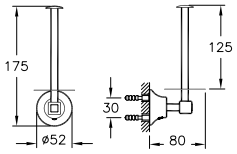

Ürün/Kod	Ürün açıklamaları	Kaplama	Fiyat (TL)*
A44424	Tuvalet fırçalığı (duvardan)	Krom	447
A4442423 ◆	Tuvalet fırçalığı (duvardan)	Altın	559
A4442426	Tuvalet fırçalığı (duvardan)	Bakır	559
	• Buzlu cam kap • Beyaz fırça • Pirinç malzeme		

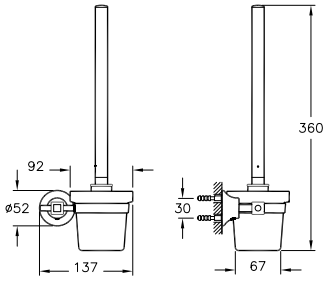

• Eczacıbaşı Yapı Gereçleri San. ve Tic. A.Ş.'nin ürünler ve teknik detaylarında değişiklik yapma hakkı saklıdır. • Banyo aksesuarları için garanti süresi 5 yıldır.

Origin

VitrA Tasarım Stüdyosu

Sessiz zarafet

VitrA Tasarım Ekibi tarafından tasarlanan Origin koleksiyonunda, minimalizm incelikle şekilleniyor. Yumuşak hatları, yalın inceliği ve asil renk alternatifleriyle, sırandanlıktan uzaklaşıyor. Alışılagelmiş batarya ve aksesuar algısına meydan okuyan Origin, banyoda bütünsel bir cazibe sunuyor.



Origin

Ürün/Kod	Ürün açıklamaları	Kaplama	Fiyat (TL)*
A44892 ◆	Sıvı sabunluk tutacağı	Krom	309
A4489226 ◆	Sıvı sabunluk tutacağı	Bakır	371
A4489236 ◆	Sıvı sabunluk tutacağı	Siyah	464
A4489234 ◆	Sıvı sabunluk tutacağı	Fırçalı nikel	464



• Pirinç malzeme

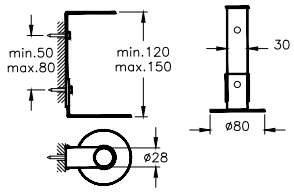

A44886 ◆	Havluluk (45 cm)	Krom	593
A4488626 ◆	Havluluk (45 cm)	Bakır	711
A4488636 ◆	Havluluk (45 cm)	Siyah	889
A4488634 ◆	Havluluk (45 cm)	Fırçalı nikel	889



• Zamak malzeme

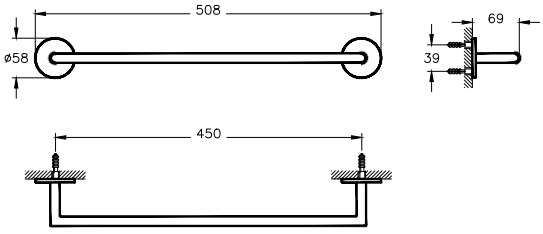

A44897 ◆ YENİ	Havluluk (60 cm)	Krom	652
A4489726 ◆ YENİ	Havluluk (60 cm)	Bakır	781
A4489736 ◆ YENİ	Havluluk (60 cm)	Siyah	977
A4489734 ◆ YENİ	Havluluk (60 cm)	Fırçalı nikel	977



• Zamak malzeme

01 Haziran 2020 tarihi itibariyle satış hattına alınacaktır.

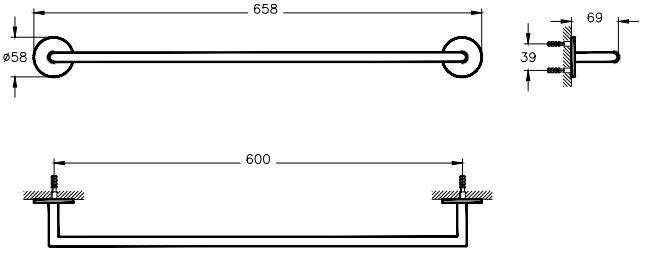

• Eczacıbaşı Yapı Gereçleri San. ve Tic. A.Ş.'nin ürünler ve teknik detaylarında değişiklik yapma hakkı saklıdır. • Banyo aksesuarları için garanti süresi 5 yıldır.

Origin

Ürün/Kod	Ürün açıklamaları	Kaplama	Fiyat (TL)*
A44889	Diş fırçalığı (Yerden)	Krom	425
A4488926	Diş fırçalığı (Yerden)	Bakır	510
A4488936	Diş fırçalığı (Yerden)	Siyah	638
A4488934	Diş fırçalığı (Yerden)	Fırçalı nikel	638



• Pirinç malzeme

01 Nisan 2020 tarihi itibariyle satış hattından kaldırılacaktır.

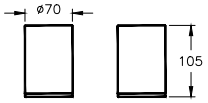

Ürün/Kod	Ürün açıklamaları	Kaplama	Fiyat (TL)*
A44890	Diş fırçalığı (duvardan)	Krom	448
A4489026	Diş fırçalığı (duvardan)	Bakır	537
A4489036	Diş fırçalığı (duvardan)	Siyah	672
A4489034	Diş fırçalığı (duvardan)	Fırçalı nikel	672



• Pirinç malzeme

01 Nisan 2020 tarihi itibariyle satış hattından kaldırılacaktır.

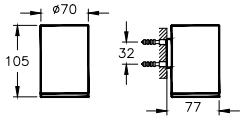

Ürün/Kod	Ürün açıklamaları	Kaplama	Fiyat (TL)*
A44896 ◆ YENİ	Dış fırçalığı, tekli (yerden)	Krom	281
A4489626 ◆ YENİ	Dış fırçalığı, tekli (yerden)	Bakır	337
A4489636 ◆ YENİ	Dış fırçalığı, tekli (yerden)	Siyah	422
A4489634 ◆ YENİ	Dış fırçalığı, tekli (yerden)	Fırçalı nikel	422



• Pirinç malzeme

01 Haziran 2020 tarihi itibariyle satış hattına alınacaktır.

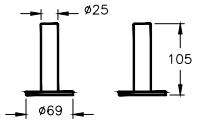

• Eczacıbaşı Yapı Gereçleri San. ve Tic. A.Ş.'nin ürünler ve teknik detaylarında değişiklik yapma hakkı saklıdır. • Banyo aksesuarları için garanti süresi 5 yıldır.

Origin

Ürün/Kod	Ürün açıklamaları	Kaplama	Fiyat (TL)*
A44899 YENİ	Havluluk (üçlü)	Krom	978
A4489926 YENİ	Havluluk (üçlü)	Bakır	1.174
A4489936 YENİ	Havluluk (üçlü)	Siyah	1.466
A4489934 YENİ	Havluluk (üçlü)	Fırçalı nikel	1.466



• Pirinç malzeme

01 Haziran 2020 tarihi itibariyle satış hattına alınacaktır.

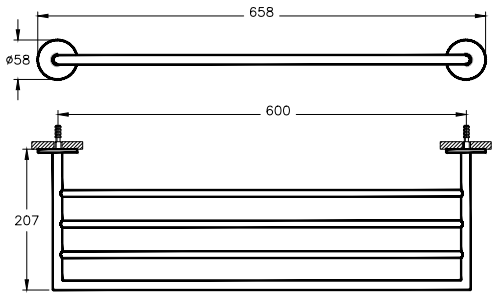

Ürün/Kod	Ürün açıklamaları	Kaplama	Fiyat (TL)*
A44884 ◆	Askı (Tekli)	Krom	298
A4488426 ◆	Askı (Tekli)	Bakır	358
A4488436 ◆	Askı (Tekli)	Siyah	447
A4488434 ◆	Askı (Tekli)	Fırçalı nikel	447



• Zamak malzeme

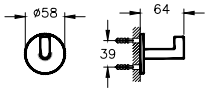

Ürün/Kod	Ürün açıklamaları	Kaplama	Fiyat (TL)*
A44887 ◆	Tuvalet kağıtlığı	Krom	403
A4488726 ◆	Tuvalet kağıtlığı	Bakır	484
A4488736 ◆	Tuvalet kağıtlığı	Siyah	605
A4488734 ◆	Tuvalet kağıtlığı	Fırçalı nikel	605



• Zamak malzeme

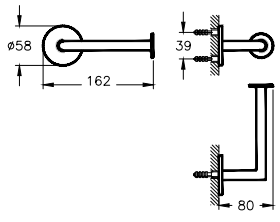

• Eczacıbaşı Yapı Gereçleri San. ve Tic. A.Ş.'nin ürünler ve teknik detaylarında değişiklik yapma hakkı saklıdır. • Banyo aksesuarları için garanti süresi 5 yıldır.

Origin

Ürün/Kod	Ürün açıklamaları	Kaplama	Fiyat (TL)*
A44898 YENİ	Spa havluluğu	Krom	1.174
A4489826 YENİ	Spa havluluğu	Bakır	1.408
A4489836 YENİ	Spa havluluğu	Siyah	1.760
A4489834 YENİ	Spa havluluğu	Fırçalı nikel	2.112



• Pirinç malzeme

01 Haziran 2020 tarihi itibariyle satış hattına alınacaktır.

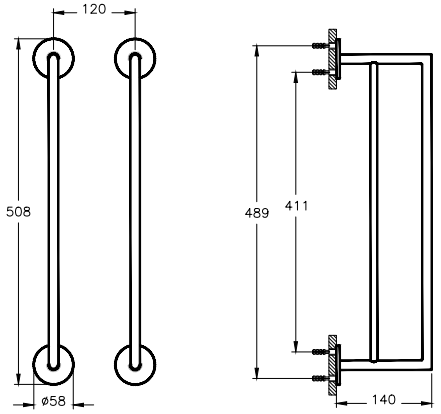

Ürün/Kod	Ürün açıklamaları	Kaplama	Fiyat (TL)*
A44893 ◆	Tuvalet fırçalığı (Yerden)	Krom	491
A4489326 ◆	Tuvalet fırçalığı (Yerden)	Bakır	589
A4489336 ◆	Tuvalet fırçalığı (Yerden)	Siyah	736
A4489334 ◆	Tuvalet fırçalığı (Yerden)	Fırçalı nikel	736



• Pirinç malzeme

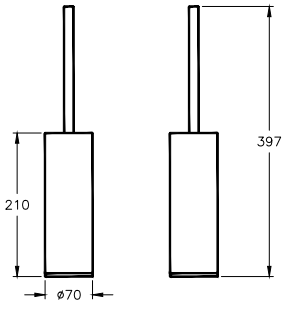

Ürün/Kod	Ürün açıklamaları	Kaplama	Fiyat (TL)*
A44894 ◆	Tuvalet fırçalığı (duvardan)	Krom	517
A4489426 ◆	Tuvalet fırçalığı (duvardan)	Bakır	620
A4489436 ◆	Tuvalet fırçalığı (duvardan)	Siyah	775
A4489434 ◆	Tuvalet fırçalığı (duvardan)	Fırçalı nikel	775



• Pirinç malzeme

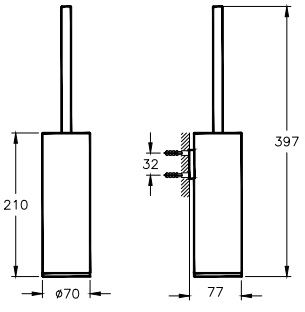

• Eczacıbaşı Yapı Gereçleri San. ve Tic. A.Ş.'nin ürünler ve teknik detaylarında değişiklik yapma hakkı saklıdır. • Banyo aksesuarları için garanti süresi 5 yıldır.

Ilia

Ürün/Kod	Ürün açıklamaları	Kaplama	Fiyat (TL)*
A44383	Diş fırçalığı	Krom	388



- Buzlu cam kap
- Zamak üzeri krom kaplama

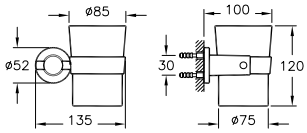

A44385	Katı sabunluk	Krom	371



- Buzlu cam kap
- Zamak üzeri krom kaplama

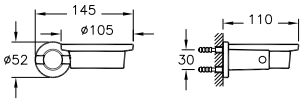

A44332	Sıvı sabunluk	Krom	399



- 400 ml
- Buzlu cam kap
- Zamak üzeri krom kaplama

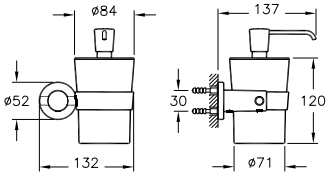

A44394	Halka havluluk	Krom	349



- Teknik açıdan uygun bulunan ölçüler uygulanabilir.
- Zamak üzeri krom kaplama

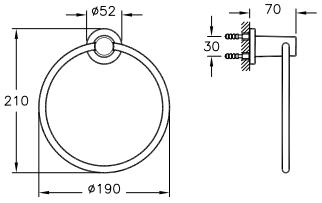

A44392	Uzun havluluk	Krom	513



- Teknik açıdan uygun bulunan ölçüler uygulanabilir.
- Zamak üzeri krom kaplama

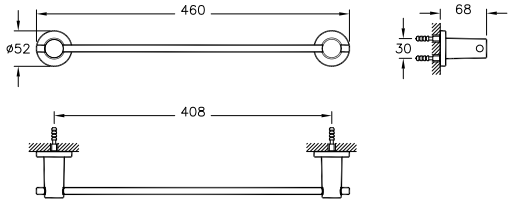

• Eczacıbaşı Yapı Gereçleri San. ve Tic. A.Ş.'nin ürünler ve teknik detaylarında değişiklik yapma hakkı saklıdır. • Banyo aksesuarları için garanti süresi 5 yıldır.

Ilia

Ürün/Kod	Ürün açıklamaları	Kaplama	Fiyat (TL)*
A44391	Askı (ikili)	Krom	271



- Zamak üzeri krom kaplama

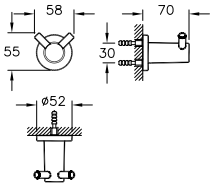

A44390	Tuvalet kağıtlığı (kapaklı)	Krom	395



- Zamak üzeri krom kaplama

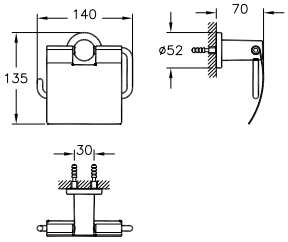

A44399	Yedek tuvalet kağıtlığı	Krom	349



- Yatay/dikey kullanım
- Zamak üzeri krom kaplama

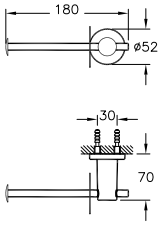

A44384	Tuvalet fırçalığı	Krom	427



- Buzlu cam kap
- Kapaksız
- Beyaz fırça
- Zamak üzeri krom kaplama

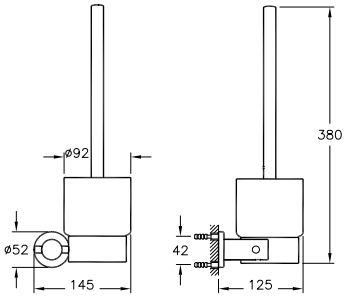

• Eczacıbaşı Yapı Gereçleri San. ve Tic. A.Ş.'nin ürünler ve teknik detaylarında değişiklik yapma hakkı saklıdır. • Banyo aksesuarları için garanti süresi 5 yıldır.

Sento Çocuk Koleksiyonu YENİ

Ürün/Kod	Ürün açıklamaları	Kaplama	Fiyat (TL)*
A4491567	Sıvı sabunluk tutacağı (duvardan)		464
	• Pirinç malzeme **01 Haziran 2020 tarihi itibariyle satış hattına alınacaktır.**	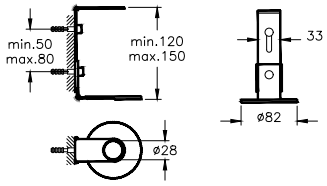	
A4491667	Tuvalet fırçalığı (duvardan)		517
	• Pirinç malzeme **01 Haziran 2020 tarihi itibariyle satış hattına alınacaktır.**	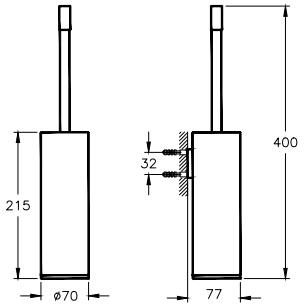	
A4491467	Tuvalet kağıtlığı		367
	• Zamak malzeme **01 Haziran 2020 tarihi itibariyle satış hattına alınacaktır.**	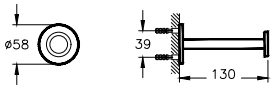	

• Eczacıbaşı Yapı Gereçleri San. ve Tic. A.Ş.'nin ürünler ve teknik detaylarında değişiklik yapma hakkı saklıdır. • Banyo aksesuarları için garanti süresi 5 yıldır.

Q-Line

Ürün/Kod	Ürün açıklamaları	Kaplama	Fiyat (TL)*
A44993	Diş fırçalığı	Krom	188
	• Şeffaf cam kap • Zamak üzeri krom kaplama	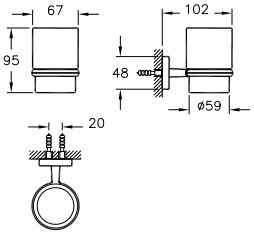	
A44992	Katı sabunluk	Krom	198
	• Şeffaf cam kap • Zamak üzeri krom kaplama	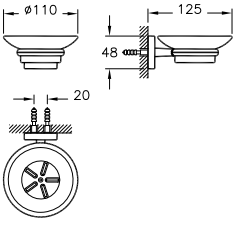	
A44994 ◆	Halka havluluk	Krom	212
	• Zamak üzeri krom kaplama	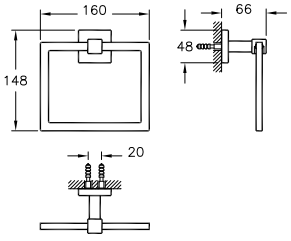	
A44995	Uzun havluluk	Krom	249
	• Zamak üzeri krom kaplama	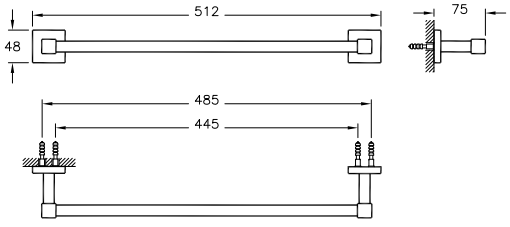	
A44991	Etajer	Krom	375
	• Sekürit cam • Zamak üzeri krom kaplama	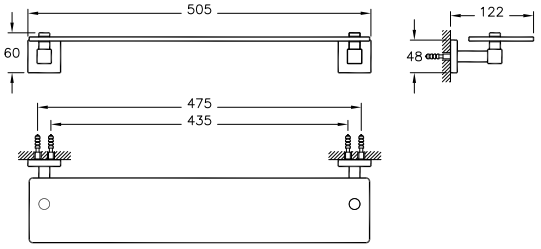	

• Eczacıbaşı Yapı Gereçleri San. ve Tic. A.Ş.'nin ürünler ve teknik detaylarında değişiklik yapma hakkı saklıdır. • Banyo aksesuarları için garanti süresi 5 yıldır.

Q-Line

Ürün/Kod	Ürün açıklamaları	Kaplama	Fiyat (TL)*
A44998 ◆	Askı (tekli)	Krom	131
	• Zamak üzeri krom kaplama	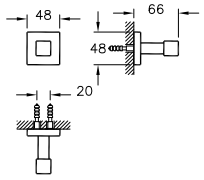	
A44996 ◆	Tuvalet kağıtlığı (kapaklı)	Krom	212
	• Zamak üzeri krom kaplama	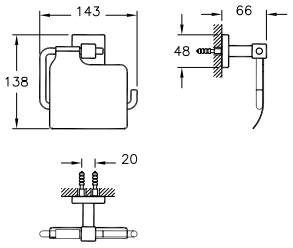	
A44997 ◆	Tuvalet kağıtlığı	Krom	163
	• Zamak üzeri krom kaplama	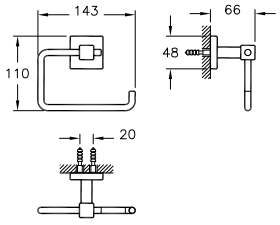	
A44999 ◆	Tuvalet fırçalığı (duvardan)	Krom	320
	• Buzlu cam kap • Kapaksız • Beyaz fırça • Zamak üzeri krom kaplama	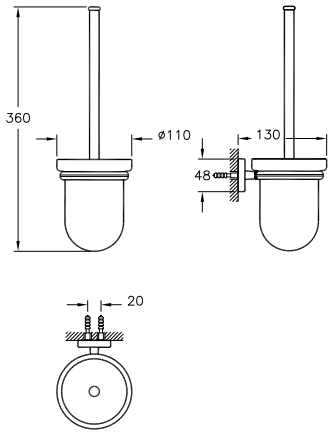	

• Eczacıbaşı Yapı Gereçleri San. ve Tic. A.Ş.'nin ürünler ve teknik detaylarında değişiklik yapma hakkı saklıdır. • Banyo aksesuarları için garanti süresi 5 yıldır.

Q-Line

Ürün/Kod	Ürün açıklamaları	Fiyat (TL)*
A44005 ◆ YERLİ ÜRETİM	Ayna (dikey)	503



• 550x700 mm

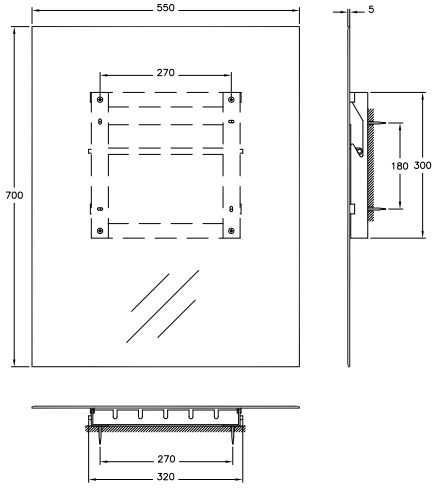

• Eczacıbaşı Yapı Gereçleri San. ve Tic. A.Ş.'nin ürünler ve teknik detaylarında değişiklik yapma hakkı saklıdır. • Banyo aksesuarları için garanti süresi 5 yıldır.

VitrA

Minimax

Ürün/Kod	Ürün açıklamaları	Kaplama	Fiyat (TL)*
A44776 ◆	Etajer	Krom	321
	• Sekürit cam • Zamak üzeri krom kaplama	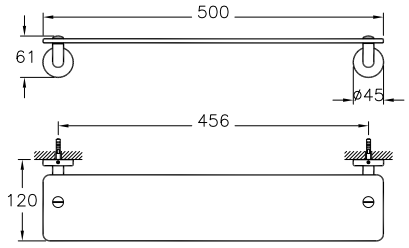	
A44780 ◆	Diş fırçalığı	Krom	163
	• Şeffaf cam kap • Zamak üzeri krom kaplama	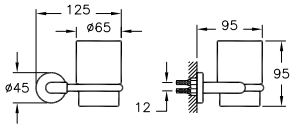	
A44777 ◆	Katı sabunluk	Krom	173
	• Şeffaf cam kap • Zamak üzeri krom kaplama	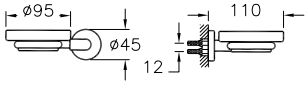	
A44783 ◆	Halka havluluk	Krom	149
	• Zamak üzeri krom kaplama	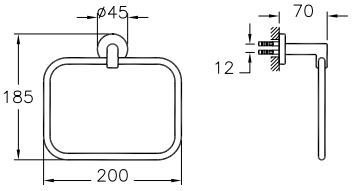	
A44784 ◆	Uzun havluluk	Krom	217
	• Zamak üzeri krom kaplama	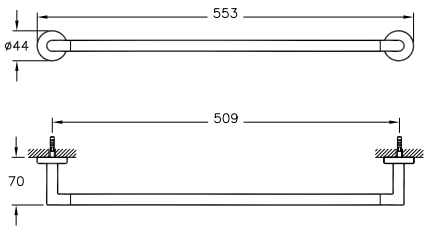	

• Eczacıbaşı Yapı Gereçleri San. ve Tic. A.Ş.'nin ürünler ve teknik detaylarında değişiklik yapma hakkı saklıdır. • Banyo aksesuarları için garanti süresi 5 yıldır.

Minimax

Ürün/Kod	Ürün açıklamaları	Kaplama	Fiyat (TL)*
A44794	İkili uzun havluluk	Krom	264
	• Zamak üzeri krom kaplama	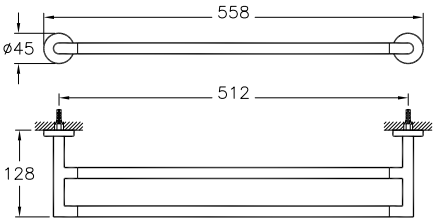	
A44787 ◆	Askı (tekli)	Krom	113
	• Zamak üzeri krom kaplama	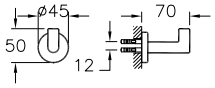	
A44788 ◆	Tuvalet kağıtlığı (kapaklı)	Krom	184
	• Zamak üzeri krom kaplama	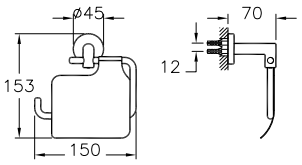	
A44796 ◆	Tuvalet kağıtlığı	Krom	130
	• Zamak üzeri krom kaplama	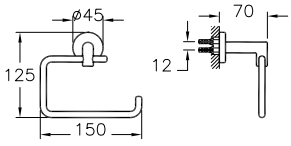	
A44789 ◆	Yedek tuvalet kağıtlığı	Krom	149
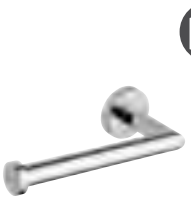	• Yatay/dikey kullanım • Zamak üzeri krom kaplama	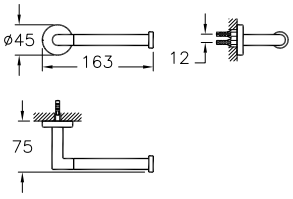	

• Eczacıbaşı Yapı Gereçleri San. ve Tic. A.Ş.'nin ürünler ve teknik detaylarında değişiklik yapma hakkı saklıdır. • Banyo aksesuarları için garanti süresi 5 yıldır.

Minimax

Ürün/Kod	Ürün açıklamaları	Kaplama	Fiyat (TL)*
A44790 ◆	Tuvalet fırçalığı, duvardan	Krom	281



- Buzlu plastik kap
- Kapaksız
- Beyaz fırça
- Zamak üzeri krom kaplama

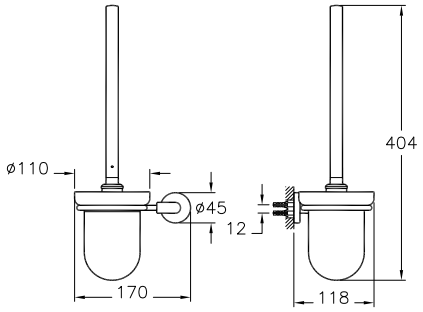

• Eczacıbaşı Yapı Gereçleri San. ve Tic. A.Ş.'nin ürünler ve teknik detaylarında değişiklik yapma hakkı saklıdır. • Banyo aksesuarları için garanti süresi 5 yıldır.

VitrA

Marin

Ürün/Kod	Ürün açıklamaları	Kaplama	Fiyat (TL)*
A44940	Etajer	Krom	123
	 • Sekürit cam • Zamak üzeri krom kaplama	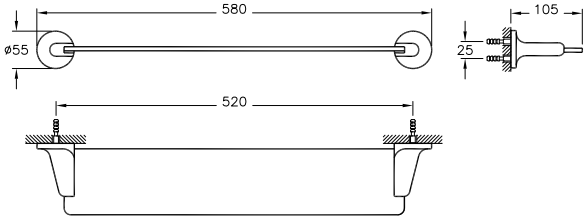	
A44942	Diş fırçalığı	Krom	64
	 • Şeffaf cam kap • Zamak üzeri krom kaplama	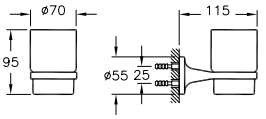	
A44941	Katı sabunluk	Krom	64
	 • Şeffaf cam kap • Zamak üzeri krom kaplama	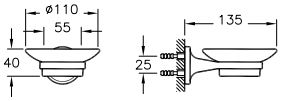	
A44943	Halka havluluk	Krom	64
	 • Zamak üzeri krom kaplama	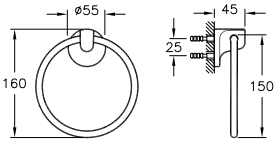	
A44944	Uzun havluluk	Krom	89
	 • Zamak üzeri krom kaplama	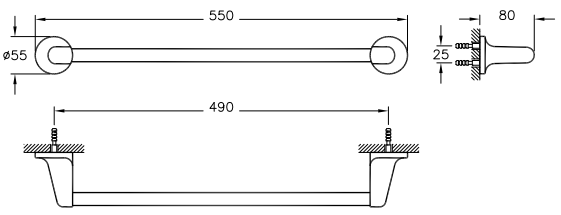	

• Eczacıbaşı Yapı Gereçleri San. ve Tic. A.Ş.'nin ürünler ve teknik detaylarında değişiklik yapma hakkı saklıdır. • Banyo aksesuarları için garanti süresi 5 yıldır.

Marin

Ürün/Kod	Ürün açıklamaları	Kaplama	Fiyat (TL)*
A44945	Tuvalet kağıtlığı (kapaklı)	Krom	113
	• Zamak üzeri krom kaplama	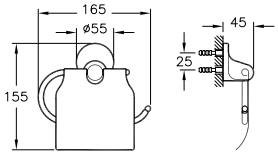	
A44946	Tuvalet kağıtlığı	Krom	89
	• Zamak üzeri krom kaplama	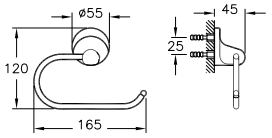	
A44947	Askı (ikili)	Krom	41
	• Zamak üzeri krom kaplama	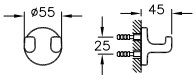	
A44948	Tuvalet fırçalığı, duvardan	Krom	146
	• Buzlu plastik kap • Kapaksız • Beyaz fırça • Zamak üzeri krom kaplama	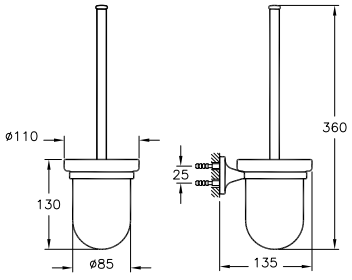	
A44924 YERLİ ÜRETİM	Marin aksesuar seti (6 parça)		406
	• Etajer • Halka havluluk • Diş fırçalığı • Sabunluk • Tuvalet kağıtlığı • Askı		

• Eczacıbaşı Yapı Gereçleri San. ve Tic. A.Ş.'nin ürünler ve teknik detaylarında değişiklik yapma hakkı saklıdır. • Banyo aksesuarları için garanti süresi 5 yıldır.

Marin

Ürün/Kod	Ürün açıklamaları	Kaplama	Fiyat (TL)*
A44949 YERLİ ÜRETİM	Marin aksesuar seti (7 parça)		509
	• Ayna • Etajer • Halka havluluk • Diş fırçalığı • Sabunluk • Tuvalet kağıtlığı • Askı		
A44937 YERLİ ÜRETİM	Ayna		142
	• 400x600 mm	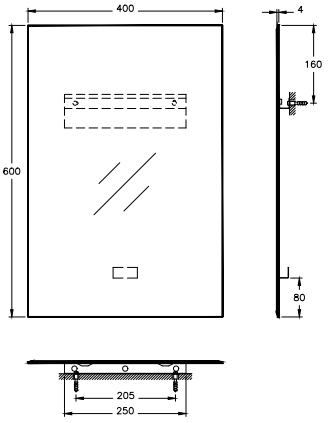	

• Eczacıbaşı Yapı Gereçleri San. ve Tic. A.Ş.'nin ürünler ve teknik detaylarında değişiklik yapma hakkı saklıdır. • Banyo aksesuarları için garanti süresi 5 yıldır.

Easy

Ürün/Kod	Ürün açıklamaları	Kaplama	Fiyat (TL)*
A44965 YERLİ ÜRETİM	Easy aksesuar seti (7 parça)		439



• Etajer



• Sabunluk



• Tuvalet kağıtlığı



• Diş fırçalığı



• Askı



• Halka havluluk



• Ayna



A44967 YERLİ ÜRETİM	Easy aksesuar seti (5 parça)		328



• Sabunluk



• Tuvalet kağıtlığı



• Diş fırçalığı



• Askı



• Halka havluluk



Easy aksesuar set olarak satılmaktadır, set ürünlerinin tekil satışı yoktur.

• Eczacıbaşı Yapı Gereçleri San. ve Tic. A.Ş.'nin ürünler ve teknik detaylarında değişiklik yapma hakkı saklıdır. • Banyo aksesuarları için garanti süresi 5 yıldır.

Arkitekta

Ürün/Kod	Ürün açıklamaları	Kaplama	Fiyat (TL)*
A44367 YERLİ ÜRETİM	Sıvı sabunluk (tezgah üzeri)	Parlak paslanmaz çelik	339
A44370 YERLİ ÜRETİM	Sıvı sabunluk (duvardan)	Parlak paslanmaz çelik	349



- 330 ml
- Üstten doldurma
- Paslanmaz çelik malzeme

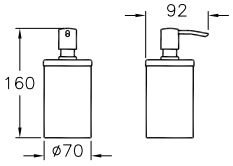

A44367

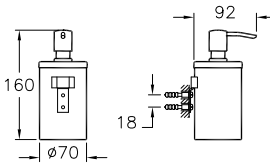

A44370

A44505 ◆ YERLİ ÜRETİM	Sıvı sabunluk (duvardan)	Paslanmaz çelik	679



- 1200 ml
- Üstten doldurma
- Parlak krom renkli
- Paslanmaz çelik malzeme

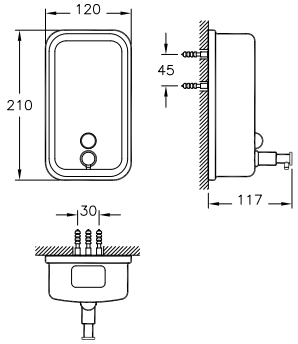

A44333 ◆ YERLİ ÜRETİM	Sıvı sabunluk (duvardan)	Krom	1.036



- 300 ml
- Duvar bağlantı
- Krom görünümlü paslanmaz çelik malzeme

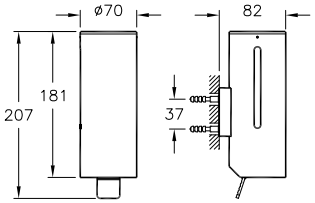

A44285 YERLİ ÜRETİM	Ankastre sıvı sabunluk	Krom	275



- Kilitlemeli
- 1000 ml
- Alttan doldurma
- Plastik kap

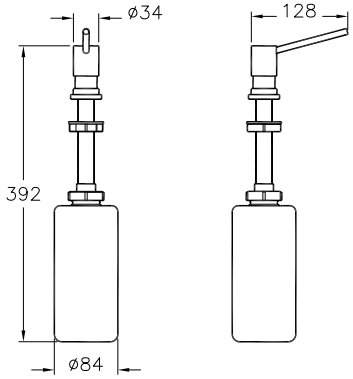

• Eczacıbaşı Yapı Gereçleri San. ve Tic. A.Ş.'nin ürünler ve teknik detaylarında değişiklik yapma hakkı saklıdır. • Banyo aksesuarları için garanti süresi 5 yıldır.

Arkitekta

Ürün/Kod	Ürün açıklamaları	Kaplama	Fiyat (TL)*
A44047	Ankastre sıvı sabunluk	Krom	187



- Kilitlemesiz
- 1000 ml
- Alttan doldurma
- Plastik kap

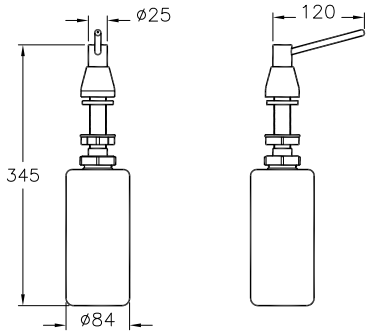

A44276	Uzun havluluk (330 cm)	Krom	307
A44277	Uzun havluluk (475 cm)	Krom	316



- Krom görünümlü paslanmaz çelik malzeme

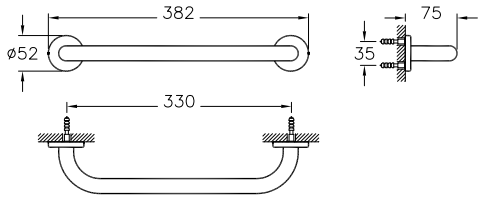

A44276

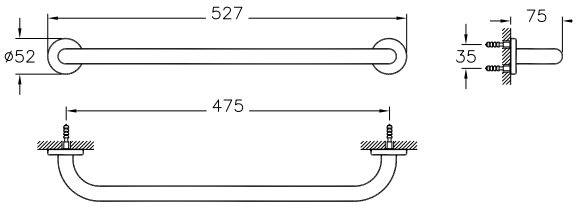

A44277

A44225	Havlu rafı	Krom	642



- Paslanmaz çelik malzeme

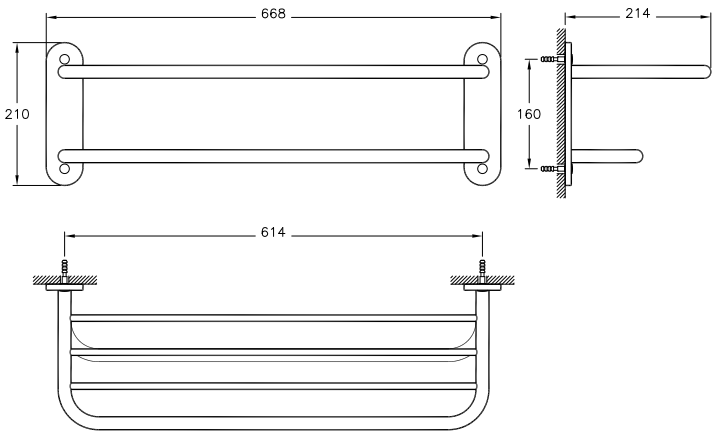

• Eczacıbaşı Yapı Gereçleri San. ve Tic. A.Ş.'nin ürünler ve teknik detaylarında değişiklik yapma hakkı saklıdır. • Banyo aksesuarları için garanti süresi 5 yıldır.

Arkitekta

Ürün/Kod	Ürün açıklamaları	Kaplama	Fiyat (TL)*
A44373 ◆	Havlu rafı	Krom	659



• Pirinç üzeri krom kaplama

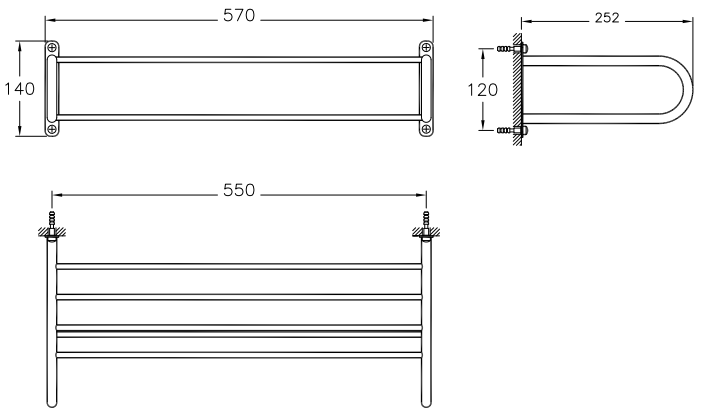

A44340	Havlu rafı	Krom	464
A4434023	Havlu rafı	Altın	582



• Pirinç üzeri krom kaplama

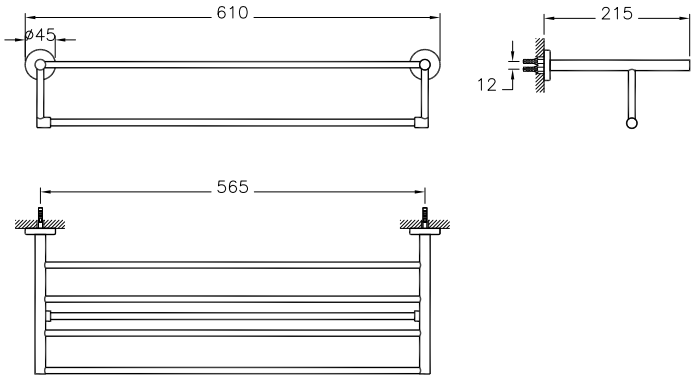

A44284 ◆	Kağıt havluluk	Krom	202



• Pirinç üzeri krom kaplama

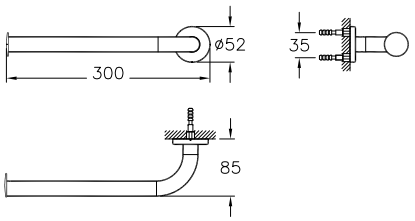

• Eczacıbaşı Yapı Gereçleri San. ve Tic. A.Ş.'nin ürünler ve teknik detaylarında değişiklik yapma hakkı saklıdır. • Banyo aksesuarları için garanti süresi 5 yıldır.

Arkitekta

Ürün/Kod	Ürün açıklamaları	Kaplama	Fiyat (TL)*
A44081	Askı (ikili)	Krom	144
	• Zamak üzeri krom kaplama	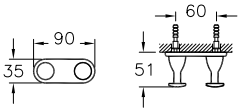	
A44971	Tuvalet kağıtlığı (yuvarlak)	Paslanmaz çelik	645
	• Paslanmaz çelik malzeme	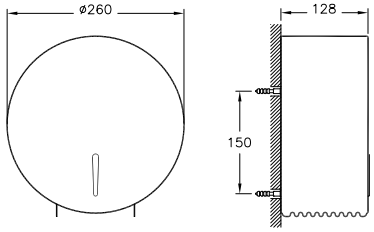	
A44381	Tuvalet kağıtlığı (kapaklı)	Paslanmaz çelik	187
	• Paslanmaz çelik malzeme	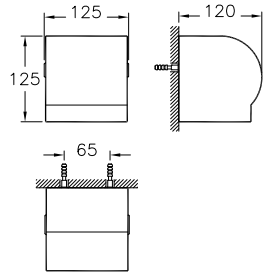	
A44228 ◆	Tuvalet kağıtlığı	Parlak paslanmaz çelik	275
	• Paslanmaz çelik malzeme	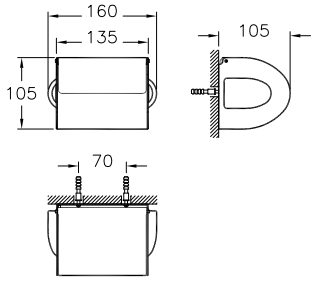	

• Eczacıbaşı Yapı Gereçleri San. ve Tic. A.Ş.'nin ürünler ve teknik detaylarında değişiklik yapma hakkı saklıdır. • Banyo aksesuarları için garanti süresi 5 yıldır.

Arkitekta

Ürün/Kod	Ürün açıklamaları	Kaplama	Fiyat (TL)*
A44968	Tuvalet kağıtlığı (kapaklı, yedekli)	Krom	328



• Paslanmaz çelik malzeme

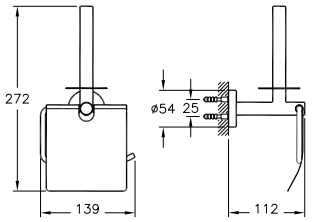

A44272	Tuvalet / yedek tuvalet kağıtlığı	Krom	202



• Yatay-dikey kullanım

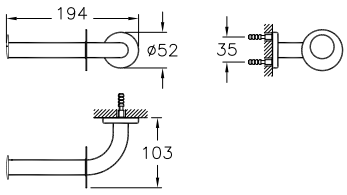

A44415	Ankastre tuvalet kağıtlığı (tekli, kapaklı)	Paslanmaz çelik	235



• Sıva altı montajı yapılmalıdır.
• Paslanmaz çelik malzeme

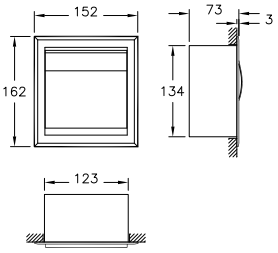

A44416	Ankastre tuvalet kağıtlığı (ikili)	Paslanmaz çelik	413



• Sıva altı montajı yapılmalıdır.
• Paslanmaz çelik malzeme

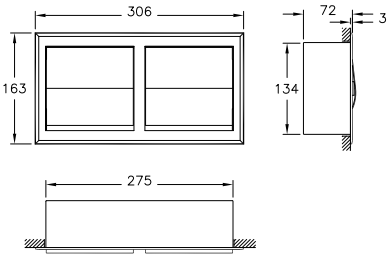

• Eczacıbaşı Yapı Gereçleri San. ve Tic. A.Ş.'nin ürünler ve teknik detaylarında değişiklik yapma hakkı saklıdır. • Banyo aksesuarları için garanti süresi 5 yıldır.

Arkitekta

Ürün/Kod	Ürün açıklamaları	Kaplama	Fiyat (TL)*
A4429423 ◆ YERLİ ÜRETİM	Tuvalet fırçalığı (yerden)	Altın	339



- Kapaklı
- Siyah fırça
- Paslanmaz üzeri altın PVD kaplama

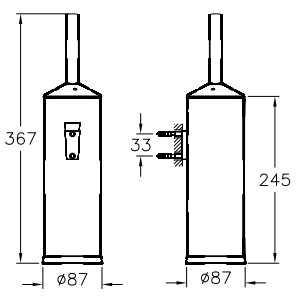

A44287

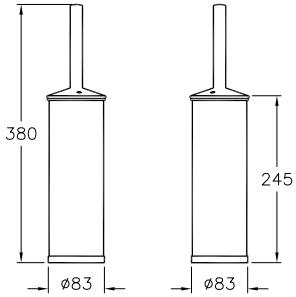

A44294

A44287 ◆ YERLİ ÜRETİM	Tuvalet fırçalığı (duvardan)	Parlak paslanmaz çelik	295
A44294 ◆ YERLİ ÜRETİM	Tuvalet fırçalığı (yerden)	Parlak paslanmaz çelik	271



- Kapaklı
- Siyah fırça
- Krom görünümlü paslanmaz çelik malzeme

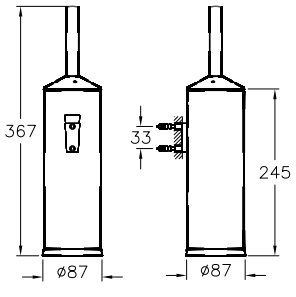

A44287

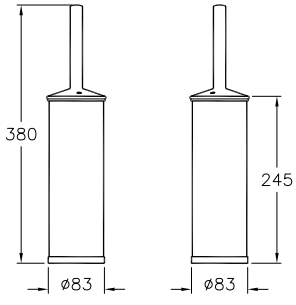

A44294

A44382 YERLİ ÜRETİM	Tuvalet fırçalığı (yerden)	Krom	316



- Kapaklı
- Siyah fırça
- Krom görünümlü paslanmaz çelik malzeme

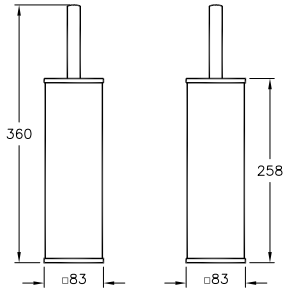

• Eczacıbaşı Yapı Gereçleri San. ve Tic. A.Ş.'nin ürünler ve teknik detaylarında değişiklik yapma hakkı saklıdır. • Banyo aksesuarları için garanti süresi 5 yıldır.

Arkitekta

Ürün/Kod	Ürün açıklamaları	Kaplama	Fiyat (TL)*
A44248 ◆	Süngerlik	Krom	585
A4424823 ◆	Süngerlik	Altın	703



- Altın PVD kaplama
- Pirinç malzeme

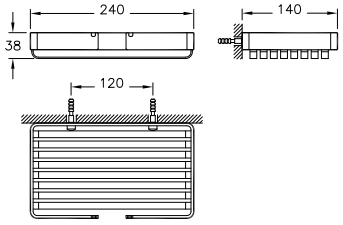

A44378	Malzemelik	Krom	113



- Krom görünümlü paslanmaz çelik malzeme

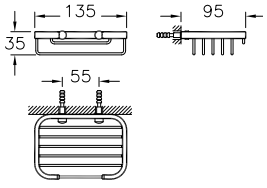

A44042 ◆	Malzemelik	Krom	298



- Krom görünümlü paslanmaz çelik malzeme

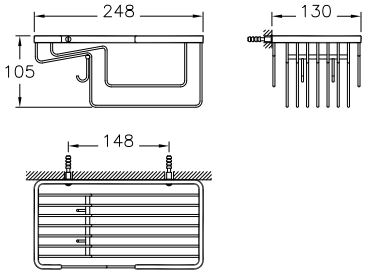

A44053 ◆	Malzemelik (ikili)	Krom	527



- Krom görünümlü paslanmaz çelik malzeme

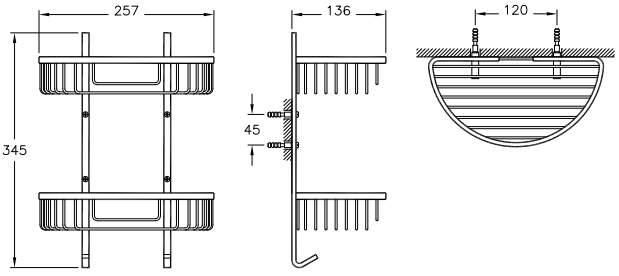

• Eczacıbaşı Yapı Gereçleri San. ve Tic. A.Ş.'nin ürünler ve teknik detaylarında değişiklik yapma hakkı saklıdır. • Banyo aksesuarları için garanti süresi 5 yıldır.

Arkitekta

Ürün/Kod	Ürün açıklamaları	Kaplama	Fiyat (TL)*
A44052	Malzemelik	Krom	271
A4405223	Malzemelik	Altın	321



- Krom ve altın görünümlü paslanmaz çelik malzeme

A4405223 1 Nisan 2020 tarihi itibariyle satış hattından kaldırılacaktır.

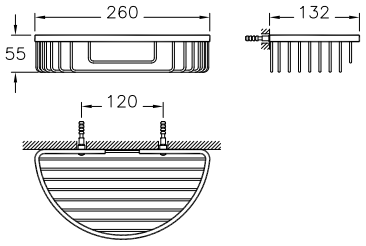

A44051 ◆	Köşe malzemelik (ikili)	Krom	527



- Krom görünümlü paslanmaz çelik malzeme

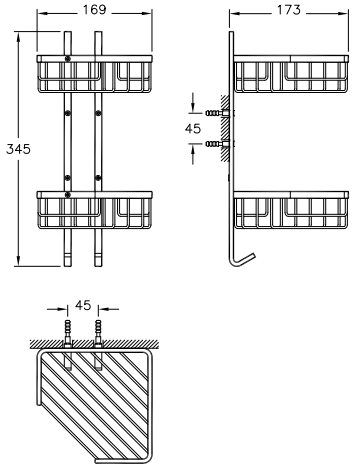

A44380 ◆	Köşe malzemelik	Krom	173
A4438023	Köşe malzemelik	Altın	217



- Krom ve altın görünümlü paslanmaz çelik malzeme

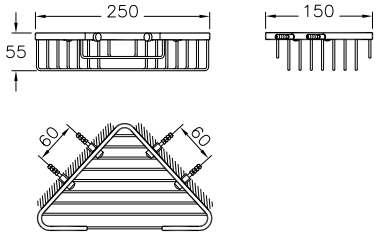

• Eczacıbaşı Yapı Gereçleri San. ve Tic. A.Ş.'nin ürünler ve teknik detaylarında değişiklik yapma hakkı saklıdır. • Banyo aksesuarları için garanti süresi 5 yıldır.

Arkitekta

Ürün/Kod	Ürün açıklamaları	Kaplama	Fiyat (TL)*
A44374	Küvet tutamağı (süngerlikli)	Krom	381



- Sağ veya solda kullanım
- Krom görünümlü paslanmaz çelik malzeme

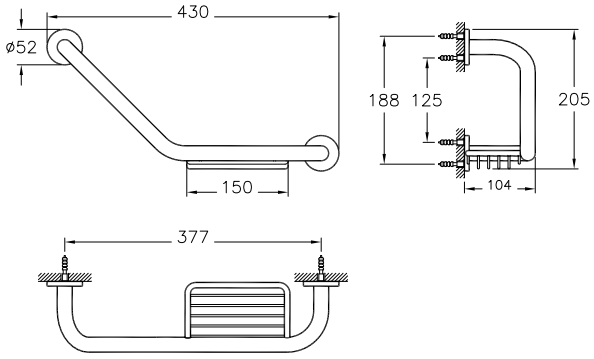

A44375 ◆	Küvet tutamağı	Krom	271



- Krom görünümlü paslanmaz çelik malzeme

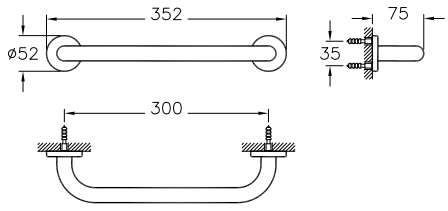

A44376	Küvet tutamağı	Krom	207



- Krom görünümlü paslanmaz çelik malzeme

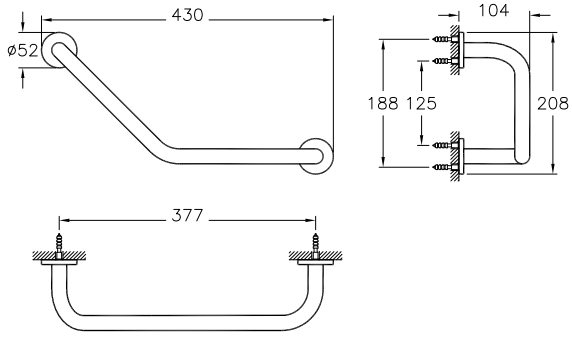

• Eczacıbaşı Yapı Gereçleri San. ve Tic. A.Ş.'nin ürünler ve teknik detaylarında değişiklik yapma hakkı saklıdır. • Banyo aksesuarları için garanti süresi 5 yıldır.

Arkitekta

Ürün/Kod	Ürün açıklamaları	Kaplama	Fiyat (TL)*
A44445 YENİ	Tutunma barı (60 cm)		883
	• Sadece 5681 ve 5966 lavabolar ile uyumludur.	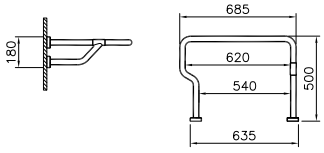	
A44446 YENİ	Tutunma barı (80 cm)		972
	• Sadece 5682 lavabo ile uyumludur.	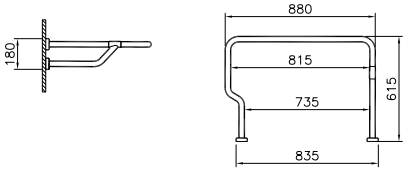	
A44447 YENİ	Tutunma barı (100 cm)		1.060
	• Sadece 5683 ve 5684 lavabolar ile uyumludur.	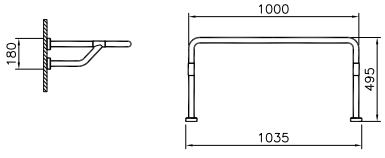	
A44448 YENİ	Ayaklı tutunma barı		1.679
		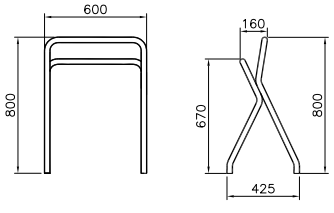	
A44449 ◆ YENİ	Tutunma barı (60 cm)		673
		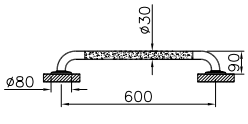	

• Eczacıbaşı Yapı Gereçleri San. ve Tic. A.Ş.'nin ürünler ve teknik detaylarında değişiklik yapma hakkı saklıdır. • Banyo aksesuarları için garanti süresi 5 yıldır.

Arkitekta

Ürün/Kod	Ürün açıklamaları	Kaplama	Fiyat (TL)*
A44450 ◆ YENİ YERLİ ÜRETİM	135° açılı tutunma barı		745



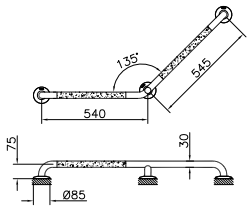

A44467 ◆ YENİ YERLİ ÜRETİM	90° açılı tutunma barı		846



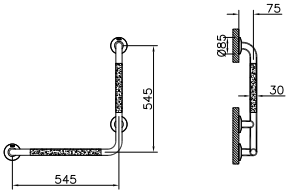

A44468 ◆ YENİ YERLİ ÜRETİM	Katlanabilir tutunma barı		1.639



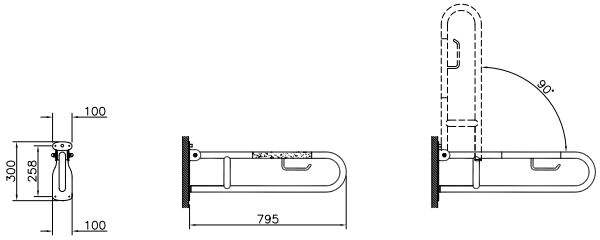

A44469 YENİ YERLİ ÜRETİM	90° açılı duvar-zemin tutunma barı		846



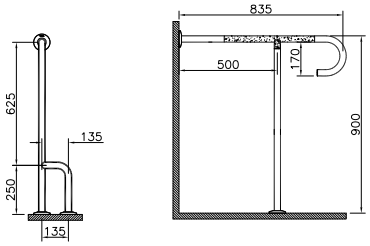

A44470 YENİ YERLİ ÜRETİM	Bebek bakım ünitesi		3.573



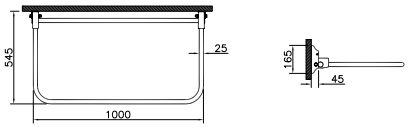

• Eczacıbaşı Yapı Gereçleri San. ve Tic. A.Ş.'nin ürünler ve teknik detaylarında değişiklik yapma hakkı saklıdır. • Banyo aksesuarları için garanti süresi 5 yıldır.

Arkitekta

Ürün/Kod	Ürün açıklamaları	Kaplama	Fiyat (TL)*
A44009 YERLİ ÜRETİM	Makyaj traş aynası	Krom	585



- Normal ve 2x büyüteçli olmak üzere iki yüzeylidir.
- Krom görünümlü paslanmaz çelik malzeme

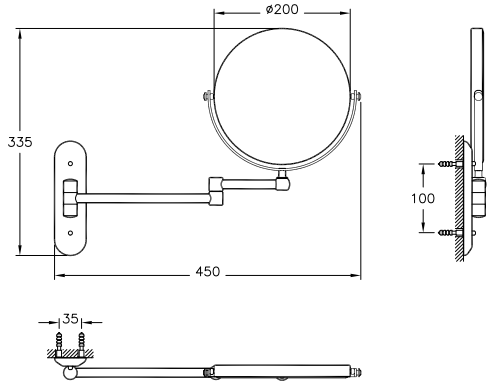

A44010 ◆ YERLİ ÜRETİM	Makyaj traş aynası (ledli)	Krom	779



- 3x büyüteçli ve çift yüzeyi aynalıdır.
- Krom görünümlü paslanmaz çelik malzeme
- 9000K Beyaz Led

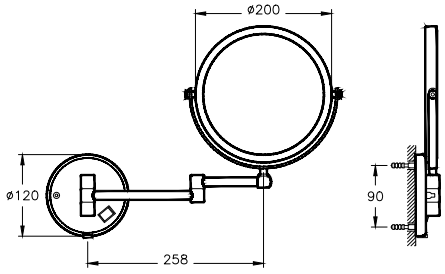

A44507 YENİ YERLİ ÜRETİM	Köpük dispenseri	Krom	672



- 304 paslanmaz çelik malzeme
- Köpük sabunlarla kullanılması tavsiye edilir.

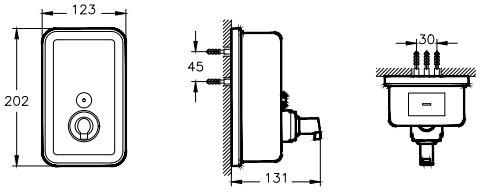

A44351 ◆ YERLİ ÜRETİM	Kağıt dispenseri	Paslanmaz çelik	854



- Anahtarlı
- Çift kat 300 adet, tek kat 375 adet "maraton kağıt" kapasiteli
- Paslanmaz çelik malzeme

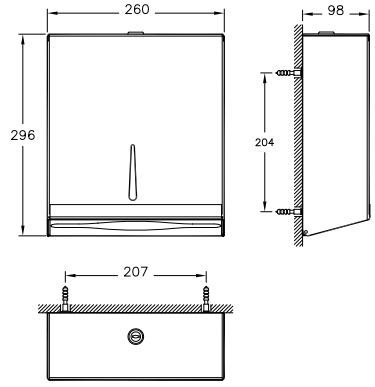

• Eczacıbaşı Yapı Gereçleri San. ve Tic. A.Ş.'nin ürünler ve teknik detaylarında değişiklik yapma hakkı saklıdır. • Banyo aksesuarları için garanti süresi 5 yıldır.

VitrA

Arkitekta

Ürün/Kod	Ürün açıklamaları	Kaplama	Fiyat (TL)*
A44377 YERLİ ÜRETİM	Çamaşır ipi	Parlak paslanmaz çelik	142
	• 2 metre uzunluğundadır. • Krom görünümlü paslanmaz çelik malzeme	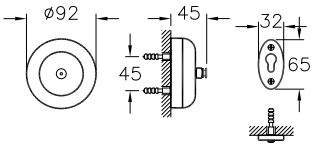	
A44054 ◆ YERLİ ÜRETİM	Çöp kovası (3 litre)	Parlak paslanmaz çelik	304
A44055 ◆ YERLİ ÜRETİM	Çöp kovası (4,5 litre)	Parlak paslanmaz çelik	381
A44056 YERLİ ÜRETİM	Çöp kovası (12 litre)	Parlak paslanmaz çelik	503
	• Kovalı • Pedallı • 304 paslanmaz çelik malzeme	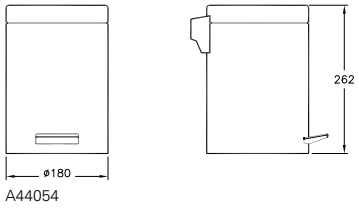 A44054 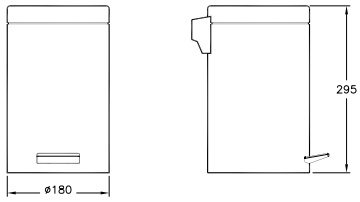 A44055 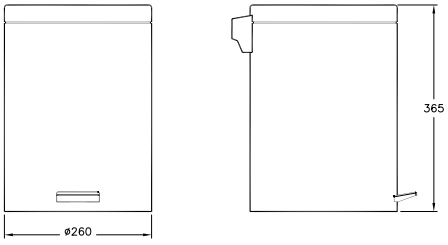 A44056	
A44012 ◆ YERLİ ÜRETİM	Çöp kovası (yavaş kapanır)-(4,5 litre)	Parlak paslanmaz çelik	416
	• Kovalı • Pedallı • 304 paslanmaz çelik malzeme	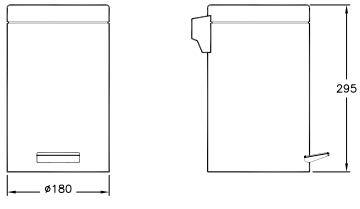	

• Eczacıbaşı Yapı Gereçleri San. ve Tic. A.Ş.'nin ürünler ve teknik detaylarında değişiklik yapma hakkı saklıdır. • Banyo aksesuarları için garanti süresi 5 yıldır.

Arkitekta

Ürün/Kod	Ürün açıklamaları	Kaplama	Fiyat (TL)*
A44017 YERLİ ÜRETİM	Çöp kovası (yavaş kapanır)-(20 litre)	Paslanmaz çelik	538



- Yavaş kapanır kapak
- Kovalı
- Pedallı
- 304 paslanmaz çelik malzeme

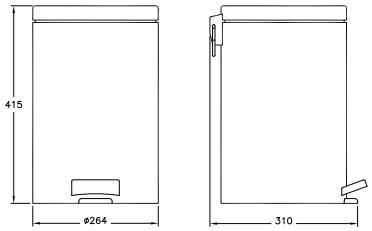

A44048 YERLİ ÜRETİM	Çöp kovası (3 litre)	Parlak paslanmaz çelik	260
A44066 YERLİ ÜRETİM	Çöp kovası (5 litre)	Parlak paslanmaz çelik	304



- Kapaksız
- Kovalı
- 304 paslanmaz çelik malzeme

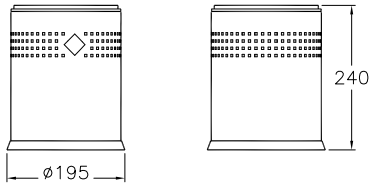

A44048

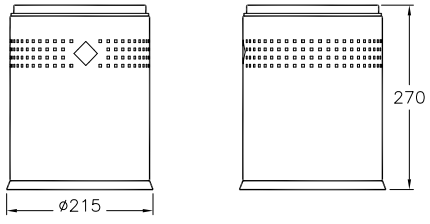

A44066

A44970 YERLİ ÜRETİM	Kağıt havluluk+çöp kovası	Paslanmaz çelik	2.786



- Sıva altı montaj yapılmalıdır.
- 7lt hacim (çöp kovası)
- 304 paslanmaz çelik malzeme

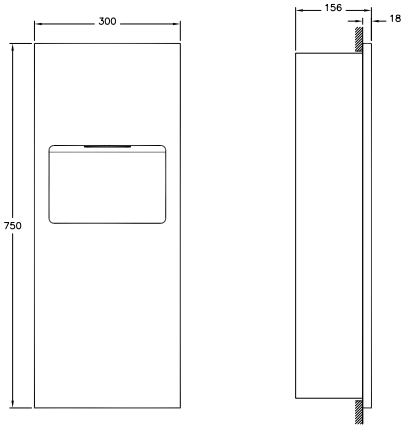

• Eczacıbaşı Yapı Gereçleri San. ve Tic. A.Ş.'nin ürünler ve teknik detaylarında değişiklik yapma hakkı saklıdır. • Banyo aksesuarları için garanti süresi 5 yıldır.

Arkitekta

Ürün/Kod	Ürün açıklamaları	Kaplama	Fiyat (TL)*
A44341	Klozet kapak örtüsü dispanseri	Paslanmaz çelik	564



- 304 paslanmaz çelik malzeme

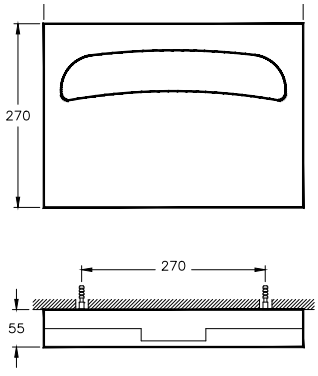

A44516 YENİ	Hijyenik torba dispanseri	Paslanmaz çelik	451



- 304 paslanmaz çelik malzeme

01 Şubat 2020 tarihi itibariyle satış hattına alınacaktır.

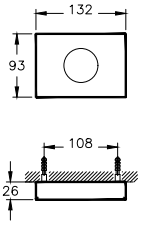

• Eczacıbaşı Yapı Gereçleri San. ve Tic. A.Ş.'nin ürünler ve teknik detaylarında değişiklik yapma hakkı saklıdır. • Banyo aksesuarları için garanti süresi 5 yıldır.

Arkitekta

Ürün/Kod	Ürün açıklamaları	Kaplama	Fiyat (TL)*
A44471 YENİ YERLİ ÜRETİM	Katlanabilir duş oturağı		2.119



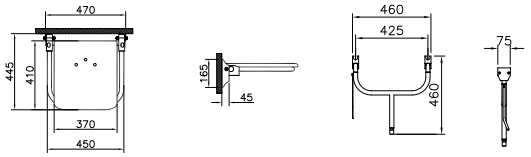

A44472 ◆ YENİ YERLİ ÜRETİM	Duş oturağı ayak desteği		1.016



• Montaj vida seti dahil

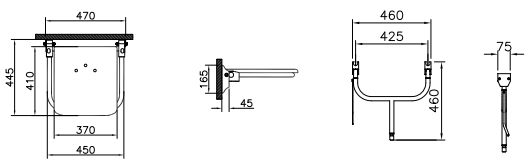

A44474 ◆ YENİ YERLİ ÜRETİM	Duş oturağı		1.475



• Montaj vida seti dahil

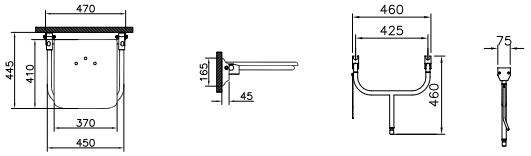

A44473 YENİ YERLİ ÜRETİM	Katlanabilir duş oturağı		2.119



• Beyaz akrilik
• Duvara monte edilebilir
• Açılıp kapanabilir
• 37x32x6.5 cm

• Eczacıbaşı Yapı Gereçleri San. ve Tic. A.Ş.'nin ürünler ve teknik detaylarında değişiklik yapma hakkı saklıdır. • Banyo aksesuarları için garanti süresi 5 yıldır.

Artepan

Ürün/Kod	Ürün açıklamaları	Kaplama	Fiyat (TL)*
A44845 ◆	Düz formlu 500x770 mm	Krom	1.299
A44846 ◆	Düz formlu 500x1150 mm	Krom	1.814
A44849	Düz formlu 600x1150 mm	Krom	1.911



- 500x770 mm (bağlantı eksenleri 455 mm)
- 500x1150 mm (bağlantı eksenleri 455 mm)
- 600x1150 mm (bağlantı eksenleri 555 mm)
- Duvar bağlantı parçaları ürüne dahildir.
- Radyatör valfleri ürüne dahil değildir.

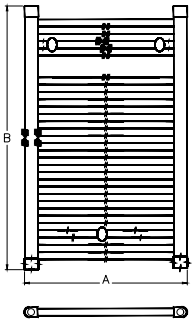

ÜRÜN KODU	A (mm)	B (mm)
A44845	500	770
A44846	500	1150
A44849	600	1150

Ürün/Kod	Ürün açıklamaları	Kaplama	Fiyat (TL)*
A44851 ◆	Oval formlu 500x770 mm	Krom	1.356
A44852 ◆	Oval formlu 500x1150 mm	Krom	1.937
A44855	Oval formlu 600x1150 mm	Krom	2.022



- 500x770 mm (bağlantı eksenleri 455 mm)
- 500x1150 mm (bağlantı eksenleri 455 mm)
- 600x1150 mm (bağlantı eksenleri 555 mm)
- Duvar bağlantı parçaları ürüne dahildir.
- Radyatör valfleri ürüne dahil değildir.

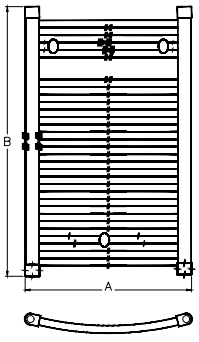

ÜRÜN KODU	A (mm)	B (mm)
A44851	500	770
A44852	500	1150
A44855	600	1150

Ürün/Kod	Ürün açıklamaları	Kaplama	Fiyat (TL)*
A43011 ◆	Radyatör valfi (köşe)	Krom	120



- G 1/2" radyatör valfi
- Klasik açma-kapama
- Krom volanlı

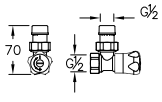

Isıl Güç Tablosu

Ürün Kodu	Isıl güç		Net ağırlık (kg)	Boru adedi
	Kcal/h	Watt		
A44845	222	258	7	16
A44846	304	354	10,1	23
A44849	364	423	11,3	23
A44851	222	258	7	16
A44852	304	354	10,1	23
A44855	364	423	11,3	23

• Eczacıbaşı Yapı Gereçleri San. ve Tic. A.Ş.'nin ürünler ve teknik detaylarında değişiklik yapma hakkı saklıdır. • Banyo aksesuarları için garanti süresi 5 yıldır.

Banyo Mobilyaları

1 OCAK 2020 TARİHİ İTİBARİYLE SATIŞ HATTINA ALINAN SERİLER ve ÜRÜNLER

- Voyage

1 NİSAN 2020 TARİHİ İTİBARİYLE SATIŞ HATTINA ALINAN SERİLER ve ÜRÜNLER

- V-Care Akıllı Ayna Lite: A44001
- Plural
  - Siyah Meşe renk seçeneği
- Origin
- Valarte Neo
- Sento
  - Mat Fiyord Yeşili renk seçeneği
- D-Light
  - Meşe renk seçeneği

1 HAZİRAN 2020 TARİHİ İTİBARİYLE SATIŞ HATTINA ALINAN SERİLER ve ÜRÜNLER

- Sento, Çocuk Aynaları: 65865, 65866, 65867

1 NİSAN 2020 TARİHİ İTİBARİYLE SATIŞ HATTINDAN KALDIRILACAK SERİLER

- Memoria Black&White
- System Fit
- Integra

1 NİSAN 2020 TARİHİ İTİBARİYLE SATIŞ HATTINDAN KALDIRILACAK TEKİL ÜRÜNLER

- Metropole
  - Gümüş meşe renk seçeneği
- System Infinit
  -Yumuşak formlu lavabo dolapları
- Nest
  - Asimetrik lavabo hazneli lavabo dolapları
- D-Light
  - Doğal meşe ve Mat mor renkleri
- Optima Demonte
  - Kapaklı lavabo dolapları
- Step Demonte
  - Çekmeceli lavabo dolapları
- Raflar
  - Doğal meşe renk seçeneği

Basılı malzeme üzerindeki renkler gerçek dokular ile birebir örtüşmeyebilir.
Banyo mobilyası gerçek renklerini görebileceğiniz renk kartelaları için detaylı bilgiyi 1033 nolu sayfada bulabilirsiniz.
Vitra-Artema yetkili servisleri tarafından bedelsiz montaj yapılan serilerde ayna serisi de bedelsiz montaj hizmetine dahildir.
Armatür deliksiz ibaresi bulunan lavabolar armatür deliksiz sevk edilip, yetkili servis tarafından yerinde delinir.

Banyo Mobilyaları İkon Açıklamaları



Ahşap Kaplama

Mobilyaların yüzeyi gerçek ahşap veya kompozit kaplamadır.



Hareket Sensörü

Hareketi algılayarak açıp kapanan aydınlatma sistemleriyle banyolar artık daha konforlu.



Dokunmatik Sensör

Aç-kapat butonuna ihtiyaç duymadan dokunmayı algılayarak kullanıcıya tepki veren aydınlatma sistemleri.



Ambiyans LED Aydınlatma

Ambiyans LED aydınlatmalar ile banyolarda şık atmosferler yaratılabilir.



Kumlamalı LED Aydınlatma

Kumlamalı LED aydınlatma, kumlanmış ayna altına gizlenmiş ışığı sayesinde kullanıcının yüzünü aydınlatarak fonksiyonel bir kullanım imkanı sunar.



Armatür LED Aydınlatma

Ayna üzerinde yer alan armatür LED aydınlatmaların güçlü tepe ışığı sayesinde kullanıcının yüzü net bir şekilde aydınlanır.



İç Aydınlatma

İç aydınlatma seçenekleriyle mobilyaların saklama alanlarının kullanım sırasında aydınlık olması sağlanır.



Buğu Yapmayan Ayna

Buğu yapmayan ayna modelleri ile VitrA, hayatı kolaylaştıran çözümler sunar.



Büyüteçli Ayna

Büyüteçli ayna farklı kullanım alanları için işlevsellik sağlar.



Duble Ayna

Duble ayna modelleri, banyolar için konforlu ve estetik çözümler sunar.

Banyo Mobilyaları İkon Açıklamaları



Yavaş Kapanır

Çekmece ve kapakların kendini yavaşlatma özelliği çocuklar ve yaşlılar için güvenli ve sessiz kullanım sağlar.



Bas Aç

Yalın ve göz yormayan bir görünüm için kulpsuz tasarlanan mobilya çekmece, kapakları içe doğru basılarak açılır.



Tam Açılır

Çekmecelerin tam açılır yapısı sayesinde eşyalar kolayca yerleştirilir ve yer kaybı olmaz.



Özel İhtiyaçlar

Her türlü yaşlı ve bedensel engelli ihtiyacına yönelik olarak tasarlanan VitrA banyo ürünleri banyo alanında pratiklik sağlarken, tekerlekli sandalye ile kullanıma uygundur.



Priz

Dolap içine yerleştirilen prizler banyolara kullanışlı ve estetik çözümler sunar.



Cam Raflar

Cam raf modelleri banyolara zarafet getirirken işlevsel kullanım alanları yaratır.



Yatay/Dikey Kullanım

İhtiyaca göre yatay ya da dikey olarak kullanılabilir.

VitrA

Seriler

Memoria	622
Voyage	634
İstanbul	662
Plural	670
Options Lux	680
Memoria Black & White	684
Memoria Elements	698
Elegance	702
Frame	710
Origin	730
Equal	754
Metropole	764
System Infinit	778
System Fit	782
Valarte Neo	794
Valarte	806
Nest Trendy	826
Sento	840
Nest	868
S50+	875
Integra	880
Folda	908
D-Light	912
S50	920
S20	923
Quadrum	930
Optima Demonte	938
Step Demonte	946
Aynalar	952
Dar Banyolar İçin	982
Ek Modüller	1018

Memoria





DOĞAL KAPLAMA

MAT AMERİKAN CEVİZ

MDF ÜZERİ LAKE

METALİK GRİ

AHŞAP KAPLAMA

HAREKET SENSÖRÜ

DOKUNMATİK SENSÖR

AMBİYANS LED AYDINLATMA

KUMLAMALI LED AYDINLATMA

İÇ AYDINLATMA

YAVAŞ KAPANIR

TAM AÇILIR

CAM RAFLAR

Memoria

Memoria Banyo Takımı'nda VitrA-Artema Yetkili Servisleri tarafından sadece perakende satışlarda bedelsiz montaj hizmeti verilmektedir.
Bedelsiz montaj hizmeti geçerlilik süresi, fatura tarihinden itibaren 6 aydır.

Ürün Kodu	Montaj Kodu	Ürün Açıklamaları	Gövde/Kapak Malzemesi	Satış Fiyatı (TL)*	Montaj Fiyatı (TL)*
		Lavabo dolabı, dört çekmeceli, seramik lavabolu, 120 cm Armatür deliksiz			
58356	3000	Mat Amerikan ceviz	Doğal kaplama/Doğal kaplama	14.131	160
58359	3000	Metalik gri	MDF üzeri lake/MDF üzeri lake	13.456	160
		GxDxY 120x51x42 cm 5710B003-0016 seramik lavabo dahildir. 1 küçük, 1 büyük çekmece içi seperatör dahildir. Ankastre batarya ile kullanılması gerekir. A4231457 ankastre batarya ile kullanılması tavsiye edilir. Seramik kapaklı süzgeç dahildir. Sifon alt grubu ayrıca sipariş edilmelidir.			
		Lavabo dolabı, dört çekmeceli, seramik lavabolu, 120 cm Sağdan armatür delikli			
58357	3000	Mat Amerikan ceviz	Doğal kaplama/Doğal kaplama	14.131	160
58360	3000	Metalik gri	MDF üzeri lake/MDF üzeri lake	13.456	160
		GxDxY 120x51x42 cm 5710B003-0294 seramik lavabo dahildir. 1 küçük, 1 büyük çekmece içi seperatör dahildir. A42329 ve A42330 bataryalar ile kullanılması tavsiye edilir. Seramik kapaklı süzgeç dahildir. Sifon alt grubu ayrıca sipariş edilmelidir.			



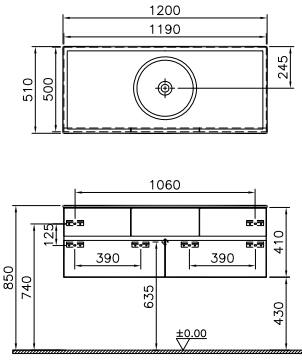



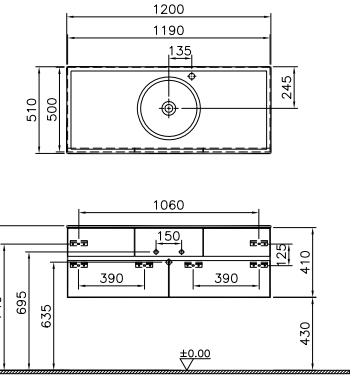

• GxDxY Genişlik, Derinlik, Yüksekliği ifade eder. • Tüm ürünlerin kesin ölçüleri için teknik çizimleri referans alınız. • Tüm mobilyalar 2 yıl garanti kapsamındadır.
• Eczacıbaşı Yapı Gereçleri San. ve Tic. A.Ş'nin ürünler ve teknik detaylarında değişiklik yapma hakkı saklıdır.
* Tavsiye edilen azami satış fiyatıdır. Fiyatlara KDV dahil değildir.

Memoria

Memoria Banyo Takımı'nda VitrA-Artema Yetkili Servisleri tarafından sadece perakende satışlarda bedelsiz montaj hizmeti verilmektedir.
Bedelsiz montaj hizmeti geçerlilik süresi, fatura tarihinden itibaren 6 aydır.

Ürün Kodu	Montaj Kodu	Ürün Açıklamaları	Gövde/Kapak Malzemesi	Satış Fiyatı (TL)*	Montaj Fiyatı (TL)*
		Lavabo dolabı, dört çekmeceli, seramik lavabolu, 120 cm Soldan armatür delikli			
58358	3000	Mat Amerikan ceviz	Doğal kaplama/Doğal kaplama	14.131	160
58361	3000	Metalik gri	MDF üzeri lake/MDF üzeri lake	13.456	160





GxDxY 120x51x42 cm
5710B003-0052 seramik lavabo dahildir.

1 küçük, 1 büyük çekmece içi seperatör dahildir. A42329 ve A42330 bataryalar ile kullanılması tavsiye edilir.

Seramik kapaklı süzgeç dahildir. Sifon alt grubu ayrıca sipariş edilmelidir.

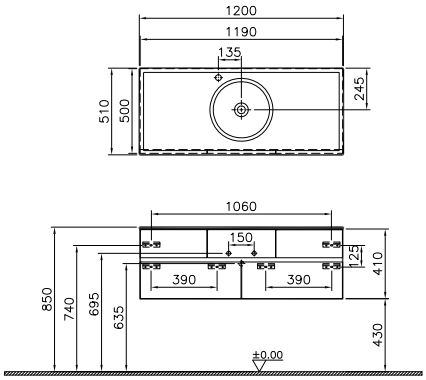

		Lavabo dolabı, dört çekmeceli, seramik lavabolu, 150 cm Armatür deliksiz			
58362	5140	Mat Amerikan ceviz	Doğal kaplama/Doğal kaplama	15.543	205
58365	5140	Metalik gri	MDF üzeri lake/MDF üzeri lake	14.805	205





GxDxY 151x51x42 cm
5711B003-0016 seramik lavabo dahildir.

2 küçük, 1 büyük çekmece içi seperatör dahildir. A4231457 ankastre batarya ile kullanılması tavsiye edilir.

Seramik kapaklı süzgeç dahildir. Sifon alt grubu ayrıca sipariş edilmelidir.

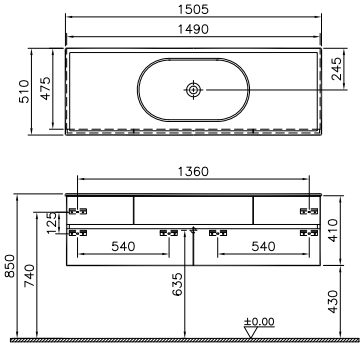

• GxDxY Genişlik, Derinlik, Yüksekliği ifade eder. • Tüm ürünlerin kesin ölçüleri için teknik çizimleri referans alınız. • Tüm mobilyalar 2 yıl garanti kapsamındadır.
• Eczacıbaşı Yapı Gereçleri San. ve Tic. A.Ş'nin ürünler ve teknik detaylarında değişiklik yapma hakkı saklıdır.
* Tavsiye edilen azami satış fiyatıdır. Fiyatlara KDV dahil değildir.

Memoria

Memoria Banyo Takımı'nda VitrA-Artema Yetkili Servisleri tarafından sadece perakende satışlarda bedelsiz montaj hizmeti verilmektedir.
Bedelsiz montaj hizmeti geçerlilik süresi, fatura tarihinden itibaren 6 aydır.

Ürün Kodu	Montaj Kodu	Ürün Açıklamaları	Gövde/Kapak Malzemesi	Satış Fiyatı (TL)*	Montaj Fiyatı (TL)*
		Lavabo dolabı, dört çekmeceli, seramik lavabolu, 150 cm Sağdan armatür delikli			
58363	5140	Mat Amerikan ceviz	Doğal kaplama/Doğal kaplama	15.543	205
58366	5140	Metalik gri	MDF üzeri lake/MDF üzeri lake	14.805	205



GxDxY 151x51x42 cm
5711B003-0294 seramik lavabo dahildir.

2 küçük, 1 büyük çekmece içi seperatör dahildir. A42329 ve A42330 ankastre batarya ile kullanılması tavsiye edilir.

Seramik kapaklı süzgeç dahildir. Sifon alt grubu ayrıca sipariş edilmelidir.

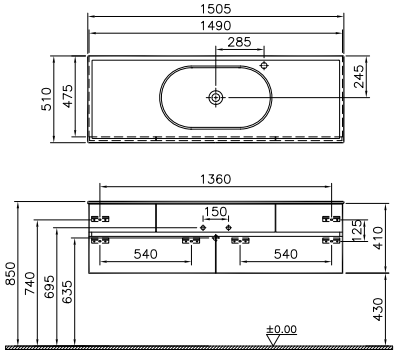

		Lavabo dolabı, dört çekmeceli, seramik lavabolu, 150 cm Soldan armatür delikli			
58364	5140	Mat Amerikan ceviz	Doğal kaplama/Doğal kaplama	15.543	205
58367	5140	Metalik gri	MDF üzeri lake/MDF üzeri lake	14.805	205



GxDxY 151x51x42 cm
5711B003-0052 seramik lavabo dahildir.

2 küçük, 1 büyük çekmece içi seperatör dahildir. A4231457 ankastre batarya ile kullanılması tavsiye edilir.

Seramik kapaklı süzgeç dahildir. Sifon alt grubu ayrıca sipariş edilmelidir.

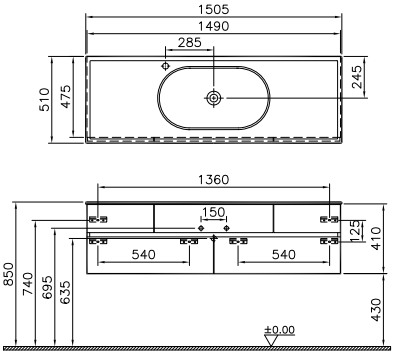

• GxDxY Genişlik, Derinlik, Yüksekliği ifade eder. • Tüm ürünlerin kesin ölçüleri için teknik çizimleri referans alınız. • Tüm mobilyalar 2 yıl garanti kapsamındadır.
• Eczacıbaşı Yapı Gereçleri San. ve Tic. A.Ş'nin ürünler ve teknik detaylarında değişiklik yapma hakkı saklıdır.
* Tavsiye edilen azami satış fiyatıdır. Fiyatlara KDV dahil değildir.

Memoria

Memoria Banyo Takımı'nda VitrA-Artema Yetkili Servisleri tarafından sadece perakende satışlarda bedelsiz montaj hizmeti verilmektedir.
Bedelsiz montaj hizmeti geçerlilik süresi, fatura tarihinden itibaren 6 aydır.

Ürün Kodu	Montaj Kodu	Ürün Açıklamaları	Gövde/Kapak Malzemesi	Satış Fiyatı (TL)*	Montaj Fiyatı (TL)*
		Lavabo dolabı, dört çekmeceli, infinit lavabolu, 120 cm			
58368	3000	Mat Amerikan ceviz	Doğal kaplama/Doğal kaplama	16.250	160
58369	3000	Metalik gri	MDF üzeri lake/MDF üzeri lake	15.472	160



GxDxY 120x56x42 cm
M58000008000 Memoria infinit lavabo dahildir.

1 küçük, 1 büyük çekmece içi seperatör dahildir. Lavabolar armatür deliksiz sevk edilip, Yetkili Servis tarafından yerinde delinir. A4231557 - 3 delikli batarya ve A42329 tek delikli batarya ile kullanılması tavsiye edilir.

Sifon alt grubu, infinit sifon kapağı ve valfi dahildir.

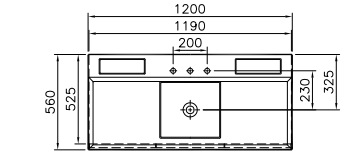

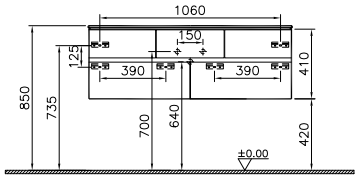

		Lavabo dolabı, dört çekmeceli, infinit lavabolu, 150 cm			
58370	5140	Mat Amerikan ceviz	Doğal kaplama/Doğal kaplama	17.873	205
58371	5140	Metalik gri	MDF üzeri lake/MDF üzeri lake	17.027	205



GxDxY 150x56x42 cm
M58000009000 Memoria infinit lavabo dahildir.

1 küçük, 1 büyük çekmece içi seperatör dahildir. Lavabolar armatür deliksiz sevk edilip, Yetkili Servis tarafından yerinde delinir. A4231557 - 3 delikli batarya ve A42329 tek delikli batarya ile kullanılması tavsiye edilir.

Sifon alt grubu, infinit sifon kapağı ve valfi dahildir.

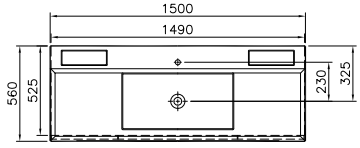

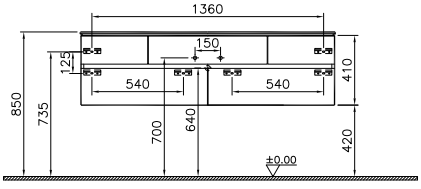

• GxDxY Genişlik, Derinlik, Yüksekliği ifade eder. • Tüm ürünlerin kesin ölçüleri için teknik çizimleri referans alınız. • Tüm mobilyalar 2 yıl garanti kapsamındadır.
• Eczacıbaşı Yapı Gereçleri San. ve Tic. A.Ş'nin ürünler ve teknik detaylarında değişiklik yapma hakkı saklıdır.
* Tavsiye edilen azami satış fiyatıdır. Fiyatlara KDV dahil değildir.

Memoria

Memoria Banyo Takımı'nda VitrA-Artema Yetkili Servisleri tarafından sadece perakende satışlarda bedelsiz montaj hizmeti verilmektedir.
Bedelsiz montaj hizmeti geçerlilik süresi, fatura tarihinden itibaren 6 aydır.

Ürün Kodu	Montaj Kodu	Ürün Açıklamaları	Gövde/Kapak Malzemesi	Satış Fiyatı (TL)*	Montaj Fiyatı (TL)*
		Aydınlatmalı ayna, 120 cm			
56476	3010	Mat Amerikan ceviz	Doğal kaplama/-	5.682	60
56477	3010	Metalik gri	MDF üzeri lake/-	5.412	60
		GxDxY 120x13x60 cm 3300 K LED aydınlatma bulunur. Dokunmatik sensör aynanın altındadır.	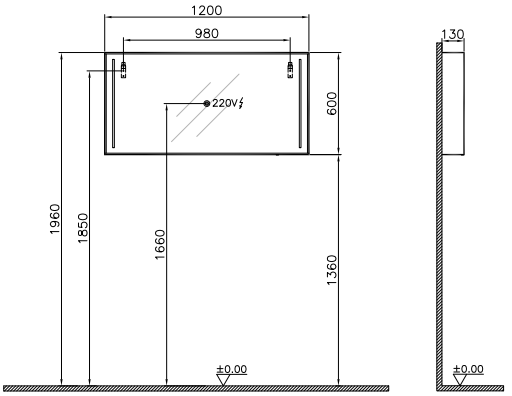		
		Aydınlatmalı ayna, 150 cm			
56479	3010	Mat Amerikan ceviz	Doğal kaplama/-	6.247	60
56480	3010	Metalik gri	MDF üzeri lake/-	5.952	60
		GxDxY 150x13x60 cm 3300K LED aydınlatma bulunur. Dokunmatik sensör aynanın altındadır.	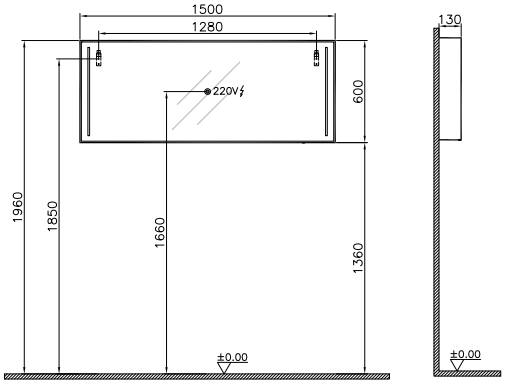		

• GxDxY Genişlik, Derinlik, Yüksekliği ifade eder. • Tüm ürünlerin kesin ölçüleri için teknik çizimleri referans alınız. • Tüm mobilyalar 2 yıl garanti kapsamındadır.
• Eczacıbaşı Yapı Gereçleri San. ve Tic. A.Ş'nin ürünler ve teknik detaylarında değişiklik yapma hakkı saklıdır.
* Tavsiye edilen azami satış fiyatıdır. Fiyatlara KDV dahil değildir.

Memoria

Memoria Banyo Takımı'nda VitrA-Artema Yetkili Servisleri tarafından sadece perakende satışlarda bedelsiz montaj hizmeti verilmektedir.
Bedelsiz montaj hizmeti geçerlilik süresi, fatura tarihinden itibaren 6 aydır.

Ürün Kodu	Montaj Kodu	Ürün Açıklamaları	Gövde/Kapak Malzemesi	Satış Fiyatı (TL)*	Montaj Fiyatı (TL)*
		Aydınlatmalı dolaplı ayna, 120 cm			
56482	3010	Mat Amerikan ceviz	Doğal kaplama/-	6.927	60
56483	3010	Metalik gri	MDF üzeri lake/-	6.600	60



GxDxY 120x15x67 cm

3300K
Dolaplı aynalar sürgülü kapaklıdır, sağ ve sol yönde hareket eder.

LED aydınlatma bulunur. Dokunmatik sensör aynanın altındadır.

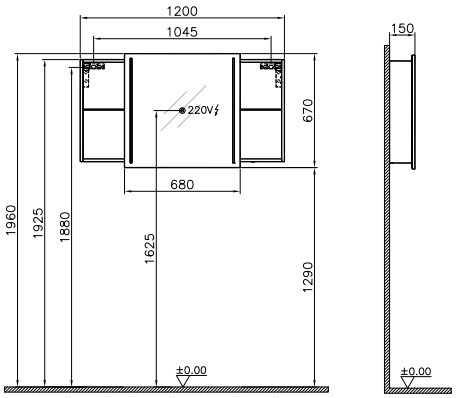

		Aydınlatmalı dolaplı ayna, 150 cm			
56485	3010	Mat Amerikan ceviz	Doğal kaplama/-	7.621	60
56486	3010	Metalik gri	MDF üzeri lake/-	7.255	60



GxDxY 150x15x67 cm

3300 K
Dolaplı aynalar sürgülü kapaklıdır, sağ ve sol yönde hareket eder.

LED aydınlatma bulunur. Dokunmatik sensör aynanın altındadır.

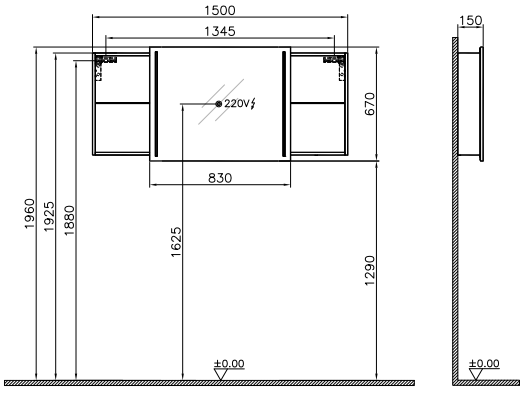

• GxDxY Genişlik, Derinlik, Yüksekliği ifade eder. • Tüm ürünlerin kesin ölçüleri için teknik çizimleri referans alınız. • Tüm mobilyalar 2 yıl garanti kapsamındadır.
• Eczacıbaşı Yapı Gereçleri San. ve Tic. A.Ş'nin ürünler ve teknik detaylarında değişiklik yapma hakkı saklıdır.
* Tavsiye edilen azami satış fiyatıdır. Fiyatlara KDV dahil değildir.

Memoria

Memoria Banyo Takımı'nda VitrA-Artema Yetkili Servisleri tarafından sadece perakende satışlarda bedelsiz montaj hizmeti verilmektedir.
Bedelsiz montaj hizmeti geçerlilik süresi, fatura tarihinden itibaren 6 aydır.

Ürün Kodu	Montaj Kodu	Ürün Açıklamaları	Gövde/Kapak Malzemesi	Satış Fiyatı (TL)*	Montaj Fiyatı (TL)*
		Boy dolabı, kapaklı, 45 cm			
58380	5150	Mat Amerikan ceviz/Sol	Doğal kaplama/Doğal kaplama	8.179	70
58381	5150	Metalik gri/Sol	MDF üzeri lake/MDF üzeri lake	7.653	70
58382	5150	Mat Amerikan ceviz/Sağ	Doğal kaplama/Doğal kaplama	8.179	70
58383	5150	Metalik gri/Sağ	MDF üzeri lake/MDF üzeri lake	7.653	70
		GxDxY 45x37x170 cm			



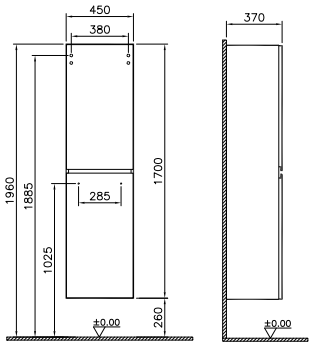

		Boy dolabı, mekanizmalı, 45 cm			
58384	5150	Mat Amerikan ceviz	Doğal kaplama/Doğal kaplama	13.162	70
58385	5150	Metalik gri	MDF üzeri lake/MDF üzeri lake	12.532	70
		GxDxY 45x37x170 cm 3000 K Boy dolabı içinde aydınlatma vardır. Mekanizmalı bölüm solda yer alır. Kapak sağ menteşelidir.			



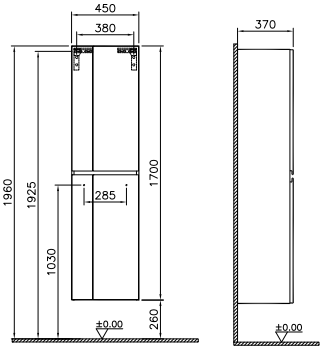

• GxDxY Genişlik, Derinlik, Yüksekliği ifade eder. • Tüm ürünlerin kesin ölçüleri için teknik çizimleri referans alınız. • Tüm mobilyalar 2 yıl garanti kapsamındadır.
• Eczacıbaşı Yapı Gereçleri San. ve Tic. A.Ş'nin ürünler ve teknik detaylarında değişiklik yapma hakkı saklıdır.
* Tavsiye edilen azami satış fiyatıdır. Fiyatlara KDV dahil değildir.

Memoria

Memoria Banyo Takımı'nda VitrA-Artema Yetkili Servisleri tarafından sadece perakende satışlarda bedelsiz montaj hizmeti verilmektedir.
Bedelsiz montaj hizmeti geçerlilik süresi, fatura tarihinden itibaren 6 aydır.

Ürün Kodu	Montaj Kodu	Ürün Açıklamaları	Gövde/Kapak Malzemesi	Satış Fiyatı (TL)*	Montaj Fiyatı (TL)*
		Boy dolabı, vitrinli, 40 cm			
63672	5150	Mat Amerikan ceviz/Sol	Doğal kaplama/Doğal kaplama	10.948	70
63673	5150	Metalik gri/Sol	MDF üzeri lake/MDF üzeri lake	10.427	70
63674	5150	Mat Amerikan ceviz/Sağ	Doğal kaplama/Doğal kaplama	10.948	70
63675	5150	Metalik gri/Sağ	MDF üzeri lake/MDF üzeri lake	10.427	70
		GxDxY 40x37x153 cm 3000 K - 4000 K Boy dolabı içinde LED aydınlatma vardır.			



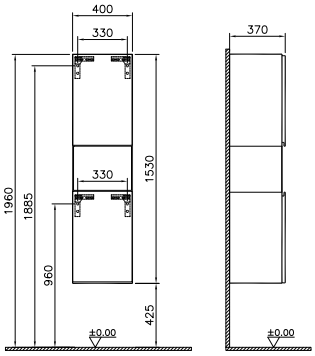

Ürün Kodu	Montaj Kodu	Ürün Açıklamaları	Gövde/Kapak Malzemesi	Satış Fiyatı (TL)*	Montaj Fiyatı (TL)*
		Orta boy dolabı, vitrinli, 40 cm			
58390	5150	Mat Amerikan ceviz/Sol	Doğal kaplama/Doğal kaplama	7.519	70
58391	5150	Metalik gri/Sol	MDF üzeri lake/MDF üzeri lake	7.159	70
58392	5150	Mat Amerikan ceviz/Sağ	Doğal kaplama/Doğal kaplama	7.519	70
58393	5150	Metalik gri/Sağ	MDF üzeri lake/MDF üzeri lake	7.159	70
		GxDxY 40x35x93 cm 3000 K - 4000 K Boy dolabı içinde LED aydınlatma vardır.			



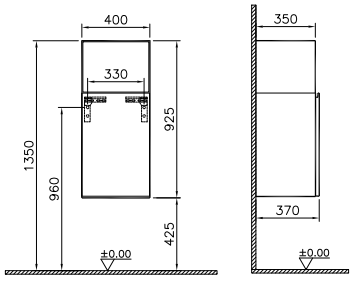

• GxDxY Genişlik, Derinlik, Yüksekliği ifade eder. • Tüm ürünlerin kesin ölçüleri için teknik çizimleri referans alınız. • Tüm mobilyalar 2 yıl garanti kapsamındadır.
• Eczacıbaşı Yapı Gereçleri San. ve Tic. A.Ş'nin ürünler ve teknik detaylarında değişiklik yapma hakkı saklıdır.
* Tavsiye edilen azami satış fiyatıdır. Fiyatlara KDV dahil değildir.

Memoria

Memoria Banyo Takımı'nda VitrA-Artema Yetkili Servisleri tarafından sadece perakende satışlarda bedelsiz montaj hizmeti verilmektedir.
Bedelsiz montaj hizmeti geçerlilik süresi, fatura tarihinden itibaren 6 aydır.

Ürün Kodu	Montaj Kodu	Ürün Açıklamaları	Gövde/Kapak Malzemesi	Satış Fiyatı (TL)*	Montaj Fiyatı (TL)*
56509 YERLİ ÜRETİM	5340	Seperatör, küçük	Metal/ -	212	30
		GxDxY 15x12x5 cm	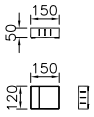		
56510 YERLİ ÜRETİM	5340	Seperatör, büyük	Metal/ -	245	30
		GxDxY 29x12x5 cm	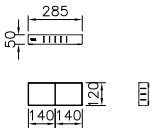		

• GxDxY Genişlik, Derinlik, Yüksekliği ifade eder. • Tüm ürünlerin kesin ölçüleri için teknik çizimleri referans alınız. • Tüm mobilyalar 2 yıl garanti kapsamındadır.
• Eczacıbaşı Yapı Gereçleri San. ve Tic. A.Ş'nin ürünler ve teknik detaylarında değişiklik yapma hakkı saklıdır.
* Tavsiye edilen azami satış fiyatıdır. Fiyatlara KDV dahil değildir.

Memoria

Memoria Banyo Takımı'nda VitrA-Artema Yetkili Servisleri tarafından sadece perakende satışlarda bedelsiz montaj hizmeti verilmektedir.
Bedelsiz montaj hizmeti geçerlilik süresi, fatura tarihinden itibaren 6 aydır.

Memoria için Enerji Verimlilik Sınıflandırması

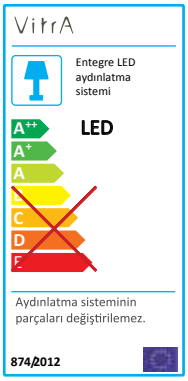

• Eczacıbaşı Yapı Gereçleri San. ve Tic. A.Ş'nin ürünler ve teknik detaylarında değişiklik yapma hakkı saklıdır.

Voyage





MDF LAM

BEJ

DOĞAL MEŞE

ORMAN YEŞİLİ

MDF ÜZERİ LAKE

MDF ÜZERİ AHŞAP KAPLAMA

MAT BEYAZ

KUMLU AHŞAP

ALEVLİ GRİ

AHŞAP KAPLAMA

BAS-AÇ

YAVAŞ KAPANIR

TAM AÇILIR

Voyage YENİ

Renk Kombinasyonları

Lavabo Dolapları			
İç Renk/Malzeme: MDF lam	 Bej	 Doğal Meşe	 Doğal Meşe
Dış Renk/Malzeme: MDF üzeri Lake/Kaplama	 Kumlu Ahşap	Mat Beyaz	 Alevli Gri

Boy Dolapları - Küçük Üniteler - Duvar Kutuları					
İç Renk/Malzeme: MDF lam	 Bej	 Doğal Meşe	 Bej	 Doğal Meşe	 Orman Yeşili
Dış Renk/Malzeme: MDF üzeri Lake/Kaplama	 Kumlu Ahşap	Mat Beyaz	Mat Beyaz	 Alevli Gri	 Alevli Gri

Raflar			
Panel Renk/Malzeme: Cam	Beyaz Cam	 Bej Cam	 Siyah Cam
Raf Renk/Malzeme: MDF lam	 Doğal Meşe	 Doğal Meşe	 Alevli Gri

• Eczacıbaşı Yapı Gereçleri San. ve Tic. A.Ş'nin ürünler ve teknik detaylarında değişiklik yapma hakkı saklıdır.

VitrA

Voyage YENİ

Banyo Mobilyası Ürün Ailesi

Lavabo Dolapları			
Kapaklı - Çekmeceli	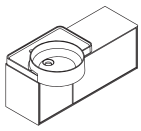	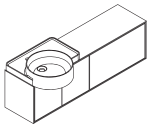	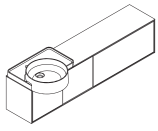
	100 cm Sol/Sağ	130 cm Sol	160 cm Sol
Kapaklı - Raflı	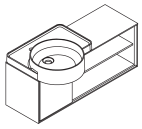	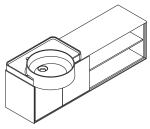	
	100 cm Sol/Sağ	130 cm Sol/Sağ	
Kapaklı	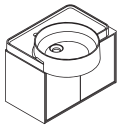	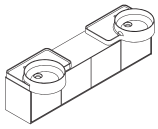	
	60 cm	160 cm	
Çekmeceli - Açık Üniteli	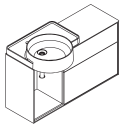	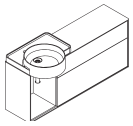	
	100 cm Sol/Sağ	130 cm Sol/Sağ	
Etajerli*	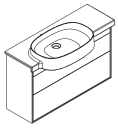	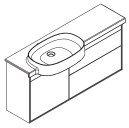	
	100 cm	130 cm	

*Etajerli lavabo dolaplarına etajerli seramik lavabolar dahildir. Diğer lavabo dolapları için tezgahüstü ve çanak lavabolar ayrıca sipariş edilmelidir.

Alt Üniteler			
	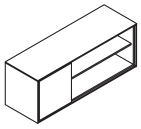	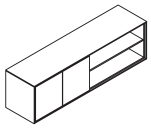	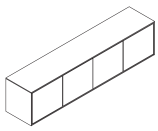
	100 cm Kapaklı-Raflı	130 cm Kapaklı-Raflı	160 cm Kapaklı

• Eczacıbaşı Yapı Gereçleri San. ve Tic. A.Ş'nin ürünler ve teknik detaylarında değişiklik yapma hakkı saklıdır.

VitrA

Voyage YENİ

Banyo Mobilyası Ürün Ailesi

Boy Dolapları, Dikey ve Yatay Üniteler			
Boy Dolapları	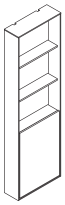	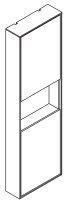	
	46 cm	46 cm	
Dikey ve Yatay Üniteler	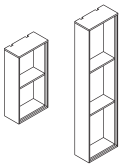	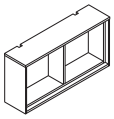	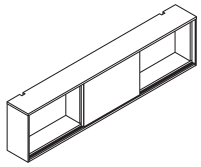
	30 cm	60 cm	120 cm

Duvar Kutuları			
Aynalı	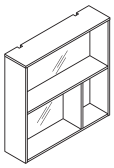	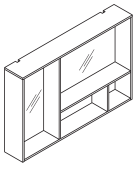	
	60 cm	90 cm	
Aynasız	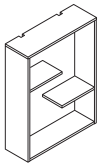	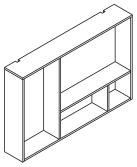	
	45 cm	90 cm	

Raflar		
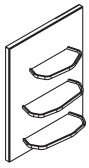	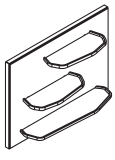	
45 cm	60 cm	

• Eczacıbaşı Yapı Gereçleri San. ve Tic. A.Ş'nin ürünler ve teknik detaylarında değişiklik yapma hakkı saklıdır.

Voyage YENİ

Lavabo Uyum Tablosu

Tezgah üstü Lavabo Dolap Tipleri	Kod	Tezgah üstü Lavabo Dolapları	Voyage Tezgah üstü Lavabolar			Plural Çanak Lavabolar	
			 7222	 7223	 7223	 7810	 7811
Kapaklı ve Çekmeceli Lavabo Dolapları	62400	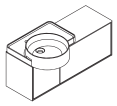	X	X	X	-	-
	62401						
	62402						
	62403	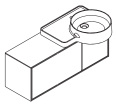	X	X	X	-	-
	62404						
	62405						
	62406	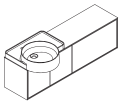	X	X	X	-	-
	62407						
	62585						
	62586	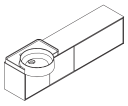	X	X	X	-	-
	62587						
	62588						
	62408	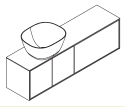	-	-	-	X	X
	62409						
	62410						
	62411	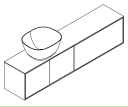	-	-	-	X	X
	62412						
	62413						
Kapaklı ve Raflı Lavabo Dolapları	62414	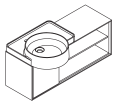	X	X	X	-	-
	62415						
	62416						
	62417	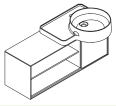	X	X	X	-	-
	62418						
	62419						
	62420	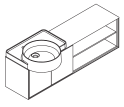	X	X	X	-	-
	62421						
	62422						
	62423	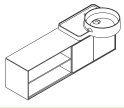	X	X	X	-	-
	62424						
	62425						
	62426	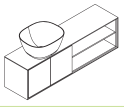	-	-	-	X	X
	62427						
	62428						
	62429	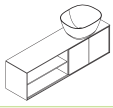	-	-	-	X	X
	62430						
	62431						

• Eczacıbaşı Yapı Gereçleri San. ve Tic. A.Ş'nin ürünler ve teknik detaylarında değişiklik yapma hakkı saklıdır.

Voyage YENİ

Lavabo Uyum Tablosu

Tezgah üstü Lavabo Dolap Tipleri	Kod	Tezgah üstü Lavabo Dolapları	Voyage Tezgah üstü Lavabolar			Plural Çanak Lavabolar	
			7222	7223	7223	7810	7811
Kapaklı Lavabo Dolapları	62432	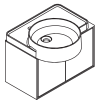	x	x	x	-	-
	62433						
	62434						
	62435	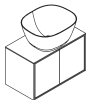	-	-	-	x	x
	62436						
	62437						
	62438	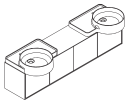	x	x	-	-	-
	62439						
	62540						
Kapaklı ve Raflı Lavabo Dolapları	62441	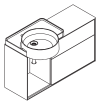	x	x	x	-	-
	62442						
	62443						
	62444	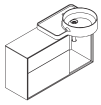	x	x	x	-	-
	62445						
	62446						
	65570	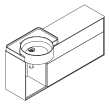	x	x	x	-	-
	65571						
	65572						
	62447	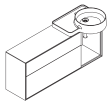	x	x	x	-	-
	62448						
	62449						

• Eczacıbaşı Yapı Gereçleri San. ve Tic. A.Ş'nin ürünler ve teknik detaylarında değişiklik yapma hakkı saklıdır.

Voyage YENİ

Lavabo Kullanım Şekilleri

Lavabo	Sol Kullanım	Sağ Kullanım
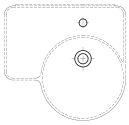 7222	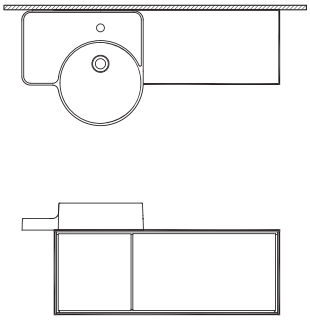	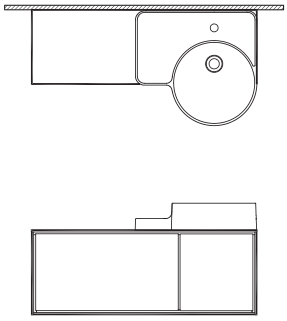
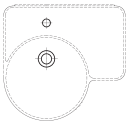 7223	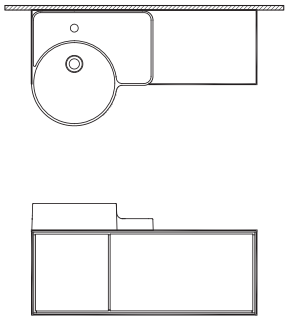	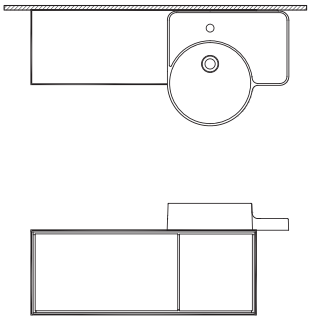
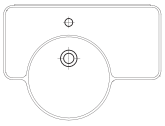 7224	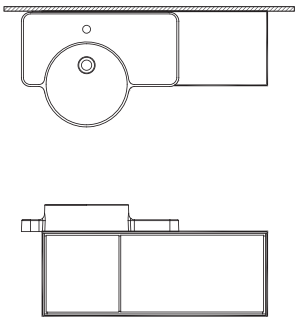	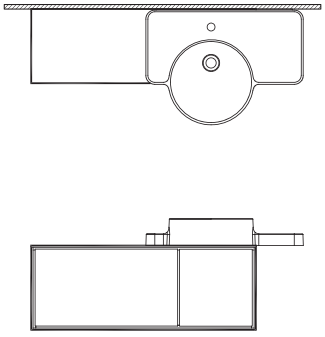

Tercih edillen lavabonun montajı, lavabo dolabı ile birlikte gönderilen montaj föyüne göre yapılmalıdır.

• Eczacıbaşı Yapı Gereçleri San. ve Tic. A.Ş'nin ürünler ve teknik detaylarında değişiklik yapma hakkı saklıdır.

Voyage YENİ

Önerilen Setler

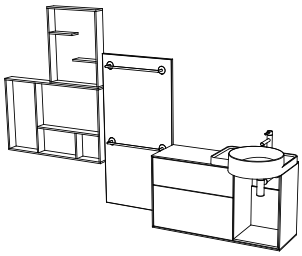
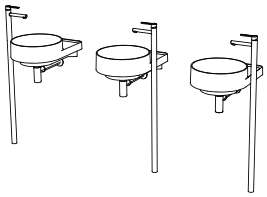
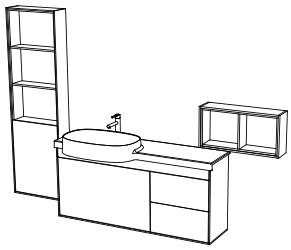
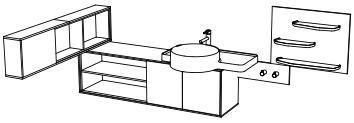
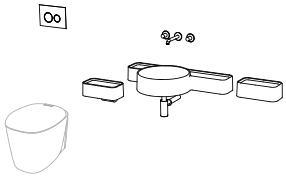
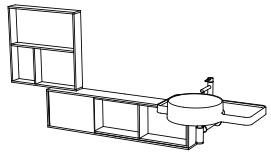
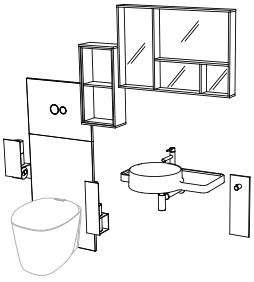
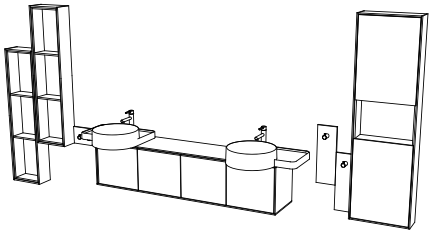
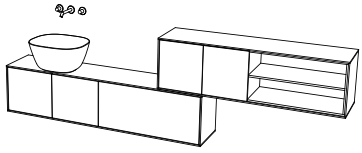

• Eczacıbaşı Yapı Gereçleri San. ve Tic. A.Ş'nin ürünler ve teknik detaylarında değişiklik yapma hakkı saklıdır.

Voyage YENİ

Ürün Kodu	Montaj Kodu	Ürün Açıklamaları	Dış/İç Malzeme	Satış Fiyatı (TL)*	Montaj Fiyatı (TL)*
		Lavabo dolabı, kapaklı ve tek çekmeceli, tezgah üstü lavabo ile uyumlu, 100 cm, sol Tek armatür delikli			
62400	3000	Dış renk: Mat beyaz İç renk: Doğal meşe	MDF üzeri lake/MDF lam	10.000	160
62401	3000	Dış renk: Kumlu ahşap İç renk: Bej	Kompozit kaplama/MDF lam	10.000	160
62402	3000	İç renk: Alevli gri Dış renk: Doğal meşe	Kompozit kaplama/MDF lam	10.000	160
		GxDxY 100x33x38 cm Sifon alt grubu ve süzgeç ürüne dahil değildir, ayrıca sipariş edilmelidir. A45123 ya da A45159 Origin sifonları ile kullanılması tavsiye edilir. Lavabo montajı için dolap içinde bulunan montaj şablonunu dikkate alınız. Teknik çizimde 7223 kodlu lavabo kullanılmıştır.	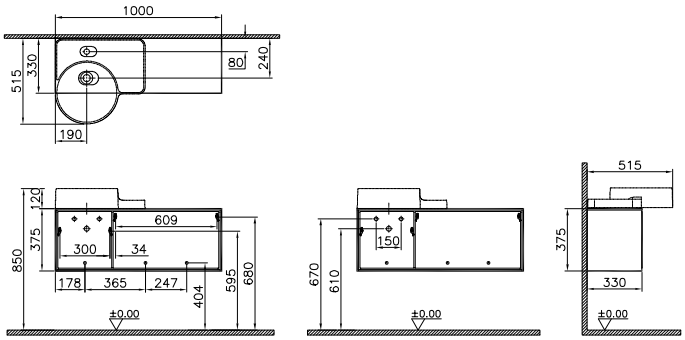		
		Lavabo dolabı, kapaklı ve tek çekmeceli, tezgah üstü lavabo ile uyumlu, 100 cm, sağ Tek armatür delikli			
62403	3000	Dış renk: Mat beyaz İç renk: Doğal meşe	MDF üzeri lake/MDF lam	10.000	160
62404	3000	Dış renk: Kumlu ahşap İç renk: Bej	Kompozit kaplama/MDF lam	10.000	160
62405	3000	İç renk: Alevli gri Dış renk: Doğal meşe	Kompozit kaplama/MDF lam	10.000	160
		GxDxY 100x33x38 cm Sifon alt grubu ve süzgeç ürüne dahil değildir, ayrıca sipariş edilmelidir. A45123 ya da A45159 Origin sifonları ile kullanılması tavsiye edilir. Lavabo montajı için dolap içinde bulunan montaj şablonunu dikkate alınız. Teknik çizimde 7222 kodlu lavabo kullanılmıştır.	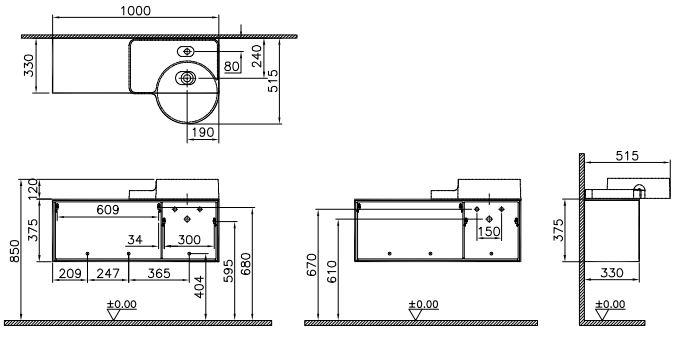		

• GxDxY Genişlik, Derinlik, Yüksekliği ifade eder. • Tüm ürünlerin kesin ölçüleri için teknik çizimleri referans alınız. • Tüm mobilyalar 2 yıl garanti kapsamındadır.
• Eczacıbaşı Yapı Gereçleri San. ve Tic. A.Ş'nin ürünler ve teknik detaylarında değişiklik yapma hakkı saklıdır.
* Tavsiye edilen azami satış fiyatıdır. Fiyatlara KDV dahil değildir.

Voyage YENİ

Ürün Kodu	Montaj Kodu	Ürün Açıklamaları	Dış/İç Malzeme	Satış Fiyatı (TL)*	Montaj Fiyatı (TL)*
		Lavabo dolabı, kapaklı ve tek çekmeceli, tezgah üstü lavabo ile uyumlu, 130 cm, sol Tek armatür delikli			
62406	3000	Dış renk: Mat beyaz İç renk: Doğal meşe	MDF üzeri lake/MDF lam	10.750	160
62407	3000	Dış renk: Kumlu ahşap İç renk: Bej	Kompozit kaplama/MDF lam	10.750	160
62585	3000	İç renk: Alevli gri Dış renk: Doğal meşe	Kompozit kaplama/MDF lam	10.750	160
		GxDxY 130x33x38 cm Sifon alt grubu ve süzgeç ürüne dahil değildir, ayrıca sipariş edilmelidir. A45123 ya da A45159 Origin sifonları ile kullanılması tavsiye edilir. Lavabo montajı için dolap içinde bulunan montaj şablonunu dikkate alınız. Teknik çizimde 7223 kodlu lavabo kullanılmıştır.	 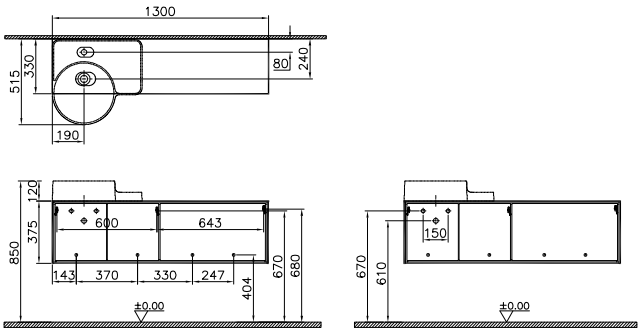		
		Lavabo dolabı, kapaklı ve tek çekmeceli, tezgah üstü lavabo ile uyumlu, 160 cm, sol Tek armatür delikli			
62586	5140	Dış renk: Mat beyaz İç renk: Doğal meşe	MDF üzeri lake/MDF lam	11.500	205
62587	5140	Dış renk: Kumlu ahşap İç renk: Bej	Kompozit kaplama/MDF lam	11.500	205
62588	5140	İç renk: Alevli gri Dış renk: Doğal meşe	Kompozit kaplama/MDF lam	11.500	205
		GxDxY 160x33x38 cm Sifon alt grubu ve süzgeç ürüne dahil değildir, ayrıca sipariş edilmelidir. A45123 ya da A45159 Origin sifonları ile kullanılması tavsiye edilir. Lavabo montajı için dolap içinde bulunan montaj şablonunu dikkate alınız. Teknik çizimde 7223 kodlu lavabo kullanılmıştır.	 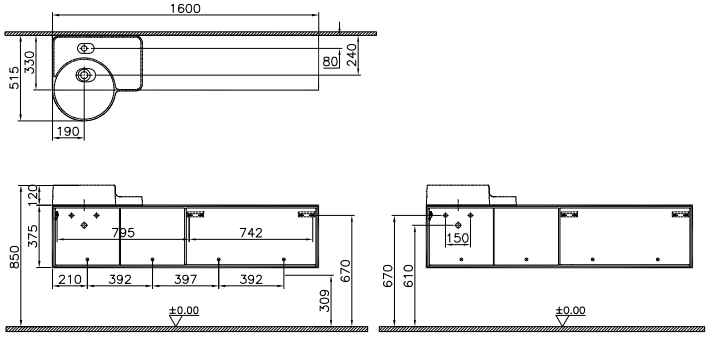		

• GxDxY Genişlik, Derinlik, Yüksekliği ifade eder. • Tüm ürünlerin kesin ölçüleri için teknik çizimleri referans alınız. • Tüm mobilyalar 2 yıl garanti kapsamındadır.
• Eczacıbaşı Yapı Gereçleri San. ve Tic. A.Ş'nin ürünler ve teknik detaylarında değişiklik yapma hakkı saklıdır.
* Tavsiye edilen azami satış fiyatıdır. Fiyatlara KDV dahil değildir.

Voyage YENİ

Ürün Kodu	Montaj Kodu	Ürün Açıklamaları	Dış/İç Malzeme	Satış Fiyatı (TL)*	Montaj Fiyatı (TL)*
		Lavabo dolabı, kapaklı ve tek çekmeceli, çanak lavabo ile uyumlu, 130 cm, sol Armatür deliksiz			
62408	3000	Dış renk: Mat beyaz İç renk: Doğal meşe	MDF üzeri lake/MDF lam	10.750	160
62409	3000	Dış renk: Kumlu ahşap İç renk: Bej	Kompozit kaplama/MDF lam	10.750	160
62410	3000	İç renk: Alevli gri Dış renk: Doğal meşe	Kompozit kaplama/MDF lam	10.750	160
		GxDxY 130x33x38 cm Sifon alt grubu ve süzgeç ürüne dahil değildir, ayrıca sipariş edilmelidir. A45123 ya da A45159 Origin sifonları ile kullanılması tavsiye edilir. Lavabo montajı için dolap içinde bulunan montaj şablonunu dikkate alınız. Teknik çizimde tesisat ölçüsü ve askı yükseklikleri 7811 kodlu lavaboyla kullanıma göre verilmiştir.			
		Lavabo dolabı, kapaklı ve tek çekmeceli, çanak lavabo ile uyumlu, 160 cm, sol Armatür deliksiz			
62411	5140	Dış renk: Mat beyaz İç renk: Doğal meşe	MDF üzeri lake/MDF lam	11.500	205
62412	5140	Dış renk: Kumlu ahşap İç renk: Bej	Kompozit kaplama/MDF lam	11.500	205
62413	5140	İç renk: Alevli gri Dış renk: Doğal meşe	Kompozit kaplama/MDF lam	11.500	205
		GxDxY 160x33x38 cm Sifon alt grubu ve süzgeç ürüne dahil değildir, ayrıca sipariş edilmelidir. A45123 ya da A45159 Origin sifonları ile kullanılması tavsiye edilir. Lavabo montajı için dolap içinde bulunan montaj şablonunu dikkate alınız. Teknik çizimde tesisat ölçüsü ve askı yükseklikleri 7811 kodlu lavaboyla kullanıma göre verilmiştir.			



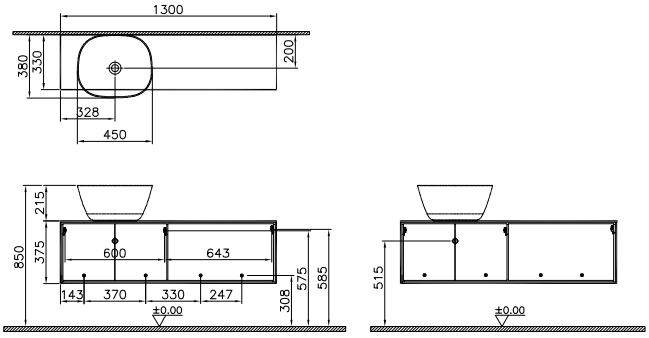



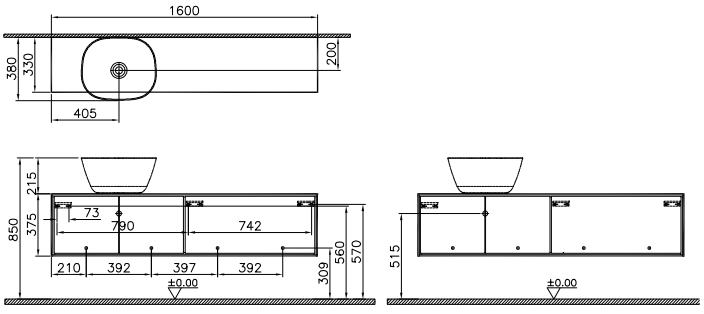

• GxDxY Genişlik, Derinlik, Yüksekliği ifade eder. • Tüm ürünlerin kesin ölçüleri için teknik çizimleri referans alınız. • Tüm mobilyalar 2 yıl garanti kapsamındadır.
• Eczacıbaşı Yapı Gereçleri San. ve Tic. A.Ş'nin ürünler ve teknik detaylarında değişiklik yapma hakkı saklıdır.
* Tavsiye edilen azami satış fiyatıdır. Fiyatlara KDV dahil değildir.

Voyage YENİ

Ürün Kodu	Montaj Kodu	Ürün Açıklamaları	Dış/İç Malzeme	Satış Fiyatı (TL)*	Montaj Fiyatı (TL)*
		Lavabo dolabı, kapaklı ve raflı, tezgah üstü lavabo ile uyumlu, 100 cm, sol Tek armatür delikli			
62414	3000	Dış renk: Mat beyaz İç renk: Doğal meşe	MDF üzeri lake/MDF lam	7.000	160
62415	3000	Dış renk: Kumlu ahşap İç renk: Bej	Kompozit kaplama/MDF lam	7.000	160
62416	3000	İç renk: Alevli gri Dış renk: Doğal meşe	Kompozit kaplama/MDF lam	7.000	160
		GxDxY 100x33x38 cm Sifon alt grubu ve süzgeç ürüne dahil değildir, ayrıca sipariş edilmelidir. A45123 ya da A45159 Origin sifonları ile kullanılması tavsiye edilir. Lavabo montajı için dolap içinde bulunan montaj şablonunu dikkate alınız. Teknik çizimde 7723 kodlu lavabo kullanılmıştır.		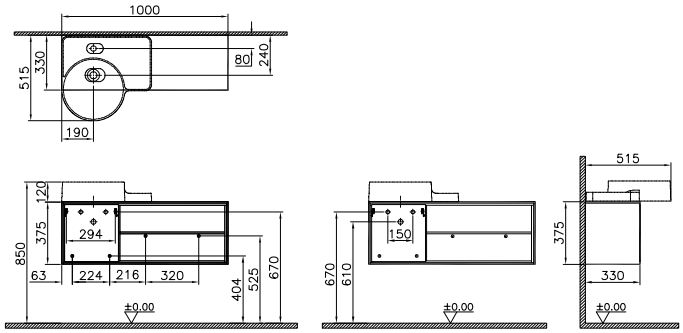	
		Lavabo dolabı, kapaklı ve raflı, tezgah üstü lavabo ile uyumlu, 100 cm, sağ Tek armatür delikli			
62417	3000	Dış renk: Mat beyaz İç renk: Doğal meşe	MDF üzeri lake/MDF lam	7.000	160
62418	3000	Dış renk: Kumlu ahşap İç renk: Bej	Kompozit kaplama/MDF lam	7.000	160
62419	3000	İç renk: Alevli gri Dış renk: Doğal meşe	Kompozit kaplama/MDF lam	7.000	160
		GxDxY 100x33x38 cm Sifon alt grubu ve süzgeç ürüne dahil değildir, ayrıca sipariş edilmelidir. A45123 ya da A45159 Origin sifonları ile kullanılması tavsiye edilir. Lavabo montajı için dolap içinde bulunan montaj şablonunu dikkate alınız. Teknik çizimde 7722 kodlu lavabo kullanılmıştır.		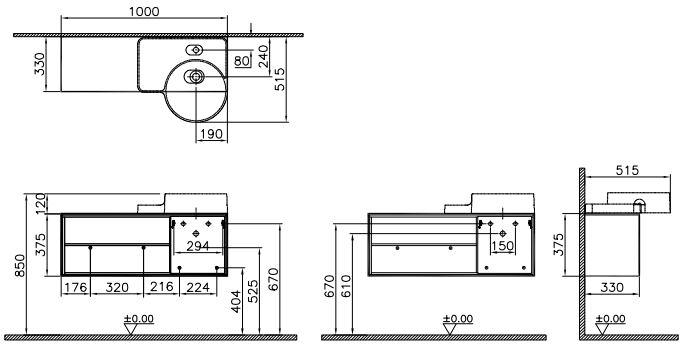	

• GxDxY Genişlik, Derinlik, Yüksekliği ifade eder. • Tüm ürünlerin kesin ölçüleri için teknik çizimleri referans alınız. • Tüm mobilyalar 2 yıl garanti kapsamındadır.
• Eczacıbaşı Yapı Gereçleri San. ve Tic. A.Ş'nin ürünler ve teknik detaylarında değişiklik yapma hakkı saklıdır.
* Tavsiye edilen azami satış fiyatıdır. Fiyatlara KDV dahil değildir.

Voyage YENİ

Ürün Kodu	Montaj Kodu	Ürün Açıklamaları	Dış/İç Malzeme	Satış Fiyatı (TL)*	Montaj Fiyatı (TL)*
		Lavabo dolabı, kapaklı ve raflı, tezgah üstü lavabo ile uyumlu, 130 cm, sol Tek armatür delikli			
62420	3000	Dış renk: Mat beyaz İç renk: Doğal meşe	MDF üzeri lake/MDF lam	9.000	160
62421	3000	Dış renk: Kumlu ahşap İç renk: Bej	Kompozit kaplama/MDF lam	9.000	160
62422	3000	İç renk: Alevli gri Dış renk: Doğal meşe	Kompozit kaplama/MDF lam	9.000	160
		GxDxY 130x33x38 cm Sifon alt grubu ve süzgeç ürüne dahil değildir, ayrıca sipariş edilmelidir. A45123 ya da A45159 Origin sifonları ile kullanılması tavsiye edilir. Lavabo montajı için dolap içinde bulunan montaj şablonunu dikkate alınız. Teknik çizimde 7223 kodlu lavabo kullanılmıştır.	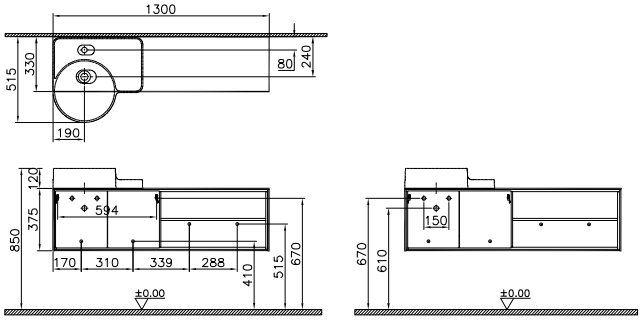		
		Lavabo dolabı, kapaklı ve raflı, tezgah üstü lavabo ile uyumlu, 130 cm, sağ Tek armatür delikli			
62423	3000	Dış renk: Mat beyaz İç renk: Doğal meşe	MDF üzeri lake/MDF lam	9.000	160
62424	3000	Dış renk: Kumlu ahşap İç renk: Bej	Kompozit kaplama/MDF lam	9.000	160
62425	3000	İç renk: Alevli gri Dış renk: Doğal meşe	Kompozit kaplama/MDF lam	9.000	160
		GxDxY 130x33x38 cm Sifon alt grubu ve süzgeç ürüne dahil değildir, ayrıca sipariş edilmelidir. A45123 ya da A45159 Origin sifonları ile kullanılması tavsiye edilir. Lavabo montajı için dolap içinde bulunan montaj şablonunu dikkate alınız. Teknik çizimde 7222 kodlu lavabo kullanılmıştır.	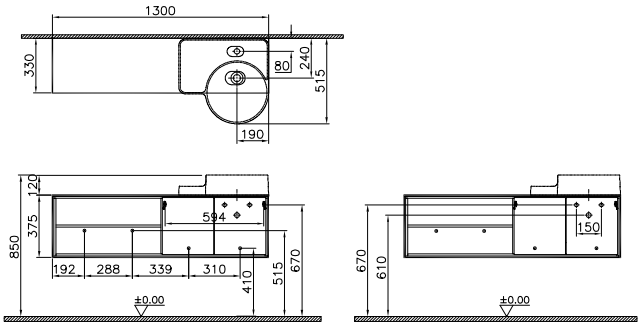		

• GxDxY Genişlik, Derinlik, Yüksekliği ifade eder. • Tüm ürünlerin kesin ölçüleri için teknik çizimleri referans alınız. • Tüm mobilyalar 2 yıl garanti kapsamındadır.
• Eczacıbaşı Yapı Gereçleri San. ve Tic. A.Ş'nin ürünler ve teknik detaylarında değişiklik yapma hakkı saklıdır.
* Tavsiye edilen azami satış fiyatıdır. Fiyatlara KDV dahil değildir.

Voyage YENİ

Ürün Kodu	Montaj Kodu	Ürün Açıklamaları	Dış/İç Malzeme	Satış Fiyatı (TL)*	Montaj Fiyatı (TL)*
		Lavabo dolabı, kapaklı ve raflı, çanak lavabo ile uyumlu, 130 cm, sol Armatür deliksiz			
62426	3000	Dış renk: Mat beyaz İç renk: Doğal meşe	MDF üzeri lake/MDF lam	9.000	160
62427	3000	Dış renk: Kumlu ahşap İç renk: Bej	Kompozit kaplama/MDF lam	9.000	160
62428	3000	İç renk: Alevli gri Dış renk: Doğal meşe	Kompozit kaplama/MDF lam	9.000	160
 		GxDxY 100x33x38 cm Sifon alt grubu ve süzgeç ürüne dahil değildir, ayrıca sipariş edilmelidir. A45123 ya da A45159 Origin sifonları ile kullanılması tavsiye edilir. Lavabo montajı için dolap içinde bulunan montaj şablonunu dikkate alınız. Teknik çizimde tesisat ölçüsü ve askı yükseklikleri 7811 kodlu lavaboyla kullanıma göre verilmiştir.	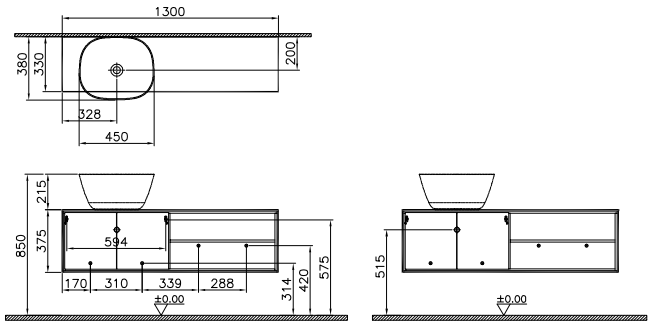		
		Lavabo dolabı, kapaklı ve raflı, çanak lavabo ile uyumlu, 130 cm, sağ Armatür deliksiz			
62429	3000	Dış renk: Mat beyaz İç renk: Doğal meşe	MDF üzeri lake/MDF lam	9.000	160
62430	3000	Dış renk: Kumlu ahşap İç renk: Bej	Kompozit kaplama/MDF lam	9.000	160
62431	3000	İç renk: Alevli gri Dış renk: Doğal meşe	Kompozit kaplama/MDF lam	9.000	160
 		GxDxY 100x33x38 cm Sifon alt grubu ve süzgeç ürüne dahil değildir, ayrıca sipariş edilmelidir. A45123 ya da A45159 Origin sifonları ile kullanılması tavsiye edilir. Lavabo montajı için dolap içinde bulunan montaj şablonunu dikkate alınız. Teknik çizimde tesisat ölçüsü ve askı yükseklikleri 7811 kodlu lavaboyla kullanıma göre verilmiştir.	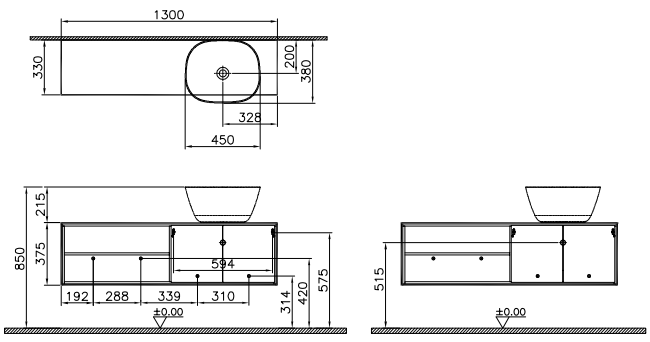		

• GxDxY Genişlik, Derinlik, Yüksekliği ifade eder. • Tüm ürünlerin kesin ölçüleri için teknik çizimleri referans alınız. • Tüm mobilyalar 2 yıl garanti kapsamındadır.
• Eczacıbaşı Yapı Gereçleri San. ve Tic. A.Ş'nin ürünler ve teknik detaylarında değişiklik yapma hakkı saklıdır.
* Tavsiye edilen azami satış fiyatıdır. Fiyatlara KDV dahil değildir.

Voyage YENİ

Ürün Kodu	Montaj Kodu	Ürün Açıklamaları	Dış/İç Malzeme	Satış Fiyatı (TL)*	Montaj Fiyatı (TL)*
		Lavabo dolabı, kapaklı, tezgah üstü lavabo ile uyumlu, 60 cm Tek armatür delikli			
62432	3000	Dış renk: Mat beyaz İç renk: Doğal meşe	MDF üzeri lake/MDF lam	7.000	160
62433	3000	Dış renk: Kumlu ahşap İç renk: Bej	Kompozit kaplama/MDF lam	7.000	160
62434	3000	İç renk: Alevli gri Dış renk: Doğal meşe	Kompozit kaplama/MDF lam	7.000	160
		GxDxY 60x33x38 cm Sifon alt grubu ve süzgeç ürüne dahil değildir, ayrıca sipariş edilmelidir. A45123 ya da A45159 Origin sifonları ile kullanılması tavsiye edilir. Lavabo montajı için dolap içinde bulunan montaj şablonunu dikkate alınız. Teknik çizimde 7223 kodlu lavabo kullanılmıştır.	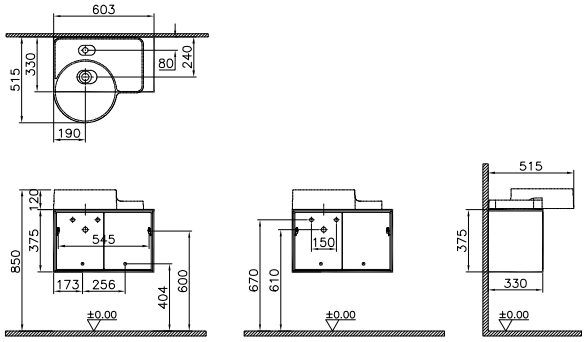		
		Lavabo dolabı, kapaklı, çanak lavabo ile uyumlu, 60 cm Armatür deliksiz			
62435	3000	Dış renk: Mat beyaz İç renk: Doğal meşe	MDF üzeri lake/MDF lam	7.000	160
62436	3000	Dış renk: Kumlu ahşap İç renk: Bej	Kompozit kaplama/MDF lam	7.000	160
62437	3000	İç renk: Alevli gri Dış renk: Doğal meşe	Kompozit kaplama/MDF lam	7.000	160
		GxDxY 60x33x38 cm Sifon alt grubu ve süzgeç ürüne dahil değildir, ayrıca sipariş edilmelidir. A45123 ya da A45159 Origin sifonları ile kullanılması tavsiye edilir. Lavabo montajı için dolap içinde bulunan montaj şablonunu dikkate alınız. Teknik çizimde tesisat ölçüsü ve askı yükseklikleri 7811 kodlu lavaboyla kullanıma göre verilmiştir.	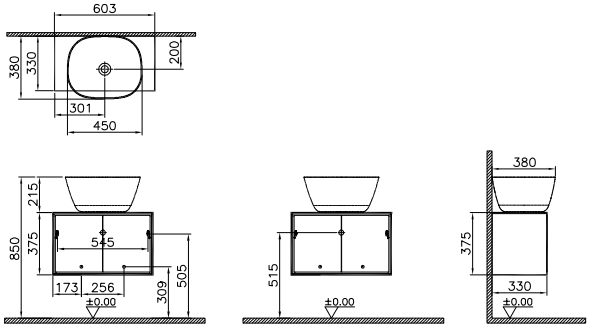		

• GxDxY Genişlik, Derinlik, Yüksekliği ifade eder. • Tüm ürünlerin kesin ölçüleri için teknik çizimleri referans alınız. • Tüm mobilyalar 2 yıl garanti kapsamındadır.
• Eczacıbaşı Yapı Gereçleri San. ve Tic. A.Ş'nin ürünler ve teknik detaylarında değişiklik yapma hakkı saklıdır.
* Tavsiye edilen azami satış fiyatıdır. Fiyatlara KDV dahil değildir.

Voyage YENİ

Ürün Kodu	Montaj Kodu	Ürün Açıklamaları	Dış/İç Malzeme	Satış Fiyatı (TL)*	Montaj Fiyatı (TL)*
		Lavabo dolabı, kapaklı, tezgah üstü çift lavabo ile uyumlu, 160 cm İki armatür delikli			
62438	5140	Dış renk: Mat beyaz İç renk: Doğal meşe	MDF üzeri lake/MDF lam	11.500	205
62439	5140	Dış renk: Kumlu ahşap İç renk: Bej	Kompozit kaplama/MDF lam	11.500	205
62440	5140	İç renk: Alevli gri Dış renk: Doğal meşe	Kompozit kaplama/MDF lam	11.500	205
		GxDxY 160x33x38 cm Sifon alt grubu ve süzgeç ürüne dahil değildir, ayrıca sipariş edilmelidir. A45123 ya da A45159 Origin sifonları ile kullanılması tavsiye edilir. Lavabo montajı için dolap içinde bulunan montaj şablonunu dikkate alınız. Teknik çizimde 7223-7222 kodlu lavabolar kullanılmıştır.			
		Lavabo dolabı, çekmeceli ve raflı, tezgah üstü lavabo ile uyumlu, 100 cm, sol Tek armatür delikli			
62441	3000	Dış renk: Mat beyaz İç renk: Doğal meşe	MDF üzeri lake/MDF lam	10.000	160
62442	3000	Dış renk: Kumlu ahşap İç renk: Bej	Kompozit kaplama/MDF lam	10.000	160
62443	3000	İç renk: Alevli gri Dış renk: Doğal meşe	Kompozit kaplama/MDF lam	10.000	160
		GxDxY 100x33x55 cm Sifon alt grubu ve süzgeç ürüne dahil değildir, ayrıca sipariş edilmelidir. A45123 ya da A45159 Origin sifonları ile kullanılması tavsiye edilir. Lavabo montajı için dolap içinde bulunan montaj şablonunu dikkate alınız. Teknik çizimde 7223 kodlu lavabo kullanılmıştır.			



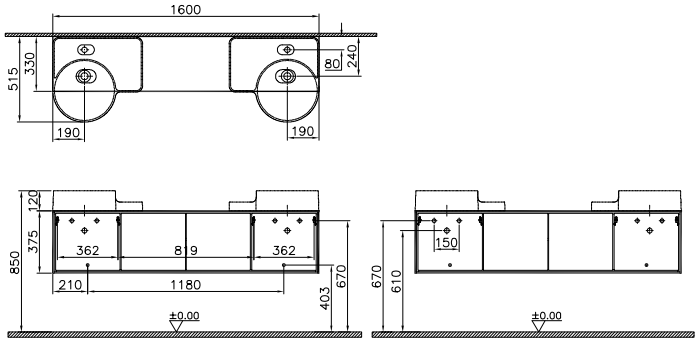



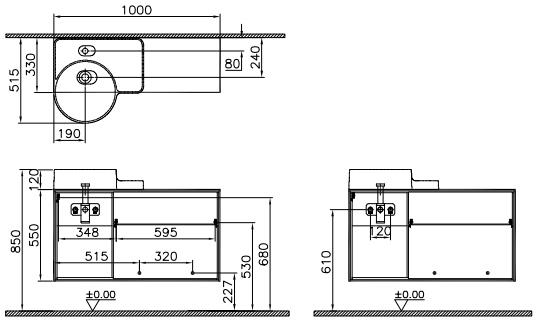

• GxDxY Genişlik, Derinlik, Yüksekliği ifade eder. • Tüm ürünlerin kesin ölçüleri için teknik çizimleri referans alınız. • Tüm mobilyalar 2 yıl garanti kapsamındadır.
• Eczacıbaşı Yapı Gereçleri San. ve Tic. A.Ş'nin ürünler ve teknik detaylarında değişiklik yapma hakkı saklıdır.
* Tavsiye edilen azami satış fiyatıdır. Fiyatlara KDV dahil değildir.

Voyage YENİ

Ürün Kodu	Montaj Kodu	Ürün Açıklamaları	Dış/İç Malzeme	Satış Fiyatı (TL)*	Montaj Fiyatı (TL)*
		Lavabo dolabı, çekmeceli ve raflı, tezgah üstü lavabo ile uyumlu, 100 cm, sağ Tek armatür delikli			
62444	3000	Dış renk: Mat beyaz İç renk: Doğal meşe	MDF üzeri lake/MDF lam	10.000	160
62445	3000	Dış renk: Kumlu ahşap İç renk: Bej	Kompozit kaplama/MDF lam	10.000	160
62446	3000	İç renk: Alevli gri Dış renk: Doğal meşe	Kompozit kaplama/MDF lam	10.000	160





GxDxY 100x33x55 cm

Sifon alt grubu ve süzgeç ürüne dahil değildir, ayrıca sipariş edilmelidir. A45123 ya da A45159 Origin sifonları ile kullanılması tavsiye edilir.

Lavabo montajı için dolap içinde bulunan montaj şablonunu dikkate alınız.

Teknik çizimde 7222 kodlu lavabo kullanılmıştır.

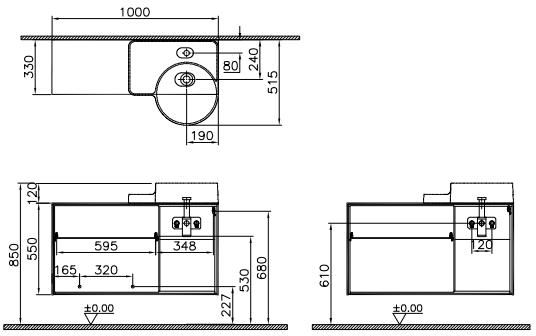

		Lavabo dolabı, çekmeceli ve raflı, tezgah üstü lavabo ile uyumlu, 130 cm, sol Tek armatür delikli			
65570	3000	Dış renk: Mat beyaz İç renk: Doğal meşe	MDF üzeri lake/MDF lam	12.000	160
65571	3000	Dış renk: Kumlu ahşap İç renk: Bej	Kompozit kaplama/MDF lam	12.000	160
65572	3000	İç renk: Alevli gri Dış renk: Doğal meşe	Kompozit kaplama/MDF lam	12.000	160





GxDxY 130x33x55 cm

Sifon alt grubu ve süzgeç ürüne dahil değildir, ayrıca sipariş edilmelidir. A45123 ya da A45159 Origin sifonları ile kullanılması tavsiye edilir.

Lavabo montajı için dolap içinde bulunan montaj şablonunu dikkate alınız.

Teknik çizimde 7223 kodlu lavabo kullanılmıştır.

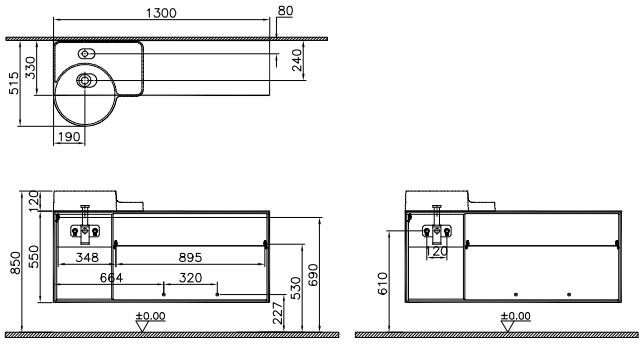

• GxDxY Genişlik, Derinlik, Yüksekliği ifade eder. • Tüm ürünlerin kesin ölçüleri için teknik çizimleri referans alınız. • Tüm mobilyalar 2 yıl garanti kapsamındadır.
• Eczacıbaşı Yapı Gereçleri San. ve Tic. A.Ş'nin ürünler ve teknik detaylarında değişiklik yapma hakkı saklıdır.
* Tavsiye edilen azami satış fiyatıdır. Fiyatlara KDV dahil değildir.

Voyage YENİ

Ürün Kodu	Montaj Kodu	Ürün Açıklamaları	Dış/İç Malzeme	Satış Fiyatı (TL)*	Montaj Fiyatı (TL)*
		Lavabo dolabı, tezgah üstü lavabo için, çekmeceli ve raflı, 130 cm, sağ Tek armatür delikli			
62447	3000	Dış renk: Mat beyaz İç renk: Doğal meşe	MDF üzeri lake/MDF lam	12.000	160
62448	3000	Dış renk: Kumlu ahşap İç renk: Bej	Kompozit kaplama/MDF lam	12.000	160
62449	3000	İç renk: Alevli gri Dış renk: Doğal meşe	Kompozit kaplama/MDF lam	12.000	160





GxDxY 130x33x55 cm

Sifon alt grubu ve süzgeç ürüne dahil değildir, ayrıca sipariş edilmelidir. A45123 ya da A45159 Origin sifonları ile kullanılması tavsiye edilir.

Lavabo montajı için dolap içinde bulunan montaj şablonunu dikkate alınız.

Teknik çizimde 7222 kodlu lavabo kullanılmıştır.

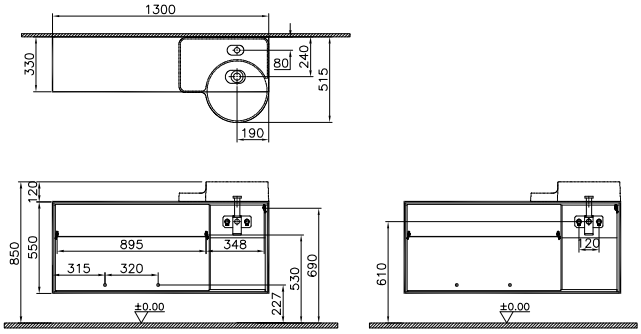

		Lavabo dolabı, çekmeceli, seramik etajerli lavabolu, 100 cm Tek armatür delikli			
62450	3000	Dış renk: Mat beyaz İç renk: Doğal meşe	MDF üzeri lake/MDF lam	12.000	160
62451	3000	Dış renk: Kumlu ahşap İç renk: Bej	Kompozit kaplama/MDF lam	12.000	160
62452	3000	İç renk: Alevli gri Dış renk: Doğal meşe	Kompozit kaplama/MDF lam	12.000	160





GxDxY 100x49x67 cm
7220B403-0041 lavabo dahildir.

Sifon alt grubu ve süzgeç ürüne dahil değildir, ayrıca sipariş edilmelidir. A45123 ya da A45159 Origin sifonları ile kullanılması tavsiye edilir.

Lavabo montajı için dolap içinde bulunan montaj şablonunu dikkate alınız.

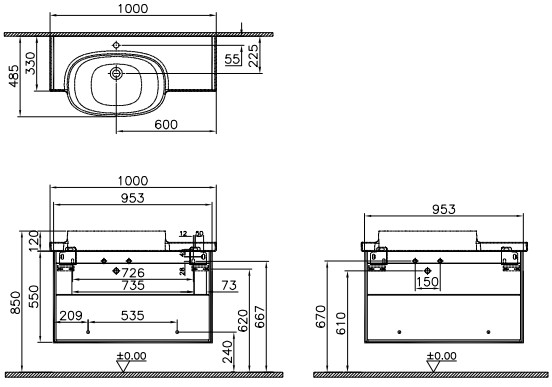

• GxDxY Genişlik, Derinlik, Yüksekliği ifade eder. • Tüm ürünlerin kesin ölçüleri için teknik çizimleri referans alınız. • Tüm mobilyalar 2 yıl garanti kapsamındadır.
• Eczacıbaşı Yapı Gereçleri San. ve Tic. A.Ş'nin ürünler ve teknik detaylarında değişiklik yapma hakkı saklıdır.
* Tavsiye edilen azami satış fiyatıdır. Fiyatlara KDV dahil değildir.

Voyage YENİ

Ürün Kodu	Montaj Kodu	Ürün Açıklamaları	Dış/İç Malzeme	Satış Fiyatı (TL)*	Montaj Fiyatı (TL)*
		Lavabo dolabı, çekmeceli, seramik etajerli lavabolu, 130 cm Tek armatür delikli			
62453	3000	Dış renk: Mat beyaz İç renk: Doğal meşe	MDF üzeri lake/MDF lam	12.750	160
62454	3000	Dış renk: Kumlu ahşap İç renk: Bej	Kompozit kaplama/MDF lam	12.750	160
62455	3000	İç renk: Alevli gri Dış renk: Doğal meşe	Kompozit kaplama/MDF lam	12.750	160
		GxDxY 130x49x67 cm 7221B403-0041 lavabo dahildir. Sifon alt grubu ve süzgeç ürüne dahil değildir, ayrıca sipariş edilmelidir. A45123 ya da A45159 Origin sifonları ile kullanılması tavsiye edilir. Lavabo montajı için dolap içinde bulunan montaj şablonunu dikkate alınız.			
		Alt ünite, kapaklı ve raflı, 100 cm			
62456	5150	Dış renk: Mat beyaz İç renk: Doğal meşe	MDF üzeri lake/MDF lam	7.000	70
62457	5150	Dış renk: Kumlu ahşap İç renk: Bej	Kompozit kaplama/MDF lam	7.000	70
62458	5150	İç renk: Alevli gri Dış renk: Doğal meşe	Kompozit kaplama/MDF lam	7.000	70
		GxDxY 100x33x38 cm			



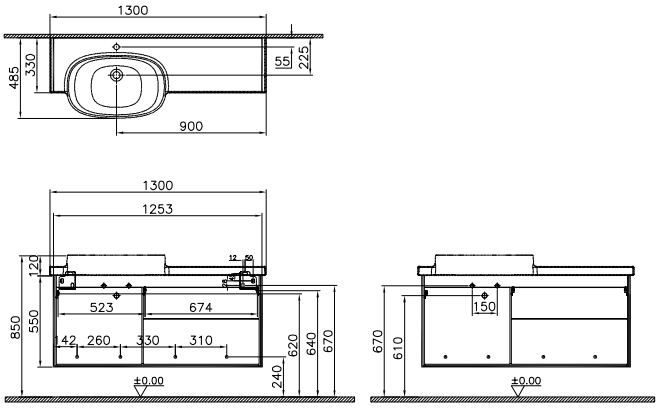



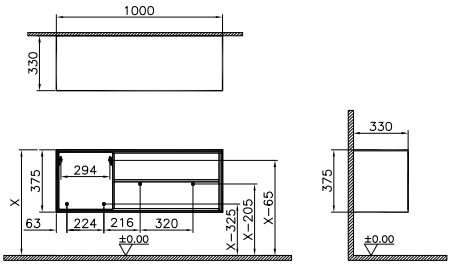

• GxDxY Genişlik, Derinlik, Yüksekliği ifade eder. • Tüm ürünlerin kesin ölçüleri için teknik çizimleri referans alınız. • Tüm mobilyalar 2 yıl garanti kapsamındadır.
• Eczacıbaşı Yapı Gereçleri San. ve Tic. A.Ş'nin ürünler ve teknik detaylarında değişiklik yapma hakkı saklıdır.
* Tavsiye edilen azami satış fiyatıdır. Fiyatlara KDV dahil değildir.

Voyage YENİ

Ürün Kodu	Montaj Kodu	Ürün Açıklamaları	Dış/İç Malzeme	Satış Fiyatı (TL)*	Montaj Fiyatı (TL)*
		Alt ünite, kapaklı ve raflı, 130 cm			
62459	5150	Dış renk: Mat beyaz İç renk: Doğal meşe	MDF üzeri lake/MDF lam	9.000	70
62460	5150	Dış renk: Kumlu ahşap İç renk: Bej	Kompozit kaplama/MDF lam	9.000	70
62461	5150	İç renk: Alevli gri Dış renk: Doğal meşe	Kompozit kaplama/MDF lam	9.000	70
		GxDxY 130x33x38 cm			



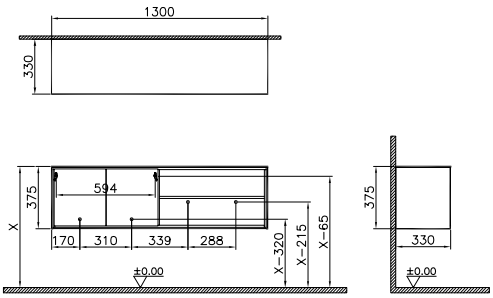

		Alt ünite, 4 kapaklı, 160 cm			
62462	5150	Dış renk: Mat beyaz İç renk: Doğal meşe	MDF üzeri lake/MDF lam	11.500	70
62463	5150	Dış renk: Kumlu ahşap İç renk: Bej	Kompozit kaplama/MDF lam	11.500	70
62464	5150	İç renk: Alevli gri Dış renk: Doğal meşe	Kompozit kaplama/MDF lam	11.500	70
		GxDxY 160x33x38 cm			



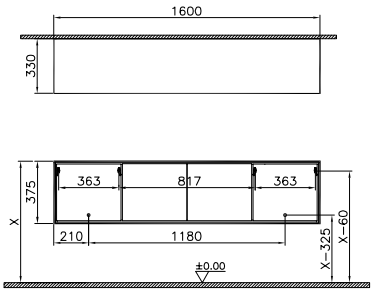

• GxDxY Genişlik, Derinlik, Yüksekliği ifade eder. • Tüm ürünlerin kesin ölçüleri için teknik çizimleri referans alınız. • Tüm mobilyalar 2 yıl garanti kapsamındadır.
• Eczacıbaşı Yapı Gereçleri San. ve Tic. A.Ş'nin ürünler ve teknik detaylarında değişiklik yapma hakkı saklıdır.
* Tavsiye edilen azami satış fiyatıdır. Fiyatlara KDV dahil değildir.

Voyage YENİ

Ürün Kodu	Montaj Kodu	Ürün Açıklamaları	Dış/İç Malzeme	Satış Fiyatı (TL)*	Montaj Fiyatı (TL)*
		Boy dolabı, 1 kapaklı, 45 cm			
62465	5150	Dış renk: Mat beyaz İç renk: Doğal meşe/Sol	MDF üzeri lake/MDF lam	6.600	70
62466	5150	Dış renk: Mat beyaz İç renk: Bej/Sol	MDF üzeri lake/MDF lam	6.600	70
62467	5150	Dış renk: Kumlu ahşap İç renk: Bej/Sol	Kompozit kaplama/MDF lam	6.600	70
62468	5150	Dış renk: Alevli gri İç renk: Doğal meşe/Sol	Kompozit kaplama/MDF lam	6.600	70
62469	5150	Dış renk: Alevli gri İç renk: Orman yeşili/Sol	Kompozit kaplama/MDF lam	6.600	70
62470	5150	Dış renk: Mat beyaz İç renk: Doğal meşe/Sağ	MDF üzeri lake/MDF lam	6.600	70
62471	5150	Dış renk: Mat beyaz İç renk: Bej/Sağ	MDF üzeri lake/MDF lam	6.600	70
62472	5150	Dış renk: Kumlu ahşap İç renk: Bej/Sağ	Kompozit kaplama/MDF lam	6.600	70
62473	5150	Dış renk: Alevli gri İç renk: Doğal meşe/Sağ	Kompozit kaplama/MDF lam	6.600	70
62474	5150	Dış renk: Alevli gri İç renk: Orman yeşili/Sağ	Kompozit kaplama/MDF lam	6.600	70

GxDxY 45x15x150 cm



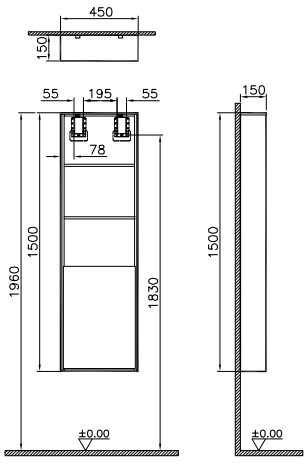

• GxDxY Genişlik, Derinlik, Yüksekliği ifade eder. • Tüm ürünlerin kesin ölçüleri için teknik çizimleri referans alınız. • Tüm mobilyalar 2 yıl garanti kapsamındadır.
• Eczacıbaşı Yapı Gereçleri San. ve Tic. A.Ş'nin ürünler ve teknik detaylarında değişiklik yapma hakkı saklıdır.
* Tavsiye edilen azami satış fiyatıdır. Fiyatlara KDV dahil değildir.

Voyage YENİ

Ürün Kodu	Montaj Kodu	Ürün Açıklamaları	Dış/İç Malzeme	Satış Fiyatı (TL)*	Montaj Fiyatı (TL)*
		Boy dolabı, 2 kapaklı, 45 cm			
62475	5150	Dış renk: Mat beyaz İç renk: Doğal meşe/Sol	MDF üzeri lake/MDF lam	7.600	70
62476	5150	Dış renk: Mat beyaz İç renk: Bej/Sol	MDF üzeri lake/MDF lam	7.600	70
62477	5150	Dış renk: Kumlu ahşap İç renk: Bej/Sol	Kompozit kaplama/MDF lam	7.600	70
62478	5150	Dış renk: Alevli gri İç renk: Doğal meşe/Sol	Kompozit kaplama/MDF lam	7.600	70
62479	5150	Dış renk: Alevli gri İç renk: Orman yeşili/Sol	Kompozit kaplama/MDF lam	7.600	70
62480	5150	Dış renk: Mat beyaz İç renk: Doğal meşe/Sağ	MDF üzeri lake/MDF lam	7.600	70
62481	5150	Dış renk: Mat beyaz İç renk: Bej/Sağ	MDF üzeri lake/MDF lam	7.600	70
62482	5150	Dış renk: Kumlu ahşap İç renk: Bej/Sağ	Kompozit kaplama/MDF lam	7.600	70
62483	5150	Dış renk: Alevli gri İç renk: Doğal meşe/Sağ	Kompozit kaplama/MDF lam	7.600	70
62484	5150	Dış renk: Alevli gri İç renk: Orman yeşili/Sağ	Kompozit kaplama/MDF lam	7.600	70

GxDxY 45x15x150 cm



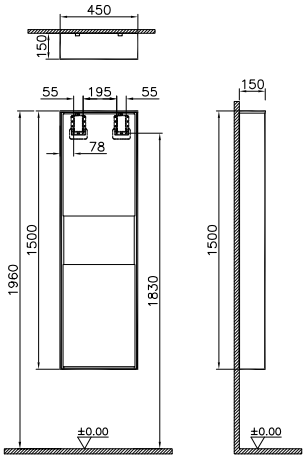

• GxDxY Genişlik, Derinlik, Yüksekliği ifade eder. • Tüm ürünlerin kesin ölçüleri için teknik çizimleri referans alınız. • Tüm mobilyalar 2 yıl garanti kapsamındadır.
• Eczacıbaşı Yapı Gereçleri San. ve Tic. A.Ş'nin ürünler ve teknik detaylarında değişiklik yapma hakkı saklıdır.
* Tavsiye edilen azami satış fiyatıdır. Fiyatlara KDV dahil değildir.

Voyage YENİ

Ürün Kodu	Montaj Kodu	Ürün Açıklamaları	Dış/İç Malzeme	Satış Fiyatı (TL)*	Montaj Fiyatı (TL)*
		Dikey ünite, tek raflı, 30 cm			
62485	5150	Dış renk: Mat beyaz İç renk: Doğal meşe	MDF üzeri lake/MDF lam	4.225	70
62486	5150	Dış renk: Mat beyaz İç renk: Bej	MDF üzeri lake/MDF lam	4.225	70
62487	5150	Dış renk: Kumlu ahşap İç renk: Bej	Kompozit kaplama/MDF lam	4.225	70
62488	5150	Dış renk: Alevli gri İç renk: Doğal meşe	Kompozit kaplama/MDF lam	4.225	70
62489	5150	Dış renk: Alevli gri İç renk: Orman yeşili	Kompozit kaplama/MDF lam	4.225	70
		GxDxY 30x15x60 cm			



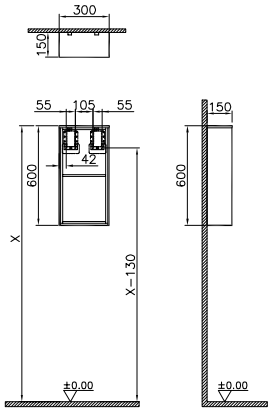

		Dikey ünite, çift raflı, 30 cm			
62490	5150	Dış renk: Mat beyaz İç renk: Doğal meşe	MDF üzeri lake/MDF lam	4.700	70
62491	5150	Dış renk: Mat beyaz İç renk: Bej	MDF üzeri lake/MDF lam	4.700	70
62492	5150	Dış renk: Kumlu ahşap İç renk: Bej	Kompozit kaplama/MDF lam	4.700	70
62493	5150	Dış renk: Alevli gri İç renk: Doğal meşe	Kompozit kaplama/MDF lam	4.700	70
62494	5150	Dış renk: Alevli gri İç renk: Orman yeşili	Kompozit kaplama/MDF lam	4.700	70
		GxDxY 30x15x120 cm			



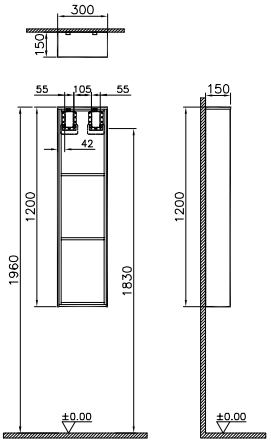

• GxDxY Genişlik, Derinlik, Yüksekliği ifade eder. • Tüm ürünlerin kesin ölçüleri için teknik çizimleri referans alınız. • Tüm mobilyalar 2 yıl garanti kapsamındadır.
• Eczacıbaşı Yapı Gereçleri San. ve Tic. A.Ş'nin ürünler ve teknik detaylarında değişiklik yapma hakkı saklıdır.
* Tavsiye edilen azami satış fiyatıdır. Fiyatlara KDV dahil değildir.

Voyage YENİ

Ürün Kodu	Montaj Kodu	Ürün Açıklamaları	Dış/İç Malzeme	Satış Fiyatı (TL)*	Montaj Fiyatı (TL)*
		Yatay ünite, 60 cm			
62495	5150	Dış renk: Mat beyaz İç renk: Doğal meşe	MDF üzeri lake/MDF lam	4.225	70
62496	5150	Dış renk: Mat beyaz İç renk: Bej	MDF üzeri lake/MDF lam	4.225	70
62497	5150	Dış renk: Kumlu ahşap İç renk: Bej	Kompozit kaplama/MDF lam	4.225	70
62498	5150	Dış renk: Alevli gri İç renk: Doğal meşe	Kompozit kaplama/MDF lam	4.225	70
62499	5150	Dış renk: Alevli gri İç renk: Orman yeşili	Kompozit kaplama/MDF lam	4.225	70
		GxDxY 60x15x30 cm			



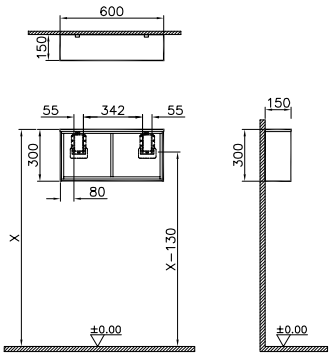

		Yatay ünite, sürgülü kapaklı, 120 cm			
62500	5150	Dış renk: Mat beyaz İç renk: Doğal meşe	MDF üzeri lake/MDF lam	4.900	70
62501	5150	Dış renk: Mat beyaz İç renk: Bej	MDF üzeri lake/MDF lam	4.900	70
62502	5150	Dış renk: Kumlu ahşap İç renk: Bej	Kompozit kaplama/MDF lam	4.900	70
62503	5150	Dış renk: Alevli gri İç renk: Doğal meşe	Kompozit kaplama/MDF lam	4.900	70
62504	5150	Dış renk: Alevli gri İç renk: Orman yeşili	Kompozit kaplama/MDF lam	4.900	70
		GxDxY 120x15x30 cm			



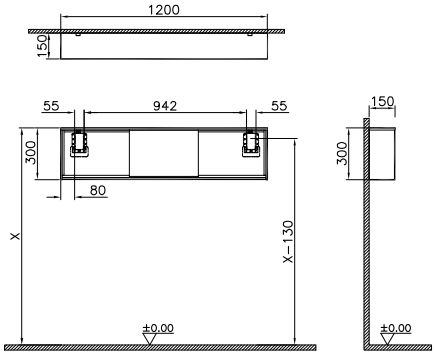

• GxDxY Genişlik, Derinlik, Yüksekliği ifade eder. • Tüm ürünlerin kesin ölçüleri için teknik çizimleri referans alınız. • Tüm mobilyalar 2 yıl garanti kapsamındadır.
• Eczacıbaşı Yapı Gereçleri San. ve Tic. A.Ş'nin ürünler ve teknik detaylarında değişiklik yapma hakkı saklıdır.
* Tavsiye edilen azami satış fiyatıdır. Fiyatlara KDV dahil değildir.

Voyage YENİ

Ürün Kodu	Montaj Kodu	Ürün Açıklamaları	Dış/İç Malzeme	Satış Fiyatı (TL)*	Montaj Fiyatı (TL)*
		Duvar kutusu, 45 cm			
62505	5150	Dış renk: Mat beyaz İç renk: Bej	MDF üzeri lake/MDF lam	4.800	70
62506	5150	Dış renk: Kumlu ahşap İç renk: Bej	Kompozit kaplama/MDF lam	4.800	70
62507	5150	Dış renk: Alevli gri İç renk: Orman yeşili	Kompozit kaplama/MDF lam	4.800	70
		GxDxY 45x15x60 cm			



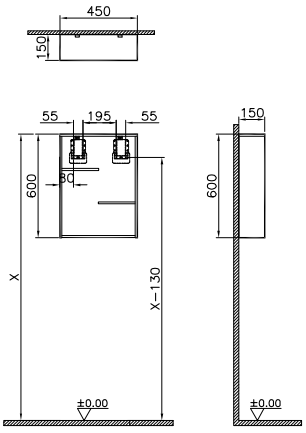

		Duvar kutusu, aynalı, 60 cm			
62508	3010	Dış renk: Mat beyaz İç renk: Ayna	MDF üzeri lake/-	5.360	60
62509	3010	Dış renk: Kumlu ahşap İç renk: Ayna	Kompozit kaplama/-	5.360	60
62510	3010	Dış renk: Alevli gri İç renk: Ayna	Kompozit kaplama/-	5.360	60
		GxDxY 60x15x60 cm			



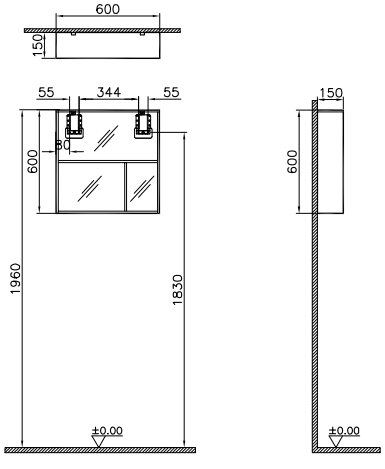

• GxDxY Genişlik, Derinlik, Yüksekliği ifade eder. • Tüm ürünlerin kesin ölçüleri için teknik çizimleri referans alınız. • Tüm mobilyalar 2 yıl garanti kapsamındadır.
• Eczacıbaşı Yapı Gereçleri San. ve Tic. A.Ş'nin ürünler ve teknik detaylarında değişiklik yapma hakkı saklıdır.
* Tavsiye edilen azami satış fiyatıdır. Fiyatlara KDV dahil değildir.

Voyage YENİ

Ürün Kodu	Montaj Kodu	Ürün Açıklamaları	Dış/İç Malzeme	Satış Fiyatı (TL)*	Montaj Fiyatı (TL)*
		Duvar kutusu, 90 cm			
62511	5150	Dış renk: Mat beyaz İç renk: Bej	MDF üzeri lake/MDF lam	5.990	70
62512	5150	Dış renk: Kumlu ahşap İç renk: Bej	Kompozit kaplama/MDF lam	5.990	70
62513	5150	Dış renk: Alevli gri İç renk: Orman yeşili	Kompozit kaplama/MDF lam	5.990	70
		GxDxY 90x15x60 cm			



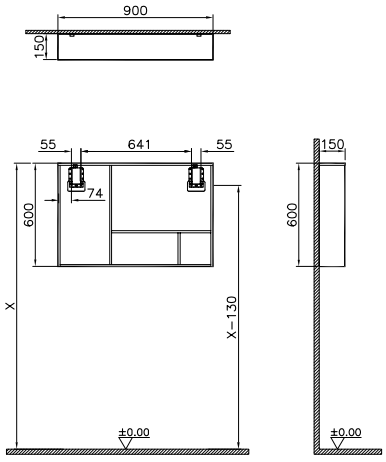

		Duvar kutusu, aynalı, 90 cm			
62514	3010	Dış renk: Mat beyaz İç renk: Ayna	MDF üzeri lake/-	6.300	60
62515	3010	Dış renk: Kumlu ahşap İç renk: Ayna	Kompozit kaplama/-	6.300	60
62516	3010	Dış renk: Alevli gri İç renk: Ayna	Kompozit kaplama/-	6.300	60
		GxDxY 90x15x60 cm			



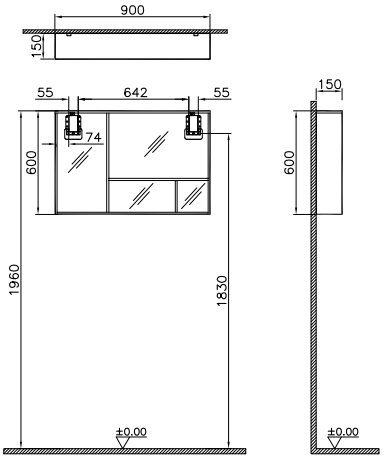

• GxDxY Genişlik, Derinlik, Yüksekliği ifade eder. • Tüm ürünlerin kesin ölçüleri için teknik çizimleri referans alınız. • Tüm mobilyalar 2 yıl garanti kapsamındadır.
• Eczacıbaşı Yapı Gereçleri San. ve Tic. A.Ş'nin ürünler ve teknik detaylarında değişiklik yapma hakkı saklıdır.
* Tavsiye edilen azami satış fiyatıdır. Fiyatlara KDV dahil değildir.

Voyage YENİ

Ürün Kodu	Montaj Kodu	Ürün Açıklamaları	Dış/İç Malzeme	Satış Fiyatı (TL)*	Montaj Fiyatı (TL)*
		Cam panelli raf, 45 cm			
62517	5340	Panel: Beyaz cam Raf: Doğal meşe	Cam/MDF lam	1.650	30
62518	5340	Panel: Bej cam Raf: Doğal meşe	Cam/MDF lam	1.650	30
62519	5340	Panel: Siyah cam Raf: Alevli gri	Cam/Kompozit kaplama	1.650	30
		GxDxY 45x15x60 cm	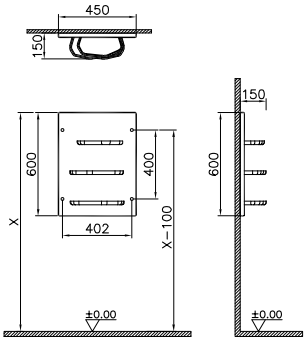		
		Cam panelli raf, 60 cm			
62520	5340	Panel: Beyaz cam Raf: Doğal meşe	Cam/MDF lam	1.800	30
62521	5340	Panel: Bej cam Raf: Doğal meşe	Cam/MDF lam	1.800	30
62522	5340	Panel: Siyah cam Raf: Alevli gri	Cam/Kompozit kaplama	1.800	30
		GxDxY 60x15x45 cm	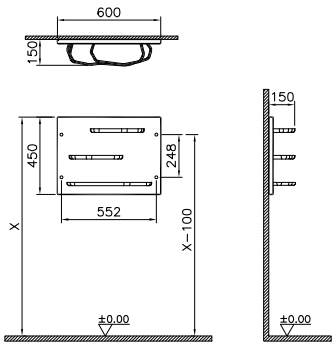		

• GxDxY Genişlik, Derinlik, Yüksekliği ifade eder. • Tüm ürünlerin kesin ölçüleri için teknik çizimleri referans alınız. • Tüm mobilyalar 2 yıl garanti kapsamındadır.
• Eczacıbaşı Yapı Gereçleri San. ve Tic. A.Ş'nin ürünler ve teknik detaylarında değişiklik yapma hakkı saklıdır.
* Tavsiye edilen azami satış fiyatıdır. Fiyatlara KDV dahil değildir.

İstanbul by Covegrove.





MDF ÜZERİ LAKE

PARLAK BEYAZ

PARLAK ZEYTİN YEŞİLİ

PARLAK BORDO

DOKUNMATİK SENSÖR

AMBİYANS LED AYDINLATMA

YAVAŞ KAPANIR

TAM AÇILIR

VitrA

İstanbul by Covegrove.

Üst Tablalı Lavabo Dolabı ve Lavabo Uyum Tablosu

Seri	Ürün kodu	Seri	Ürün kodu
İSTANBUL	4522	MEMORIA INFINIT	M58000001000
	4520		M58000002000
	4280		M58000003000
	4446		M58000004000
	4279		M58000005000
	4447		

• Eczacıbaşı Yapı Gereçleri San. ve Tic. A.Ş'nin ürünler ve teknik detaylarında değişiklik yapma hakkı saklıdır.

VitrA

İstanbul by Covegrove.

Uyumlu Lavabolar



4522 İstanbul lavabo



4520 İstanbul lavabo



4280 İstanbul lavabo



4446 İstanbul lavabo



4279 İstanbul lavabo



4447 İstanbul lavabo



M58000001000
Memoria infinit lavabo



M58000002000
Memoria infinit lavabo



M58000003000
Memoria infinit lavabo



M58000004000
Memoria infinit lavabo



M58000005000
Memoria infinit lavabo

• Eczacıbaşı Yapı Gereçleri San. ve Tic. A.Ş'nin ürünler ve teknik detaylarında değişiklik yapma hakkı saklıdır.

VitrA

İstanbul by Covegrove.

Ürün Kodu	Montaj Kodu	Ürün Açıklamaları	Gövde/Kapak Malzemesi	Satış Fiyatı (TL)*	Montaj Fiyatı (TL)*
		Lavabo dolabı, tek çekmeceli, infinit lavabolu, 100 cm Tek armatür delikli			
60077	3000	Parlak beyaz	MDF üzeri lake/MDF üzeri lake	11.520	160
60069	3000	Parlak zeytin yeşili	MDF üzeri lake/MDF üzeri lake	11.520	160
60073	3000	Parlak bordo	MDF üzeri lake/MDF üzeri lake	11.520	160



GxDxY 100x60x42 cm
M58000006000 Istanbul infinit lavabo dahildir.

A42304 İstanbul armatür ile uyumludur.

Sifon alt grubu, infinit sifon kapağı ve valfi dahildir.

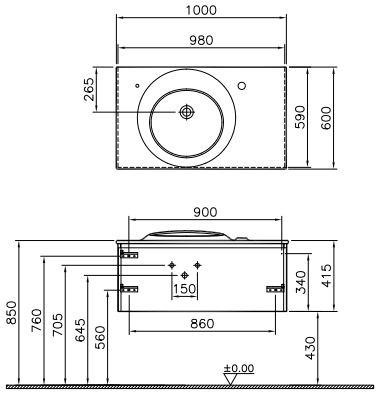

		Lavabo dolabı, tek çekmeceli, infinit lavabolu, 120 cm Tek armatür delikli			
60078	3000	Parlak beyaz	MDF üzeri lake/MDF üzeri lake	12.374	160
60070	3000	Parlak zeytin yeşili	MDF üzeri lake/MDF üzeri lake	12.374	160
60074	3000	Parlak bordo	MDF üzeri lake/MDF üzeri lake	12.374	160



GxDxY 120x60x42 cm
M58000007000 Istanbul infinit lavabo dahildir

A42304 İstanbul armatür ile uyumludur.

Sifon alt grubu, infinit sifon kapağı ve valfi dahildir.

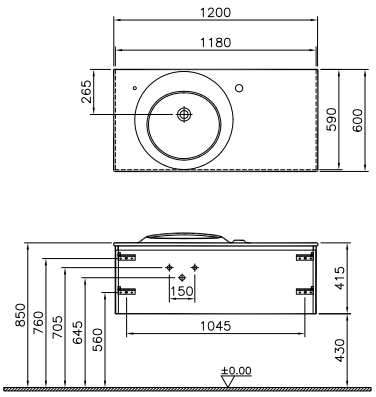

• GxDxY Genişlik, Derinlik, Yüksekliği ifade eder. • Tüm ürünlerin kesin ölçüleri için teknik çizimleri referans alınız. • Tüm mobilyalar 2 yıl garanti kapsamındadır.
• Infinit lavabolar 5 yıl garanti kapsamındadır. • Eczacıbaşı Yapı Gereçleri San. ve Tic. A.Ş'nin ürünler ve teknik detaylarında değişiklik yapma hakkı saklıdır.
* Tavsiye edilen azami satış fiyatıdır. Fiyatlara KDV dahil değildir.

VitrA

İstanbul by Covegrove.

Ürün Kodu	Montaj Kodu	Ürün Açıklamaları	Gövde/Kapak Malzemesi	Satış Fiyatı (TL)*	Montaj Fiyatı (TL)*
		Lavabo dolabı, tek çekmeceli, üst tablalı, 100 cm Armatür deliksiz			
60079	3000	Parlak beyaz	MDF üzeri lake/MDF üzeri lake	8.071	160
60071	3000	Parlak zeytin yeşili	MDF üzeri lake/MDF üzeri lake	8.071	160
60075	3000	Parlak bordo	MDF üzeri lake/MDF üzeri lake	8.071	160
		GxDxY 100x60x42 cm Lavabo ürüne dahil değildir. Tezgah ortadan deliklidir. Sifon alt grubu ve süzgeç ürüne dahil değildir. Ayrıca sipariş edilmelidir.			



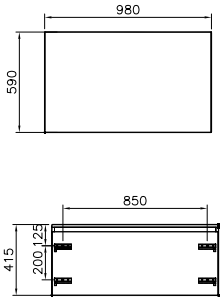

Ürün Kodu	Montaj Kodu	Ürün Açıklamaları	Gövde/Kapak Malzemesi	Satış Fiyatı (TL)*	Montaj Fiyatı (TL)*
		Lavabo dolabı, tek çekmeceli, üst tablalı, 120 cm Armatür deliksiz			
60086	3000	Parlak beyaz	MDF üzeri lake/MDF üzeri lake	8.879	160
60072	3000	Parlak zeytin yeşili	MDF üzeri lake/MDF üzeri lake	8.879	160
60076	3000	Parlak bordo	MDF üzeri lake/MDF üzeri lake	8.879	160
		GxDxY 120x60x42 cm Lavabo ürüne dahil değildir. Tezgah ortadan deliklidir. Sifon alt grubu ve süzgeç ürüne dahil değildir. Ayrıca sipariş edilmelidir.			



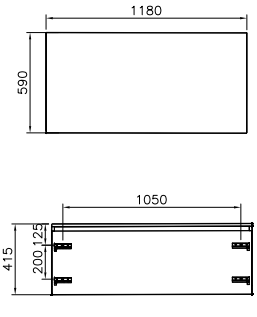

• GxDxY Genişlik, Derinlik, Yüksekliği ifade eder. • Tüm ürünlerin kesin ölçüleri için teknik çizimleri referans alınız. • Tüm mobilyalar 2 yıl garanti kapsamındadır.
• Infinit lavabolar 5 yıl garanti kapsamındadır. • Eczacıbaşı Yapı Gereçleri San. ve Tic. A.Ş'nin ürünler ve teknik detaylarında değişiklik yapma hakkı saklıdır.
* Tavsiye edilen azami satış fiyatıdır. Fiyatlara KDV dahil değildir.

VitrA

İstanbul by Covegrove.

Ürün Kodu	Montaj Kodu	Ürün Açıklamaları	Gövde/Kapak Malzemesi	Satış Fiyatı (TL)*	Montaj Fiyatı (TL)*
56559 YERLİ ÜRETİM	3010	Aydınlatmalı ayna, 100 cm		3.325	60



DxY 4x90 cm

6500 K
Çepeçevre LED aydınlatma mevcuttur.

Dokunmatik sensör aynanın altındadır.

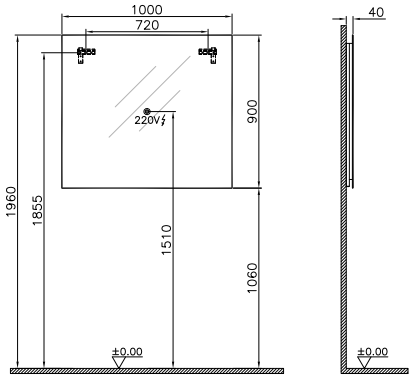

56560 YERLİ ÜRETİM	3010	Aydınlatmalı ayna, 120 cm		3.782	60



DxY 4x90 cm

6500 K
Çepeçevre LED aydınlatma mevcuttur.

Dokunmatik sensör aynanın altındadır.

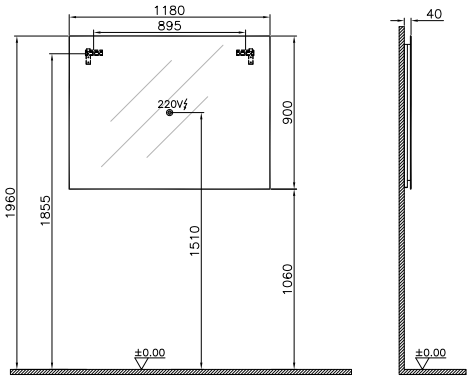

• GxDxY Genişlik, Derinlik, Yüksekliği ifade eder. • Tüm ürünlerin kesin ölçüleri için teknik çizimleri referans alınız. • Tüm mobilyalar 2 yıl garanti kapsamındadır.
• Infinit lavabolar 5 yıl garanti kapsamındadır. • Eczacıbaşı Yapı Gereçleri San. ve Tic. A.Ş'nin ürünler ve teknik detaylarında değişiklik yapma hakkı saklıdır.
* Tavsiye edilen azami satış fiyatıdır. Fiyatlara KDV dahil değildir.

İstanbul by Covegrove.

Ürün Kodu	Montaj Kodu	Ürün Açıklamaları	Gövde/Kapak Malzemesi	Satış Fiyatı (TL)*	Montaj Fiyatı (TL)*
		Boy dolabı, 40 cm			
56101	5150	Parlak beyaz/Sol	MDF üzeri lake/MDF üzeri lake	8.276	70
56102	5150	Parlak zeytin yeşili/Sol	MDF üzeri lake/MDF üzeri lake	8.276	70
56107	5150	Parlak bordo/Sol	MDF üzeri lake/MDF üzeri lake	8.276	70
56103	5150	Parlak beyaz/Sağ	MDF üzeri lake/MDF üzeri lake	8.276	70
56104	5150	Parlak zeytin yeşili/Sağ	MDF üzeri lake/MDF üzeri lake	8.276	70
56108	5150	Parlak bordo/Sağ	MDF üzeri lake/MDF üzeri lake	8.276	70



GxDxY 40x45x160 cm

Ünite içerisinde 2 adet iç çekmece ve 2 adet sabit, 2 adet hareketli raf bulunur.

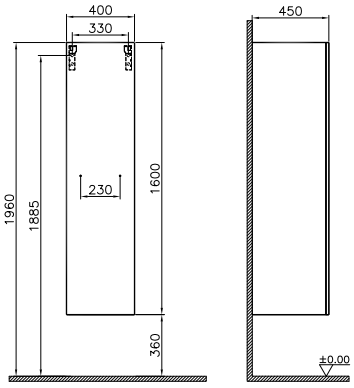

İstanbul için Enerji Verimlilik Sınıflandırması

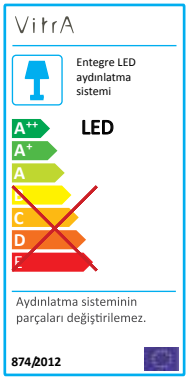

• GxDxY Genişlik, Derinlik, Yüksekliği ifade eder. • Tüm ürünlerin kesin ölçüleri için teknik çizimleri referans alınız. • Tüm mobilyalar 2 yıl garanti kapsamındadır.
• Infinit lavabolar 5 yıl garanti kapsamındadır. • Eczacıbaşı Yapı Gereçleri San. ve Tic. A.Ş'nin ürünler ve teknik detaylarında değişiklik yapma hakkı saklıdır.
* Tavsiye edilen azami satış fiyatıdır. Fiyatlara KDV dahil değildir.

Plural





MASİF

KOYU MEŞE

SİYAH MEŞE

SERAMİK

BEYAZ

MAT BEYAZ

MAT SİYAH

MAT BEJ

MAT VİZON

Plural

Lavabo Dolabı ve Lavabo Uyum Tablosu

	Lavabo kodu
PLURAL	7810
	7811
	7812

Uyumlu Lavabolar

		
7810 Plural lavabo	7811 Plural lavabo	7812 Plural lavabo

• Eczacıbaşı Yapı Gereçleri San. ve Tic. A.Ş'nin ürünler ve teknik detaylarında değişiklik yapma hakkı saklıdır.

VitrA

Plural

Ürün Kodu	Montaj Kodu	Ürün Açıklamaları	Gövde/Kapak Malzemesi	Satış Fiyatı (TL)*	Montaj Fiyatı (TL)*
		Büyük tezgah, sağdan armatür delikli, 160 cm			
64041	5140	Koyu meşe	Masif/ -	15.210	205
65850* YENİ	5140	Siyah meşe	Masif/ -	15.210	205

***1 Nisan 2020 tarihi itibariyle satış hattına alınacaktır.**



GxDxY 162x66x71 cm
Lavabo ürüne dahil değildir.

Sifon alt grubu ve süzgeç ürüne dahil değildir. Ayrıca sipariş edilmelidir. A45156 Origin sifon ile kullanılması tavsiye edilir.

Ürünler demonte olarak sevk edilmektedir.

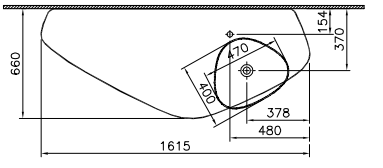

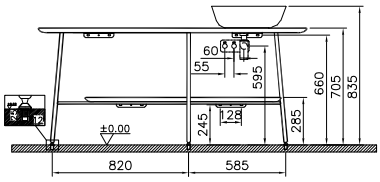

		Büyük tezgah, çift, 160 cm 2 armatür delikli			
64043	5140	Koyu meşe	Masif/ -	15.210	205
65851* YENİ	5140	Siyah meşe	Masif/ -	15.210	205

***1 Nisan 2020 tarihi itibariyle satış hattına alınacaktır.**



GxDxY 162x66x71 cm
Lavabo ürüne dahil değildir.

Sifon alt grubu ve süzgeç ürüne dahil değildir. Ayrıca sipariş edilmelidir. A45156 Origin sifon ile kullanılması tavsiye edilir.

Ürünler demonte olarak sevk edilmektedir.

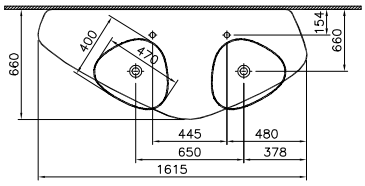

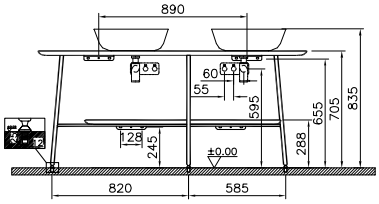

• GxDxY Genişlik, Derinlik, Yüksekliği ifade eder. • Lavabo ve armatür fiyata dahil değildir. • Tüm mobilyalar 2 yıl garanti kapsamındadır.
• Tüm ürünlerin kesin ölçüleri için teknik çizimleri referans alınız. • Eczacıbaşı Yapı Gereçleri San. ve Tic. A.Ş'nin ürünler ve teknik detaylarında değişiklik yapma hakkı saklıdır.
* Tavsiye edilen azami satış fiyatıdır. Fiyatlara KDV dahil değildir.

Plural

Ürün Kodu	Montaj Kodu	Ürün Açıklamaları	Gövde/Kapak Malzemesi	Satış Fiyatı (TL)*	Montaj Fiyatı (TL)*
		Seramik tezgah, 100 cm, sol Soldan armatür delikli			
62570	3000	Beyaz	Seramik/-	8.838	160
62571	3000	Mat beyaz	Seramik/-	9.279	160
62572	3000	Mat siyah	Seramik/-	10.166	160
62573	3000	Mat bej	Seramik/-	9.279	160
62574	3000	Mat vizon	Seramik/-	9.279	160
		GxDxY 104x62x73 cm Lavabo ürüne dahil değildir. Sifon alt grubu ve süzgeç ürüne dahil değildir. Ayrıca sipariş edilmelidir. A45156 Origin sifon ile kullanılması tavsiye edilir. Ürünler demonte olarak sevk edilmektedir.	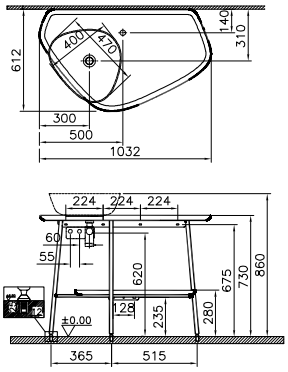		
		Seramik tezgah, 100 cm, sağ Sağdan armatür delikli			
62580	3000	Beyaz	Seramik/-	8.838	160
62581	3000	Mat beyaz	Seramik/-	9.279	160
62582	3000	Mat siyah	Seramik/-	10.166	160
62583	3000	Mat bej	Seramik/-	9.279	160
62584	3000	Mat vizon	Seramik/-	9.279	160
		GxDxY 104x62x73 cm Lavabo ürüne dahil değildir. Sifon alt grubu ve süzgeç ürüne dahil değildir. Ayrıca sipariş edilmelidir. A45156 Origin sifon ile kullanılması tavsiye edilir. Ürünler demonte olarak sevk edilmektedir.	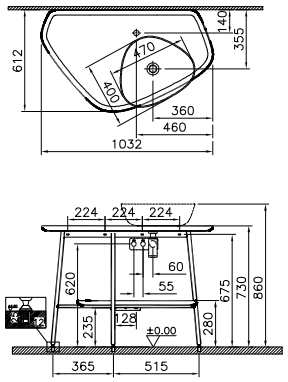		

• GxDxY Genişlik, Derinlik, Yüksekliği ifade eder. • Lavabo ve armatür fiyata dahil değildir. • Tüm mobilyalar 2 yıl garanti kapsamındadır.
• Tüm ürünlerin kesin ölçüleri için teknik çizimleri referans alınız. • Eczacıbaşı Yapı Gereçleri San. ve Tic. A.Ş'nin ürünler ve teknik detaylarında değişiklik yapma hakkı saklıdır.
* Tavsiye edilen azami satış fiyatıdır. Fiyatlara KDV dahil değildir.

Plural

Ürün Kodu	Montaj Kodu	Ürün Açıklamaları	Gövde/Kapak Malzemesi	Satış Fiyatı (TL)*	Montaj Fiyatı (TL)*
		Lavabo ünitesi, 100 cm Tek armatür delikli Koyu meşe			
64044	3000	Beyaz lavabolu	Masif/ -	9.000	160
64045	3000	Mat beyaz lavabolu	Masif/ -	9.450	160
64046	3000	Mat siyah lavabolu	Masif/ -	10.350	160
64047	3000	Mat bej lavabolu	Masif/ -	9.450	160
64048	3000	Mat vizon lavabolu	Masif/ -	9.450	160
		GxDxY 100x55x84 cm 7813B403-0041 lavabo dahildir. Sifon alt grubu ürüne dahil değildir. Ayrıca sipariş edilmelidir. A45156 Origin sifon ile kullanılması tavsiye edilir. Ürünler demonte olarak sevk edilmektedir.	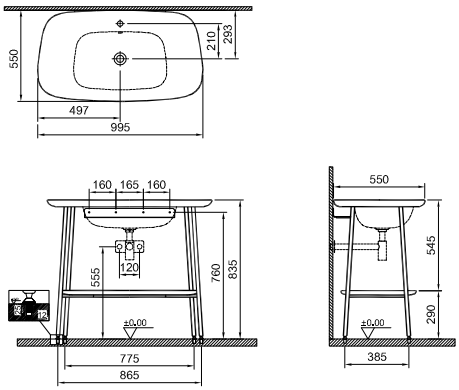		
		Serbest lavabo ünitesi, 70 cm, alçak Tek armatür delikli			
64049	3000	Beyaz lavabolu	Seramik/-	3.060	160
64050	3000	Mat beyaz lavabolu	Seramik/-	3.213	160
64051	3000	Mat siyah lavabolu	Seramik/-	3.519	160
64052	3000	Mat bej lavabolu	Seramik/-	3.213	160
64053	3000	Mat vizon lavabolu	Seramik/-	3.213	160
		GxDxY 69x53x66 cm Lavabo ürüne dahil değildir. Sifon alt grubu ve süzgeç ürüne dahil değildir. Ayrıca sipariş edilmelidir. Ürüne özel Plural kısa yerden sifon takımı ayrıca sipariş edilmelidir. Ürünler demonte olarak sevk edilmektedir.	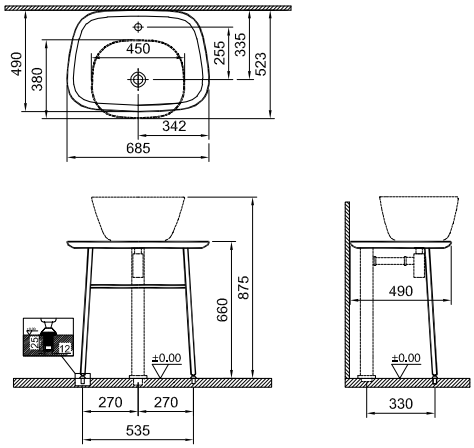		

• GxDxY Genişlik, Derinlik, Yüksekliği ifade eder. • Lavabo ve armatür fiyata dahil değildir. • Tüm mobilyalar 2 yıl garanti kapsamındadır.
• Tüm ürünlerin kesin ölçüleri için teknik çizimleri referans alınız. • Eczacıbaşı Yapı Gereçleri San. ve Tic. A.Ş'nin ürünler ve teknik detaylarında değişiklik yapma hakkı saklıdır.
* Tavsiye edilen azami satış fiyatıdır. Fiyatlara KDV dahil değildir.

Plural

Ürün Kodu	Montaj Kodu	Ürün Açıklamaları	Gövde/Kapak Malzemesi	Satış Fiyatı (TL)*	Montaj Fiyatı (TL)*
		Yerden sifon seti, kısa			
A45160	5340	Krom	-	2.600	30
A4516036	5340	Mat siyah	-	3.900	30



G 1 1/4" girişlidir.

Metal taslıdır.

Pis su gideri ve sıcak-soğuk su girişleri yerde olduğu için, tesisat buna uygun olarak önceden ayarlanmalıdır.

Pirinç malzemeli dış boru içerisinde üç farklı boru (1 temiz soğuk su, 1 temiz sıcak su, 1 pis su gideri) yer alır.

Alçak serbest lavabo ünitesiyle kullanıma uygundur.

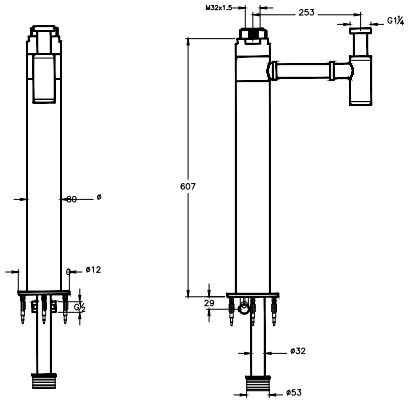

		Serbest lavabo ünitesi, 70 cm, yüksek Tek armatür delikli			
64054	3000	Beyaz	Seramik/-	3.750	160
64055	3000	Mat beyaz	Seramik/-	3.940	160
64056	3000	Mat siyah	Seramik/-	4.315	160
64057	3000	Mat bej	Seramik/-	3.940	160
64058	3000	Mat vizon	Seramik/-	3.940	160



GxDxY 69x53x74 cm
Lavabo ürüne dahil değildir.

Sifon alt grubu ve süzgeç ürüne dahil değildir. Ayrıca sipariş edilmelidir.

Ürüne özel Plural kısa yerden sifon takımı ayrıca sipariş edilmelidir.

Ürünler demonte olarak sevk edilmektedir.

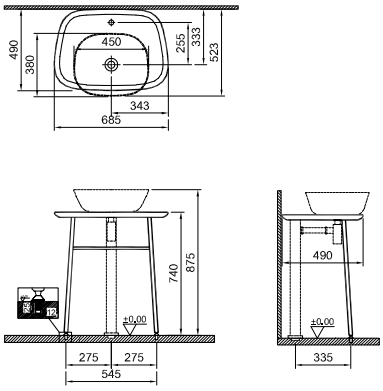

• GxDxY Genişlik, Derinlik, Yüksekliği ifade eder. • Lavabo ve armatür fiyata dahil değildir. • Tüm mobilyalar 2 yıl garanti kapsamındadır.
• Tüm ürünlerin kesin ölçüleri için teknik çizimleri referans alınız. • Eczacıbaşı Yapı Gereçleri San. ve Tic. A.Ş'nin ürünler ve teknik detaylarında değişiklik yapma hakkı saklıdır.
* Tavsiye edilen azami satış fiyatıdır. Fiyatlara KDV dahil değildir.

Plural

Ürün Kodu	Montaj Kodu	Ürün Açıklamaları	Gövde/Kapak Malzemesi	Satış Fiyatı (TL)*	Montaj Fiyatı (TL)*
		Yerden sifon seti, uzun			
A45161	5340	Krom	-	2.700	30
A4516136	5340	Mat siyah	-	4.050	30



G 1 1/4" girişlidir.

Metal taslıdır.

Pis su gideri ve sıcak-soğuk su girişleri yerde olduğu için, tesisat buna uygun olarak önceden ayarlanmalıdır.

Pirinç malzemeli dış boru içerisinde üç farklı boru (1 temiz soğuk su, 1 temiz sıcak su, 1 pis su gideri) yer alır.

Yüksek serbest lavabo ünitesiyle kullanıma uygundur.

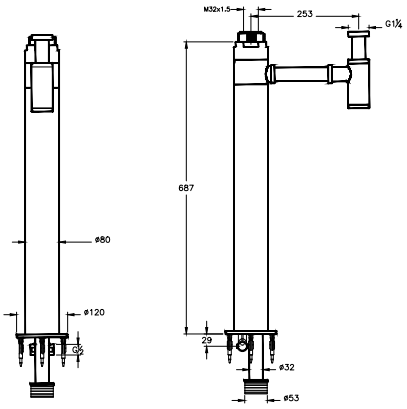

		Lavabo ünitesi, 70 cm, asma, alçak Tek armatür delikli			
62560	3000	Beyaz	Seramik/-	3.570	160
62561	3000	Mat beyaz	Seramik/-	3.750	160
62562	3000	Mat siyah	Seramik/-	4.105	160
62563	3000	Mat bej	Seramik/-	3.750	160
62564	3000	Mat vizon	Seramik/-	3.750	160



GxDxY 69x49x66 cm
Lavabo ürüne dahil değildir.

Sifon alt grubu ve süzgeç ürüne dahil değildir. Ayrıca sipariş edilmelidir. A45156 Origin sifon ile kullanılması tavsiye edilir.

Ürünler demonte olarak sevk edilmektedir.

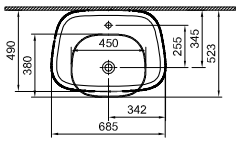

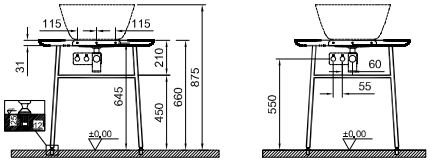

• GxDxY Genişlik, Derinlik, Yüksekliği ifade eder. • Lavabo ve armatür fiyata dahil değildir. • Tüm mobilyalar 2 yıl garanti kapsamındadır.
• Tüm ürünlerin kesin ölçüleri için teknik çizimleri referans alınız. • Eczacıbaşı Yapı Gereçleri San. ve Tic. A.Ş'nin ürünler ve teknik detaylarında değişiklik yapma hakkı saklıdır.
* Tavsiye edilen azami satış fiyatıdır. Fiyatlara KDV dahil değildir.

VitrA

Plural

Ürün Kodu	Montaj Kodu	Ürün Açıklamaları	Gövde/Kapak Malzemesi	Satış Fiyatı (TL)*	Montaj Fiyatı (TL)*
		Lavabo ünitesi, 70 cm, asma, yüksek Tek armatür delikli			
62565	3000	Beyaz	Seramik/-	3.940	160
62566	3000	Mat beyaz	Seramik/-	4.135	160
62567	3000	Mat siyah	Seramik/-	4.530	160
62568	3000	Mat bej	Seramik/-	4.135	160
62569	3000	Mat vizon	Seramik/-	4.135	160



GxDxY 69x49x74 cm
Lavabo ürüne dahil değildir.

Sifon alt grubu ve süzgeç ürüne dahil değildir. Ayrıca sipariş edilmelidir. A45156 Origin sifon ile kullanılması tavsiye edilir.

Ürünler demonte olarak sevk edilmektedir.

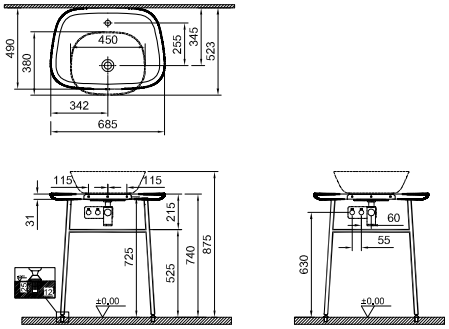

		Döner ayna, 35 cm			
64059	3010	Koyu meşe	Masif/ -	4.365	60
65852* YENİ	3010	Siyah meşe	Masif/ -	4.365	60

***1 Nisan 2020 tarihi itibariyle satış hattına alınacaktır.**



GxDxY 38x25x90 cm

Ürünler demonte olarak sevk edilmektedir.

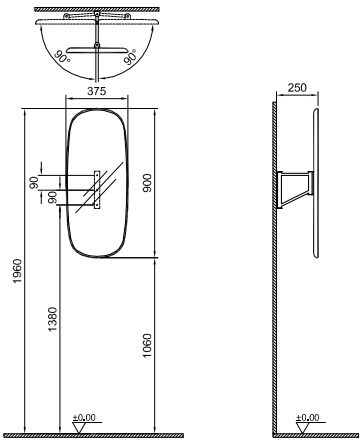

• GxDxY Genişlik, Derinlik, Yüksekliği ifade eder. • Lavabo ve armatür fiyata dahil değildir. • Tüm mobilyalar 2 yıl garanti kapsamındadır.
• Tüm ürünlerin kesin ölçüleri için teknik çizimleri referans alınız. • Eczacıbaşı Yapı Gereçleri San. ve Tic. A.Ş'nin ürünler ve teknik detaylarında değişiklik yapma hakkı saklıdır.
* Tavsiye edilen azami satış fiyatıdır. Fiyatlara KDV dahil değildir.

Plural

Ürün Kodu	Montaj Kodu	Ürün Açıklamaları	Gövde/Kapak Malzemesi	Satış Fiyatı (TL)*	Montaj Fiyatı (TL)*
		Raf, 55 cm			
64060	5340	Koyu meşe/Sol	Masif/ -	1.485	30
65853* YENİ	5340	Siyah meşe/Sol	Masif/ -	1.485	30
64061	5340	Koyu meşe/Sağ	Masif/ -	1.485	30
65854* YENİ	5340	Siyah meşe/Sağ	Masif/ -	1.485	30
		***1 Nisan 2020 tarihi itibariyle satış hattına alınacaktır.**			
		GxDxY 55x16x3 cm Ürünler demonte olarak sevk edilmektedir.	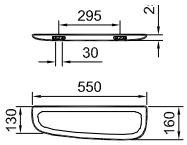		
		Uzun raf, 75 cm, metal havluluklu			
64062	5340	Koyu meşe/Sol	Masif/ -	2.160	30
65855* YENİ	5340	Siyah meşe/Sol	Masif/ -	2.160	30
64063	5340	Koyu meşe/Sağ	Masif/ -	2.160	30
65856* YENİ	5340	Siyah meşe/Sağ	Masif/ -	2.160	30
		***1 Nisan 2020 tarihi itibariyle satış hattına alınacaktır.**			
		GxDxY 75x18x10 cm Ürünler demonte olarak sevk edilmektedir.	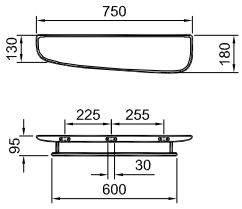		
		Küçük masa, 55 cm			
64064	3000	Beyaz, Koyu meşe	Seramik/-	3.420	160
64065	3000	Mat beyaz, Koyu meşe	Seramik/-	3.420	160
64066	3000	Mat siyah, Koyu meşe	Seramik/-	3.420	160
64067	3000	Mat bej, Koyu meşe	Seramik/-	3.420	160
64068	3000	Mat vizon, Koyu meşe	Seramik/-	3.420	160
		GxDxY 57x42x59 cm Ürünler demonte olarak sevk edilmektedir.	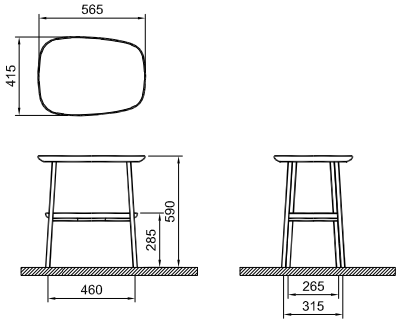		

• GxDxY Genişlik, Derinlik, Yüksekliği ifade eder. • Lavabo ve armatür fiyata dahil değildir. • Tüm mobilyalar 2 yıl garanti kapsamındadır.
• Tüm ürünlerin kesin ölçüleri için teknik çizimleri referans alınız. • Eczacıbaşı Yapı Gereçleri San. ve Tic. A.Ş'nin ürünler ve teknik detaylarında değişiklik yapma hakkı saklıdır.
* Tavsiye edilen azami satış fiyatıdır. Fiyatlara KDV dahil değildir.

Options Lux



DOĞAL KAPLAMA

MDF ÜZERİ LAKE

AMERİKAN CEVİZ

PARLAK PELESENK

PARLAK SİYAH

AHŞAP KAPLAMA

Options Lux

Ürün Kodu	Montaj Kodu	Ürün Açıklamaları	Gövde/Kapak Malzemesi	Satış Fiyatı (TL)*	Montaj Fiyatı (TL)*
		Tezgah, 60 cm Armatür deliksiz			
53100	5300	Parlak siyah	MDF üzeri lake/-	3.186	140
51397	5300	Amerikan ceviz	Doğal kaplama/-	3.429	140
		GxDxY 60x55x10 cm Tezgahlar deliksiz ve lavabo hariçtir. Sifon alt grubu ve süzgeç ürüne dahil değildir. Ayrıca sipariş edilmelidir.	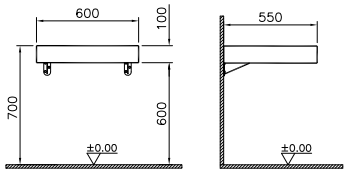		
		Tezgah, 100 cm Armatür deliksiz			
53101	5300	Parlak siyah	MDF üzeri lake/-	3.627	140
52235	5300	Amerikan ceviz	Doğal kaplama/-	3.900	140
52241	5300	Parlak pelesenk	Doğal kaplama/-	4.363	140
		GxDxY 100x55x10 cm Tezgahlar deliksiz ve lavabo hariçtir. Sifon alt grubu ve süzgeç ürüne dahil değildir. Ayrıca sipariş edilmelidir.	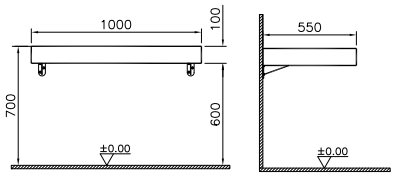		
		Tezgah, 120 cm Armatür deliksiz			
53102	5300	Parlak siyah	MDF üzeri lake/-	3.760	140
52234	5300	Amerikan ceviz	Doğal kaplama/-	4.047	140
52240	5300	Parlak pelesenk	Doğal kaplama/-	4.532	140
		GxDxY 120x55x10 cm Tezgahlar deliksiz ve lavabo hariçtir. Sifon alt grubu ve süzgeç ürüne dahil değildir. Ayrıca sipariş edilmelidir.	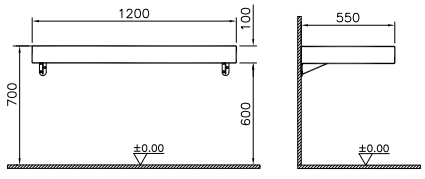		

• GxDxY Genişlik, Derinlik, Yüksekliği ifade eder. • Options Lux serisi ürünlerimizde kullanılan doğal kaplamanın yapısından dolayı ton ve doku farkı görülebilir. • Tüm ürünlerin kesin ölçüleri için teknik çizimleri referans alınız. • Tüm mobilyalar 2 yıl garanti kapsamındadır. • Eczacıbaşı Yapı Gereçleri San. ve Tic. A.Ş'nin ürünler ve teknik detaylarında değişiklik yapma hakkı saklıdır.
* Tavsiye edilen azami satış fiyatıdır. Fiyatlara KDV dahil değildir.

Options Lux

Ürün Kodu	Montaj Kodu	Ürün Açıklamaları	Gövde/Kapak Malzemesi	Satış Fiyatı (TL)*	Montaj Fiyatı (TL)*
		Tezgah, 140 cm Armatür deliksiz			
53103	5310	Parlak siyah	MDF üzeri lake/-	3.944	165
52233	5310	Amerikan ceviz	Doğal kaplama/-	4.237	165
52239	5310	Parlak pelesenk	Doğal kaplama/-	4.753	165
		GxDxY 140x55x10 cm Tezgahlar deliksiz ve lavabo hariçtir. Sifon alt grubu ve süzgeç ürüne dahil değildir. Ayrıca sipariş edilmelidir.	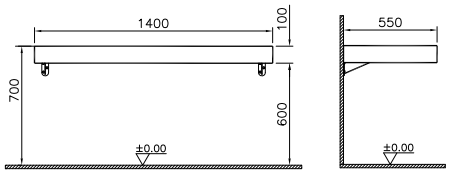		
		Tezgah, 160 cm Armatür deliksiz			
53104	5310	Parlak siyah	MDF üzeri lake/-	4.370	165
52232	5310	Amerikan ceviz	Doğal kaplama/-	4.701	165
52238	5310	Parlak pelesenk	Doğal kaplama/-	5.260	165
		GxDxY 160x55x10 cm Tezgahlar deliksiz ve lavabo hariçtir. Sifon alt grubu ve süzgeç ürüne dahil değildir. Ayrıca sipariş edilmelidir.	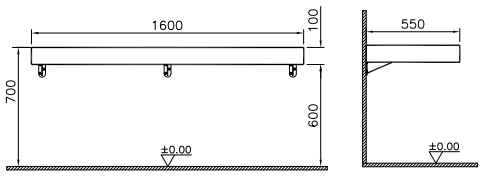		
		Tezgah, 180 cm Armatür deliksiz			
53105	5310	Parlak siyah	MDF üzeri lake/-	4.444	165
52231	5310	Amerikan ceviz	Doğal kaplama/-	4.775	165
52237	5310	Parlak pelesenk	Doğal kaplama/-	5.356	165
		GxDxY 180x55x10 cm Tezgahlar deliksiz ve lavabo hariçtir. Sifon alt grubu ve süzgeç ürüne dahil değildir. Ayrıca sipariş edilmelidir.	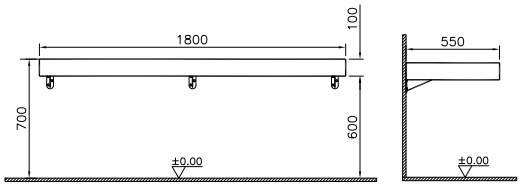		

• GxDxY Genişlik, Derinlik, Yüksekliği ifade eder. • Options Lux serisi ürünlerimizde kullanılan doğal kaplamanın yapısından dolayı ton ve doku farkı görülebilir. • Tüm ürünlerin kesin ölçüleri için teknik çizimleri referans alınız. • Tüm mobilyalar 2 yıl garanti kapsamındadır. • Eczacıbaşı Yapı Gereçleri San. ve Tic. A.Ş'nin ürünler ve teknik detaylarında değişiklik yapma hakkı saklıdır.
* Tavsiye edilen azami satış fiyatıdır. Fiyatlara KDV dahil değildir.

Options Lux

Ürün Kodu	Montaj Kodu	Ürün Açıklamaları	Gövde/Kapak Malzemesi	Satış Fiyatı (TL)*	Montaj Fiyatı (TL)*
		Tezgah, 200 cm Armatür deliksiz			
53106	5310	Parlak siyah	MDF üzeri lake/-	5.209	165
52230	5310	Amerikan ceviz	Doğal kaplama/-	5.606	165
52236	5310	Parlak pelesenk	Doğal kaplama/-	6.261	165



GxDxY 200x55x10 cm

Tezgahlar deliksiz ve lavabo hariçtir.

Sifon alt grubu ve süzgeç ürüne dahil değildir. Ayrıca sipariş edilmelidir.

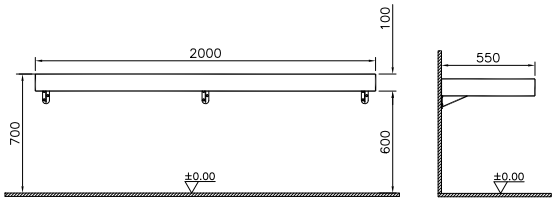

• GxDxY Genişlik, Derinlik, Yüksekliği ifade eder. • Options Lux serisi ürünlerimizde kullanılan doğal kaplamanın yapısından dolayı ton ve doku farkı görülebilir. • Tüm ürünlerin kesin ölçüleri için teknik çizimleri referans alınız. • Tüm mobilyalar 2 yıl garanti kapsamındadır. • Eczacıbaşı Yapı Gereçleri San. ve Tic. A.Ş'nin ürünler ve teknik detaylarında değişiklik yapma hakkı saklıdır.
* Tavsiye edilen azami satış fiyatıdır. Fiyatlara KDV dahil değildir.

Memoria Black & White





DOĞAL KAPLAMA
KAPAK

HARELİ MEŞE

MDF ÜZERİ LAKE
GÖVDE

MAT BEYAZ

MAT SİYAH

DOĞAL KAPLAMA

HAREKET
SENSÖRÜ

DOKUNMATİK
SENSÖR

AMBİYANS
LED AYDINLATMA

BUĞU YAPMAYAN
AYNA

BÜYÜTEÇLİ AYNA

YAVAŞ KAPANIR

TAM AÇILIR

Memoria Black & White

Lavabo Dolabı ve Lavabo Uyum Tablosu

	Ürün kodu
OUTLINE	5991
	5992
	5993
	5994
	5995
FRAME	5650
	5655
GEO	7421
	7425
	7426
NUO	7436
	7434
OPTIONS	4324
WATER JEWELS	4334
	4441
	4442
İSTANBUL	4280
	4279
	4446
	4520
	4522
	4447
MEMORIA	5880
	5881
	5882
MEMORIA INFINIT	M58000001000
	M58000002000
	M58000003000
	M58000004000
	M58000005000
SYSTEM INFINIT	M58000021000*
	M58000022000*

Lavabonun dolabın üzerine tam oturabilmesi için sifon deliği açılmalıdır.
Kesim işlemi, kesim şablonuna göre yapılmalıdır.
VitrA-Artema Yetkili Servisi tarafından işlem yapıldığı takdirde standart mobilya garanti kapsamındadır.
*1 Nisan 2020 tarihi itibariyle satış hattından kaldırılacaktır.

• Eczacıbaşı Yapı Gereçleri San. ve Tic. A.Ş'nin ürünler ve teknik detaylarında değişiklik yapma hakkı saklıdır.

Memoria Black & White

Uyumlu Lavabolar

		
5991 Outline lavabo	5992 Outline lavabo	5993 Outline lavabo
		
5994 Outline lavabo	5995 Outline lavabo	5650 Frame lavabo
		
5655 Frame lavabo	7421 Geo lavabo	7425 Geo lavabo
		
7426 Geo lavabo	7436 Nuo lavabo	7434 Nuo lavabo
		
4324 Options lavabo	4334 Water Jewels lavabo	4441 Water Jewels lavabo

• Eczacıbaşı Yapı Gereçleri San. ve Tic. A.Ş'nin ürünler ve teknik detaylarında değişiklik yapma hakkı saklıdır.

Memoria Black & White

Uyumlu Lavabolar

		
4442 Water Jewels lavabo	4280 İstanbul lavabo	4279 İstanbul lavabo
		
4446 İstanbul lavabo	4520 İstanbul lavabo	4522 İstanbul lavabo
		
4447 İstanbul lavabo	5880 Memoria lavabo	5881 Memoria lavabo
		
5882 Memoria lavabo	M58000001000 Memoria infinit lavabo	M58000002000 Memoria infinit lavabo
		
M58000003000 Memoria infinit lavabo	M58000004000 Memoria infinit lavabo	M58000005000 Memoria infinit lavabo

• Eczacıbaşı Yapı Gereçleri San. ve Tic. A.Ş'nin ürünler ve teknik detaylarında değişiklik yapma hakkı saklıdır.

Memoria Black & White

Uyumlu Lavabolar

	
M58000021000* System Infinit lavabo	M58000022000* System infinit lavabo

*1 Nisan 2020 tarihi itibariyle satış hattından kaldırılacaktır.

• Eczacıbaşı Yapı Gereçleri San. ve Tic. A.Ş'nin ürünler ve teknik detaylarında değişiklik yapma hakkı saklıdır.

Memoria Black & White

Memoria Black & White Banyo Takımı'nda VitrA-Artema Yetkili Servisleri tarafından sadece perakende satışlarda bedelsiz montaj hizmeti verilmektedir.
Bedelsiz montaj hizmeti geçerlilik süresi, fatura tarihinden itibaren 6 aydır.

Ürün Kodu	Montaj Kodu	Ürün Açıklamaları	Gövde/Kapak Malzemesi	Satış Fiyatı (TL)*	Montaj Fiyatı (TL)*
61001* YERLİ ÜRETİM	5300	Kalın tezgah, 100 cm Armatür deliksiz	Doğal kaplama/-	3.900	140
		***1 Nisan 2020 tarihi itibariyle satış hattından kaldırılacaktır.**			
		GxDxY 100x55x10 cm Hareli meşe Tezgahlar deliksiz ve lavabo hariçtir. Sifon alt grubu ve süzgeç ürüne dahil değildir. Ayrıca sipariş edilmelidir.	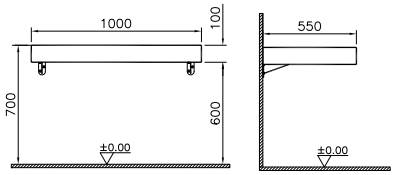		
61002* YERLİ ÜRETİM	5300	Kalın tezgah, 120 cm Armatür deliksiz	Doğal kaplama/-	4.047	140
		***1 Nisan 2020 tarihi itibariyle satış hattından kaldırılacaktır.**			
		GxDxY 120x55x10 cm Hareli meşe Tezgahlar deliksiz ve lavabo hariçtir. Sifon alt grubu ve süzgeç ürüne dahil değildir. Ayrıca sipariş edilmelidir.	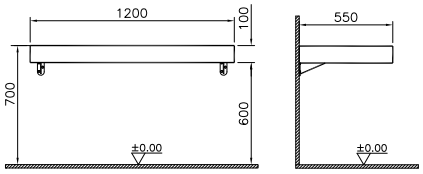		
61003* YERLİ ÜRETİM	5300	Kalın tezgah, 160 cm	Doğal kaplama/-	4.701	140
		***1 Nisan 2020 tarihi itibariyle satış hattından kaldırılacaktır.**			
		GxDxY 160x55x10 cm Hareli meşe Tezgahlar deliksiz ve lavabo hariçtir. Sifon alt grubu ve süzgeç ürüne dahil değildir. Ayrıca sipariş edilmelidir.	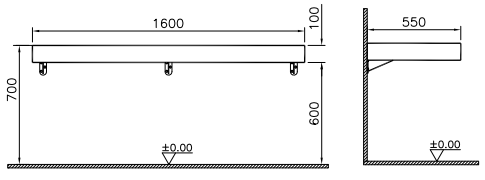		

• GxDxY Genişlik, Derinlik, Yüksekliği ifade eder. • Tüm ürünlerin kesin ölçüleri için teknik çizimleri referans alınız. • Tüm mobilyalar 2 yıl garanti kapsamındadır.
• Eczacıbaşı Yapı Gereçleri San. ve Tic. A.Ş'nin ürünler ve teknik detaylarında değişiklik yapma hakkı saklıdır.
* Tavsiye edilen azami satış fiyatıdır. Fiyatlara KDV dahil değildir.

Memoria Black & White

Memoria Black & White Banyo Takımı'nda VitrA-Artema Yetkili Servisleri tarafından sadece perakende satışlarda bedelsiz montaj hizmeti verilmektedir.
Bedelsiz montaj hizmeti geçerlilik süresi, fatura tarihinden itibaren 6 aydır.

Ürün Kodu	Montaj Kodu	Ürün Açıklamaları	Gövde/Kapak Malzemesi	Satış Fiyatı (TL)*	Montaj Fiyatı (TL)*
		Tezgah, 100 cm Armatür deliksiz			
58266*	5300	Lavabo hariç	Doğal kaplama/-	3.046	140
60016*	5300	5880B403-0041 Beyaz lavabo dahil	Doğal kaplama/-	5.297	140
60017*	5300	5880B401-0041 Mat beyaz lavabo dahil	Doğal kaplama/-	6.930	140
60019*	5300	5880B420-0041 Mat bej lavabo dahil	Doğal kaplama/-	7.357	140
60018*	5300	5880B483-0041 Mat siyah lavabo dahil	Doğal kaplama/-	7.989	140

***1 Nisan 2020 tarihi itibariyle satış hattından kaldırılacaktır.**



GxDxY 100x55x4 cm
Hareli meşe

Tezgahlar deliksizdir.

Sifon alt grubu ve süzgeç ürüne dahil değildir. Ayrıca sipariş edilmelidir.

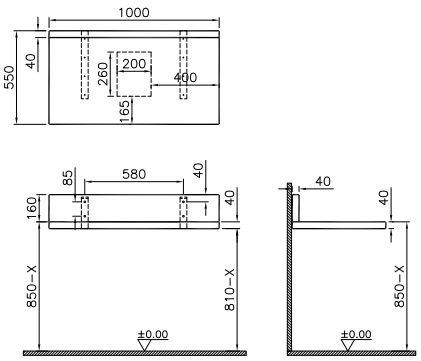

		Tezgah, 120 cm Armatür deliksiz			
58267*	5300	Lavabo hariç	Doğal kaplama/-	3.347	140
60020*	5300	5881B403-0041 Beyaz lavabo dahil	Doğal kaplama/-	5.988	140
60021*	5300	5881B401-0041 Mat beyaz lavabo dahil	Doğal kaplama/-	8.011	140
60022*	5300	5881B420-0041 Mat bej lavabo dahil	Doğal kaplama/-	8.498	140
60023*	5300	5881B483-0041 Mat siyah lavabo dahil	Doğal kaplama/-	9.226	140

***1 Nisan 2020 tarihi itibariyle satış hattından kaldırılacaktır.**



GxDxY 120x55x4 cm
Hareli meşe

Tezgahlar deliksizdir.

Sifon alt grubu ve süzgeç ürüne dahil değildir. Ayrıca sipariş edilmelidir.

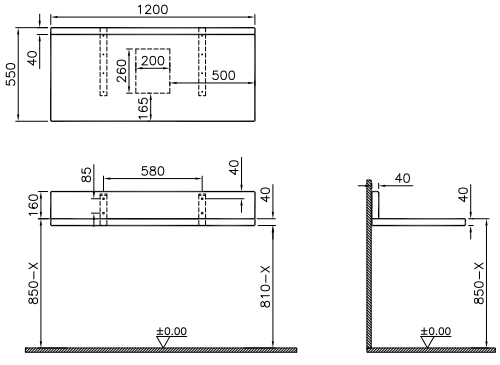

• GxDxY Genişlik, Derinlik, Yüksekliği ifade eder. • Tüm ürünlerin kesin ölçüleri için teknik çizimleri referans alınız. • Tüm mobilyalar 2 yıl garanti kapsamındadır.
• Eczacıbaşı Yapı Gereçleri San. ve Tic. A.Ş'nin ürünler ve teknik detaylarında değişiklik yapma hakkı saklıdır.
* Tavsiye edilen azami satış fiyatıdır. Fiyatlara KDV dahil değildir.

Memoria Black & White

Memoria Black & White Banyo Takımı'nda VitrA-Artema Yetkili Servisleri tarafından sadece perakende satışlarda bedelsiz montaj hizmeti verilmektedir.
Bedelsiz montaj hizmeti geçerlilik süresi, fatura tarihinden itibaren 6 aydır.

Ürün Kodu	Montaj Kodu	Ürün Açıklamaları	Gövde/Kapak Malzemesi	Satış Fiyatı (TL)*	Montaj Fiyatı (TL)*
		Tezgah, 120 cm Armatür deliksiz			
60314*	5300	5882B403-0041 Beyaz lavabo dahil	Doğal kaplama/-	8.983	140
60315*	5300	5882B401-0041 Mat beyaz lavabo dahil	Doğal kaplama/-	8.791	140
60316*	5300	5882B420-0041 Mat bej lavabo dahil	Doğal kaplama/-	9.328	140
60317*	5300	5882B483-0041 Mat siyah lavabo dahil	Doğal kaplama/-	10.138	140

***1 Nisan 2020 tarihi itibariyle satış hattından kaldırılacaktır.**



GxDxY 120x55x4 cm
Hareli meşe

Tezgahlar deliksizdir.

Sifon alt grubu ve süzgeç ürüne dahil değildir. Ayrıca sipariş edilmelidir.

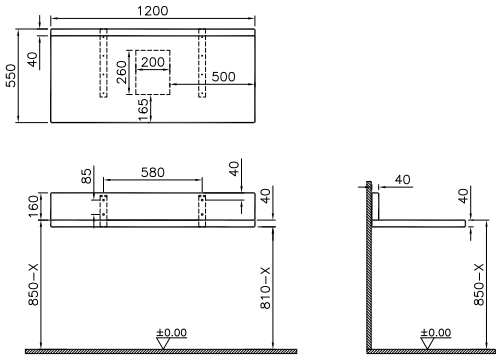

58268*	5300	**Tezgah, 160 cm** Armatür deliksiz	Doğal kaplama/-	3.686	140

***1 Nisan 2020 tarihi itibariyle satış hattından kaldırılacaktır.**



GxDxY 160x55x4 cm
Hareli meşe

Tezgahlar deliksiz ve lavabo hariçtir.

Sifon alt grubu ve süzgeç ürüne dahil değildir. Ayrıca sipariş edilmelidir.

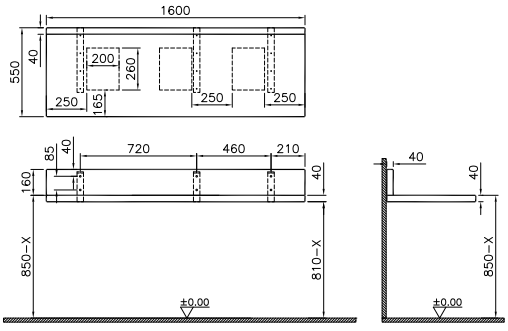

• GxDxY Genişlik, Derinlik, Yüksekliği ifade eder. • Tüm ürünlerin kesin ölçüleri için teknik çizimleri referans alınız. • Tüm mobilyalar 2 yıl garanti kapsamındadır.
• Eczacıbaşı Yapı Gereçleri San. ve Tic. A.Ş'nin ürünler ve teknik detaylarında değişiklik yapma hakkı saklıdır.
* Tavsiye edilen azami satış fiyatıdır. Fiyatlara KDV dahil değildir.

Memoria Black & White

Memoria Black & White Banyo Takımı'nda VitrA-Artema Yetkili Servisleri tarafından sadece perakende satışlarda bedelsiz montaj hizmeti verilmektedir.
Bedelsiz montaj hizmeti geçerlilik süresi, fatura tarihinden itibaren 6 aydır.

Ürün Kodu	Montaj Kodu	Ürün Açıklamaları	Gövde/Kapak Malzemesi	Satış Fiyatı (TL)*	Montaj Fiyatı (TL)*
		Alt modül, 40 cm			
58274*	5150	Gövde: Mat siyah Kapak: Hareli meşe	MDF üzeri lake/Doğal kaplama	5.246	65
61004*	5150	Gövde: Mat beyaz Kapak: Hareli meşe	MDF üzeri lake/Doğal kaplama	5.246	65
		***1 Nisan 2020 tarihi itibariyle satış hattından kaldırılacaktır.**			
		GxDxY 40x53x41 cm			



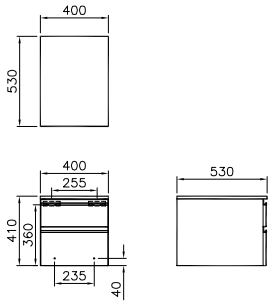

		Alt modül, 80 cm			
58275*	5150	Gövde: Mat siyah Kapak: Hareli meşe	MDF üzeri lake/Doğal kaplama	5.922	65
61005*	5150	Gövde: Mat beyaz Kapak: Hareli meşe	MDF üzeri lake/Doğal kaplama	5.922	65
		***1 Nisan 2020 tarihi itibariyle satış hattından kaldırılacaktır.**			
		GxDxY 80x53x41 cm			



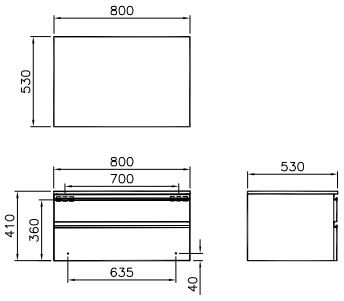

• GxDxY Genişlik, Derinlik, Yüksekliği ifade eder. • Tüm ürünlerin kesin ölçüleri için teknik çizimleri referans alınız. • Tüm mobilyalar 2 yıl garanti kapsamındadır.
• Eczacıbaşı Yapı Gereçleri San. ve Tic. A.Ş'nin ürünler ve teknik detaylarında değişiklik yapma hakkı saklıdır.
* Tavsiye edilen azami satış fiyatıdır. Fiyatlara KDV dahil değildir.

Memoria Black & White

Memoria Black & White Banyo Takımı'nda VitrA-Artema Yetkili Servisleri tarafından sadece perakende satışlarda bedelsiz montaj hizmeti verilmektedir.
Bedelsiz montaj hizmeti geçerlilik süresi, fatura tarihinden itibaren 6 aydır.

Ürün Kodu	Montaj Kodu	Ürün Açıklamaları	Gövde/Kapak Malzemesi	Satış Fiyatı (TL)*	Montaj Fiyatı (TL)*
		Üst modül, 20 cm			
58276*	5150	Gövde: Mat siyah-Metal Arka panel: Hareli meşe-Füme ayna	Doğal kaplama/-	2.031	65
61006*	5150	Gövde: Mat beyaz-Metal Arka panel: Hareli meşe-Füme ayna	Doğal kaplama/-	2.031	65
		***1 Nisan 2020 tarihi itibariyle Memoria Elements'in altına alınacaktır.**			
		GxDxY 21x19x107 cm			



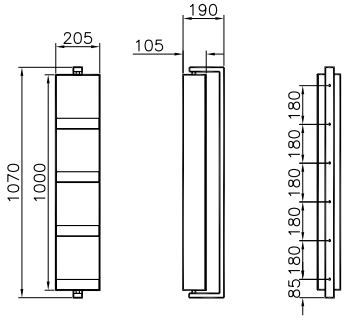

58269	3010	Deluxe ayna, 100 cm	-/-	2.958	60

GxDxY 100x4x80 cm
Buğu yapmayan

4200 K
Alt ve üst aydınlatma bulunur.

Alt kısmında açma-kapama sensörü bulunur (aydınlatma ve buğu yapmama fonksiyonu için).

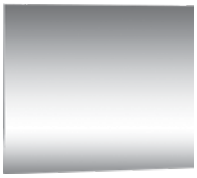

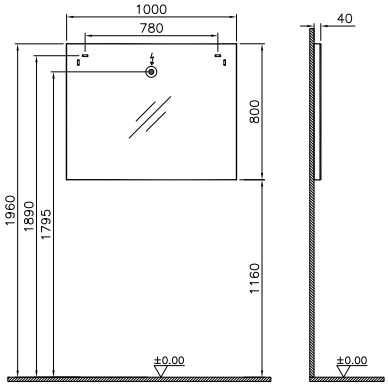

• GxDxY Genişlik, Derinlik, Yüksekliği ifade eder. • Tüm ürünlerin kesin ölçüleri için teknik çizimleri referans alınız. • Tüm mobilyalar 2 yıl garanti kapsamındadır.
• Eczacıbaşı Yapı Gereçleri San. ve Tic. A.Ş'nin ürünler ve teknik detaylarında değişiklik yapma hakkı saklıdır.
* Tavsiye edilen azami satış fiyatıdır. Fiyatlara KDV dahil değildir.

Memoria Black & White

Memoria Black & White Banyo Takımı'nda VitrA-Artema Yetkili Servisleri tarafından sadece perakende satışlarda bedelsiz montaj hizmeti verilmektedir.
Bedelsiz montaj hizmeti geçerlilik süresi, fatura tarihinden itibaren 6 aydır.

Ürün Kodu	Montaj Kodu	Ürün Açıklamaları	Gövde/Kapak Malzemesi	Satış Fiyatı (TL)*	Montaj Fiyatı (TL)*
58270	3010	Deluxe ayna, 120 cm	-/-	3.259	60
		GxDxY 120x4x80 cm Buğu yapmayan 4200 K Alt ve üst aydınlatma bulunur. Alt kısmında açma-kapama sensörü bulunur (aydınlatma ve buğu yapmama fonksiyonu için).			
58271	3010	Deluxe ayna, 40 cm	-/-	2.443	60
		GxDxY 40x4x80 cm Mini büyüteçli ayna dahil 4200 K Alt ve üst aydınlatma bulunur. Alt kısmında açma-kapama sensörü bulunur (aydınlatma fonksiyonu için).			

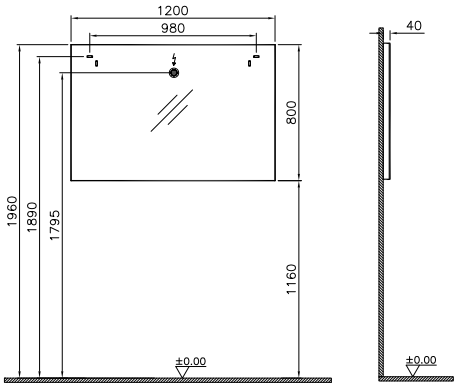

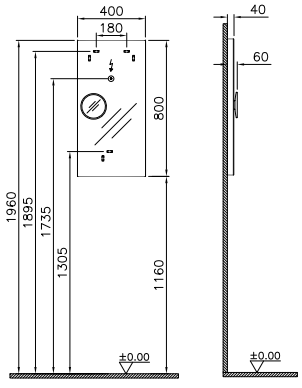

• GxDxY Genişlik, Derinlik, Yüksekliği ifade eder. • Tüm ürünlerin kesin ölçüleri için teknik çizimleri referans alınız. • Tüm mobilyalar 2 yıl garanti kapsamındadır.
• Eczacıbaşı Yapı Gereçleri San. ve Tic. A.Ş'nin ürünler ve teknik detaylarında değişiklik yapma hakkı saklıdır.
* Tavsiye edilen azami satış fiyatıdır. Fiyatlara KDV dahil değildir.

Memoria Black & White

Memoria Black & White Banyo Takımı'nda VitrA-Artema Yetkili Servisleri tarafından sadece perakende satışlarda bedelsiz montaj hizmeti verilmektedir.
Bedelsiz montaj hizmeti geçerlilik süresi, fatura tarihinden itibaren 6 aydır.

Ürün Kodu	Montaj Kodu	Ürün Açıklamaları	Gövde/Kapak Malzemesi	Satış Fiyatı (TL)*	Montaj Fiyatı (TL)*
58272	3010	Deluxe ayna, 100 cm	-/-	3.259	60
		GxDxY 100x4x80 cm Mini büyüteçli ayna dahil 4200 K Alt ve üst aydınlatma bulunur. Alt kısmında açma-kapama sensörü bulunur (aydınlatma fonksiyonu için).			
58273	3010	Deluxe ayna, 120 cm	-/-	3.583	60
		GxDxY 120x4x80 cm Mini büyüteçli ayna dahil 4200 K Alt ve üst aydınlatma bulunur. Alt kısmında açma-kapama sensörü bulunur (aydınlatma fonksiyonu için).			

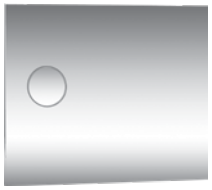

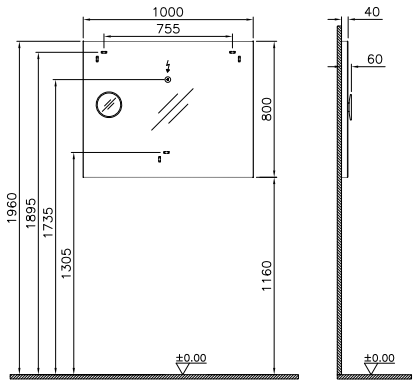

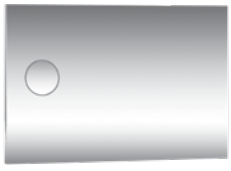

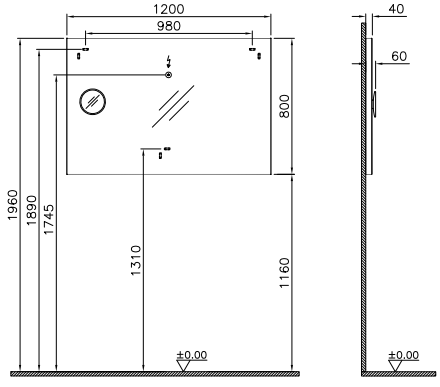

• GxDxY Genişlik, Derinlik, Yüksekliği ifade eder. • Tüm ürünlerin kesin ölçüleri için teknik çizimleri referans alınız. • Tüm mobilyalar 2 yıl garanti kapsamındadır.
• Eczacıbaşı Yapı Gereçleri San. ve Tic. A.Ş'nin ürünler ve teknik detaylarında değişiklik yapma hakkı saklıdır.
* Tavsiye edilen azami satış fiyatıdır. Fiyatlara KDV dahil değildir.

Memoria Black & White

Memoria Black & White Banyo Takımı'nda VitrA-Artema Yetkili Servisleri tarafından sadece perakende satışlarda bedelsiz montaj hizmeti verilmektedir.
Bedelsiz montaj hizmeti geçerlilik süresi, fatura tarihinden itibaren 6 aydır.

Ürün Kodu	Montaj Kodu	Ürün Açıklamaları	Gövde/Kapak Malzemesi	Satış Fiyatı (TL)*	Montaj Fiyatı (TL)*
		YERLİ ÜRETİM Boy dolabı, 40 cm			
58277*	5150	Gövde: Mat siyah Kapak: Hareli meşe/Sol	Lake/Doğal kaplama	4.568	70
61007*	5150	Gövde: Mat beyaz Kapak: Hareli meşe/Sol	Lake/Doğal kaplama	4.568	70
58278*	5150	Gövde: Mat siyah Kapak: Hareli meşe/Sağ	Lake/Doğal kaplama	4.568	70
61008*	5150	Gövde: Mat beyaz Kapak: Hareli meşe/Sağ	Lake/Doğal kaplama	4.568	70

***1 Nisan 2020 tarihi itibariyle satış hattından kaldırılacaktır.**



GxDxY 40x33x170 cm

3000 K
LED aydınlatmalıdır.

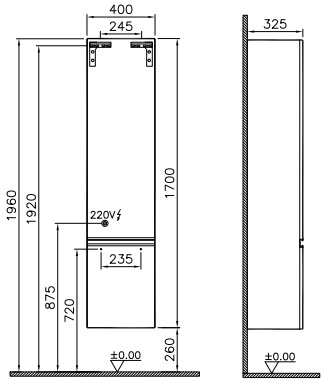

Memoria Black için Enerji Verimlilik Sınıflandırması

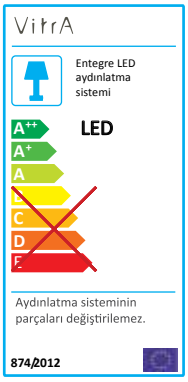

• GxDxY Genişlik, Derinlik, Yüksekliği ifade eder. • Tüm ürünlerin kesin ölçüleri için teknik çizimleri referans alınız. • Tüm mobilyalar 2 yıl garanti kapsamındadır.
• Eczacıbaşı Yapı Gereçleri San. ve Tic. A.Ş'nin ürünler ve teknik detaylarında değişiklik yapma hakkı saklıdır.
* Tavsiye edilen azami satış fiyatıdır. Fiyatlara KDV dahil değildir.

Memoria Elements





MASİF AHŞAP

KORU MEŞE

DOĞAL KAPLAMA

AMERİKAN MEŞE

DOĞAL KAPLAMA

AMBİYANS
LED AYDINLATMA

Memoria Elements

Ürün Kodu	Montaj Kodu	Ürün Açıklamaları	Gövde/Kapak Malzemesi	Satış Fiyatı (TL)*	Montaj Fiyatı (TL)*
61278 YERLİ ÜRETİM	5150	**Konsol, tek çekmeceli, 50 cm** Koru meşe	Masif ahşap/ -	2.539	65
		GxDxY 50x35x67 cm			
61276 YERLİ ÜRETİM	5150	**Bank, tek çekmeceli, 130 cm** Koru meşe	Masif ahşap/ -	3.385	65
		GxDxY 130x35x38 cm 180 kg'a kadar ağırlık taşıyabilir.			
61279 YERLİ ÜRETİM	5150	**Tepsili bank, 150 cm** Koru meşe	Masif ahşap/ -	6.349	65
		GxDxY 150x36x48 cm Hareketli tepsi ve salpa deri kutu ürüne dahildir. 180 kg'a kadar ağırlık taşıyabilir.			

• GxDxY Genişlik, Derinlik, Yüksekliği ifade eder. • Tüm mobilyalar 2 yıl garanti kapsamındadır.
• Tüm ürünlerin kesin ölçüleri için teknik çizimleri referans alınız. • Eczacıbaşı Yapı Gereçleri San. ve Tic. A.Ş'nin ürünler ve teknik detaylarında değişiklik yapma hakkı saklıdır.
* Tavsiye edilen azami satış fiyatıdır. Fiyatlara KDV dahil değildir.

Memoria Elements

Ürün Kodu	Montaj Kodu	Ürün Açıklamaları	Gövde/Kapak Malzemesi	Satış Fiyatı (TL)*	Montaj Fiyatı (TL)*
61277 YERLİ ÜRETİM	5150	**Dönen dolap, 70 cm** Amerikan meşe	Doğal kaplama/-	10.152	65
		GxDxY 71x40x178 cm 3000 K - 4000 K 3 tarafı füme boy aynası ile çevrilidir. LED aydınlatma yer almaktadır. Aydınlatma modülünün altında bulunan adaptör yardımıyla prize bağlanır.	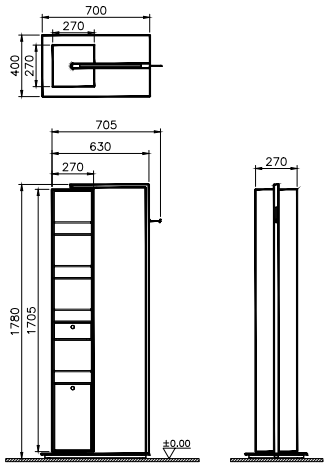		
		Üst modül, 20 cm			
58276*	5150	Gövde: Mat siyah-Metal Arka panel: Hareli meşe-Füme ayna	Doğal kaplama/-	2.031	65
61006*	5150	Gövde: Mat beyaz-Metal Arka panel: Hareli meşe-Füme ayna	Doğal kaplama/-	2.031	65
		***1 Nisan 2020 tarihi itibariyle Memoria Elements'in altına alınacaktır.** GxDxY 21x19x107 cm	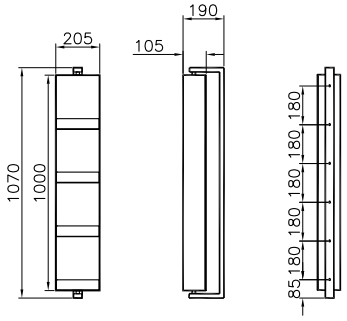		

Memoria Elements için Enerji Verimlilik Sınıflandırması

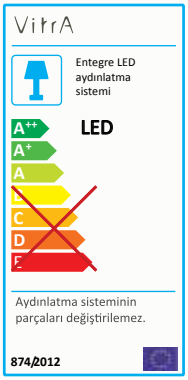

• GxDxY Genişlik, Derinlik, Yüksekliği ifade eder. • Tüm mobilyalar 2 yıl garanti kapsamındadır.
• Tüm ürünlerin kesin ölçüleri için teknik çizimleri referans alınız. • Eczacıbaşı Yapı Gereçleri San. ve Tic. A.Ş'nin ürünler ve teknik detaylarında değişiklik yapma hakkı saklıdır.
* Tavsiye edilen azami satış fiyatıdır. Fiyatlara KDV dahil değildir.

Elegance





MDF ÜZERİ LAKE

MAT BEYAZ

MAT SİYAH

MAT KUM BEJİ

DOKUNMATİK SENSÖR

KUMLAMALI LED AYDINLATMA

YAVAŞ KAPANIR

TAM AÇILIR

CAM RAFLAR

Elegance

Ürün Kodu	Montaj Kodu	Ürün Açıklamaları	Gövde/Kapak Malzemesi	Satış Fiyatı (TL)*	Montaj Fiyatı (TL)*
		Lavabo dolabı, tek çekmeceli, tezgah üstü lavabolu, mermer tezgah hariç, 100 cm			
60158	3000	Mat beyaz Beyaz seramik kulplu	MDF üzeri lake/MDF üzeri lake	9.196	160
60159	3000	Mat siyah Siyah seramik kulplu	MDF üzeri lake/MDF üzeri lake	9.196	160
60965	3000	Mat beyaz Krom kulplu	MDF üzeri lake/MDF üzeri lake	9.196	160
60966	3000	Mat siyah Krom kulplu	MDF üzeri lake/MDF üzeri lake	9.196	160
60967	3000	Mat kum beji Bakır kulplu	MDF üzeri lake/MDF üzeri lake	9.196	160
		GxDxY 100x58x80 cm 5801B003-0012 Efes lavabo dahildir. Mermer tezgah ürüne dahil değildir. Sifon alt grubu ve süzgeç ürüne dahil değildir. Ayrıca sipariş edilmelidir.			
		Lavabo dolabı, tek çekmeceli, tezgah altı lavabolu, mermer tezgah hariç, 100 cm			
60160	3000	Mat beyaz Beyaz seramik kulplu	MDF üzeri lake/MDF üzeri lake	9.196	160
60161	3000	Mat siyah Siyah seramik kulplu	MDF üzeri lake/MDF üzeri lake	9.196	160
60981	3000	Mat beyaz Krom kulplu	MDF üzeri lake/MDF üzeri lake	9.196	160
60982	3000	Mat siyah Krom kulplu	MDF üzeri lake/MDF üzeri lake	9.196	160
60983	3000	Mat kum beji Bakır kulplu	MDF üzeri lake/MDF üzeri lake	9.196	160
		GxDxY 100x58x80 cm 5800B003-0012 Efes lavabo dahildir. Mermer tezgah ürüne dahil değildir. Sifon alt grubu ve süzgeç ürüne dahil değildir. Ayrıca sipariş edilmelidir.			



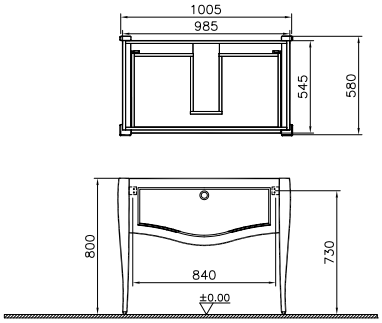



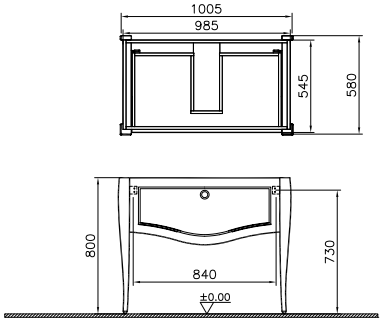

• GxDxY Genişlik, Derinlik, Yüksekliği ifade eder. • Tüm mobilyalar 2 yıl garanti kapsamındadır. • Tüm ürünlerin kesin ölçüleri için teknik çizimleri referans alınız.
• Eczacıbaşı Yapı Gereçleri San. ve Tic. A.Ş'nin ürünler ve teknik detaylarında değişiklik yapma hakkı saklıdır.
* Tavsiye edilen azami satış fiyatıdır. Fiyatlara KDV dahil değildir.

Elegance

Ürün Kodu	Montaj Kodu	Ürün Açıklamaları	Gövde/Kapak Malzemesi	Satış Fiyatı (TL)*	Montaj Fiyatı (TL)*
		Lavabo dolabı, tek çekmeceli, tezgah üstü lavabolu, mermer tezgah hariç, 120 cm			
61821	3000	Mat beyaz Beyaz seramik kulplu	MDF üzeri lake/MDF üzeri lake	10.078	160
61822	3000	Mat siyah Siyah seramik kulplu	MDF üzeri lake/MDF üzeri lake	10.078	160
61823	3000	Mat beyaz Krom kulplu	MDF üzeri lake/MDF üzeri lake	10.078	160
61824	3000	Mat siyah Krom kulplu	MDF üzeri lake/MDF üzeri lake	10.078	160
61825	3000	Mat kum beji Bakır kulplu	MDF üzeri lake/MDF üzeri lake	10.078	160
		GxDxY 120x58x80 cm 5801B003-0012 Efes lavabo dahildir. Mermer tezgah ürüne dahil değildir. Ayrıca sipariş edilmelidir. Sifon alt grubu ve süzgeç ürüne dahil değildir. Ayrıca sipariş edilmelidir.	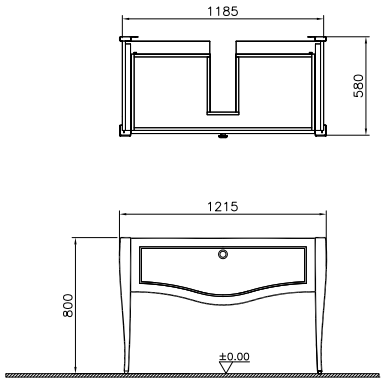		
		Lavabo dolabı, tek çekmeceli, tezgah altı lavabolu, mermer tezgah hariç, 120 cm			
61826	3000	Mat beyaz Beyaz seramik kulplu	MDF üzeri lake/MDF üzeri lake	10.078	160
61827	3000	Mat siyah Siyah seramik kulplu	MDF üzeri lake/MDF üzeri lake	10.078	160
61828	3000	Mat beyaz Krom kulplu	MDF üzeri lake/MDF üzeri lake	10.078	160
61829	3000	Mat siyah Krom kulplu	MDF üzeri lake/MDF üzeri lake	10.078	160
61830	3000	Mat kum beji Bakır kulplu	MDF üzeri lake/MDF üzeri lake	10.078	160
		GxDxY 120x58x80 cm 5800B003-0012 Efes lavabo dahildir. Mermer tezgah ürüne dahil değildir. Ayrıca sipariş edilmelidir. Sifon alt grubu ve süzgeç ürüne dahil değildir. Ayrıca sipariş edilmelidir.	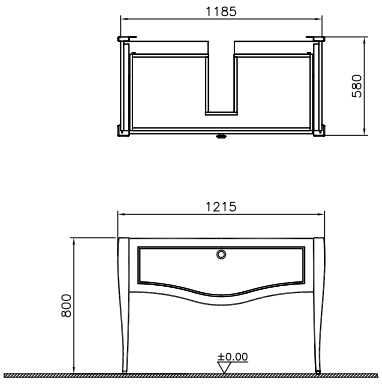		

• GxDxY Genişlik, Derinlik, Yüksekliği ifade eder. • Tüm mobilyalar 2 yıl garanti kapsamındadır. • Tüm ürünlerin kesin ölçüleri için teknik çizimleri referans alınız.
• Eczacıbaşı Yapı Gereçleri San. ve Tic. A.Ş'nin ürünler ve teknik detaylarında değişiklik yapma hakkı saklıdır.
* Tavsiye edilen azami satış fiyatıdır. Fiyatlara KDV dahil değildir.

Elegance

Ürün Kodu	Montaj Kodu	Ürün Açıklamaları	Gövde/Kapak Malzemesi	Satış Fiyatı (TL)*	Montaj Fiyatı (TL)*
		Mermer tezgah, 100 cm Armatür deliksiz			
56705	5300	Beyaz	Mermer	4.047	140
61165	5300	Koyu kahve	Mermer	4.047	140
		GxDxY 106x61x12 cm 100 cm Elegance lavabo dolaplarıyla beraber sipariş verilmelidir.	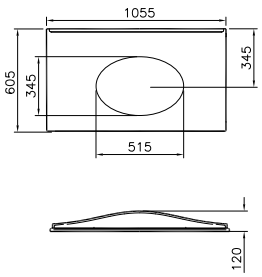		
		Mermer tezgah, 100 cm Tek armatür delikli			
56706	5300	Beyaz	Mermer	4.047	140
61166	5300	Koyu kahve	Mermer	4.047	140
		GxDxY 106x61x12 cm 100 cm Elegance lavabo dolaplarıyla beraber sipariş verilmelidir.	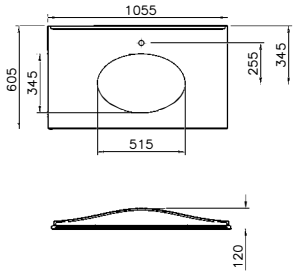		
		Mermer tezgah, 100 cm 3 armatür delikli			
56707	5300	Beyaz	Mermer	4.047	140
61167	5300	Koyu kahve	Mermer	4.047	140
		GxDxY 106x61x12 cm 100 cm Elegance lavabo dolaplarıyla beraber sipariş verilmelidir.	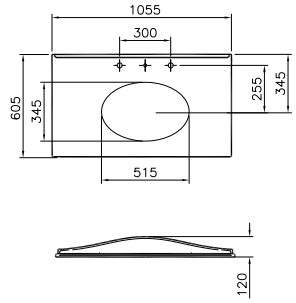		

• GxDxY Genişlik, Derinlik, Yüksekliği ifade eder. • Tüm mobilyalar 2 yıl garanti kapsamındadır. • Tüm ürünlerin kesin ölçüleri için teknik çizimleri referans alınız.
• Eczacıbaşı Yapı Gereçleri San. ve Tic. A.Ş'nin ürünler ve teknik detaylarında değişiklik yapma hakkı saklıdır.
* Tavsiye edilen azami satış fiyatıdır. Fiyatlara KDV dahil değildir.

Elegance

Ürün Kodu	Montaj Kodu	Ürün Açıklamaları	Gövde/Kapak Malzemesi	Satış Fiyatı (TL)*	Montaj Fiyatı (TL)*
		Mermer tezgah, 120 cm Armatür deliksiz			
61831	5300	Beyaz	Mermer	4.414	140
61834	5300	Koyu kahve	Mermer	4.414	140
		GxDxY 126x61x12 cm 120 cm Elegance lavabo dolaplarıyla beraber sipariş verilmelidir.	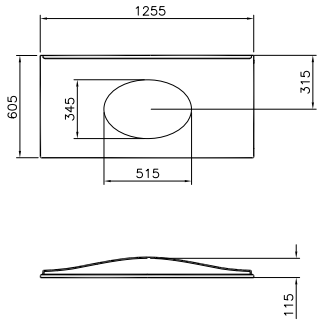		
		Mermer tezgah, 120 cm Tek armatür delikli			
61832	5300	Beyaz	Mermer	4.414	140
61835	5300	Koyu kahve	Mermer	4.414	140
		GxDxY 126x61x12 cm 120 cm Elegance lavabo dolaplarıyla beraber sipariş verilmelidir.	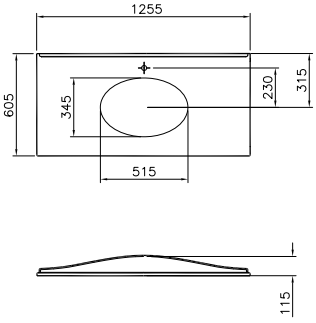		
		Mermer tezgah, 120 cm 3 armatür delikli			
61833	5300	Beyaz	Mermer	4.414	140
61836	5300	Koyu kahve	Mermer	4.414	140
		GxDxY 126x61x12 cm 120 cm Elegance lavabo dolaplarıyla beraber sipariş verilmelidir.	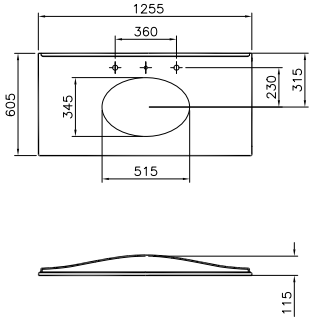		

• GxDxY Genişlik, Derinlik, Yüksekliği ifade eder. • Tüm mobilyalar 2 yıl garanti kapsamındadır. • Tüm ürünlerin kesin ölçüleri için teknik çizimleri referans alınız.
• Eczacıbaşı Yapı Gereçleri San. ve Tic. A.Ş'nin ürünler ve teknik detaylarında değişiklik yapma hakkı saklıdır.
* Tavsiye edilen azami satış fiyatıdır. Fiyatlara KDV dahil değildir.

Elegance

Ürün Kodu	Montaj Kodu	Ürün Açıklamaları	Gövde/Kapak Malzemesi	Satış Fiyatı (TL)*	Montaj Fiyatı (TL)*
		Aydınlatmalı ayna, 100 cm			
56721	3010	Mat beyaz	MDF üzeri lake/-	3.458	70
56722	3010	Mat siyah	MDF üzeri lake/-	3.458	70
60996	3010	Mat kum beji	MDF üzeri lake/-	3.458	70
		GxDxY 100x5x70 cm 3300 K Kumlamalı LED aydınlatma bulunur. Dokunmatik sensör aynanın altındadır.			
		Boy dolabı, cam kapaklı, 40 cm			
56723	5150	Mat beyaz Beyaz seramik kulplu/Sol	MDF üzeri lake/MDF üzeri lake	5.856	70
56724	5150	Mat siyah Siyah seramik kulplu/Sol	MDF üzeri lake/MDF üzeri lake	5.856	70
61079	5150	Mat beyaz Krom kulplu/Sol	MDF üzeri lake/MDF üzeri lake	5.856	70
61081	5150	Mat siyah Krom kulplu/Sol	MDF üzeri lake/MDF üzeri lake	5.856	70
61083	5150	Mat kum beji Bakır kulplu/Sol	MDF üzeri lake/MDF üzeri lake	5.856	70
56727	5150	Mat beyaz Beyaz seramik kulplu/Sağ	MDF üzeri lake/MDF üzeri lake	5.856	70
56728	5150	Mat siyah Siyah seramik kulplu/Sağ	MDF üzeri lake/MDF üzeri lake	5.856	70
61080	5150	Mat beyaz Krom kulplu/Sağ	MDF üzeri lake/MDF üzeri lake	5.856	70
61082	5150	Mat siyah Krom kulplu/Sağ	MDF üzeri lake/MDF üzeri lake	5.856	70
61084	5150	Mat kum beji Bakır kulplu/Sağ	MDF üzeri lake/MDF üzeri lake	5.856	70
		GxDxY 40x40x173 cm 2 kapaklıdır. Ünite içinde 1 adet sabit, 2 adet hareketli cam raf bulunur.			



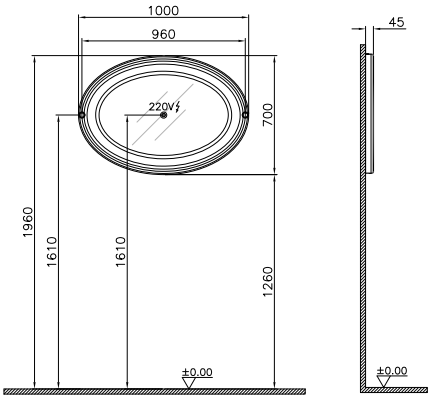



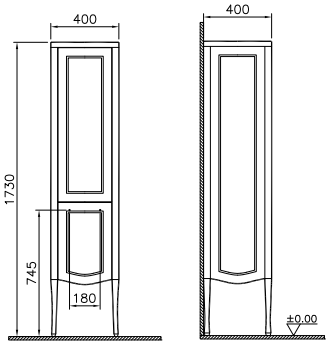

• GxDxY Genişlik, Derinlik, Yüksekliği ifade eder. • Tüm mobilyalar 2 yıl garanti kapsamındadır. • Tüm ürünlerin kesin ölçüleri için teknik çizimleri referans alınız.
• Eczacıbaşı Yapı Gereçleri San. ve Tic. A.Ş'nin ürünler ve teknik detaylarında değişiklik yapma hakkı saklıdır.
* Tavsiye edilen azami satış fiyatıdır. Fiyatlara KDV dahil değildir.

Elegance

Ürün Kodu	Montaj Kodu	Ürün Açıklamaları	Gövde/Kapak Malzemesi	Satış Fiyatı (TL)*	Montaj Fiyatı (TL)*
		Orta boy dolabı, 40 cm			
56731	5150	Mat beyaz Beyaz seramik kulplu/Sol	MDF üzeri lake/MDF üzeri lake	4.524	70
56732	5150	Mat siyah Siyah seramik kulplu/Sol	MDF üzeri lake/MDF üzeri lake	4.524	70
61085	5150	Mat beyaz Krom kulplu/Sol	MDF üzeri lake/MDF üzeri lake	4.524	70
61087	5150	Mat siyah Krom kulplu/Sol	MDF üzeri lake/MDF üzeri lake	4.524	70
61089	5150	Mat kum beji Bakır kulplu/Sol	MDF üzeri lake/MDF üzeri lake	4.524	70
56735	5150	Mat beyaz Beyaz seramik kulplu/Sağ	MDF üzeri lake/MDF üzeri lake	4.524	70
56736	5150	Mat siyah Siyah seramik kulplu/Sağ	MDF üzeri lake/MDF üzeri lake	4.524	70
61086	5150	Mat beyaz Krom kulplu/Sağ	MDF üzeri lake/MDF üzeri lake	4.524	70
61088	5150	Mat siyah Krom kulplu/Sağ	MDF üzeri lake/MDF üzeri lake	4.524	70
61090	5150	Mat kum beji Bakır kulplu/Sağ	MDF üzeri lake/MDF üzeri lake	4.524	70



GxDxY 40x40x113 cm

Ünite içinde 1 adet hareketli raf bulunur.

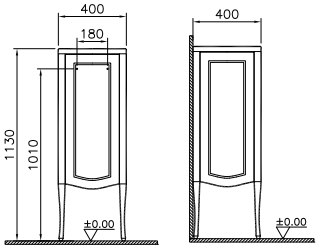

Elegance için Enerji Verimlilik Sınıflandırması

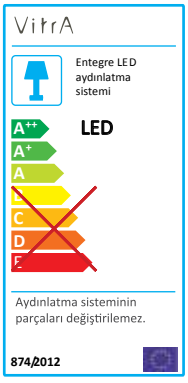

• GxDxY Genişlik, Derinlik, Yüksekliği ifade eder. • Tüm mobilyalar 2 yıl garanti kapsamındadır. • Tüm ürünlerin kesin ölçüleri için teknik çizimleri referans alınız.
• Eczacıbaşı Yapı Gereçleri San. ve Tic. A.Ş'nin ürünler ve teknik detaylarında değişiklik yapma hakkı saklıdır.
* Tavsiye edilen azami satış fiyatıdır. Fiyatlara KDV dahil değildir.

Frame





MDF ÜZERİ LAKE

MAT SOFT BEYAZ

MAT SOFT SİYAH

MAT SOFT BEJ

TERMOFORM

DORE MEŞE

HARELİ SİYAH MEŞE

MOKA MEŞE

HAREKET SENSÖRÜ

AMBİYANS LED AYDINLATMA

KUMLAMALI LED AYDINLATMA

İÇ AYDINLATMA

YAVAŞ KAPANIR

TAM AÇILIR

DUBLE AYNA

BÜYÜTEÇLİ AYNA

PRİZ

CAM RAFLAR

Frame

Frame Banyo Takımı'nda VitrA-Artema Yetkili Servisleri tarafından sadece perakende satışlarda bedelsiz montaj hizmeti verilmektedir.
Bedelsiz montaj hizmeti geçerlilik süresi, fatura tarihinden itibaren 6 aydır.

Ürün Kodu	Montaj Kodu	Ürün Açıklamaları	Gövde/Kapak Malzemesi	Satış Fiyatı (TL)*	Montaj Fiyatı (TL)*
		Lavabo dolabı, tek çekmeceli, etajerli lavabolu, 60 cm Tek armatür delikli			
61216	3000	Gövde: Mat soft beyaz Kapak : Dore meşe Beyaz etajerli lavabolu	MDF üzeri Lake/Termoform	5.334	160
61217	3000	Gövde: Mat soft siyah Kapak : Hareli siyah meşe Beyaz etajerli lavabolu	MDF üzeri Lake/Termoform	5.334	160
61218	3000	Gövde: Mat soft bej Kapak : Moka meşe Beyaz etajerli lavabolu	MDF üzeri Lake/Termoform	5.334	160
61219	3000	Gövde: Mat soft bej Kapak: Moka meşe Mat bej etajerli lavabolu	MDF üzeri Lake/Termoform	5.334	160
		GxDxY 63x54x44 cm 5707 Frame seramik lavabo dahildir. 2700 K Sabit panel altında LED aydınlatma mevcuttur. Oda anahtarına bağlanmalıdır. Sifon alt grubu ve süzgeç ürüne dahil değildir. A45118 ya da A45123 sifon alt grubu ayrıca sipariş edilmelidir.	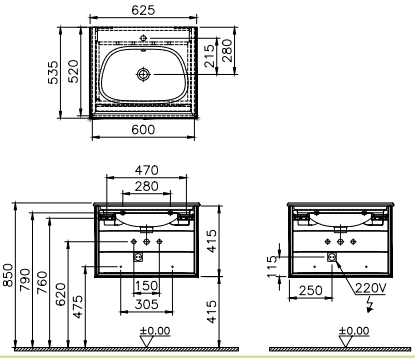		
		Lavabo dolabı, tek çekmeceli, etajerli lavabolu, 80 cm Tek armatür delikli			
61220	3000	Gövde: Mat soft beyaz Kapak : Dore meşe Beyaz etajerli lavabolu	MDF üzeri Lake/Termoform	5.878	160
61221	3000	Gövde: Mat soft siyah Kapak : Hareli siyah meşe Beyaz etajerli lavabolu	MDF üzeri Lake/Termoform	5.878	160
61222	3000	Gövde: Mat soft bej Kapak : Moka meşe Beyaz etajerli lavabolu	MDF üzeri Lake/Termoform	5.878	160
61223	3000	Gövde: Mat soft bej Kapak: Moka meşe Mat bej etajerli lavabolu	MDF üzeri Lake/Termoform	5.878	160
		GxDxY 83x54x44 cm 5708 Frame seramik lavabo dahildir. 2700 K Sabit panel altında LED aydınlatma mevcuttur. Oda anahtarına bağlanmalıdır. Sifon alt grubu ve süzgeç ürüne dahil değildir. A45118 ya da A45123 sifon alt grubu ayrıca sipariş edilmelidir.	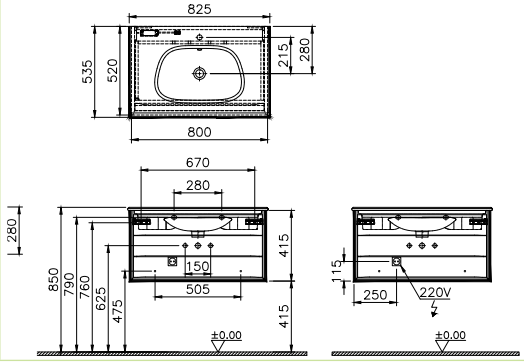		

• GxDxY Genişlik, Derinlik, Yüksekliği ifade eder. • Tüm ürünlerin kesin ölçüleri için teknik çizimleri referans alınız. • Tüm mobilyalar 2 yıl garanti kapsamındadır.
• Eczacıbaşı Yapı Gereçleri San. ve Tic. A.Ş'nin ürünler ve teknik detaylarında değişiklik yapma hakkı saklıdır.
* Tavsiye edilen azami satış fiyatıdır. Fiyatlara KDV dahil değildir.

Frame

Frame Banyo Takımı'nda VitrA-Artema Yetkili Servisleri tarafından sadece perakende satışlarda bedelsiz montaj hizmeti verilmektedir.
Bedelsiz montaj hizmeti geçerlilik süresi, fatura tarihinden itibaren 6 aydır.

Ürün Kodu	Montaj Kodu	Ürün Açıklamaları	Gövde/Kapak Malzemesi	Satış Fiyatı (TL)*	Montaj Fiyatı (TL)*
		Lavabo dolabı, tek çekmeceli, etajerli lavabolu, 100 cm Tek armatür delikli			
61224	3000	Gövde: Mat soft beyaz Kapak : Dore meşe Beyaz etajerli lavabolu	MDF üzeri Lake/Termoform	6.658	160
61225	3000	Gövde: Mat soft siyah Kapak : Hareli siyah meşe Beyaz etajerli lavabolu	MDF üzeri Lake/Termoform	6.658	160
61226	3000	Gövde: Mat soft bej Kapak : Moka meşe Beyaz etajerli lavabolu	MDF üzeri Lake/Termoform	6.658	160
61227	3000	Gövde: Mat soft bej Kapak: Moka meşe Mat bej etajerli lavabolu	MDF üzeri Lake/Termoform	6.658	160
		GxDxY 103x54x44 cm 5709 Frame seramik lavabo dahildir. 2700 K Sabit panel altında LED aydınlatma mevcuttur. Oda anahtarına bağlanmalıdır. Sifon alt grubu ve süzgeç ürüne dahil değildir. A45118 ya da A45123 sifon alt grubu ayrıca sipariş edilmelidir.	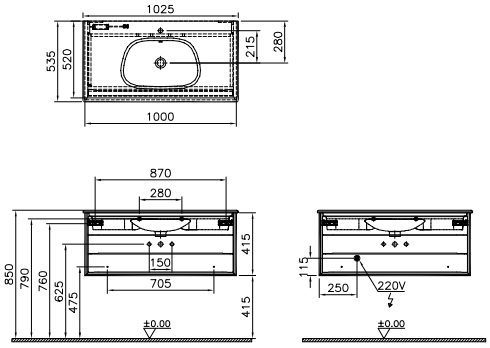		
		Lavabo dolabı, çift çekmeceli, etajerli lavabolu, 80 cm Tek armatür delikli			
61228 ◆	3000	Gövde: Mat soft beyaz Kapak : Dore meşe Beyaz etajerli lavabolu	MDF üzeri Lake/Termoform	6.430	160
61229 ◆	3000	Gövde: Mat soft siyah Kapak : Hareli siyah meşe Beyaz etajerli lavabolu	MDF üzeri Lake/Termoform	6.430	160
61230	3000	Gövde: Mat soft bej Kapak : Moka meşe Beyaz etajerli lavabolu	MDF üzeri Lake/Termoform	6.430	160
61231 ◆	3000	Gövde: Mat soft bej Kapak: Moka meşe Mat bej etajerli lavabolu	MDF üzeri Lake/Termoform	6.430	160
		GxDxY 83x54x56 cm 5708 Frame seramik lavabo dahildir. 2700 K 2. panel altında LED aydınlatma mevcuttur. Oda anahtarına bağlanmalıdır. Sifon alt grubu ve süzgeç ürüne dahil değildir. A45118 ya da A45123 sifon alt grubu ayrıca sipariş edilmelidir.	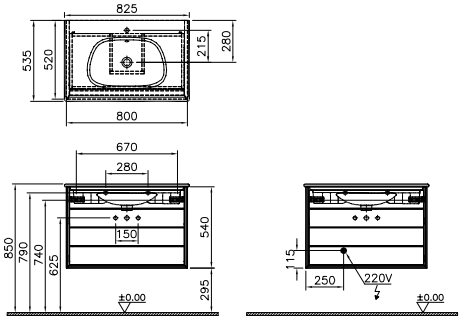		

• GxDxY Genişlik, Derinlik, Yüksekliği ifade eder. • Tüm ürünlerin kesin ölçüleri için teknik çizimleri referans alınız. • Tüm mobilyalar 2 yıl garanti kapsamındadır.
• Eczacıbaşı Yapı Gereçleri San. ve Tic. A.Ş'nin ürünler ve teknik detaylarında değişiklik yapma hakkı saklıdır.
* Tavsiye edilen azami satış fiyatıdır. Fiyatlara KDV dahil değildir.

Frame

Frame Banyo Takımı'nda VitrA-Artema Yetkili Servisleri tarafından sadece perakende satışlarda bedelsiz montaj hizmeti verilmektedir.
Bedelsiz montaj hizmeti geçerlilik süresi, fatura tarihinden itibaren 6 aydır.

Ürün Kodu	Montaj Kodu	Ürün Açıklamaları	Gövde/Kapak Malzemesi	Satış Fiyatı (TL)*	Montaj Fiyatı (TL)*
		Lavabo dolabı, çift çekmeceli, etajerli lavabolu, 100 cm Tek armatür delikli			
61232 ◆	3000	Gövde: Mat soft beyaz Kapak : Dore meşe Beyaz etajerli lavabolu	MDF üzeri Lake/Termoform	7.453	160
61233 ◆	3000	Gövde: Mat soft siyah Kapak : Hareli siyah meşe Beyaz etajerli lavabolu	MDF üzeri Lake/Termoform	7.453	160
61234	3000	Gövde: Mat soft bej Kapak : Moka meşe Beyaz etajerli lavabolu	MDF üzeri Lake/Termoform	7.453	160
61235 ◆	3000	Gövde: Mat soft bej Kapak: Moka meşe Mat bej etajerli lavabolu	MDF üzeri Lake/Termoform	7.453	160
		GxDxY 103x54x56 cm 5709 Frame seramik lavabo dahildir. 2700 K 2. panel altında LED aydınlatma mevcuttur. Oda anahtarına bağlanmalıdır. Sifon alt grubu ve süzgeç ürüne dahil değildir. A45118 ya da A45123 sifon alt grubu ayrıca sipariş edilmelidir.	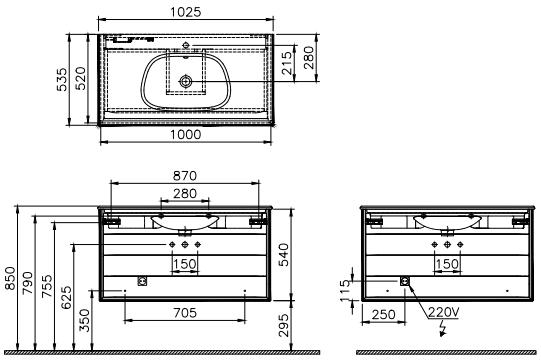		
		Lavabo dolabı, tek çekmeceli, tezgah üstü kare lavabolu, 60 cm Armatür deliksiz			
61451	3000	Gövde: Mat soft beyaz Kapak : Dore meşe	MDF üzeri Lake/Termoform	5.650	160
61452	3000	Gövde: Mat soft siyah Kapak : Hareli siyah meşe	MDF üzeri Lake/Termoform	5.650	160
61453	3000	Gövde: Mat soft bej Kapak : Moka meşe	MDF üzeri Lake/Termoform	5.650	160
		GxDxY 60x52x46 cm 5654B403-0016 Frame kare armatür deliksiz lavabo dahildir. 2700 K Sabit panel altında LED aydınlatma mevcuttur. Oda anahtarına bağlanmalıdır. Sifon alt grubu ve süzgeç ürüne dahil değildir. A45118 ya da A45123 sifon alt grubu ayrıca sipariş edilmelidir.	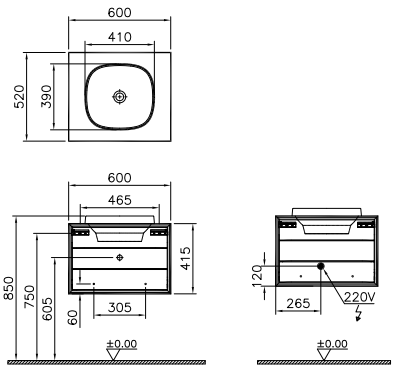		

• GxDxY Genişlik, Derinlik, Yüksekliği ifade eder. • Tüm ürünlerin kesin ölçüleri için teknik çizimleri referans alınız. • Tüm mobilyalar 2 yıl garanti kapsamındadır.
• Eczacıbaşı Yapı Gereçleri San. ve Tic. A.Ş'nin ürünler ve teknik detaylarında değişiklik yapma hakkı saklıdır.
* Tavsiye edilen azami satış fiyatıdır. Fiyatlara KDV dahil değildir.

Frame

Frame Banyo Takımı'nda VitrA-Artema Yetkili Servisleri tarafından sadece perakende satışlarda bedelsiz montaj hizmeti verilmektedir.
Bedelsiz montaj hizmeti geçerlilik süresi, fatura tarihinden itibaren 6 aydır.

Ürün Kodu	Montaj Kodu	Ürün Açıklamaları	Gövde/Kapak Malzemesi	Satış Fiyatı (TL)*	Montaj Fiyatı (TL)*
		Lavabo dolabı, tek çekmeceli, tezgah üstü TV shape lavabolu, 80 cm Armatür deliksiz			
61454	3000	Gövde: Mat soft beyaz Kapak : Dore meşe	MDF üzeri Lake/Termoform	6.202	160
61455	3000	Gövde: Mat soft siyah Kapak : Hareli siyah meşe	MDF üzeri Lake/Termoform	6.202	160
61456	3000	Gövde: Mat soft bej Kapak : Moka meşe	MDF üzeri Lake/Termoform	6.202	160
		GxDxY 80x52x46 cm 5653B403-0016 Frame TV-Shape armatür deliksiz lavabo dahildir. 2700 K Sabit panel altında LED aydınlatma mevcuttur. Oda anahtarına bağlanmalıdır. Sifon alt grubu ve süzgeç ürüne dahil değildir. A45118 ya da A45123 sifon alt grubu ayrıca sipariş edilmelidir.	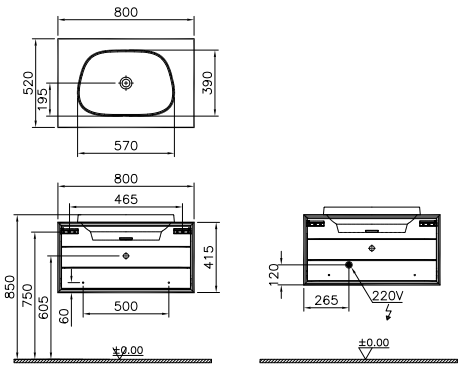		
		Lavabo dolabı, tek çekmeceli, tezgah üstü TV shape lavabolu, 100 cm Armatür deliksiz			
61457	3000	Gövde: Mat soft beyaz Kapak : Dore meşe	MDF üzeri Lake/Termoform	6.765	160
61458	3000	Gövde: Mat soft siyah Kapak : Hareli siyah meşe	MDF üzeri Lake/Termoform	6.765	160
61459	3000	Gövde: Mat soft bej Kapak : Moka meşe	MDF üzeri Lake/Termoform	6.765	160
		GxDxY 100x52x46 cm 5653B403-0016 Frame TV-Shape armatür deliksiz lavabo dahildir. 2700 K Sabit panel altında LED aydınlatma mevcuttur. Oda anahtarına bağlanmalıdır. Sifon alt grubu ve süzgeç ürüne dahil değildir. A45118 ya da A45123 sifon alt grubu ayrıca sipariş edilmelidir.	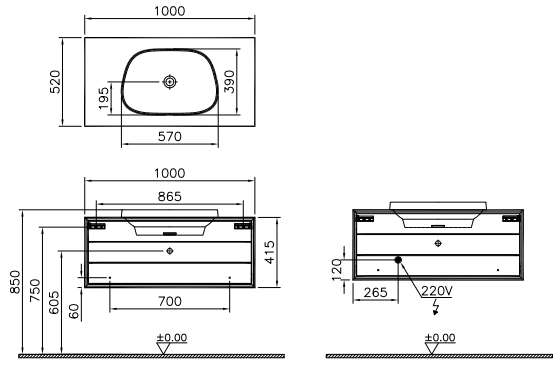		

• GxDxY Genişlik, Derinlik, Yüksekliği ifade eder. • Tüm ürünlerin kesin ölçüleri için teknik çizimleri referans alınız. • Tüm mobilyalar 2 yıl garanti kapsamındadır.
• Eczacıbaşı Yapı Gereçleri San. ve Tic. A.Ş'nin ürünler ve teknik detaylarında değişiklik yapma hakkı saklıdır.
* Tavsiye edilen azami satış fiyatıdır. Fiyatlara KDV dahil değildir.

Frame

Frame Banyo Takımı'nda VitrA-Artema Yetkili Servisleri tarafından sadece perakende satışlarda bedelsiz montaj hizmeti verilmektedir.
Bedelsiz montaj hizmeti geçerlilik süresi, fatura tarihinden itibaren 6 aydır.

Ürün Kodu	Montaj Kodu	Ürün Açıklamaları	Gövde/Kapak Malzemesi	Satış Fiyatı (TL)*	Montaj Fiyatı (TL)*
		Lavabo dolabı, tek çekmeceli, tezgah üstü TV shape lavabolu, 120 cm Armatür deliksiz			
61460	3000	Gövde: Mat soft beyaz Kapak : Dore meşe	MDF üzeri Lake/Termoform	7.768	160
61461	3000	Gövde: Mat soft siyah Kapak : Hareli siyah meşe	MDF üzeri Lake/Termoform	7.768	160
61462	3000	Gövde: Mat soft bej Kapak : Moka meşe	MDF üzeri Lake/Termoform	7.768	160





GxDxY 120x52x46 cm
5653B403-0016 Frame
TV-Shape armatür deliksiz lavabo dahildir.

2700 K
Sabit panel altında LED aydınlatma mevcuttur.
Oda anahtarına bağlanmalıdır.

Sifon alt grubu ve süzgeç ürüne dahil değildir. A45118 ya da A45123 sifon alt grubu ayrıca sipariş edilmelidir.

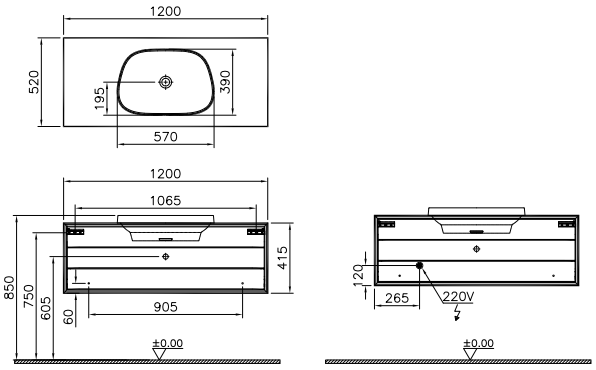

		Lavabo dolabı, çift çekmeceli, tezgah üstü TV shape lavabolu, 80 cm Armatür deliksiz			
61463	3000	Gövde: Mat soft beyaz Kapak : Dore meşe	MDF üzeri Lake/Termoform	7.205	160
61464	3000	Gövde: Mat soft siyah Kapak : Hareli siyah meşe	MDF üzeri Lake/Termoform	7.205	160
61465	3000	Gövde: Mat soft bej Kapak : Moka meşe	MDF üzeri Lake/Termoform	7.205	160





GxDxY 80x52x59 cm
5653B403-0016 Frame
TV-Shape armatür deliksiz lavabo dahildir.

2700 K
2. panel altında LED aydınlatma mevcuttur.
Oda anahtarına bağlanmalıdır.

Sifon alt grubu ve süzgeç ürüne dahil değildir. A45118 ya da A45123 sifon alt grubu ayrıca sipariş edilmelidir.

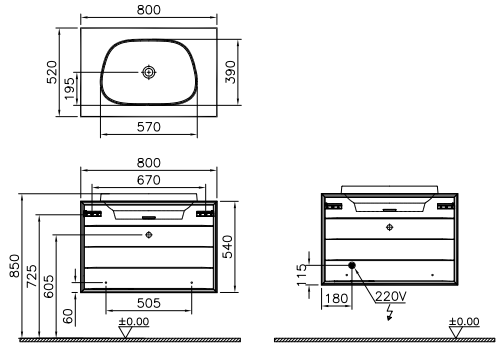

• GxDxY Genişlik, Derinlik, Yüksekliği ifade eder. • Tüm ürünlerin kesin ölçüleri için teknik çizimleri referans alınız. • Tüm mobilyalar 2 yıl garanti kapsamındadır.
• Eczacıbaşı Yapı Gereçleri San. ve Tic. A.Ş'nin ürünler ve teknik detaylarında değişiklik yapma hakkı saklıdır.
* Tavsiye edilen azami satış fiyatıdır. Fiyatlara KDV dahil değildir.

Frame

Frame Banyo Takımı'nda VitrA-Artema Yetkili Servisleri tarafından sadece perakende satışlarda bedelsiz montaj hizmeti verilmektedir.
Bedelsiz montaj hizmeti geçerlilik süresi, fatura tarihinden itibaren 6 aydır.

Ürün Kodu	Montaj Kodu	Ürün Açıklamaları	Gövde/Kapak Malzemesi	Satış Fiyatı (TL)*	Montaj Fiyatı (TL)*
		Lavabo dolabı, çift çekmeceli, tezgah üstü TV shape lavabolu, 100 cm Armatür deliksiz			
61466	3000	Gövde: Mat soft beyaz Kapak : Dore meşe	MDF üzeri Lake/Termoform	7.680	160
61467	3000	Gövde: Mat soft siyah Kapak : Hareli siyah meşe	MDF üzeri Lake/Termoform	7.680	160
61468	3000	Gövde: Mat soft bej Kapak : Moka meşe	MDF üzeri Lake/Termoform	7.680	160
		GxDxY 100x52x59 cm 5653B403-0016 Frame TV-Shape armatür deliksiz lavabo dahildir. 2700 K 2. panel altında LED aydınlatma mevcuttur. Oda anahtarına bağlanmalıdır. Sifon alt grubu ve süzgeç ürüne dahil değildir. A45118 ya da A45123 sifon alt grubu ayrıca sipariş edilmelidir.	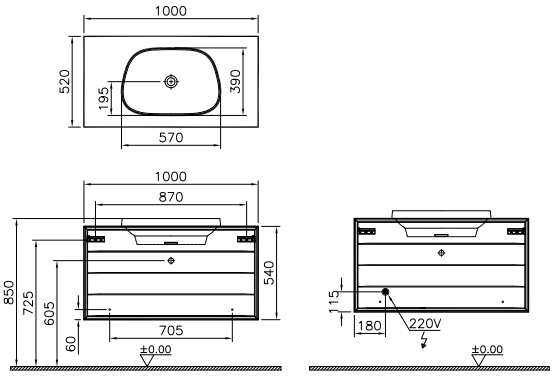		
		Lavabo dolabı, çift çekmeceli, tezgah üstü TV shape lavabolu, 120 cm Armatür deliksiz			
61469	3000	Gövde: Mat soft beyaz Kapak : Dore meşe	MDF üzeri Lake/Termoform	8.388	160
61470	3000	Gövde: Mat soft siyah Kapak : Hareli siyah meşe	MDF üzeri Lake/Termoform	8.388	160
61471	3000	Gövde: Mat soft bej Kapak : Moka meşe	MDF üzeri Lake/Termoform	8.388	160
		GxDxY 120x52x59 cm 5653B403-0016 Frame TV-Shape armatür deliksiz lavabo dahildir. 2700 K 2. panel altında LED aydınlatma mevcuttur. Oda anahtarına bağlanmalıdır. Sifon alt grubu ve süzgeç ürüne dahil değildir. A45118 ya da A45123 sifon alt grubu ayrıca sipariş edilmelidir.	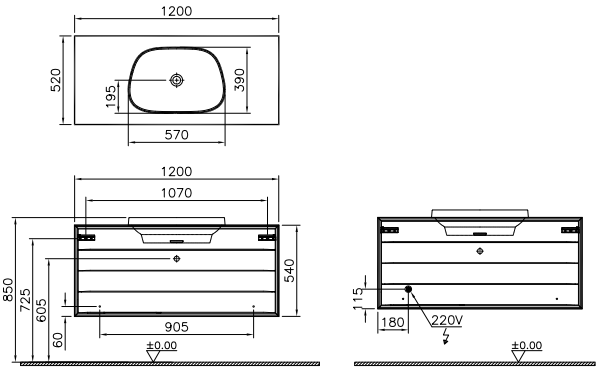		

• GxDxY Genişlik, Derinlik, Yüksekliği ifade eder. • Tüm ürünlerin kesin ölçüleri için teknik çizimleri referans alınız. • Tüm mobilyalar 2 yıl garanti kapsamındadır.
• Eczacıbaşı Yapı Gereçleri San. ve Tic. A.Ş'nin ürünler ve teknik detaylarında değişiklik yapma hakkı saklıdır.
* Tavsiye edilen azami satış fiyatıdır. Fiyatlara KDV dahil değildir.

Frame

Frame Banyo Takımı'nda VitrA-Artema Yetkili Servisleri tarafından sadece perakende satışlarda bedelsiz montaj hizmeti verilmektedir.
Bedelsiz montaj hizmeti geçerlilik süresi, fatura tarihinden itibaren 6 aydır.

Ürün Kodu	Montaj Kodu	Ürün Açıklamaları	Gövde/Kapak Malzemesi	Satış Fiyatı (TL)*	Montaj Fiyatı (TL)*
		Lavabo dolabı, tek çekmeceli, tezgah üstü TV shape lavabolu, 80 cm Tek armatür delikli			
62286	3000	Gövde: Mat soft beyaz Kapak : Dore meşe	MDF üzeri Lake/Termoform	6.202	160
62287 ◆	3000	Gövde: Mat soft siyah Kapak : Hareli siyah meşe	MDF üzeri Lake/Termoform	6.202	160
62288	3000	Gövde: Mat soft bej Kapak : Moka meşe	MDF üzeri Lake/Termoform	6.202	160
		GxDxY 80x52x46 cm 5696B403-0041 Frame TV-Shape armatür delikli lavabo dahildir. 2700 K Sabit panel altında LED aydınlatma mevcuttur. Oda anahtarına bağlanmalıdır. Sifon alt grubu ve süzgeç ürüne dahil değildir. A45118 ya da A45123 sifon alt grubu ayrıca sipariş edilmelidir.			
		Lavabo dolabı, tek çekmeceli, tezgah üstü TV shape lavabolu, 100 cm Tek armatür delikli			
62289	3000	Gövde: Mat soft beyaz Kapak : Dore meşe	MDF üzeri Lake/Termoform	6.765	160
62290	3000	Gövde: Mat soft siyah Kapak : Hareli siyah meşe	MDF üzeri Lake/Termoform	6.765	160
62291	3000	Gövde: Mat soft bej Kapak : Moka meşe	MDF üzeri Lake/Termoform	6.765	160
		GxDxY 100x52x46 cm 5696B403-0041 Frame TV-Shape armatür delikli lavabo dahildir. 2700 K Sabit panel altında LED aydınlatma mevcuttur. Oda anahtarına bağlanmalıdır. Sifon alt grubu ve süzgeç ürüne dahil değildir. A45118 ya da A45123 sifon alt grubu ayrıca sipariş edilmelidir.			



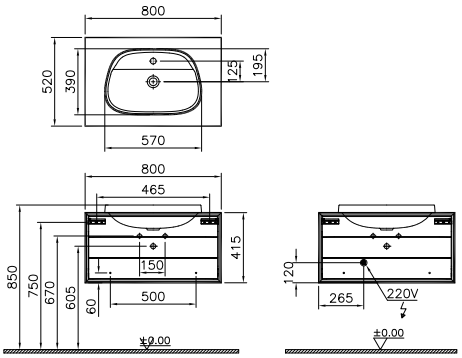



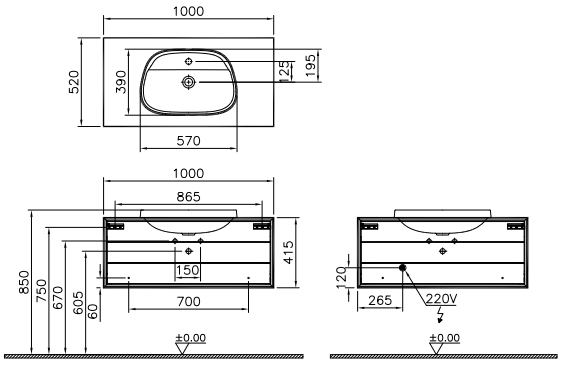

• GxDxY Genişlik, Derinlik, Yüksekliği ifade eder. • Tüm ürünlerin kesin ölçüleri için teknik çizimleri referans alınız. • Tüm mobilyalar 2 yıl garanti kapsamındadır.
• Eczacıbaşı Yapı Gereçleri San. ve Tic. A.Ş'nin ürünler ve teknik detaylarında değişiklik yapma hakkı saklıdır.
* Tavsiye edilen azami satış fiyatıdır. Fiyatlara KDV dahil değildir.

Frame

Frame Banyo Takımı'nda VitrA-Artema Yetkili Servisleri tarafından sadece perakende satışlarda bedelsiz montaj hizmeti verilmektedir.
Bedelsiz montaj hizmeti geçerlilik süresi, fatura tarihinden itibaren 6 aydır.

Ürün Kodu	Montaj Kodu	Ürün Açıklamaları	Gövde/Kapak Malzemesi	Satış Fiyatı (TL)*	Montaj Fiyatı (TL)*
		Lavabo dolabı, tek çekmeceli, tezgah üstü TV shape lavabolu, 120 cm Tek armatür delikli			
62292	3000	Gövde: Mat soft beyaz Kapak : Dore meşe	MDF üzeri Lake/Termoform	7.769	160
62293	3000	Gövde: Mat soft siyah Kapak : Hareli siyah meşe	MDF üzeri Lake/Termoform	7.769	160
62294	3000	Gövde: Mat soft bej Kapak : Moka meşe	MDF üzeri Lake/Termoform	7.769	160
		GxDxY 120x52x46 cm 5696B403-0041 Frame TV-Shape armatür delikli lavabo dahildir. 2700 K Sabit panel altında LED aydınlatma mevcuttur. Oda anahtarına bağlanmalıdır. Sifon alt grubu ve süzgeç ürüne dahil değildir. A45118 ya da A45123 sifon alt grubu ayrıca sipariş edilmelidir.	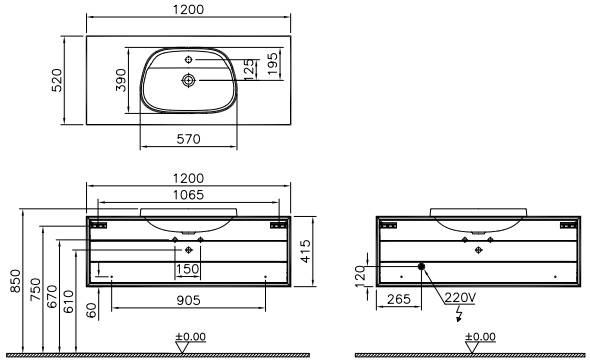		
		Lavabo dolabı, çift çekmeceli, tezgah üstü TV shape lavabolu, 80 cm Tek armatür delikli			
62295	3000	Gövde: Mat soft beyaz Kapak : Dore meşe	MDF üzeri Lake/Termoform	7.205	160
62296	3000	Gövde: Mat soft siyah Kapak : Hareli siyah meşe	MDF üzeri Lake/Termoform	7.205	160
62297	3000	Gövde: Mat soft bej Kapak : Moka meşe	MDF üzeri Lake/Termoform	7.205	160
		GxDxY 80x52x59 cm 5696B403-0041 Frame TV-Shape armatür delikli lavabo dahildir. 2700 K 2. panel altında LED aydınlatma mevcuttur. Oda anahtarına bağlanmalıdır. Sifon alt grubu ve süzgeç ürüne dahil değildir. A45118 ya da A45123 sifon alt grubu ayrıca sipariş edilmelidir.	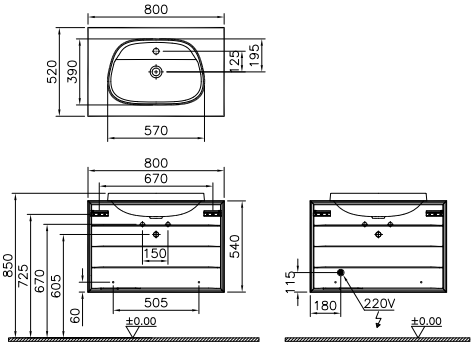		

• GxDxY Genişlik, Derinlik, Yüksekliği ifade eder. • Tüm ürünlerin kesin ölçüleri için teknik çizimleri referans alınız. • Tüm mobilyalar 2 yıl garanti kapsamındadır.
• Eczacıbaşı Yapı Gereçleri San. ve Tic. A.Ş'nin ürünler ve teknik detaylarında değişiklik yapma hakkı saklıdır.
* Tavsiye edilen azami satış fiyatıdır. Fiyatlara KDV dahil değildir.

Frame

Frame Banyo Takımı'nda VitrA-Artema Yetkili Servisleri tarafından sadece perakende satışlarda bedelsiz montaj hizmeti verilmektedir.
Bedelsiz montaj hizmeti geçerlilik süresi, fatura tarihinden itibaren 6 aydır.

Ürün Kodu	Montaj Kodu	Ürün Açıklamaları	Gövde/Kapak Malzemesi	Satış Fiyatı (TL)*	Montaj Fiyatı (TL)*
		Lavabo dolabı, çift çekmeceli, tezgah üstü TV shape lavabolu, 100 cm Tek armatür delikli			
62298	3000	Gövde: Mat soft beyaz Kapak : Dore meşe	MDF üzeri Lake/Termoform	7.680	160
62299	3000	Gövde: Mat soft siyah Kapak : Hareli siyah meşe	MDF üzeri Lake/Termoform	7.680	160
62300	3000	Gövde: Mat soft bej Kapak : Moka meşe	MDF üzeri Lake/Termoform	7.680	160
		GxDxY 100x52x59 cm 5696B403-0041 Frame TV-Shape armatür delikli lavabo dahildir. 2700 K 2. panel altında LED aydınlatma mevcuttur. Oda anahtarına bağlanmalıdır. Sifon alt grubu ve süzgeç ürüne dahil değildir. A45118 ya da A45123 sifon alt grubu ayrıca sipariş edilmelidir.	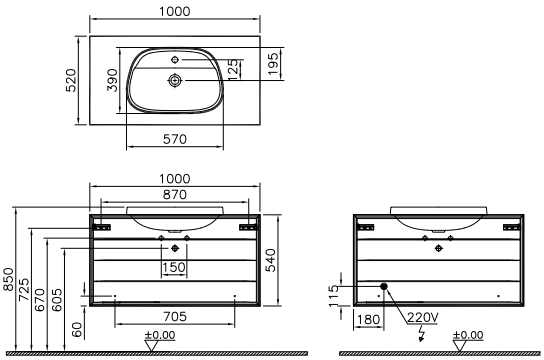		
		Lavabo dolabı, çift çekmeceli, tezgah üstü TV shape lavabolu, 120 cm Tek armatür delikli			
62301	3000	Gövde: Mat soft beyaz Kapak : Dore meşe	MDF üzeri Lake/Termoform	8.388	160
62302	3000	Gövde: Mat soft siyah Kapak : Hareli siyah meşe	MDF üzeri Lake/Termoform	8.388	160
62303	3000	Gövde: Mat soft bej Kapak : Moka meşe	MDF üzeri Lake/Termoform	8.388	160
		GxDxY 120x52x59 cm 5696B403-0041 Frame TV-Shape armatür delikli lavabo dahildir. 2700 K 2. panel altında LED aydınlatma mevcuttur. Oda anahtarına bağlanmalıdır. Sifon alt grubu ve süzgeç ürüne dahil değildir. A45118 ya da A45123 sifon alt grubu ayrıca sipariş edilmelidir.	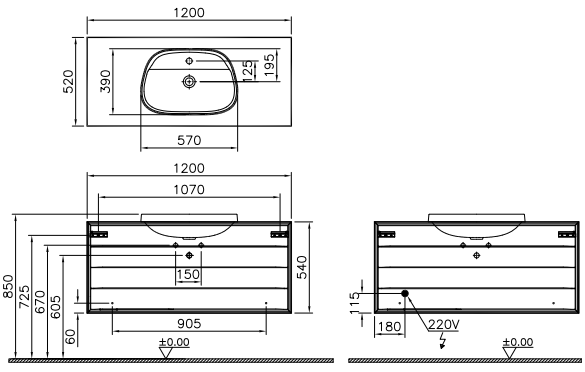		

• GxDxY Genişlik, Derinlik, Yüksekliği ifade eder. • Tüm ürünlerin kesin ölçüleri için teknik çizimleri referans alınız. • Tüm mobilyalar 2 yıl garanti kapsamındadır.
• Eczacıbaşı Yapı Gereçleri San. ve Tic. A.Ş'nin ürünler ve teknik detaylarında değişiklik yapma hakkı saklıdır.
* Tavsiye edilen azami satış fiyatıdır. Fiyatlara KDV dahil değildir.

Frame

Frame Banyo Takımı'nda VitrA-Artema Yetkili Servisleri tarafından sadece perakende satışlarda bedelsiz montaj hizmeti verilmektedir.
Bedelsiz montaj hizmeti geçerlilik süresi, fatura tarihinden itibaren 6 aydır.

Ürün Kodu	Montaj Kodu	Ürün Açıklamaları	Gövde/Kapak Malzemesi	Satış Fiyatı (TL)*	Montaj Fiyatı (TL)*
		Cam tezgah, 60 cm Armatür deliksiz			
61634	5300	Beyaz	Cam/ -	265	140
61635	5300	Siyah	Cam/ -	265	140
61636	5300	Bej	Cam/ -	265	140
		GxDxY 61x53x1cm Ankastre armatür ile kullanılmalıdır. Aşağıdaki kodlar ile beraber kullanılmalıdır: 61634: 61451 61635: 61452 61636: 61453	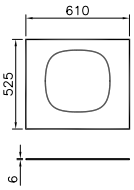		
		Cam tezgah, 80 cm Armatür deliksiz			
61637	5300	Beyaz	Cam/ -	317	140
61638 ◆	5300	Siyah	Cam/ -	317	140
61639	5300	Bej	Cam/ -	317	140
		GxDxY 81x53x1cm Aşağıdaki kodlar ile beraber kullanılmalıdır: 61637: 61454-61463-62286-62295 61638: 61455-61464-62287-62296 61639: 61456-61465-62288-62297	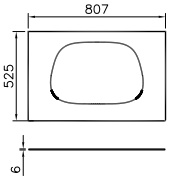		

• GxDxY Genişlik, Derinlik, Yüksekliği ifade eder. • Tüm ürünlerin kesin ölçüleri için teknik çizimleri referans alınız. • Tüm mobilyalar 2 yıl garanti kapsamındadır.
• Eczacıbaşı Yapı Gereçleri San. ve Tic. A.Ş'nin ürünler ve teknik detaylarında değişiklik yapma hakkı saklıdır.
* Tavsiye edilen azami satış fiyatıdır. Fiyatlara KDV dahil değildir.

Frame

Frame Banyo Takımı'nda VitrA-Artema Yetkili Servisleri tarafından sadece perakende satışlarda bedelsiz montaj hizmeti verilmektedir.
Bedelsiz montaj hizmeti geçerlilik süresi, fatura tarihinden itibaren 6 aydır.

Ürün Kodu	Montaj Kodu	Ürün Açıklamaları	Gövde/Kapak Malzemesi	Satış Fiyatı (TL)*	Montaj Fiyatı (TL)*
		Cam tezgah, 100 cm Armatür deliksiz			
61640	5300	Beyaz	Cam/ -	405	140
61641	5300	Siyah	Cam/ -	405	140
61642	5300	Bej	Cam/ -	405	140
		GxDxY 101x53x1cm Aşağıdaki kodlar ile beraber kullanılmalıdır: 61640: 61457-61466-62289-62298 61641: 61458-61467-62290-62299 61642: 61459-61468-62291-62300	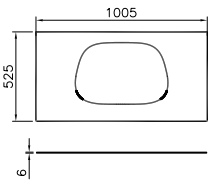		
		Cam tezgah, 120 cm Armatür deliksiz			
61643	5300	Beyaz	Cam/ -	460	140
61644	5300	Siyah	Cam/ -	460	140
61645	5300	Bej	Cam/ -	460	140
		GxDxY 121x53x1cm Aşağıdaki kodlar ile beraber kullanılmalıdır: 61643: 61460-61469-62292-62301 61644: 61461-61470-62293-62302 61645: 61462-61471-62294-62303	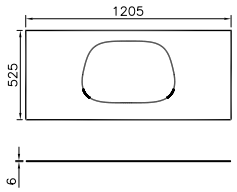		

• GxDxY Genişlik, Derinlik, Yüksekliği ifade eder. • Tüm ürünlerin kesin ölçüleri için teknik çizimleri referans alınız. • Tüm mobilyalar 2 yıl garanti kapsamındadır.
• Eczacıbaşı Yapı Gereçleri San. ve Tic. A.Ş'nin ürünler ve teknik detaylarında değişiklik yapma hakkı saklıdır.
* Tavsiye edilen azami satış fiyatıdır. Fiyatlara KDV dahil değildir.

Frame

Frame Banyo Takımı'nda VitrA-Artema Yetkili Servisleri tarafından sadece perakende satışlarda bedelsiz montaj hizmeti verilmektedir.
Bedelsiz montaj hizmeti geçerlilik süresi, fatura tarihinden itibaren 6 aydır.

Ürün Kodu	Montaj Kodu	Ürün Açıklamaları	Gövde/Kapak Malzemesi	Satış Fiyatı (TL)*	Montaj Fiyatı (TL)*
61272	3010	Deluxe duvara gömme dolaplı ayna, 85 cm	-/ -	11.440	60

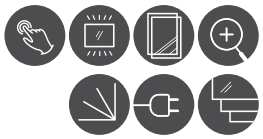



GxDxY 85x18x69 cm

2800 K - 6000 K
2 adet priz ve 1 adet büyüteçli ayna

Dış çerçeve: Pleksi LED aydınlatma
Dokunmatik sensör aynanın altındadır.

İç gövde: Antrasit

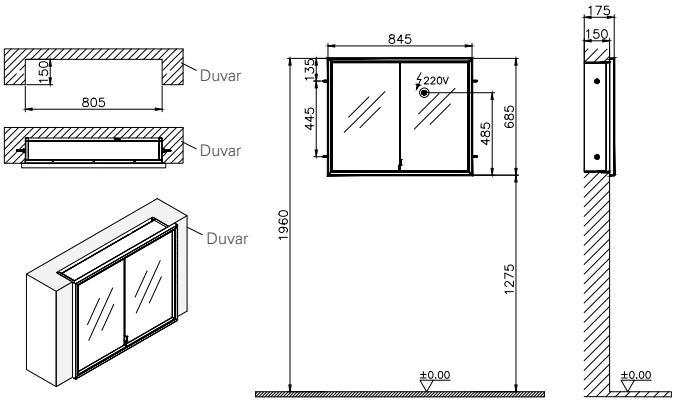

61273	3010	Deluxe duvara gömme dolaplı ayna, 95 cm	-/-	12.661	60

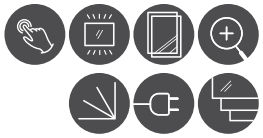



GxDxY 95x18x69 cm
Duble aynalı kapaklar
Cam raflar

2800 K - 6000 K
2 adet priz ve 1 adet büyüteçli ayna

Dış çerçeve: Pleksi LED aydınlatma
Dokunmatik sensör aynanın altındadır.

İç gövde: Antrasit

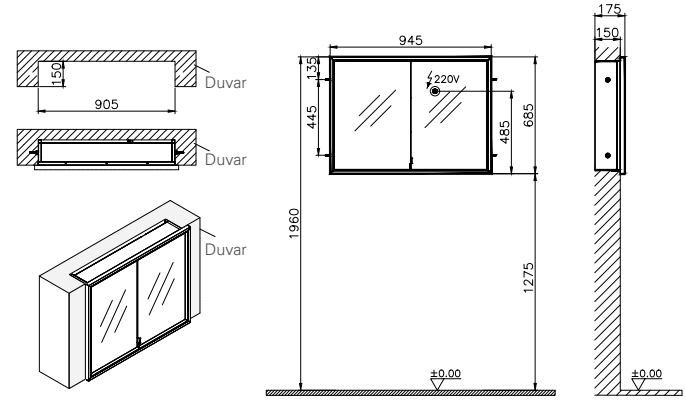

• GxDxY Genişlik, Derinlik, Yüksekliği ifade eder. • Tüm ürünlerin kesin ölçüleri için teknik çizimleri referans alınız. • Tüm mobilyalar 2 yıl garanti kapsamındadır.
• Eczacıbaşı Yapı Gereçleri San. ve Tic. A.Ş'nin ürünler ve teknik detaylarında değişiklik yapma hakkı saklıdır.
* Tavsiye edilen azami satış fiyatıdır. Fiyatlara KDV dahil değildir.

Frame

Frame Banyo Takımı'nda VitrA-Artema Yetkili Servisleri tarafından sadece perakende satışlarda bedelsiz montaj hizmeti verilmektedir.
Bedelsiz montaj hizmeti geçerlilik süresi, fatura tarihinden itibaren 6 aydır.

Ürün Kodu	Montaj Kodu	Ürün Açıklamaları	Gövde/Kapak Malzemesi	Satış Fiyatı (TL)*	Montaj Fiyatı (TL)*
61274	3010	Deluxe duvara gömme dolaplı ayna, 125 cm	-/-	14.405	60
		GxDxY 125x18x69 cm Duble aynalı kapaklar Cam raflar 2800 K - 6000 K 2 adet priz ve 1 adet büyüteçli ayna Dış çerçeve: Pleksi LED aydınlatma Dokunmatik sensör aynanın altındadır. İç gövde: Antrasit			
		Aydınlatmalı dolaplı ayna, 60 cm			
61236	3010	Mat soft beyaz/Sol	MDF üzeri lake/-	5.121	60
61237	3010	Mat soft siyah/Sol	MDF üzeri lake/-	5.121	60
61238	3010	Mat soft bej/Sol	MDF üzeri lake/-	5.121	60
61239	3010	Mat soft beyaz/Sağ	MDF üzeri lake/-	5.121	60
61240	3010	Mat soft siyah/Sağ	MDF üzeri lake/-	5.121	60
61241	3010	Mat soft bej/Sağ	MDF üzeri lake/-	5.121	60
		GxDxY 60x18x70 cm 5500 K Alt kısımda priz ve LED aydınlatma açma-kapama butonu bulunur.			



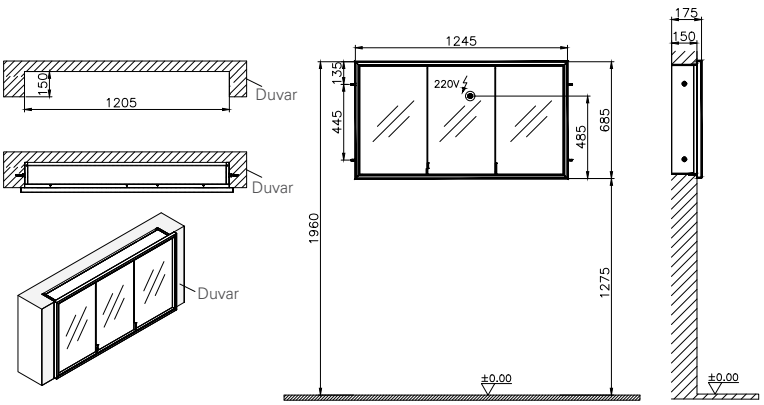



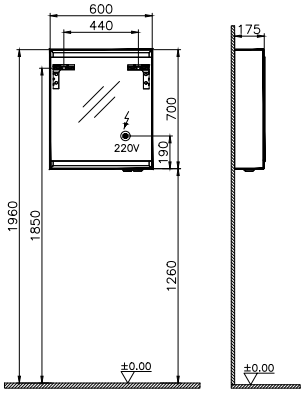

• GxDxY Genişlik, Derinlik, Yüksekliği ifade eder. • Tüm ürünlerin kesin ölçüleri için teknik çizimleri referans alınız. • Tüm mobilyalar 2 yıl garanti kapsamındadır.
• Eczacıbaşı Yapı Gereçleri San. ve Tic. A.Ş'nin ürünler ve teknik detaylarında değişiklik yapma hakkı saklıdır.
* Tavsiye edilen azami satış fiyatıdır. Fiyatlara KDV dahil değildir.

Frame

Frame Banyo Takımı'nda VitrA-Artema Yetkili Servisleri tarafından sadece perakende satışlarda bedelsiz montaj hizmeti verilmektedir.
Bedelsiz montaj hizmeti geçerlilik süresi, fatura tarihinden itibaren 6 aydır.

Ürün Kodu	Montaj Kodu	Ürün Açıklamaları	Gövde/Kapak Malzemesi	Satış Fiyatı (TL)*	Montaj Fiyatı (TL)*
		Aydınlatmalı dolaplı ayna, 80 cm			
61242	3010	Mat soft beyaz	MDF üzeri lake/-	6.003	60
61243	3010	Mat soft siyah	MDF üzeri lake/-	6.003	60
61244	3010	Mat soft bej	MDF üzeri lake/-	6.003	60



GxDxY 80x18x70 cm

5500 K
Alt kısımda priz ve LED aydınlatma açma-kapama butonu bulunur.

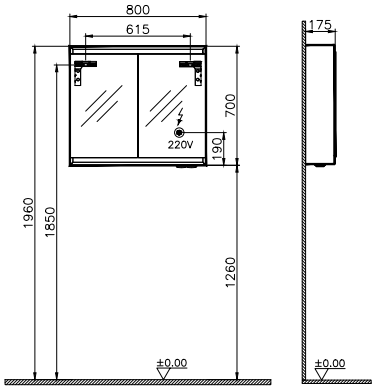

		Aydınlatmalı dolaplı ayna, 100 cm			
61245	3010	Mat soft beyaz	MDF üzeri lake/-	6.709	60
61246	3010	Mat soft siyah	MDF üzeri lake/-	6.709	60
61247	3010	Mat soft bej	MDF üzeri lake/-	6.709	60



GxDxY 100x18x70 cm

5500 K
Alt kısımda priz ve LED aydınlatma açma-kapama butonu bulunur.

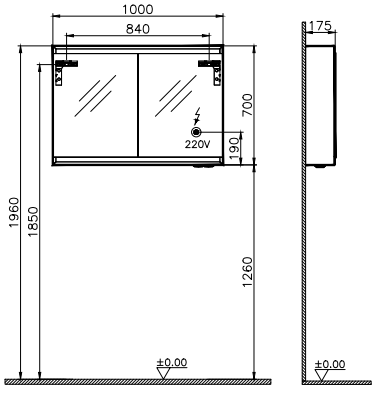

• GxDxY Genişlik, Derinlik, Yüksekliği ifade eder. • Tüm ürünlerin kesin ölçüleri için teknik çizimleri referans alınız. • Tüm mobilyalar 2 yıl garanti kapsamındadır.
• Eczacıbaşı Yapı Gereçleri San. ve Tic. A.Ş'nin ürünler ve teknik detaylarında değişiklik yapma hakkı saklıdır.
* Tavsiye edilen azami satış fiyatıdır. Fiyatlara KDV dahil değildir.

Frame

Frame Banyo Takımı'nda VitrA-Artema Yetkili Servisleri tarafından sadece perakende satışlarda bedelsiz montaj hizmeti verilmektedir.
Bedelsiz montaj hizmeti geçerlilik süresi, fatura tarihinden itibaren 6 aydır.

Ürün Kodu	Montaj Kodu	Ürün Açıklamaları	Gövde/Kapak Malzemesi	Satış Fiyatı (TL)*	Montaj Fiyatı (TL)*
		Aydınlatmalı dolaplı ayna, 120 cm			
61248	3010	Mat soft beyaz	MDF üzeri lake/-	7.945	60
61249	3010	Mat soft siyah	MDF üzeri lake/-	7.945	60
61250	3010	Mat soft bej	MDF üzeri lake/-	7.945	60
		GxDxY 120x18x70 cm 5500 K Alt kısımda priz ve LED aydınlatma açma-kapama butonu bulunur.			
		Boy dolabı, açık üniteli, 40 cm			
61251	5150	Boy dolabı: Dore meşe/Sol Açık ünite: Mat soft beyaz	Termoform/Termoform	4.378	70
61252	5150	Boy dolabı: Hareli siyah meşe/Sol Açık ünite: Mat soft siyah	Termoform/Termoform	4.378	70
61253	5150	Boy dolabı: Moka meşe/Sol Açık ünite: Mat soft bej	Termoform/Termoform	4.378	70
61254	5150	Boy dolabı: Dore meşe/Sağ Açık ünite: Mat soft beyaz	Termoform/Termoform	4.378	70
61255	5150	Boy dolabı: Hareli siyah meşe/Sağ Açık ünite: Mat soft siyah	Termoform/Termoform	4.378	70
61256	5150	Boy dolabı: Moka meşe/Sağ Açık ünite: Mat soft bej	Termoform/Termoform	4.378	70
		GxDxY 39x39x151 cm Açık ünite: MDF üzeri lake Boy dolabı: Termoform			



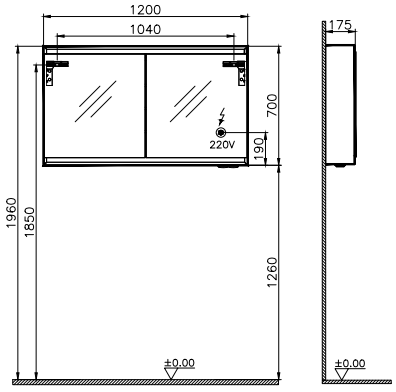



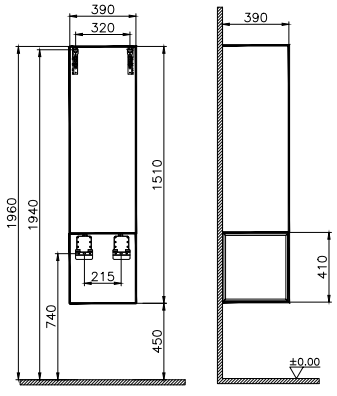

• GxDxY Genişlik, Derinlik, Yüksekliği ifade eder. • Tüm ürünlerin kesin ölçüleri için teknik çizimleri referans alınız. • Tüm mobilyalar 2 yıl garanti kapsamındadır.
• Eczacıbaşı Yapı Gereçleri San. ve Tic. A.Ş'nin ürünler ve teknik detaylarında değişiklik yapma hakkı saklıdır.
* Tavsiye edilen azami satış fiyatıdır. Fiyatlara KDV dahil değildir.

Frame

Frame Banyo Takımı'nda VitrA-Artema Yetkili Servisleri tarafından sadece perakende satışlarda bedelsiz montaj hizmeti verilmektedir.
Bedelsiz montaj hizmeti geçerlilik süresi, fatura tarihinden itibaren 6 aydır.

Ürün Kodu	Montaj Kodu	Ürün Açıklamaları	Gövde/Kapak Malzemesi	Satış Fiyatı (TL)*	Montaj Fiyatı (TL)*
		Boy dolabı, çekmeceli, 40 cm			
61257	5150	Boy dolabı: Dore meşe/Sol Çekmeceli ünite: Mat soft beyaz	Termoform/Termoform	5.687	70
61258 ◆	5150	Boy dolabı: Hareli siyah meşe/Sol Çekmeceli ünite: Mat soft siyah	Termoform/Termoform	5.687	70
61259	5150	Boy dolabı: Moka meşe/Sol Çekmeceli ünite: Mat soft bej	Termoform/Termoform	5.687	70
61260	5150	Boy dolabı: Dore meşe/Sağ Çekmeceli ünite: Mat soft beyaz	Termoform/Termoform	5.687	70
61261 ◆	5150	Boy dolabı: Hareli siyah meşe/Sağ Çekmeceli ünite: Mat soft siyah	Termoform/Termoform	5.687	70
61262	5150	Boy dolabı: Moka meşe/Sağ Çekmeceli ünite: Mat soft bej	Termoform/Termoform	5.687	70
		GxDxY 39x39x152 cm Çekmeceli ünite gövdesi: MDF üzeri lake Boy dolabı: Termoform			
		Bornoz ünitesi, 40 cm			
61263	5150	Mat soft beyaz	MDF üzeri lake/-	5.915	65
61264	5150	Mat soft siyah	MDF üzeri lake/-	5.915	65
61265	5150	Mat soft bej	MDF üzeri lake/-	5.915	65
		GxDxY 43x40x150 cm 4 adet hareketli raf ve 2 adet askı pimi mevcuttur. Montajına göre sağ-sol ayarı ters çevrilerek yapılabilir.			



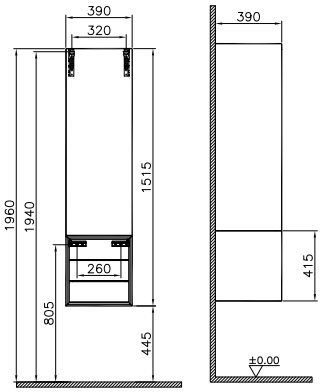



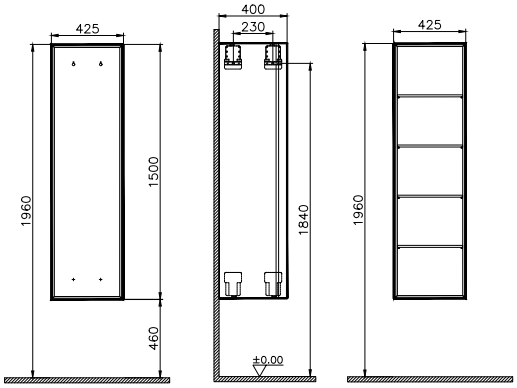

• GxDxY Genişlik, Derinlik, Yüksekliği ifade eder. • Tüm ürünlerin kesin ölçüleri için teknik çizimleri referans alınız. • Tüm mobilyalar 2 yıl garanti kapsamındadır.
• Eczacıbaşı Yapı Gereçleri San. ve Tic. A.Ş'nin ürünler ve teknik detaylarında değişiklik yapma hakkı saklıdır.
* Tavsiye edilen azami satış fiyatıdır. Fiyatlara KDV dahil değildir.

Frame

Frame Banyo Takımı'nda VitrA-Artema Yetkili Servisleri tarafından sadece perakende satışlarda bedelsiz montaj hizmeti verilmektedir.
Bedelsiz montaj hizmeti geçerlilik süresi, fatura tarihinden itibaren 6 aydır.

Ürün Kodu	Montaj Kodu	Ürün Açıklamaları	Gövde/Kapak Malzemesi	Satış Fiyatı (TL)*	Montaj Fiyatı (TL)*
		Açık ünite, 30 cm			
61266	5150	Mat soft beyaz	MDF üzeri lake/-	1.472	65
61267	5150	Mat soft siyah	MDF üzeri lake/-	1.472	65
61268	5150	Mat soft bej	MDF üzeri lake/-	1.472	65
		GxDxY 30x52x42 cm Seramik etajer lavabolu lavabo dolaplarına bitişik kullanımı tavsiye edilmemektedir.	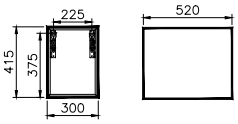		
		Açık ünite, raflı, 30 cm			
61269	5150	Mat soft beyaz	MDF üzeri lake/-	1.663	65
61270	5150	Mat soft siyah	MDF üzeri lake/-	1.663	65
61271	5150	Mat soft bej	MDF üzeri lake/-	1.663	65
		GxDxY 30x52x54 cm Seramik etajer lavabolu lavabo dolaplarına bitişik kullanımı tavsiye edilmemektedir.	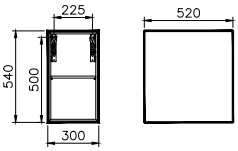		
		Cam tezgah, 30 cm, açık üniteler için			
61646	5300	Mat beyaz	Cam/-	133	140
61647	5300	Mat siyah	Cam/-	133	140
61648	5300	Mat bej	Cam/-	133	140
		GxDxY 31x53x1 cm Aşağıdaki kodlar ile kullanılmalıdır: 61646: 61266, 61269 61647: 61267, 61270 61648: 61268, 61271	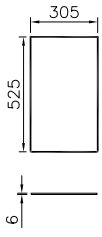		

• GxDxY Genişlik, Derinlik, Yüksekliği ifade eder. • Tüm ürünlerin kesin ölçüleri için teknik çizimleri referans alınız. • Tüm mobilyalar 2 yıl garanti kapsamındadır.
• Eczacıbaşı Yapı Gereçleri San. ve Tic. A.Ş'nin ürünler ve teknik detaylarında değişiklik yapma hakkı saklıdır.
* Tavsiye edilen azami satış fiyatıdır. Fiyatlara KDV dahil değildir.

Frame

Frame Banyo Takımı'nda VitrA-Artema Yetkili Servisleri tarafından sadece perakende satışlarda bedelsiz montaj hizmeti verilmektedir.
Bedelsiz montaj hizmeti geçerlilik süresi, fatura tarihinden itibaren 6 aydır.

Frame için Enerji Verimlilik Sınıflandırması

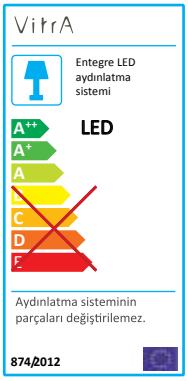

• Eczacıbaşı Yapı Gereçleri San. ve Tic. A.Ş'nin ürünler ve teknik detaylarında değişiklik yapma hakkı saklıdır.

Origin YENİ

Lavabo Dolabı ve Lavabo Uyum Tablosu

	Çanak Lavabo	Neolith ve Cam	Ahşap
OUTLINE	5991	x	x
	5992	x	x
	5994	x	x
	5995	x	x
PLURAL	7810	x	x
	7811	x	x
	7812	x	x
WATER JEWELS	4334	x	-
	4441	x	-
	4442	x	-
FRAME	5650	x	x
	5655	x	x
EQUAL	7240*	-	x
	7241*	-	x
	7242*	-	x**
SHIFT	7075	-	x
GEO	7421	-	x
	7425	-	x
	7426	-	x
	7427	-	x
	7428	-	x
NUO	7431*	-	x
	7432*	-	x
	7434	-	x
	7436	-	x

• Origin çekmeceli tezgahlara lavabo dahil değildir.
*Lavaboların lavabo dolaplarına uyumlu olması için sifon deliğinin geriye doğru genişletilmesi gerekir.
**Sadece 120 cm ve 150 cm'lik sol sifon delikli lavabo üniteleri ile uyumludur.

• Eczacıbaşı Yapı Gereçleri San. ve Tic. A.Ş'nin ürünler ve teknik detaylarında değişiklik yapma hakkı saklıdır.

Origin YENİ

Cam ve Neolith Tezgah ile Uyumlu Lavabolar

		
5991 Outline lavabo	5992 Outline lavabo	5994 Outline lavabo
		
5995 Outline lavabo	7810 Plural lavabo	7811 Plural lavabo
		
7812 Plural lavabo	4334 Water Jewels lavabo	4441 Water Jewels lavabo
		
4442 Water Jewels lavabo	5650 Frame lavabo	5655 Frame lavabo

• Eczacıbaşı Yapı Gereçleri San. ve Tic. A.Ş'nin ürünler ve teknik detaylarında değişiklik yapma hakkı saklıdır.

Origin YENİ

Origin serisi 1 Nisan 2020 tarihi itibariyle satış hattına alınacaktır.

Ahşap Üst Tezgah ile Uyumlu Lavabolar

			
5991 Outline lavabo	5992 Outline lavabo	5994 Outline lavabo	5995 Outline lavabo
			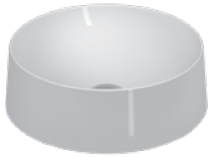
7810 Plural lavabo	7811 Plural lavabo	7812 Plural lavabo	5650 Frame lavabo
			
5655 Frame lavabo	7240 Water Jewels lavabo	7241 Equal lavabo	7242 Equal lavabo
			
7075 Shift lavabo	7421 Geo lavabo	7425 Geo lavabo	7426 Geo lavabo
			
7427 Geo lavabo	7428 Geo lavabo	7431 Nuo lavabo	7432 Nuo lavabo
			
7434 Nuo lavabo	7436 Nuo lavabo		

• Eczacıbaşı Yapı Gereçleri San. ve Tic. A.Ş'nin ürünler ve teknik detaylarında değişiklik yapma hakkı saklıdır.

Origin YENİ

Origin serisi 1 Nisan 2020 tarihi itibariyle satış hattına alınacaktır.

Ürün Kodu	Montaj Kodu	Ürün Açıklamaları	Gövde/Kapak Malzemesi	Satış Fiyatı (TL)*	Montaj Fiyatı (TL)*
		Çekmeceli tezgah, sol sifon delikli, 90 cm			
65673	5300	Hareli siyah meşe	Termoform/Termoform	2.900	140
65674	5300	Karaağaç	Termoform/Termoform	2.900	140
65675	5300	Yatay meşe	Termoform/Termoform	2.900	140



GxDxY 90x48x14 cm

Üst tezgah dahil değildir. Ayrıca sipariş edilmelidir.

Sifon alt grubu ve süzgeç ürüne dahil değildir, ayrıca sipariş edilmelidir. A45123 ya da A45159 Origin sifonları ile kullanılması tavsiye edilir.

Teknik çizimdeki "X" ve "Y" ölçüleri kullanılacak lavabo tipine göre değişiklik göstermektedir.

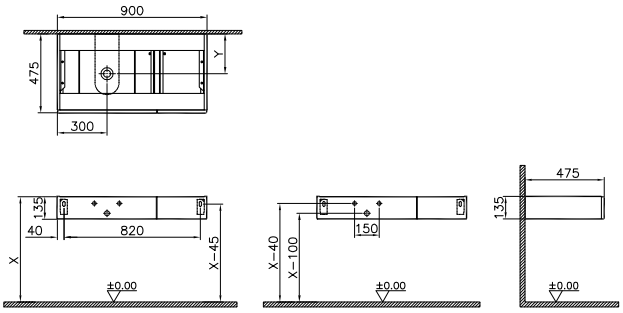

Ürün Kodu	Montaj Kodu	Ürün Açıklamaları	Gövde/Kapak Malzemesi	Satış Fiyatı (TL)*	Montaj Fiyatı (TL)*
		Çekmeceli tezgah, sağ sifon delikli, 90 cm			
65676	5300	Hareli siyah meşe	Termoform/Termoform	2.900	140
65677	5300	Karaağaç	Termoform/Termoform	2.900	140
65678	5300	Yatay meşe	Termoform/Termoform	2.900	140



GxDxY 90x48x14 cm

Üst tezgah dahil değildir. Ayrıca sipariş edilmelidir.

Sifon alt grubu ve süzgeç ürüne dahil değildir, ayrıca sipariş edilmelidir. A45123 ya da A45159 Origin sifonları ile kullanılması tavsiye edilir.

Teknik çizimdeki "X" ve "Y" ölçüleri kullanılacak lavabo tipine göre değişiklik göstermektedir.

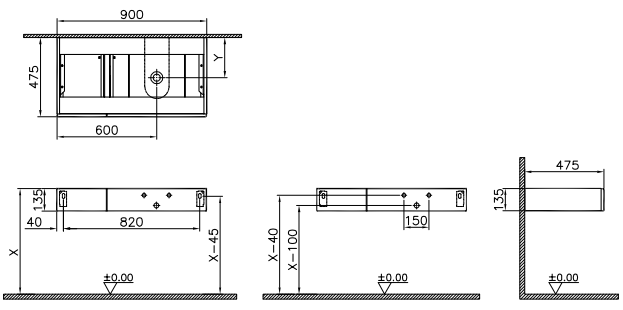

• GxDxY Genişlik, Derinlik, Yüksekliği ifade eder. • Tüm ürünlerin kesin ölçüleri için teknik çizimleri referans alınız. • Tüm mobilyalar 2 yıl garanti kapsamındadır.
• Eczacıbaşı Yapı Gereçleri San. ve Tic. A.Ş'nin ürünler ve teknik detaylarında değişiklik yapma hakkı saklıdır.
* Tavsiye edilen azami satış fiyatıdır. Fiyatlara KDV dahil değildir.

Origin YENİ

Origin serisi 1 Nisan 2020 tarihi itibariyle satış hattına alınacaktır.

Ürün Kodu	Montaj Kodu	Ürün Açıklamaları	Gövde/Kapak Malzemesi	Satış Fiyatı (TL)*	Montaj Fiyatı (TL)*
		Çekmeceli tezgah, sol sifon delikli, 120 cm			
65679	5300	Hareli siyah meşe	Termoform/Termoform	3.500	140
65680	5300	Karaağaç	Termoform/Termoform	3.500	140
65681	5300	Yatay meşe	Termoform/Termoform	3.500	140



GxDxY 120x48x14 cm

Üst tezgah dahil değildir. Ayrıca sipariş edilmelidir.

Sifon alt grubu ve süzgeç ürüne dahil değildir, ayrıca sipariş edilmelidir. A45123 ya da A45159 Origin sifonları ile kullanılması tavsiye edilir.

Teknik çizimdeki "X" ve "Y" ölçüleri kullanılacak lavabo tipine göre değişiklik göstermektedir.

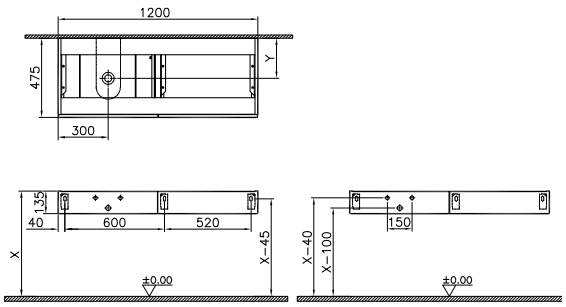

		Çekmeceli tezgah, sağ sifon delikli, 120 cm			
65682	5300	Hareli siyah meşe	Termoform/Termoform	3.500	140
65683	5300	Karaağaç	Termoform/Termoform	3.500	140
65684	5300	Yatay meşe	Termoform/Termoform	3.500	140



GxDxY 120x48x14 cm

Üst tezgah dahil değildir. Ayrıca sipariş edilmelidir.

Sifon alt grubu ve süzgeç ürüne dahil değildir, ayrıca sipariş edilmelidir. A45123 ya da A45159 Origin sifonları ile kullanılması tavsiye edilir.

Teknik çizimdeki "X" ve "Y" ölçüleri kullanılacak lavabo tipine göre değişiklik göstermektedir.

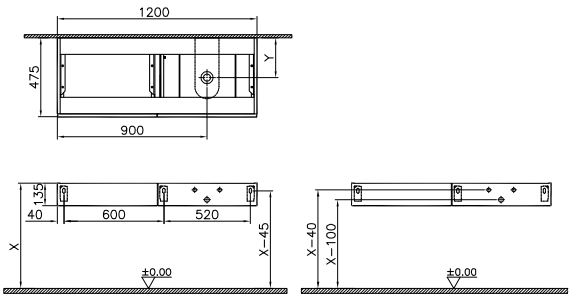

• GxDxY Genişlik, Derinlik, Yüksekliği ifade eder. • Tüm ürünlerin kesin ölçüleri için teknik çizimleri referans alınız. • Tüm mobilyalar 2 yıl garanti kapsamındadır.
• Eczacıbaşı Yapı Gereçleri San. ve Tic. A.Ş'nin ürünler ve teknik detaylarında değişiklik yapma hakkı saklıdır.
* Tavsiye edilen azami satış fiyatıdır. Fiyatlara KDV dahil değildir.

Origin YENİ

Origin serisi 1 Nisan 2020 tarihi itibariyle satış hattına alınacaktır.

Ürün Kodu	Montaj Kodu	Ürün Açıklamaları	Gövde/Kapak Malzemesi	Satış Fiyatı (TL)*	Montaj Fiyatı (TL)*
		Çekmeceli tezgah, orta sifon delikli, 120 cm			
65686	5300	Hareli siyah meşe	Termoform/Termoform	3.500	140
65687	5300	Karaağaç	Termoform/Termoform	3.500	140
65688	5300	Yatay meşe	Termoform/Termoform	3.500	140



GxDxY 120x48x14 cm

Üst tezgah dahil değildir. Ayrıca sipariş edilmelidir.

Sifon alt grubu ve süzgeç ürüne dahil değildir, ayrıca sipariş edilmelidir. A45123 ya da A45159 Origin sifonları ile kullanılması tavsiye edilir.

Teknik çizimdeki "X" ve "Y" ölçüleri kullanılacak lavabo tipine göre değişiklik göstermektedir.

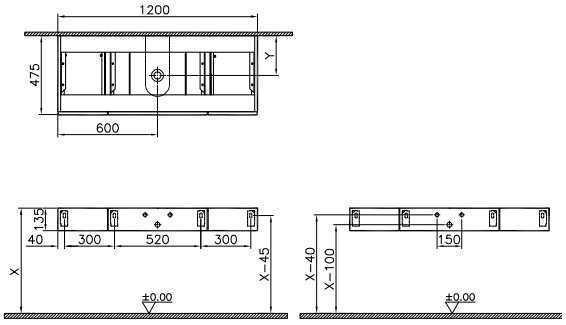

		Çekmeceli tezgah, sol sifon delikli, 150 cm			
65689	5300	Hareli siyah meşe	Termoform/Termoform	3.900	140
65690	5300	Karaağaç	Termoform/Termoform	3.900	140
65691	5300	Yatay meşe	Termoform/Termoform	3.900	140



GxDxY 150x48x14 cm

Üst tezgah dahil değildir. Ayrıca sipariş edilmelidir.

Sifon alt grubu ve süzgeç ürüne dahil değildir, ayrıca sipariş edilmelidir. A45123 ya da A45159 Origin sifonları ile kullanılması tavsiye edilir.

Teknik çizimdeki "X" ve "Y" ölçüleri kullanılacak lavabo tipine göre değişiklik göstermektedir.

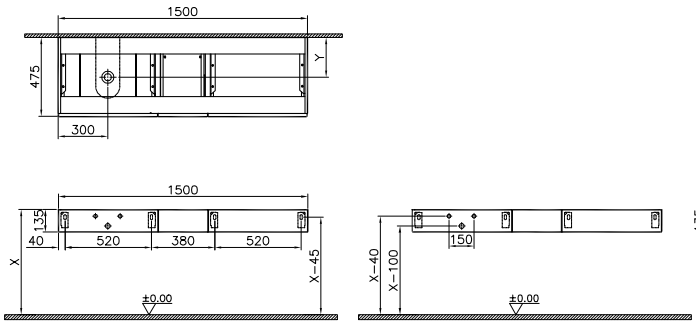

• GxDxY Genişlik, Derinlik, Yüksekliği ifade eder. • Tüm ürünlerin kesin ölçüleri için teknik çizimleri referans alınız. • Tüm mobilyalar 2 yıl garanti kapsamındadır.
• Eczacıbaşı Yapı Gereçleri San. ve Tic. A.Ş'nin ürünler ve teknik detaylarında değişiklik yapma hakkı saklıdır.
* Tavsiye edilen azami satış fiyatıdır. Fiyatlara KDV dahil değildir.

Origin YENİ

Origin serisi 1 Nisan 2020 tarihi itibariyle satış hattına alınacaktır.

Ürün Kodu	Montaj Kodu	Ürün Açıklamaları	Gövde/Kapak Malzemesi	Satış Fiyatı (TL)*	Montaj Fiyatı (TL)*
		Çekmeceli tezgah, sağ sifon delikli, 150 cm			
65692	5300	Hareli siyah meşe	Termoform/Termoform	3.900	140
65693	5300	Karaağaç	Termoform/Termoform	3.900	140
65694	5300	Yatay meşe	Termoform/Termoform	3.900	140



GxDxY 150x48x14 cm

Üst tezgah dahil değildir. Ayrıca sipariş edilmelidir.

Sifon alt grubu ve süzgeç ürüne dahil değildir, ayrıca sipariş edilmelidir. A45123 ya da A45159 Origin sifonları ile kullanılması tavsiye edilir.

Teknik çizimdeki "X" ve "Y" ölçüleri kullanılacak lavabo tipine göre değişiklik göstermektedir.

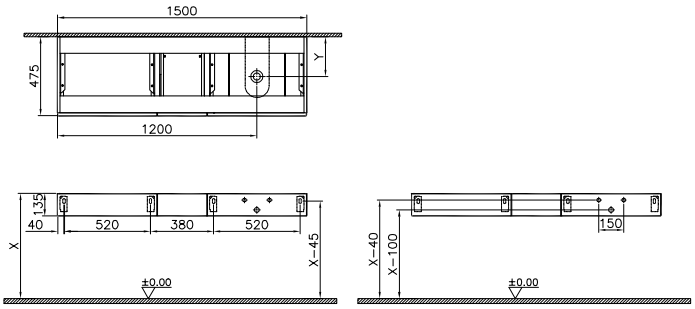

		Çekmeceli tezgah, çift sifon delikli, 150 cm			
65695	5300	Hareli siyah meşe	Termoform/Termoform	3.900	140
65696	5300	Karaağaç	Termoform/Termoform	3.900	140
65697	5300	Yatay meşe	Termoform/Termoform	3.900	140



GxDxY 150x48x14 cm

Üst tezgah dahil değildir. Ayrıca sipariş edilmelidir.

Sifon alt grubu ve süzgeç ürüne dahil değildir, ayrıca sipariş edilmelidir. A45123 ya da A45159 Origin sifonları ile kullanılması tavsiye edilir.

Teknik çizimdeki "X" ve "Y" ölçüleri kullanılacak lavabo tipine göre değişiklik göstermektedir.

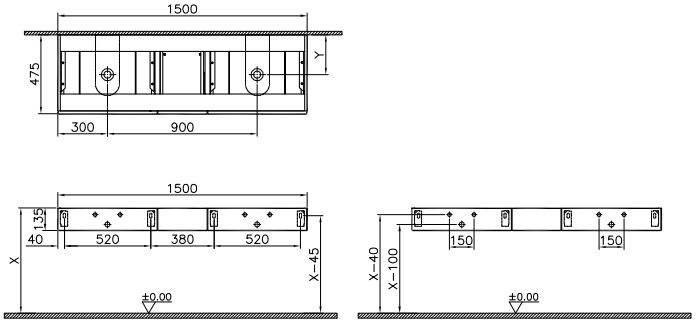

• GxDxY Genişlik, Derinlik, Yüksekliği ifade eder. • Tüm ürünlerin kesin ölçüleri için teknik çizimleri referans alınız. • Tüm mobilyalar 2 yıl garanti kapsamındadır.
• Eczacıbaşı Yapı Gereçleri San. ve Tic. A.Ş'nin ürünler ve teknik detaylarında değişiklik yapma hakkı saklıdır.
* Tavsiye edilen azami satış fiyatıdır. Fiyatlara KDV dahil değildir.

Origin YENİ

Origin serisi 1 Nisan 2020 tarihi itibariyle satış hattına alınacaktır.

Ürün Kodu	Montaj Kodu	Ürün Açıklamaları	Gövde/Kapak Malzemesi	Satış Fiyatı (TL)*	Montaj Fiyatı (TL)*
		Çekmeceli orta ünite, 60 cm			
65698	5300	Hareli siyah meşe	Termoform/Termoform	2.100	140
65699	5300	Karaağaç	Termoform/Termoform	2.100	140
65700	5300	Yatay meşe	Termoform/Termoform	2.100	140



GxDxY 60x48x27 cm

Üst tezgah dahil değildir.
Ayrıca sipariş edilmelidir.

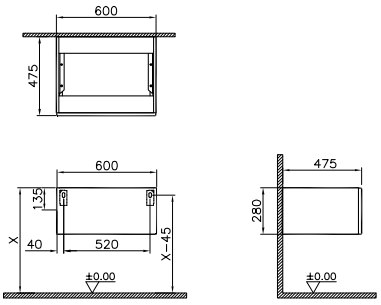

		Çekmeceli orta ünite, 90 cm, sol			
65701	5300	Hareli siyah meşe	Termoform/Termoform	2.700	140
65702	5300	Karaağaç	Termoform/Termoform	2.700	140
65703	5300	Yatay meşe	Termoform/Termoform	2.700	140



GxDxY 90x48x27 cm

Üst tezgah dahil değildir.
Ayrıca sipariş edilmelidir.

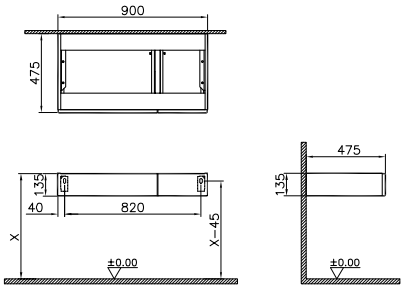

• GxDxY Genişlik, Derinlik, Yüksekliği ifade eder. • Tüm ürünlerin kesin ölçüleri için teknik çizimleri referans alınız. • Tüm mobilyalar 2 yıl garanti kapsamındadır.
• Eczacıbaşı Yapı Gereçleri San. ve Tic. A.Ş'nin ürünler ve teknik detaylarında değişiklik yapma hakkı saklıdır.
* Tavsiye edilen azami satış fiyatıdır. Fiyatlara KDV dahil değildir.

Origin YENİ

Origin serisi 1 Nisan 2020 tarihi itibariyle satış hattına alınacaktır.

Ürün Kodu	Montaj Kodu	Ürün Açıklamaları	Gövde/Kapak Malzemesi	Satış Fiyatı (TL)*	Montaj Fiyatı (TL)*
		Çekmeceli orta ünite, 90 cm, sağ			
65847	5300	Hareli siyah meşe	Termoform/Termoform	2.700	140
65848	5300	Karaağaç	Termoform/Termoform	2.700	140
65849	5300	Yatay meşe	Termoform/Termoform	2.700	140
		GxDxY 90x48x27 cm Üst tezgah dahil değildir. Ayrıca sipariş edilmelidir.			



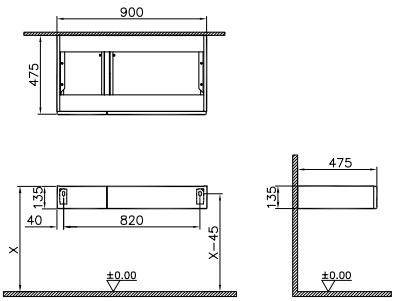

		Üst tezgah, sol sifon delikli, 90 cm Armatür deliksiz			
65710	5300	Beyaz cam	Cam/-	650	140
65711	5300	Siyah cam	Cam/-	650	140
65712	5300	Neolith	-/-	3.100	140
		GxDxY 90x48x1 cm 90 cm Origin sol sifon delikli çekmeceli tezgah ünitesi ile beraber sipariş verilmelidir.			



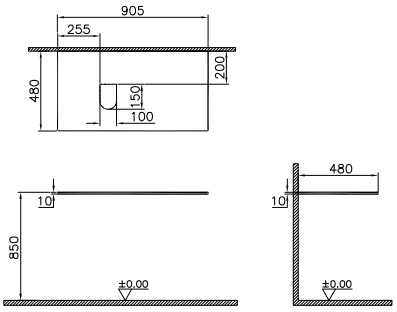

• GxDxY Genişlik, Derinlik, Yüksekliği ifade eder. • Tüm ürünlerin kesin ölçüleri için teknik çizimleri referans alınız. • Tüm mobilyalar 2 yıl garanti kapsamındadır.
• Eczacıbaşı Yapı Gereçleri San. ve Tic. A.Ş'nin ürünler ve teknik detaylarında değişiklik yapma hakkı saklıdır.
* Tavsiye edilen azami satış fiyatıdır. Fiyatlara KDV dahil değildir.

Origin YENİ

Origin serisi 1 Nisan 2020 tarihi itibariyle satış hattına alınacaktır.

Ürün Kodu	Montaj Kodu	Ürün Açıklamaları	Gövde/Kapak Malzemesi	Satış Fiyatı (TL)*	Montaj Fiyatı (TL)*
		Üst tezgah, sol sifon delikli, 90 cm Tek armatür delikli			
65713	5300	Beyaz cam	Cam/-	650	140
65714	5300	Siyah cam	Cam/-	650	140
65715	5300	Neolith	-/-	3.100	140
		GxDxY 90x48x1 cm 90 cm Origin sol sifon delikli çekmeceli tezgah ünitesi ile beraber sipariş verilmelidir.			
		Ahşap üst tezgah, sol sifon delikli, 90 cm			
65857	5300	Hareli siyah meşe	Termoform/-	500	140
65858	5300	Karaağaç	Termoform/-	500	140
65859	5300	Yatay meşe	Termoform/-	500	140
		GxDxY 90x48x1 cm 90 cm Origin sol sifon delikli çekmeceli tezgah ünitesi ile beraber sipariş verilmelidir.			

• GxDxY Genişlik, Derinlik, Yüksekliği ifade eder. • Tüm ürünlerin kesin ölçüleri için teknik çizimleri referans alınız. • Tüm mobilyalar 2 yıl garanti kapsamındadır.
• Eczacıbaşı Yapı Gereçleri San. ve Tic. A.Ş'nin ürünler ve teknik detaylarında değişiklik yapma hakkı saklıdır.
* Tavsiye edilen azami satış fiyatıdır. Fiyatlara KDV dahil değildir.

Origin YENİ

Origin serisi 1 Nisan 2020 tarihi itibariyle satış hattına alınacaktır.

Ürün Kodu	Montaj Kodu	Ürün Açıklamaları	Gövde/Kapak Malzemesi	Satış Fiyatı (TL)*	Montaj Fiyatı (TL)*
		Üst tezgah, sağ sifon delikli, 90 cm Armatür deliksiz			
65716	5300	Beyaz cam	Cam/-	650	140
65717	5300	Siyah cam	Cam/-	650	140
65718	5300	Neolith	-/-	3.100	140
		GxDxY 90x48x1 cm 90 cm Origin sağ sifon delikli çekmeceli tezgah ünitesi ile beraber sipariş verilmelidir.			

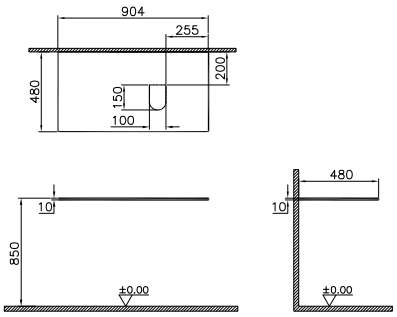

		Üst tezgah, sağ sifon delikli, 90 cm Tek armatür delikli			
65719	5300	Beyaz cam	Cam/-	650	140
65720	5300	Siyah cam	Cam/-	650	140
65721	5300	Neolith	-/-	3.100	140
		GxDxY 90x48x1 cm 90 cm Origin sağ sifon delikli çekmeceli tezgah ünitesi ile beraber sipariş verilmelidir.			

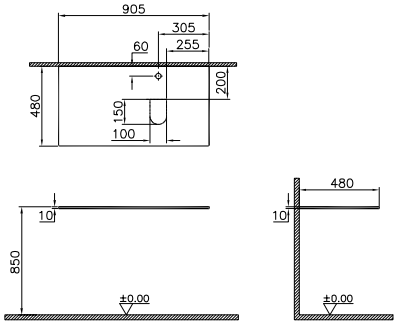

• GxDxY Genişlik, Derinlik, Yüksekliği ifade eder. • Tüm ürünlerin kesin ölçüleri için teknik çizimleri referans alınız. • Tüm mobilyalar 2 yıl garanti kapsamındadır.
• Eczacıbaşı Yapı Gereçleri San. ve Tic. A.Ş'nin ürünler ve teknik detaylarında değişiklik yapma hakkı saklıdır.
* Tavsiye edilen azami satış fiyatıdır. Fiyatlara KDV dahil değildir.

Origin YENİ

Origin serisi 1 Nisan 2020 tarihi itibariyle satış hattına alınacaktır.

Ürün Kodu	Montaj Kodu	Ürün Açıklamaları	Gövde/Kapak Malzemesi	Satış Fiyatı (TL)*	Montaj Fiyatı (TL)*
		Ahşap üst tezgah, sağ sifon delikli, 90 cm			
65860	5300	Hareli siyah meşe	Termoform/-	500	140
65861	5300	Karaağaç	Termoform/-	500	140
65862	5300	Yatay meşe	Termoform/-	500	140
		GxDxY 90x48x1 cm 90 cm Origin sağ sifon delikli çekmeceli tezgah ünitesi ile beraber sipariş verilmelidir.	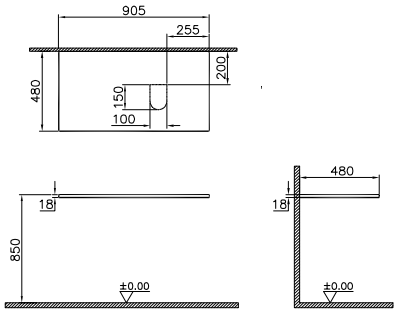		
		Üst tezgah, sol sifon delikli, 120 cm Armatür deliksiz			
65722	5300	Beyaz cam	Cam/-	750	140
65723	5300	Siyah cam	Cam/-	750	140
65724	5300	Neolith	-/-	3.900	140
		GxDxY 120x48x1 cm 120 cm Origin sol sifon delikli çekmeceli tezgah ünitesi ile beraber sipariş verilmelidir.	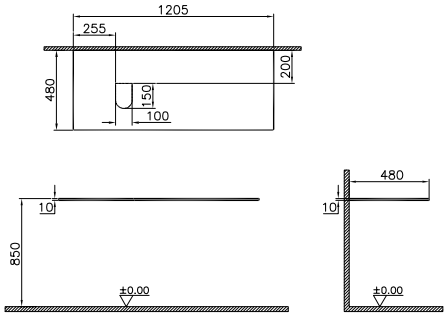		

• GxDxY Genişlik, Derinlik, Yüksekliği ifade eder. • Tüm ürünlerin kesin ölçüleri için teknik çizimleri referans alınız. • Tüm mobilyalar 2 yıl garanti kapsamındadır.
• Eczacıbaşı Yapı Gereçleri San. ve Tic. A.Ş'nin ürünler ve teknik detaylarında değişiklik yapma hakkı saklıdır.
* Tavsiye edilen azami satış fiyatıdır. Fiyatlara KDV dahil değildir.

Origin YENİ

Origin serisi 1 Nisan 2020 tarihi itibariyle satış hattına alınacaktır.

Ürün Kodu	Montaj Kodu	Ürün Açıklamaları	Gövde/Kapak Malzemesi	Satış Fiyatı (TL)*	Montaj Fiyatı (TL)*
		Üst tezgah, sol sifon delikli, 120 cm Tek armatür delikli			
65725	5300	Beyaz cam	Cam/-	750	140
65726	5300	Siyah cam	Cam/-	750	140
65727	5300	Neolith	-/-	3.900	140
		GxDxY 120x48x1 cm 120 cm Origin sol sifon delikli çekmeceli tezgah ünitesi ile beraber sipariş verilmelidir.			
		Ahşap üst tezgah, sol sifon delikli, 120 cm			
65863	5300	Hareli siyah meşe	Termoform/-	650	140
65864	5300	Karaağaç	Termoform/-	650	140
65926	5300	Yatay meşe	Termoform/-	650	140
		GxDxY 120x48x1 cm 120 cm Origin sol sifon delikli çekmeceli tezgah ünitesi ile beraber sipariş verilmelidir.			

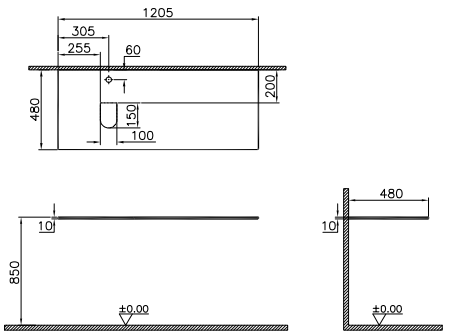



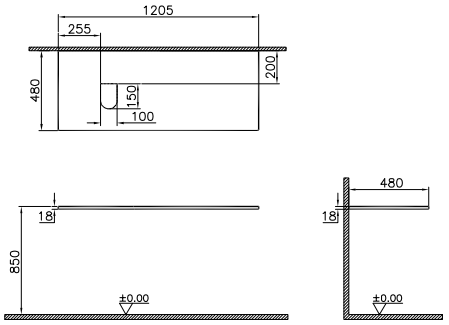

• GxDxY Genişlik, Derinlik, Yüksekliği ifade eder. • Tüm ürünlerin kesin ölçüleri için teknik çizimleri referans alınız. • Tüm mobilyalar 2 yıl garanti kapsamındadır.
• Eczacıbaşı Yapı Gereçleri San. ve Tic. A.Ş'nin ürünler ve teknik detaylarında değişiklik yapma hakkı saklıdır.
* Tavsiye edilen azami satış fiyatıdır. Fiyatlara KDV dahil değildir.

Origin YENİ

Origin serisi 1 Nisan 2020 tarihi itibariyle satış hattına alınacaktır.

Ürün Kodu	Montaj Kodu	Ürün Açıklamaları	Gövde/Kapak Malzemesi	Satış Fiyatı (TL)*	Montaj Fiyatı (TL)*
		Üst tezgah, armatür deliksiz, sağ sifon delikli, 120 cm Armatür deliksiz			
65728	5300	Beyaz cam	Cam/-	750	140
65729	5300	Siyah cam	Cam/-	750	140
65730	5300	Neolith	-/-	3.900	140
		GxDxY 120x48x1 cm 120 cm Origin sağ sifon delikli çekmeceli tezgah ünitesi ile beraber sipariş verilmelidir.	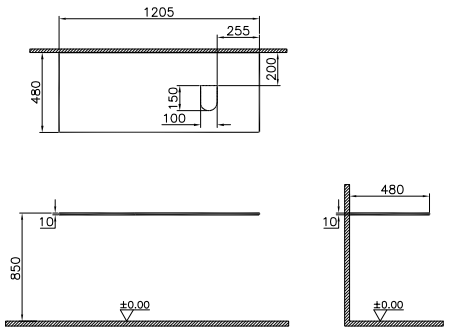		
		Üst tezgah, armatür delikli, sağ sifon delikli, 120 cm Tek armatür delikli			
65731	5300	Beyaz cam	Cam/-	750	140
65732	5300	Siyah cam	Cam/-	750	140
65733	5300	Neolith	-/-	3.900	140
		GxDxY 120x48x1 cm 120 cm Origin sağ sifon delikli çekmeceli tezgah ünitesi ile beraber sipariş verilmelidir.	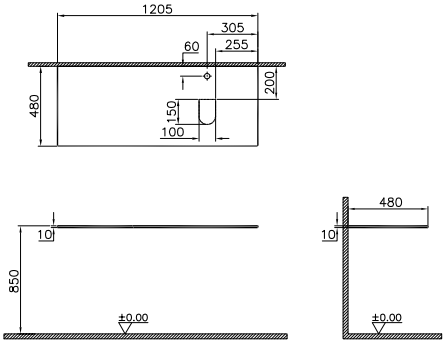		

• GxDxY Genişlik, Derinlik, Yüksekliği ifade eder. • Tüm ürünlerin kesin ölçüleri için teknik çizimleri referans alınız. • Tüm mobilyalar 2 yıl garanti kapsamındadır.
• Eczacıbaşı Yapı Gereçleri San. ve Tic. A.Ş'nin ürünler ve teknik detaylarında değişiklik yapma hakkı saklıdır.
* Tavsiye edilen azami satış fiyatıdır. Fiyatlara KDV dahil değildir.

Origin YENİ

Origin serisi 1 Nisan 2020 tarihi itibariyle satış hattına alınacaktır.

Ürün Kodu	Montaj Kodu	Ürün Açıklamaları	Gövde/Kapak Malzemesi	Satış Fiyatı (TL)*	Montaj Fiyatı (TL)*
		Ahşap üst tezgah, sağ sifon delikli, 120 cm			
65927	5300	Hareli siyah meşe	Termoform/-	650	140
65928	5300	Karaağaç	Termoform/-	650	140
65929	5300	Yatay meşe	Termoform/-	650	140
		GxDxY 120x48x1 cm 120 cm Origin sağ sifon delikli çekmeceli tezgah ünitesi ile beraber sipariş verilmelidir.	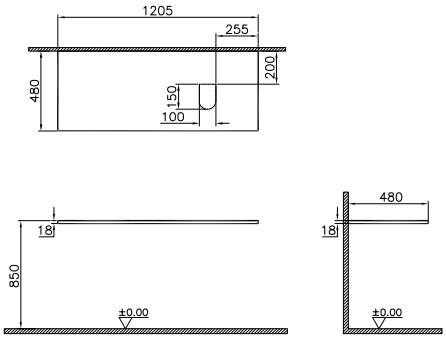		
		Üst tezgah, orta sifon delikli, 120 cm Armatür deliksiz			
65734	5300	Beyaz cam	Cam/-	750	140
65735	5300	Siyah cam	Cam/-	750	140
65736	5300	Neolith	-/-	3.900	140
		GxDxY 120x48x1 cm 120 cm Origin orta sifon delikli çekmeceli tezgah ünitesi ile beraber sipariş verilmelidir.	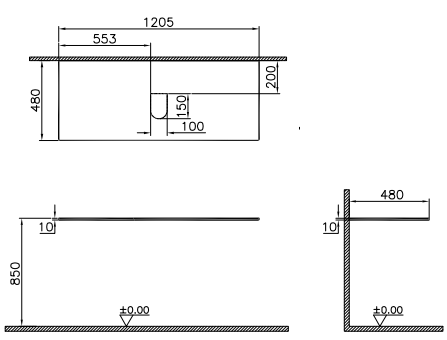		

• GxDxY Genişlik, Derinlik, Yüksekliği ifade eder. • Tüm ürünlerin kesin ölçüleri için teknik çizimleri referans alınız. • Tüm mobilyalar 2 yıl garanti kapsamındadır.
• Eczacıbaşı Yapı Gereçleri San. ve Tic. A.Ş'nin ürünler ve teknik detaylarında değişiklik yapma hakkı saklıdır.
* Tavsiye edilen azami satış fiyatıdır. Fiyatlara KDV dahil değildir.

Origin YENİ

Origin serisi 1 Nisan 2020 tarihi itibariyle satış hattına alınacaktır.

Ürün Kodu	Montaj Kodu	Ürün Açıklamaları	Gövde/Kapak Malzemesi	Satış Fiyatı (TL)*	Montaj Fiyatı (TL)*
		Üst tezgah, orta sifon delikli, 120 cm Tek armatür delikli			
65737	5300	Beyaz cam	Cam/-	750	140
65738	5300	Siyah cam	Cam/-	750	140
65739	5300	Neolith	-/-	3.900	140
		GxDxY 120x48x1 cm 120 cm Origin orta sifon delikli çekmeceli tezgah ünitesi ile beraber sipariş verilmelidir.			

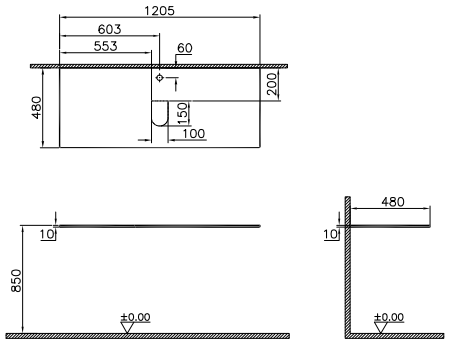

		Ahşap üst tezgah, orta sifon delikli, 120 cm			
65930	5300	Hareli siyah meşe	Termoform/-	650	140
65931	5300	Karaağaç	Termoform/-	650	140
65932	5300	Yatay meşe	Termoform/-	650	140
		GxDxY 120x48x1 cm 120 cm Origin orta sifon delikli çekmeceli tezgah ünitesi ile beraber sipariş verilmelidir.			



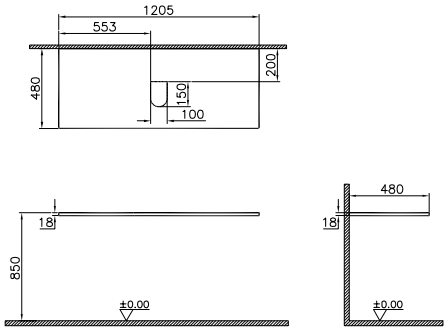

• GxDxY Genişlik, Derinlik, Yüksekliği ifade eder. • Tüm ürünlerin kesin ölçüleri için teknik çizimleri referans alınız. • Tüm mobilyalar 2 yıl garanti kapsamındadır.
• Eczacıbaşı Yapı Gereçleri San. ve Tic. A.Ş'nin ürünler ve teknik detaylarında değişiklik yapma hakkı saklıdır.
* Tavsiye edilen azami satış fiyatıdır. Fiyatlara KDV dahil değildir.

Origin YENİ

Origin serisi 1 Nisan 2020 tarihi itibariyle satış hattına alınacaktır.

Ürün Kodu	Montaj Kodu	Ürün Açıklamaları	Gövde/Kapak Malzemesi	Satış Fiyatı (TL)*	Montaj Fiyatı (TL)*
		Üst tezgah, sol sifon delikli, 150 cm Armatür deliksiz			
65740	5300	Beyaz cam	Cam/-	850	140
65741	5300	Siyah cam	Cam/-	850	140
65742	5300	Neolith	-/-	4.500	140
		GxDxY 150x48x1 cm 150 cm Origin sol sifon delikli çekmeceli tezgah ünitesi ile beraber sipariş verilmelidir.	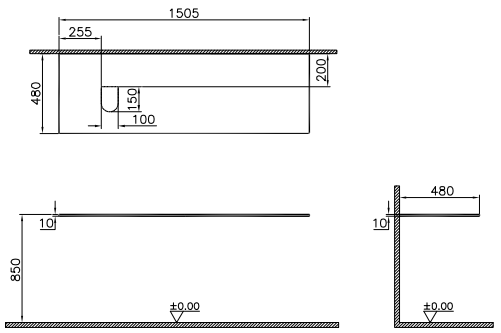		
		Üst tezgah, sol sifon delikli, 150 cm Tek armatür delikli			
65743	5300	Beyaz cam	Cam/-	850	140
65744	5300	Siyah cam	Cam/-	850	140
65745	5300	Neolith	-/-	4.500	140
		GxDxY 150x48x1 cm 150 cm Origin sol sifon delikli çekmeceli tezgah ünitesi ile beraber sipariş verilmelidir.	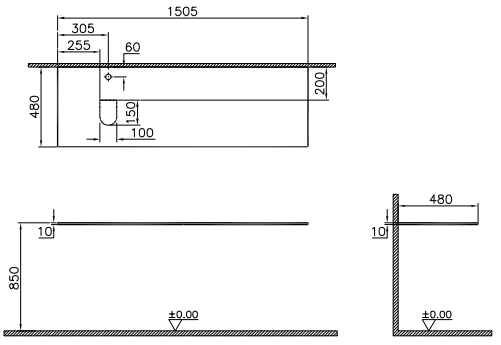		

• GxDxY Genişlik, Derinlik, Yüksekliği ifade eder. • Tüm ürünlerin kesin ölçüleri için teknik çizimleri referans alınız. • Tüm mobilyalar 2 yıl garanti kapsamındadır.
• Eczacıbaşı Yapı Gereçleri San. ve Tic. A.Ş'nin ürünler ve teknik detaylarında değişiklik yapma hakkı saklıdır.
* Tavsiye edilen azami satış fiyatıdır. Fiyatlara KDV dahil değildir.

Origin YENİ

Origin serisi 1 Nisan 2020 tarihi itibariyle satış hattına alınacaktır.

Ürün Kodu	Montaj Kodu	Ürün Açıklamaları	Gövde/Kapak Malzemesi	Satış Fiyatı (TL)*	Montaj Fiyatı (TL)*
		Ahşap üst tezgah, sol sifon delikli, 150 cm			
65933	5300	Hareli siyah meşe	Termoform/-	800	140
65934	5300	Karaağaç	Termoform/-	800	140
65935	5300	Yatay meşe	Termoform/-	800	140
		GxDxY 150x48x1 cm 150 cm Origin sol sifon delikli çekmeceli tezgah ünitesi ile beraber sipariş verilmelidir.			
		Üst tezgah, sağ sifon delikli, 150 cm Armatür deliksiz			
65763	5300	Beyaz cam	Cam/-	850	140
65746	5300	Siyah cam	Cam/-	850	140
65747	5300	Neolith	-/-	4.500	140
		GxDxY 150x48x1 cm 150 cm Origin sağ sifon delikli çekmeceli tezgah ünitesi ile beraber sipariş verilmelidir.			



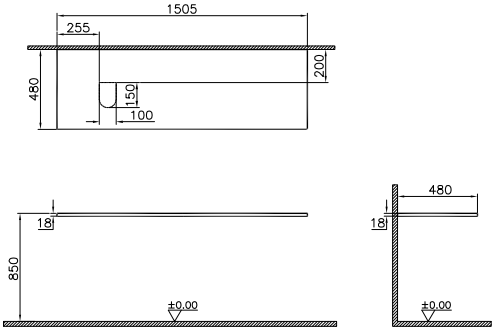

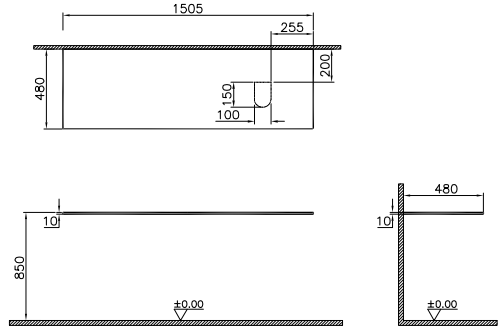

• GxDxY Genişlik, Derinlik, Yüksekliği ifade eder. • Tüm ürünlerin kesin ölçüleri için teknik çizimleri referans alınız. • Tüm mobilyalar 2 yıl garanti kapsamındadır.
• Eczacıbaşı Yapı Gereçleri San. ve Tic. A.Ş'nin ürünler ve teknik detaylarında değişiklik yapma hakkı saklıdır.
* Tavsiye edilen azami satış fiyatıdır. Fiyatlara KDV dahil değildir.

Origin YENİ

Origin serisi 1 Nisan 2020 tarihi itibariyle satış hattına alınacaktır.

Ürün Kodu	Montaj Kodu	Ürün Açıklamaları	Gövde/Kapak Malzemesi	Satış Fiyatı (TL)*	Montaj Fiyatı (TL)*
		Üst tezgah, sağ sifon delikli, 150 cm Tek armatür delikli			
65748	5300	Beyaz cam	Cam/-	850	140
65749	5300	Siyah cam	Cam/-	850	140
65750	5300	Neolith	-/-	4.500	140
		GxDxY 150x48x1 cm 150 cm Origin sağ sifon delikli çekmeceli tezgah ünitesi ile beraber sipariş verilmelidir.	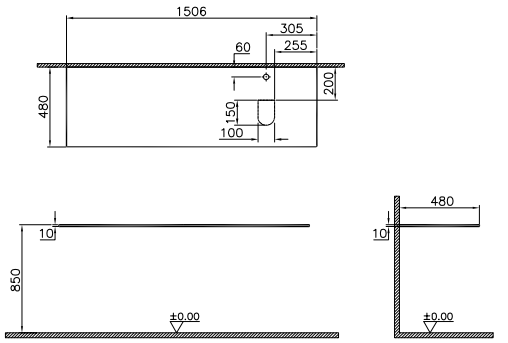		
		Ahşap üst tezgah, sağ sifon delikli, 150 cm			
65936	5300	Hareli siyah meşe	Termoform/-	800	140
65937	5300	Karaağaç	Termoform/-	800	140
65938	5300	Yatay meşe	Termoform/-	800	140
		GxDxY 150x48x1 cm 150 cm Origin sağ sifon delikli çekmeceli tezgah ünitesi ile beraber sipariş verilmelidir.	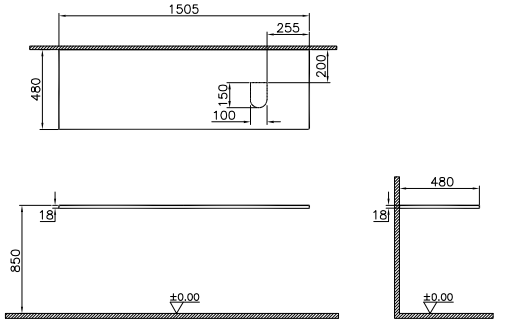		

• GxDxY Genişlik, Derinlik, Yüksekliği ifade eder. • Tüm ürünlerin kesin ölçüleri için teknik çizimleri referans alınız. • Tüm mobilyalar 2 yıl garanti kapsamındadır.
• Eczacıbaşı Yapı Gereçleri San. ve Tic. A.Ş'nin ürünler ve teknik detaylarında değişiklik yapma hakkı saklıdır.
* Tavsiye edilen azami satış fiyatıdır. Fiyatlara KDV dahil değildir.

Origin YENİ

Origin serisi 1 Nisan 2020 tarihi itibariyle satış hattına alınacaktır.

Ürün Kodu	Montaj Kodu	Ürün Açıklamaları	Gövde/Kapak Malzemesi	Satış Fiyatı (TL)*	Montaj Fiyatı (TL)*
		Üst tezgah, çift sifon delikli, 150 cm Armatür deliksiz			
65751	5300	Beyaz cam	Cam/-	850	140
65752	5300	Siyah cam	Cam/-	850	140
65753	5300	Neolith	-/-	4.500	140
		GxDxY 150x48x1 cm 150 cm Origin çift sifon delikli çekmeceli tezgah ünitesi ile beraber sipariş verilmelidir.	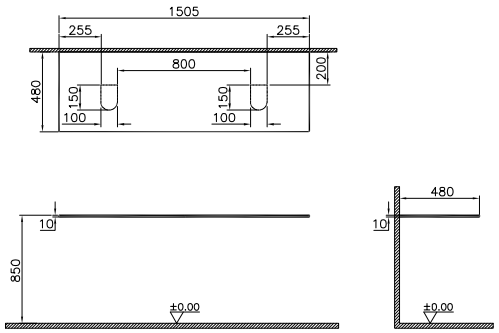		
		Üst tezgah, çift sifon delikli, 150 cm İki armatür delikli			
65754	5300	Beyaz cam	Cam/-	850	140
65755	5300	Siyah cam	Cam/-	850	140
65756	5300	Neolith	-/-	4.500	140
		GxDxY 150x48x1 cm 150 cm Origin çift sifon delikli çekmeceli tezgah ünitesi ile beraber sipariş verilmelidir.	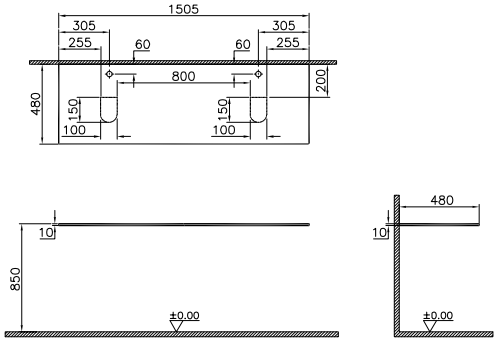		

• GxDxY Genişlik, Derinlik, Yüksekliği ifade eder. • Tüm ürünlerin kesin ölçüleri için teknik çizimleri referans alınız. • Tüm mobilyalar 2 yıl garanti kapsamındadır.
• Eczacıbaşı Yapı Gereçleri San. ve Tic. A.Ş'nin ürünler ve teknik detaylarında değişiklik yapma hakkı saklıdır.
* Tavsiye edilen azami satış fiyatıdır. Fiyatlara KDV dahil değildir.

Origin YENİ

Origin serisi 1 Nisan 2020 tarihi itibariyle satış hattına alınacaktır.

Ürün Kodu	Montaj Kodu	Ürün Açıklamaları	Gövde/Kapak Malzemesi	Satış Fiyatı (TL)*	Montaj Fiyatı (TL)*
		Ahşap üst tezgah, çift sifon delikli, 150 cm			
65939	5300	Hareli siyah meşe	Termoform/-	800	140
65940	5300	Karaağaç	Termoform/-	800	140
65941	5300	Yatay meşe	Termoform/-	800	140
		GxDxY 150x48x1 cm 150 cm Origin çift sifon delikli çekmeceli tezgah ünitesi ile beraber sipariş verilmelidir.	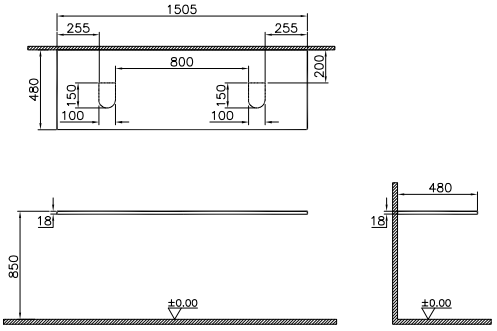		
		Üst tezgah, sifon deliksiz, 60 cm Armatür deliksiz			
65757	5300	Beyaz cam	Cam/-	450	140
65758	5300	Siyah cam	Cam/-	450	140
65759	5300	Neolith	-/-	2.200	140
		GxDxY 60x48x1 cm 60 cm Origin çekmeceli orta ünite ile beraber sipariş verilmelidir.	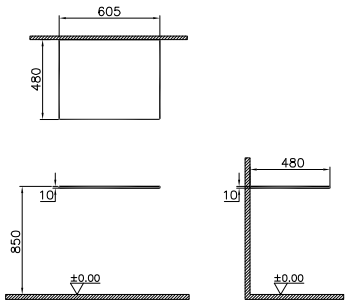		

• GxDxY Genişlik, Derinlik, Yüksekliği ifade eder. • Tüm ürünlerin kesin ölçüleri için teknik çizimleri referans alınız. • Tüm mobilyalar 2 yıl garanti kapsamındadır.
• Eczacıbaşı Yapı Gereçleri San. ve Tic. A.Ş'nin ürünler ve teknik detaylarında değişiklik yapma hakkı saklıdır.
* Tavsiye edilen azami satış fiyatıdır. Fiyatlara KDV dahil değildir.

Origin YENİ

Origin serisi 1 Nisan 2020 tarihi itibariyle satış hattına alınacaktır.

Ürün Kodu	Montaj Kodu	Ürün Açıklamaları	Gövde/Kapak Malzemesi	Satış Fiyatı (TL)*	Montaj Fiyatı (TL)*
		Ahşap üst tezgah, sifon deliksiz, 60 cm Armatür deliksiz			
65942	5300	Hareli siyah meşe	Termoform/-	400	140
65943	5300	Karaağaç	Termoform/-	400	140
65944	5300	Yatay meşe	Termoform/-	400	140
		GxDxY 60x48x1 cm 60 cm Origin çekmeceli orta ünite ile beraber sipariş verilmelidir.	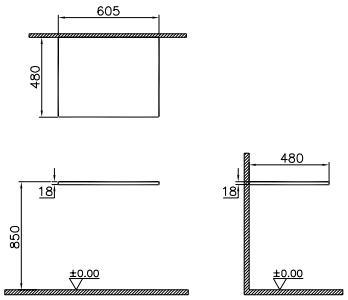		
		Üst tezgah, sifon deliksiz, 90 cm Armatür deliksiz			
65760	5300	Beyaz cam	Cam/-	500	140
65761	5300	Siyah cam	Cam/-	500	140
65762	5300	Neolith	-/-	2.800	140
		GxDxY 60x48x1 cm 90 cm Origin çekmeceli orta ünite ile beraber sipariş verilmelidir.	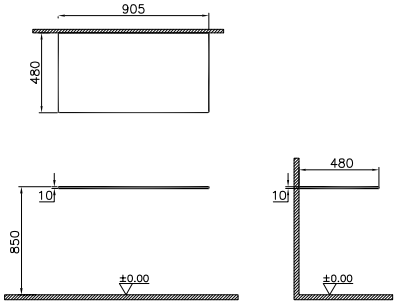		

• GxDxY Genişlik, Derinlik, Yüksekliği ifade eder. • Tüm ürünlerin kesin ölçüleri için teknik çizimleri referans alınız. • Tüm mobilyalar 2 yıl garanti kapsamındadır.
• Eczacıbaşı Yapı Gereçleri San. ve Tic. A.Ş'nin ürünler ve teknik detaylarında değişiklik yapma hakkı saklıdır.
* Tavsiye edilen azami satış fiyatıdır. Fiyatlara KDV dahil değildir.

Origin YENİ

Origin serisi 1 Nisan 2020 tarihi itibariyle satış hattına alınacaktır.

Ürün Kodu	Montaj Kodu	Ürün Açıklamaları	Gövde/Kapak Malzemesi	Satış Fiyatı (TL)*	Montaj Fiyatı (TL)*
		Ahşap üst tezgah, sifon deliksiz, 90 cm Armatür deliksiz			
65945	5300	Hareli siyah meşe	Termoform/-	450	140
65946	5300	Karaağaç	Termoform/-	450	140
65947	5300	Yatay meşe	Termoform/-	450	140
		GxDxY 60x48x1 cm 90 cm Origin çekmeceli orta ünite ile beraber sipariş verilmelidir.			
61275	3010	**Deluxe aydınlatmalı yuvarlak ayna, 80 cm**	MDF üzeri lake/-	4.554	60
		GxD 80x6 cm Gövde: Mat metalik gri 2700 K veya 5500 K Ön: Kumlamalı LED aydınlatma Arka: Çepeçevre ambiyans aydınlatma Aynanın sağ ve sol altında bulunan sensörler ile açılıp kapanır.			



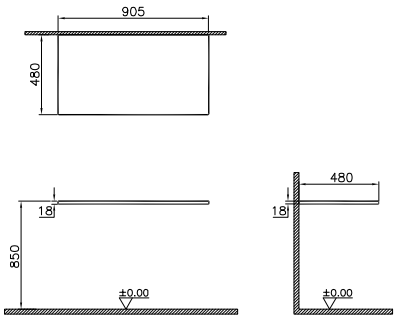



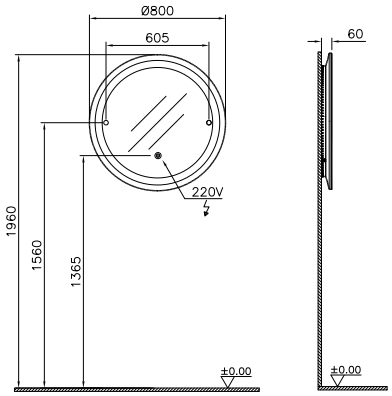

• GxDxY Genişlik, Derinlik, Yüksekliği ifade eder. • Tüm ürünlerin kesin ölçüleri için teknik çizimleri referans alınız. • Tüm mobilyalar 2 yıl garanti kapsamındadır.
• Eczacıbaşı Yapı Gereçleri San. ve Tic. A.Ş'nin ürünler ve teknik detaylarında değişiklik yapma hakkı saklıdır.
* Tavsiye edilen azami satış fiyatıdır. Fiyatlara KDV dahil değildir.

Origin YENİ

Origin serisi 1 Nisan 2020 tarihi itibariyle satış hattına alınacaktır.

Ürün Kodu	Montaj Kodu	Ürün Açıklamaları	Gövde/Kapak Malzemesi	Satış Fiyatı (TL)*	Montaj Fiyatı (TL)*
		Deluxe aydınlatmalı ayna Arkadan aydınlatmalı			
62575	3010	60 cm	Termoform/Termoform	1.830	60
62576 ◆	3010	80 cm	Termoform/Termoform	2.015	60
62577 ◆	3010	110 cm	Termoform/Termoform	2.315	60



D 5 cm

Ambiyans LED aydınlatma

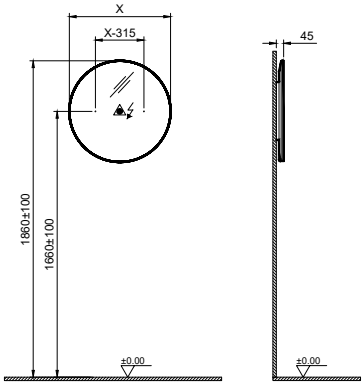

	X
62575	60 cm
62576	80 cm
62577	110 cm

• GxDxY Genişlik, Derinlik, Yüksekliği ifade eder. • Tüm ürünlerin kesin ölçüleri için teknik çizimleri referans alınız. • Tüm mobilyalar 2 yıl garanti kapsamındadır.
• Eczacıbaşı Yapı Gereçleri San. ve Tic. A.Ş'nin ürünler ve teknik detaylarında değişiklik yapma hakkı saklıdır.
* Tavsiye edilen azami satış fiyatıdır. Fiyatlara KDV dahil değildir.

Equal





TERMOFORM

HARELİ SİYAH MEŞE

KARAAĞAÇ

HAREKET SENSÖRÜ

AMBİYANS LED AYDINLATMA

ARMATÜR LED AYDINLATMA

YAVAŞ KAPANIR

TAM AÇILIR

Equal

Ürün Kodu	Montaj Kodu	Ürün Açıklamaları	Gövde/Kapak Malzemesi	Satış Fiyatı (TL)*	Montaj Fiyatı (TL)*
64079 YERLİ ÜRETİM	3000	**Lavabo ünitesi, 40 cm, havluluklu** Tek armatür delikli	-/ -	1.650	160
		GxDxY 43x45x20 cm 7240B403-0001 lavabo dahildir. Sifon alt grubu ve süzgeç ürüne dahil değildir. Ayrıca sipariş edilmelidir.	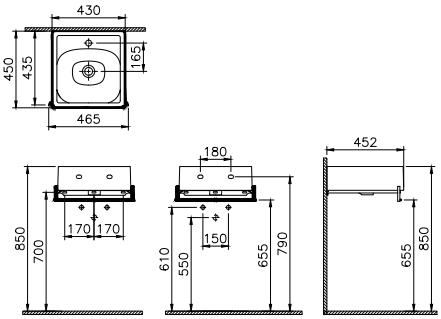		
64081◆ YERLİ ÜRETİM	3000	**Lavabo ünitesi, 60 cm, havluluklu** Tek armatür delikli	-/ -	1.898	160
		GxDxY 60x45x20 cm 7241B403-0001 lavabo dahildir. Sifon alt grubu ve süzgeç ürüne dahil değildir. Ayrıca sipariş edilmelidir.	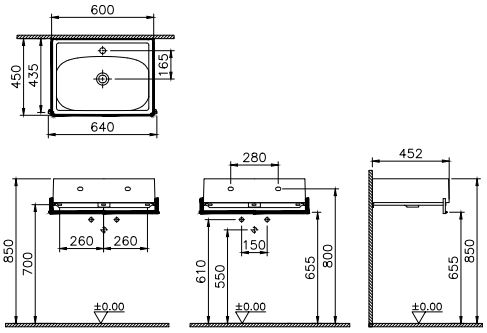		
64082◆ YERLİ ÜRETİM	3000	**Lavabo ünitesi, 60 cm, raflı** Tek armatür delikli	-/ -	2.087	160
		GxDxY 60x45x47 cm 7241B403-0001 lavabo dahildir. Sifon alt grubu ve süzgeç ürüne dahil değildir. Ayrıca sipariş edilmelidir.	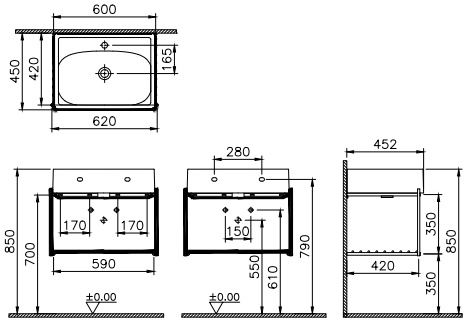		

• GxDxY Genişlik, Derinlik, Yüksekliği ifade eder. • Lavabo ve armatür fiyata dahil değildir. • Tüm mobilyalar 2 yıl garanti kapsamındadır.
• Tüm ürünlerin kesin ölçüleri için teknik çizimleri referans alınız. • Eczacıbaşı Yapı Gereçleri San. ve Tic. A.Ş'nin ürünler ve teknik detaylarında değişiklik yapma hakkı saklıdır.
* Tavsiye edilen azami satış fiyatıdır. Fiyatlara KDV dahil değildir.

VitrA

Equal

Ürün Kodu	Montaj Kodu	Ürün Açıklamaları	Gövde/Kapak Malzemesi	Satış Fiyatı (TL)*	Montaj Fiyatı (TL)*
64083◆ YERLİ ÜRETİM	3000	**Lavabo ünitesi, 80 cm, havluluklu** Tek armatür delikli	-/ -	2.277	160
		GxDxY 80x45x20 cm 7242B403-0001 lavabo dahildir. Sifon alt grubu ve süzgeç ürüne dahil değildir. Ayrıca sipariş edilmelidir.	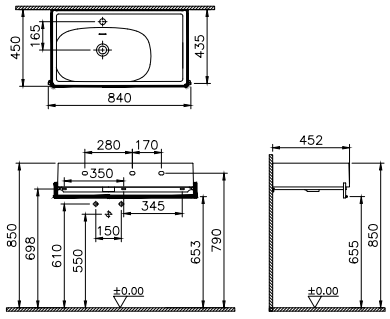		
64084◆ YERLİ ÜRETİM	3000	**Lavabo ünitesi, 80 cm, raflı** Tek armatür delikli	-/ -	2.400	160
		GxDxY 80x45x47 cm 7242B403-0001 lavabo dahildir. Sifon alt grubu ve süzgeç ürüne dahil değildir. Ayrıca sipariş edilmelidir.	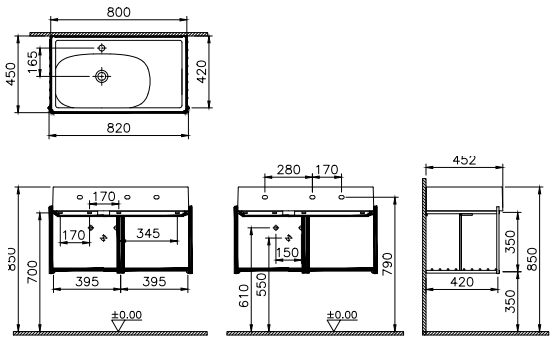		
	YERLİ ÜRETİM	**Lavabo ünitesi, 100 cm, asimetrik lavabolu** Tek armatür delikli			
64085	3000	Hareli siyah meşe	Termoform/Termoform	2.562	160
64086	3000	Karaağaç	Termoform/Termoform	2.562	160
		GxDxY 100x52x15 cm 7243B403-0001 lavabo dahildir. Sifon alt grubu ve süzgeç ürüne dahil değildir. Ayrıca sipariş edilmelidir.	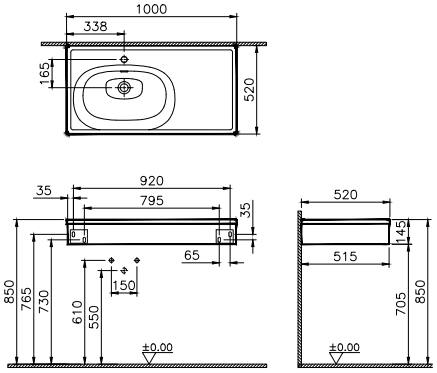		

• GxDxY Genişlik, Derinlik, Yüksekliği ifade eder. • Lavabo ve armatür fiyata dahil değildir. • Tüm mobilyalar 2 yıl garanti kapsamındadır.
• Tüm ürünlerin kesin ölçüleri için teknik çizimleri referans alınız. • Eczacıbaşı Yapı Gereçleri San. ve Tic. A.Ş'nin ürünler ve teknik detaylarında değişiklik yapma hakkı saklıdır.
* Tavsiye edilen azami satış fiyatıdır. Fiyatlara KDV dahil değildir.

Equal

Ürün Kodu	Montaj Kodu	Ürün Açıklamaları	Gövde/Kapak Malzemesi	Satış Fiyatı (TL)*	Montaj Fiyatı (TL)*
		Lavabo ünitesi, 100 cm, asimetrik lavabolu, havluluklu Tek armatür delikli			
64088 ◆	3000	Hareli siyah meşe	Termoform/Termoform	2.818	160
64089 ◆	3000	Karaağaç	Termoform/Termoform	2.818	160



GxDxY 100x52x20 cm
7243B403-0001 lavabo dahildir.

Sifon alt grubu ve süzgeç ürüne dahil değildir. Ayrıca sipariş edilmelidir.

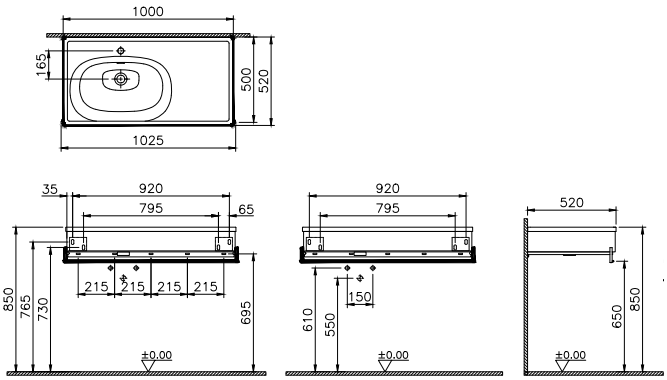

		Lavabo ünitesi, 100 cm, asimetrik lavabolu, raflı Tek armatür delikli			
64091	3000	Hareli siyah meşe	Termoform/Termoform	3.523	160
64092	3000	Karaağaç	Termoform/Termoform	3.523	160



GxDxY 100x52x47 cm
7243B403-0001 lavabo dahildir.

Sifon alt grubu ve süzgeç ürüne dahil değildir. Ayrıca sipariş edilmelidir.

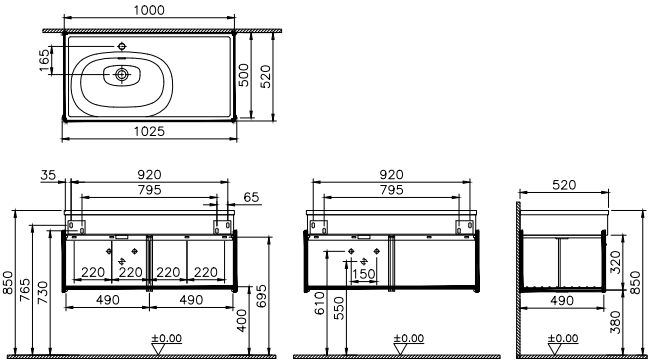

• GxDxY Genişlik, Derinlik, Yüksekliği ifade eder. • Lavabo ve armatür fiyata dahil değildir. • Tüm mobilyalar 2 yıl garanti kapsamındadır.
• Tüm ürünlerin kesin ölçüleri için teknik çizimleri referans alınız. • Eczacıbaşı Yapı Gereçleri San. ve Tic. A.Ş'nin ürünler ve teknik detaylarında değişiklik yapma hakkı saklıdır.
* Tavsiye edilen azami satış fiyatıdır. Fiyatlara KDV dahil değildir.

Equal

Ürün Kodu	Montaj Kodu	Ürün Açıklamaları	Gövde/Kapak Malzemesi	Satış Fiyatı (TL)*	Montaj Fiyatı (TL)*
		Lavabo ünitesi, 130 cm, çift hazneli lavabolu 2 armatür delikli			
64094	3000	Hareli siyah meşe	Termoform/Termoform	3.587	160
64095	3000	Karaağaç	Termoform/Termoform	3.587	160
		GxDxY 130x52x15 cm 7244B403-0001 lavabo dahildir. Sifon alt grubu ve süzgeç ürüne dahil değildir. Ayrıca sipariş edilmelidir.			



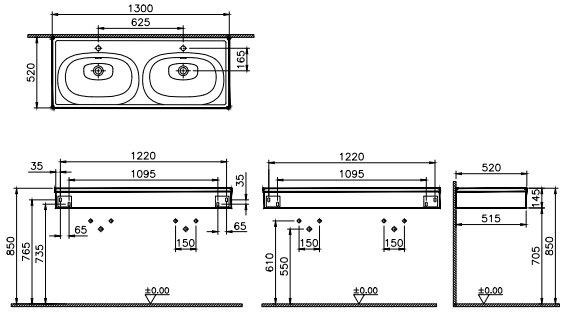

		Lavabo ünitesi, 130 cm, çift hazneli lavabolu 2 armatür delikli			
64097	3000	Hareli siyah meşe	Termoform/Termoform	3.766	160
64098	3000	Karaağaç	Termoform/Termoform	3.766	160
		GxDxY 130x52x20 cm 7244B403-0001 lavabo dahildir. Sifon alt grubu ve süzgeç ürüne dahil değildir. Ayrıca sipariş edilmelidir.			



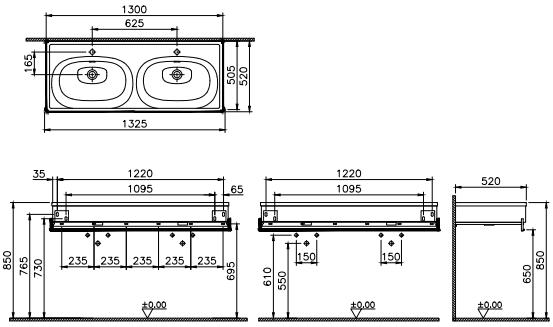

• GxDxY Genişlik, Derinlik, Yüksekliği ifade eder. • Lavabo ve armatür fiyata dahil değildir. • Tüm mobilyalar 2 yıl garanti kapsamındadır.
• Tüm ürünlerin kesin ölçüleri için teknik çizimleri referans alınız. • Eczacıbaşı Yapı Gereçleri San. ve Tic. A.Ş'nin ürünler ve teknik detaylarında değişiklik yapma hakkı saklıdır.
* Tavsiye edilen azami satış fiyatıdır. Fiyatlara KDV dahil değildir.

Equal

Ürün Kodu	Montaj Kodu	Ürün Açıklamaları	Gövde/Kapak Malzemesi	Satış Fiyatı (TL)*	Montaj Fiyatı (TL)*
		Lavabo ünitesi, 130 cm, çift hazneli lavabolu, raflı 2 armatür delikli			
64100	3000	Hareli siyah meşe	Termoform/Termoform	4.143	160
64101	3000	Karaağaç	Termoform/Termoform	4.143	160



GxDxY 130x52x47 cm
7244B403-0001 lavabo dahildir.

Sifon alt grubu ve süzgeç ürüne dahil değildir. Ayrıca sipariş edilmelidir.

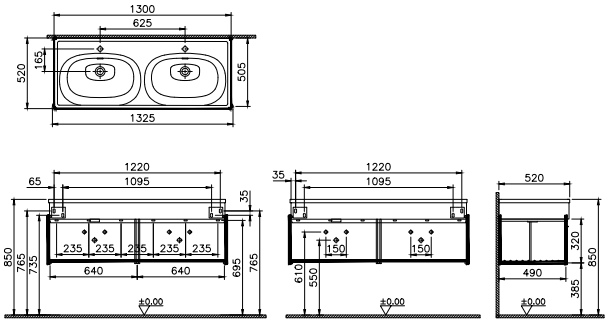

		Aydınlatmalı düz ayna			
64103	3010	40 cm	-/ -	1.800	60
64104 ◆	3010	60 cm	-/ -	1.980	60
64105 ◆	3010	80 cm	-/ -	2.180	60



DxY 4x140 cm

Armatür LED aydınlatma

Ürünler demonte olarak sevk edilmektedir.

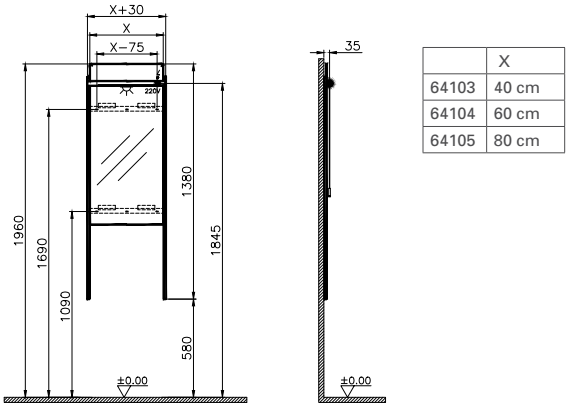

	X
64103	40 cm
64104	60 cm
64105	80 cm

• GxDxY Genişlik, Derinlik, Yüksekliği ifade eder. • Tüm ürünlerin kesin ölçüleri için teknik çizimleri referans alınız. • Tüm mobilyalar 2 yıl garanti kapsamındadır.
• Eczacıbaşı Yapı Gereçleri San. ve Tic. A.Ş'nin ürünler ve teknik detaylarında değişiklik yapma hakkı saklıdır.
* Tavsiye edilen azami satış fiyatıdır. Fiyatlara KDV dahil değildir.

Equal

Ürün Kodu	Montaj Kodu	Ürün Açıklamaları	Gövde/Kapak Malzemesi	Satış Fiyatı (TL)*	Montaj Fiyatı (TL)*
		Alt ünite, 60 cm			
64107 ◆	5150	Hareli siyah meşe	Termoform/Termoform	2.966	70
64108 ◆	5150	Karaağaç	Termoform/Termoform	2.966	70
		GxDxY 60x42x45 cm Ürünler duvara asılmalı ve metal ayaklarıyla beraber kullanılmalıdır.			



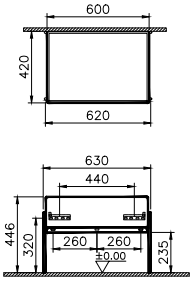

		Alt ünite, 80 cm			
64109	5150	Hareli siyah meşe	Termoform/Termoform	3.262	70
64110	5150	Karaağaç	Termoform/Termoform	3.262	70
		GxDxY 80x42x45 cm Ürünler duvara asılmalı ve metal ayaklarıyla beraber kullanılmalıdır.			



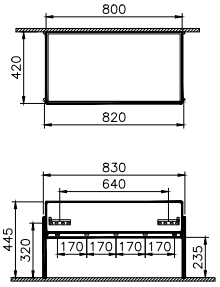

• GxDxY Genişlik, Derinlik, Yüksekliği ifade eder. • Tüm ürünlerin kesin ölçüleri için teknik çizimleri referans alınız. • Tüm mobilyalar 2 yıl garanti kapsamındadır.
• Eczacıbaşı Yapı Gereçleri San. ve Tic. A.Ş'nin ürünler ve teknik detaylarında değişiklik yapma hakkı saklıdır.
* Tavsiye edilen azami satış fiyatıdır. Fiyatlara KDV dahil değildir.

Equal

Ürün Kodu	Montaj Kodu	Ürün Açıklamaları	Gövde/Kapak Malzemesi	Satış Fiyatı (TL)*	Montaj Fiyatı (TL)*
		Alt ünite, 100 cm			
64111 ◆	5150	Hareli siyah meşe	Termoform/Termoform	3.588	70
64112 ◆	5150	Karaağaç	Termoform/Termoform	3.588	70
		GxDxY 99x42x45 cm Ürünler duvara asılmalı ve metal ayaklarıyla beraber kullanılmalıdır.	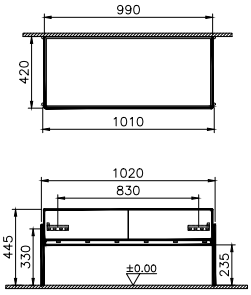		
		Orta ünite, 45 cm			
64116 ◆	5150	Hareli siyah meşe/Sol	Termoform/Termoform	2.900	70
64117	5150	Karaağaç/Sol	Termoform/Termoform	2.900	70
64118 ◆	5150	Hareli siyah meşe/Sağ	Termoform/Termoform	2.900	70
64119	5150	Karaağaç/Sağ	Termoform/Termoform	2.900	70
		GxDxY 46x27x85 cm Ürünler duvara asılmalı ve metal ayaklarıyla beraber kullanılmalıdır.	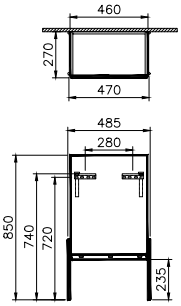		
		Deri sepet			
64113	5150	Kısa	-/ -	450	70
64114	5150	Uzun	-/ -	495	70
		Kısa GxDxY 35x35x16 cm Uzun GxDxY 45x40x16 cm	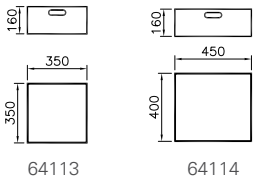 64113 64114		

• GxDxY Genişlik, Derinlik, Yüksekliği ifade eder. • Tüm ürünlerin kesin ölçüleri için teknik çizimleri referans alınız. • Tüm mobilyalar 2 yıl garanti kapsamındadır.
• Eczacıbaşı Yapı Gereçleri San. ve Tic. A.Ş'nin ürünler ve teknik detaylarında değişiklik yapma hakkı saklıdır.
* Tavsiye edilen azami satış fiyatıdır. Fiyatlara KDV dahil değildir.

Equal

Equal için Enerji Verimlilik Sınıflandırması

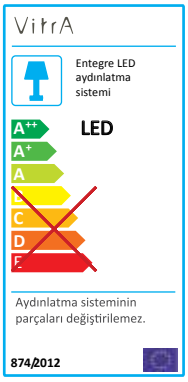

• Eczacıbaşı Yapı Gereçleri San. ve Tic. A.Ş'nin ürünler ve teknik detaylarında değişiklik yapma hakkı saklıdır.

Metropole





TERMOFORM

PARLAK BEYAZ

ERİK

GÜMÜŞ MEŞE

AMBİYANS LED AYDINLATMA

YAVAŞ KAPANIR

TAM AÇILIR

DUBLE AYNA

PRİZ

CAM RAFLAR

VitrA

Metropole

Lavabo Dolabı ve Lavabo Uyum Tablosu

		Lavabo dolabı kodu					
		58187	58189	58191	58175	58177	58179
		58188	58190	58192	58176	58178	58180
	Lavabo kodu	61281	61282	61283	61284	61285	61286
OUTLINE	5991	x	x	x	x	x	x
	5992	x	x	x	x	x	x
	5993	x	x	x	x	x	x
	5994	x	x	x	x	x	x
	5995	x	x	x	x	x	x
FRAME	5650	x**	x**	x**	x**	x**	x**
	5651	x**	x**	x**	x**	x**	x**
	5652	x**	x**	x**	x**	x**	x**
	5653	x**	x**	x**	x**	x**	x**
	5654	x**	x**	x**	x**	x**	x**
	5655	x	x	x	x	x	x
	5695	x**	x**	x**	x**	x**	x**
	5696	x**	x**	x**	x**	x**	x**
SHIFT	7075	x	x	x	x	x	x
METROPOLE	5666	x*	x*	_	x*	x*	_
	5660	x*	x*	_	x*	x*	_
	5667	x*	x*	x*	x*	x*	x*
	5661	x*	x*	x*	x*	x*	x*
	5668	x*	x*	x*	x*	x*	x*
	5662	x*	x*	x*	x*	x*	x*
	5669	_	_	x*	_	_	x*
	5663	_	_	x*	_	_	x*
	5940	x	x	x	x	x	x
	5941	x	x	x	x	x	x
	5942	x	x	x	x	x	x
	5943	x	x	x	x	x	x

* Lavabonun dolabın üzerine tam oturabilmesi için sifon deliği açılmalıdır. Kesim işlemi, kesim şablonuna göre yapılmalıdır. VitrA-Artema Yetkili Servisi tarafından işlem yapıldığı takdirde standart mobilya garanti kapsamındadır.

** Lavabo tezgah üzerine gömülmelidir. Kesim işlemi kesim şablonuna göre yapılmalıdır. VitrA-Artema Yetkili Servisi tarafından işlem yapıldığı takdirde standart mobilya garanti kapsamındadır.

• Eczacıbaşı Yapı Gereçleri San. ve Tic. A.Ş'nin ürünler ve teknik detaylarında değişiklik yapma hakkı saklıdır.

Metropole

Uyumlu Lavabolar

		
5991 Outline lavabo	5992 Outline lavabo	5993 Outline lavabo
		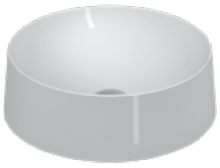
5994 Outline lavabo	5995 Outline lavabo	5650 Frame lavabo
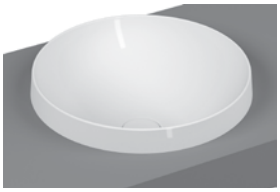	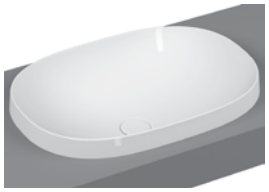	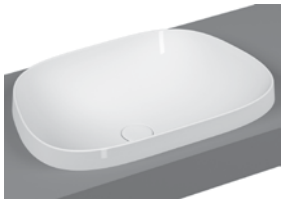
5651 Frame lavabo	5652 Frame lavabo	5653 Frame lavabo
		
5654 Frame lavabo	5655 Frame lavabo	5695 Frame lavabo
		
5696 Frame lavabo	5666 Metropole lavabo	5660 Metropole lavabo

• Eczacıbaşı Yapı Gereçleri San. ve Tic. A.Ş'nin ürünler ve teknik detaylarında değişiklik yapma hakkı saklıdır.

Metropole

Uyumlu Lavabolar

		
5667 Metropole lavabo	5661 Metropole lavabo	5668 Metropole lavabo
		
5662 Metropole lavabo	5669 Metropole lavabo	5663 Metropole lavabo
		
5940 Metropole lavabo	5941 Metropole lavabo	5942 Metropole lavabo
		
5943 Metropole lavabo	7075 Shift lavabo	

• Eczacıbaşı Yapı Gereçleri San. ve Tic. A.Ş'nin ürünler ve teknik detaylarında değişiklik yapma hakkı saklıdır.

Metropole

Metropole Banyo Takımı'nda VitrA-Artema Yetkili Servisleri tarafından sadece perakende satışlarda bedelsiz montaj hizmeti verilmektedir.
Bedelsiz montaj hizmeti geçerlilik süresi, fatura tarihinden itibaren 6 aydır.

Ürün Kodu	Montaj Kodu	Ürün Açıklamaları	Gövde/Kapak Malzemesi	Satış Fiyatı (TL)*	Montaj Fiyatı (TL)*
		Lavabo dolabı, tek çekmeceli, 80 cm Armatür deliksiz			
58187	3000	Gövde: Erik Kapak: Siyah akrilik cam	Termoform/Akrilik cam	5.863	160
58188	3000	Gövde: Parlak beyaz Kapak: Beyaz akrilik cam	Termoform/Akrilik cam	5.863	160
61281*	3000	Gövde: Gümüş meşe Kapak: Beyaz akrilik cam	Termoform/Akrilik cam	5.863	160



***1 Nisan 2020 tarihi itibariyle satış hattından kaldırılacaktır.**

GxDxY 80x52x43 cm

Lavabo ürüne dahil değildir. Sifon alt grubu ve süzgeç ürüne dahil değildir. Ayrıca sipariş edilmelidir.

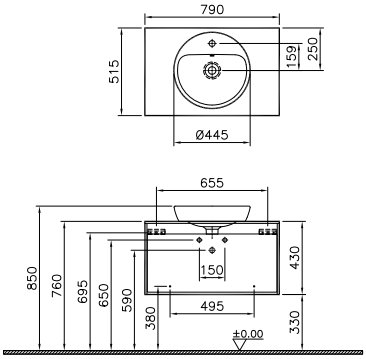

		Lavabo dolabı, tek çekmeceli, 100 cm Armatür deliksiz			
58189	3000	Gövde: Erik Kapak: Siyah akrilik cam	Termoform/Akrilik cam	6.452	160
58190	3000	Gövde: Parlak beyaz Kapak: Beyaz akrilik cam	Termoform/Akrilik cam	6.452	160
61282*	3000	Gövde: Gümüş meşe Kapak: Beyaz akrilik cam	Termoform/Akrilik cam	6.452	160



***1 Nisan 2020 tarihi itibariyle satış hattından kaldırılacaktır.**

GxDxY 100x52x43 cm

Lavabo ürüne dahil değildir. Sifon alt grubu ve süzgeç ürüne dahil değildir. Ayrıca sipariş edilmelidir.

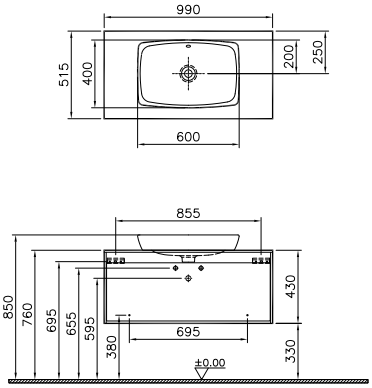

• GxDxY Genişlik, Derinlik, Yüksekliği ifade eder. • Armatür fiyata dahil değildir. • Tüm ürünlerin kesin ölçüleri için teknik çizimleri referans alınız. • Tüm mobilyalar 2 yıl garanti kapsamındadır.
• Infinit lavabolar 5 yıl garanti kapsamındadır.• Eczacıbaşı Yapı Gereçleri San. ve Tic. A.Ş'nin ürünler ve teknik detaylarında değişiklik yapma hakkı saklıdır.
* Tavsiye edilen azami satış fiyatıdır. Fiyatlara KDV dahil değildir.

Metropole

Metropole Banyo Takımı'nda VitrA-Artema Yetkili Servisleri tarafından sadece perakende satışlarda bedelsiz montaj hizmeti verilmektedir.
Bedelsiz montaj hizmeti geçerlilik süresi, fatura tarihinden itibaren 6 aydır.

Ürün Kodu	Montaj Kodu	Ürün Açıklamaları	Gövde/Kapak Malzemesi	Satış Fiyatı (TL)*	Montaj Fiyatı (TL)*
		Lavabo dolabı, tek çekmeceli, 120 cm Armatür deliksiz			
58191	3000	Gövde: Erik Kapak: Siyah akrilik cam	Termoform/Akrilik cam	7.092	160
58192	3000	Gövde: Parlak beyaz Kapak: Beyaz akrilik cam	Termoform/Akrilik cam	7.092	160
61283*	3000	Gövde: Gümüş meşe Kapak: Beyaz akrilik cam	Termoform/Akrilik cam	7.092	160



***1 Nisan 2020 tarihi itibariyle satış hattından kaldırılacaktır.**

GxDxY 120x52x43 cm

Lavabo ürüne dahil değildir.

Sifon alt grubu ve süzgeç ürüne dahil değildir. Ayrıca sipariş edilmelidir.

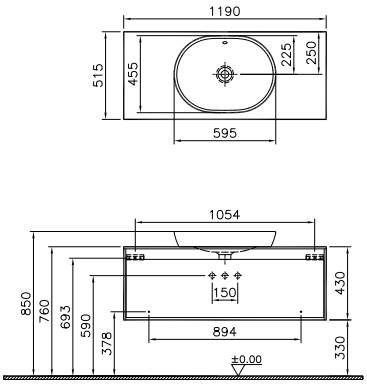

		Lavabo dolabı, çift çekmeceli, 80 cm Armatür deliksiz			
58175	3000	Gövde: Erik Kapak: Siyah akrilik cam	Termoform/Akrilik cam	6.629	160
58176	3000	Gövde: Parlak beyaz Kapak: Beyaz akrilik cam	Termoform/Akrilik cam	6.629	160
61284*	3000	Gövde: Gümüş meşe Kapak: Beyaz akrilik cam	Termoform/Akrilik cam	6.629	160



***1 Nisan 2020 tarihi itibariyle satış hattından kaldırılacaktır.**

GxDxY 80x52x54 cm

Lavabo ürüne dahil değildir.

Sifon alt grubu ve süzgeç ürüne dahil değildir. Ayrıca sipariş edilmelidir.

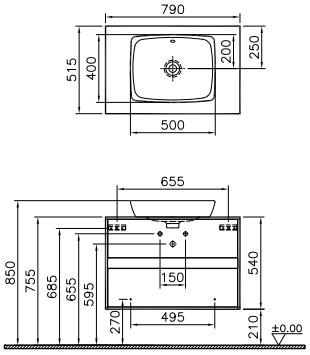

• GxDxY Genişlik, Derinlik, Yüksekliği ifade eder. • Armatür fiyata dahil değildir. • Tüm ürünlerin kesin ölçüleri için teknik çizimleri referans alınız. • Tüm mobilyalar 2 yıl garanti kapsamındadır.
• Infinit lavabolar 5 yıl garanti kapsamındadır.• Eczacıbaşı Yapı Gereçleri San. ve Tic. A.Ş'nin ürünler ve teknik detaylarında değişiklik yapma hakkı saklıdır.
* Tavsiye edilen azami satış fiyatıdır. Fiyatlara KDV dahil değildir.

Metropole

Metropole Banyo Takımı'nda VitrA-Artema Yetkili Servisleri tarafından sadece perakende satışlarda bedelsiz montaj hizmeti verilmektedir.
Bedelsiz montaj hizmeti geçerlilik süresi, fatura tarihinden itibaren 6 aydır.

Ürün Kodu	Montaj Kodu	Ürün Açıklamaları	Gövde/Kapak Malzemesi	Satış Fiyatı (TL)*	Montaj Fiyatı (TL)*
		Lavabo dolabı, çift çekmeceli, 100 cm Armatür deliksiz			
58177	3000	Gövde: Erik Kapak: Siyah akrilik cam	Termoform/Akrilik cam	7.291	160
58178	3000	Gövde: Parlak beyaz Kapak: Beyaz akrilik cam	Termoform/Akrilik cam	7.291	160
61285*	3000	Gövde: Gümüş meşe Kapak: Beyaz akrilik cam	Termoform/Akrilik cam	7.291	160

***1 Nisan 2020 tarihi itibariyle satış hattından kaldırılacaktır.**



GxDxY 100x52x54 cm

Lavabo ürüne dahil değildir.

Sifon alt grubu ve süzgeç ürüne dahil değildir. Ayrıca sipariş edilmelidir.

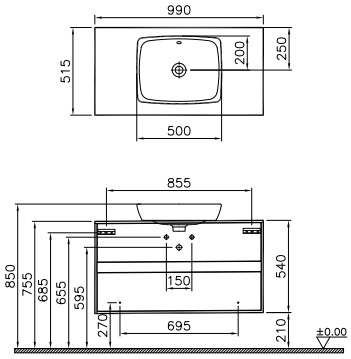

		Lavabo dolabı, çift çekmeceli, 120 cm Armatür deliksiz			
58179	3000	Gövde: Erik Kapak: Siyah akrilik cam	Termoform/Akrilik cam	8.019	160
58180	3000	Gövde: Parlak beyaz Kapak: Beyaz akrilik cam	Termoform/Akrilik cam	8.019	160
61286*	3000	Gövde: Gümüş meşe Kapak: Beyaz akrilik cam	Termoform/Akrilik cam	8.019	160

***1 Nisan 2020 tarihi itibariyle satış hattından kaldırılacaktır.**



GxDxY 120x52x54 cm

Lavabo ürüne dahil değildir.

Sifon alt grubu ve süzgeç ürüne dahil değildir. Ayrıca sipariş edilmelidir.

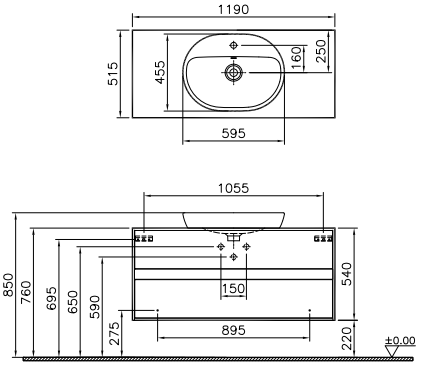

• GxDxY Genişlik, Derinlik, Yüksekliği ifade eder. • Armatür fiyata dahil değildir. • Tüm ürünlerin kesin ölçüleri için teknik çizimleri referans alınız. • Tüm mobilyalar 2 yıl garanti kapsamındadır.
• Infinit lavabolar 5 yıl garanti kapsamındadır.• Eczacıbaşı Yapı Gereçleri San. ve Tic. A.Ş'nin ürünler ve teknik detaylarında değişiklik yapma hakkı saklıdır.
* Tavsiye edilen azami satış fiyatıdır. Fiyatlara KDV dahil değildir.

Metropole

Metropole Banyo Takımı'nda VitrA-Artema Yetkili Servisleri tarafından sadece perakende satışlarda bedelsiz montaj hizmeti verilmektedir.
Bedelsiz montaj hizmeti geçerlilik süresi, fatura tarihinden itibaren 6 aydır.

Ürün Kodu	Montaj Kodu	Ürün Açıklamaları	Gövde/Kapak Malzemesi	Satış Fiyatı (TL)*	Montaj Fiyatı (TL)*
		Lavabo dolabı, tek çekmeceli, infinit lavabolu, 80 cm Armatür deliksiz			
58193	3000	Gövde: Erik Kapak: Siyah akrilik cam	Termoform/Akrilik cam	7.099	160
58194	3000	Gövde: Parlak beyaz Kapak: Beyaz akrilik cam	Termoform/Akrilik cam	7.099	160
61287*	3000	Gövde: Gümüş meşe Kapak: Beyaz akrilik cam	Termoform/Akrilik cam	7.099	160
		***1 Nisan 2020 tarihi itibariyle satış hattından kaldırılacaktır.**			
		GxDxY 80x52x43 cm M58000018001 infinit lavabo dahildir. Clou sifon, sifon alt grubu ve beyaz süzgeç ürüne dahildir. Lavabo armatür deliksiz sevk edilip, yetkili servis tarafından yerinde delinir.			
		Lavabo dolabı, tek çekmeceli, infinit lavabolu, 100 cm Armatür deliksiz			
58195 ◆	3000	Gövde: Erik Kapak: Siyah akrilik cam	Termoform/Akrilik cam	7.813	160
58196 ◆	3000	Gövde: Parlak beyaz Kapak: Beyaz akrilik cam	Termoform/Akrilik cam	7.813	160
61288*	3000	Gövde: Gümüş meşe Kapak: Beyaz akrilik cam	Termoform/Akrilik cam	7.813	160
		***1 Nisan 2020 tarihi itibariyle satış hattından kaldırılacaktır.**			
		GxDxY 100x52x43 cm M58000018002 infinit lavabo dahildir. Clou sifon, sifon alt grubu ve beyaz süzgeç ürüne dahildir. Lavabo armatür deliksiz sevk edilip, yetkili servis tarafından yerinde delinir.			



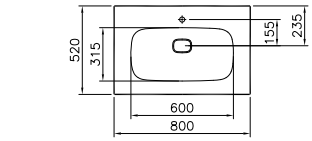

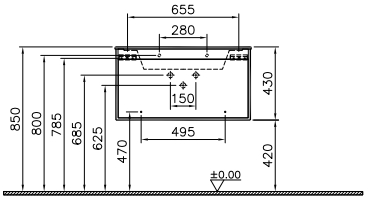



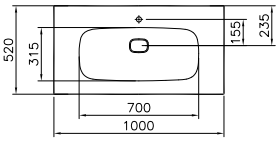

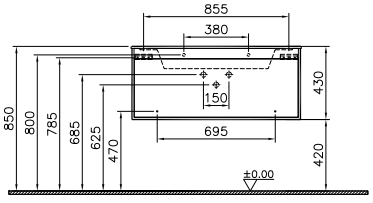

• GxDxY Genişlik, Derinlik, Yüksekliği ifade eder. • Armatür fiyata dahil değildir. • Tüm ürünlerin kesin ölçüleri için teknik çizimleri referans alınız. • Tüm mobilyalar 2 yıl garanti kapsamındadır.
• Infinit lavabolar 5 yıl garanti kapsamındadır.• Eczacıbaşı Yapı Gereçleri San. ve Tic. A.Ş'nin ürünler ve teknik detaylarında değişiklik yapma hakkı saklıdır.
* Tavsiye edilen azami satış fiyatıdır. Fiyatlara KDV dahil değildir.

Metropole

Metropole Banyo Takımı'nda VitrA-Artema Yetkili Servisleri tarafından sadece perakende satışlarda bedelsiz montaj hizmeti verilmektedir.
Bedelsiz montaj hizmeti geçerlilik süresi, fatura tarihinden itibaren 6 aydır.

Ürün Kodu	Montaj Kodu	Ürün Açıklamaları	Gövde/Kapak Malzemesi	Satış Fiyatı (TL)*	Montaj Fiyatı (TL)*
		Lavabo dolabı, tek çekmeceli, infinit lavabolu, 120 cm Armatür deliksiz			
58197	3000	Gövde: Erik Kapak: Siyah akrilik cam	Termoform/Akrilik cam	8.592	160
58198	3000	Gövde: Parlak beyaz Kapak: Beyaz akrilik cam	Termoform/Akrilik cam	8.592	160
61289*	3000	Gövde: Gümüş meşe Kapak: Beyaz akrilik cam	Termoform/Akrilik cam	8.592	160
		***1 Nisan 2020 tarihi itibariyle satış hattından kaldırılacaktır.**			
		GxDxY 120x52x43 cm M58000018003 infinit lavabo dahildir. Clou sifon, sifon alt grubu ve beyaz süzgeç ürüne dahildir. Lavabo armatür deliksiz sevk edilip, yetkili servis tarafından yerinde delinir.			



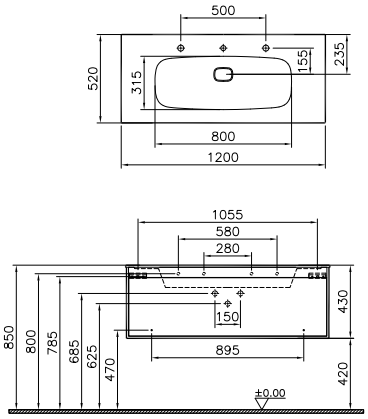

		Lavabo dolabı, çift çekmeceli, infinit lavabolu, 80 cm Armatür deliksiz			
58181	3000	Gövde: Erik Kapak: Siyah akrilik cam	Termoform/Akrilik cam	8.027	160
58182	3000	Gövde: Parlak beyaz Kapak: Beyaz akrilik cam	Termoform/Akrilik cam	8.027	160
61290*	3000	Gövde: Gümüş meşe Kapak: Beyaz akrilik cam	Termoform/Akrilik cam	8.027	160
		***1 Nisan 2020 tarihi itibariyle satış hattından kaldırılacaktır.**			
		GxDxY 80x52x54 cm M58000018001 infinit lavabo dahildir. Clou sifon, sifon alt grubu ve beyaz süzgeç ürüne dahildir. Lavabo armatür deliksiz sevk edilip, yetkili servis tarafından yerinde delinir.			



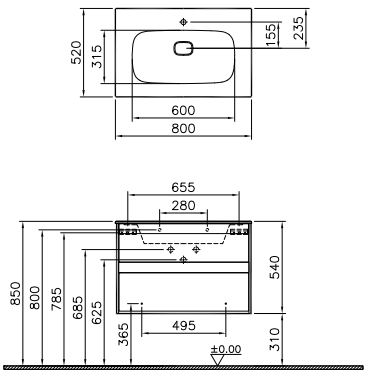

• GxDxY Genişlik, Derinlik, Yüksekliği ifade eder. • Armatür fiyata dahil değildir. • Tüm ürünlerin kesin ölçüleri için teknik çizimleri referans alınız. • Tüm mobilyalar 2 yıl garanti kapsamındadır.
• Infinit lavabolar 5 yıl garanti kapsamındadır.• Eczacıbaşı Yapı Gereçleri San. ve Tic. A.Ş'nin ürünler ve teknik detaylarında değişiklik yapma hakkı saklıdır.
* Tavsiye edilen azami satış fiyatıdır. Fiyatlara KDV dahil değildir.

Metropole

Metropole Banyo Takımı'nda VitrA-Artema Yetkili Servisleri tarafından sadece perakende satışlarda bedelsiz montaj hizmeti verilmektedir.
Bedelsiz montaj hizmeti geçerlilik süresi, fatura tarihinden itibaren 6 aydır.

Ürün Kodu	Montaj Kodu	Ürün Açıklamaları	Gövde/Kapak Malzemesi	Satış Fiyatı (TL)*	Montaj Fiyatı (TL)*
		Lavabo dolabı, çift çekmeceli, infinit lavabolu, 100 cm Armatür deliksiz			
58183	3000	Gövde: Erik Kapak: Siyah akrilik cam	Termoform/Akrilik cam	8.828	160
58184	3000	Gövde: Parlak beyaz Kapak: Beyaz akrilik cam	Termoform/Akrilik cam	8.828	160
61291*	3000	Gövde: Gümüş meşe Kapak: Beyaz akrilik cam	Termoform/Akrilik cam	8.828	160



***1 Nisan 2020 tarihi itibariyle satış hattından kaldırılacaktır.**

GxDxY 100x52x54 cm
M58000018002 infinit lavabo dahildir.

Clou sifon, sifon alt grubu ve beyaz süzgeç ürüne dahildir.

Lavabo armatür deliksiz sevk edilip, yetkili servis tarafından yerinde delinir.

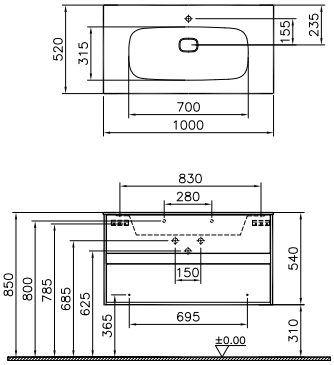

Ürün Kodu	Montaj Kodu	Ürün Açıklamaları	Gövde/Kapak Malzemesi	Satış Fiyatı (TL)*	Montaj Fiyatı (TL)*
		Lavabo dolabı, çift çekmeceli, infinit lavabolu, 120 cm Armatür deliksiz			
58185	3000	Gövde: Erik Kapak: Siyah akrilik cam	Termoform/Akrilik cam	9.711	160
58186	3000	Gövde: Parlak beyaz Kapak: Beyaz akrilik cam	Termoform/Akrilik cam	9.711	160
61292 *	3000	Gövde: Gümüş meşe Kapak: Beyaz akrilik cam	Termoform/Akrilik cam	9.711	160



***1 Nisan 2020 tarihi itibariyle satış hattından kaldırılacaktır.**

GxDxY 120x52x54 cm
M58000018003 infinit lavabo dahildir.

Clou sifon, sifon alt grubu ve beyaz süzgeç ürüne dahildir.

Lavabo armatür deliksiz sevk edilip, yetkili servis tarafından yerinde delinir.

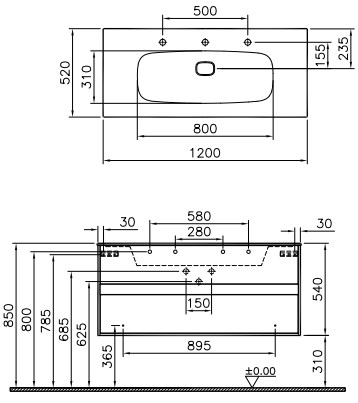

• GxDxY Genişlik, Derinlik, Yüksekliği ifade eder. • Armatür fiyata dahil değildir. • Tüm ürünlerin kesin ölçüleri için teknik çizimleri referans alınız. • Tüm mobilyalar 2 yıl garanti kapsamındadır.
• Infinit lavabolar 5 yıl garanti kapsamındadır.• Eczacıbaşı Yapı Gereçleri San. ve Tic. A.Ş'nin ürünler ve teknik detaylarında değişiklik yapma hakkı saklıdır.
* Tavsiye edilen azami satış fiyatıdır. Fiyatlara KDV dahil değildir.

Metropole

Metropole Banyo Takımı'nda VitrA-Artema Yetkili Servisleri tarafından sadece perakende satışlarda bedelsiz montaj hizmeti verilmektedir.
Bedelsiz montaj hizmeti geçerlilik süresi, fatura tarihinden itibaren 6 aydır.

Ürün Kodu	Montaj Kodu	Ürün Açıklamaları	Gövde/Kapak Malzemesi	Satış Fiyatı (TL)*	Montaj Fiyatı (TL)*
		Aydınlatmalı dolaplı ayna, 80 cm			
58211	3010	Erik	Termoform/ -	3.554	60
58212	3010	Parlak beyaz	Termoform/ -	3.554	60
61293*	3010	Gümüş meşe	Termoform/-	3.554	60



***1 Nisan 2020 tarihi itibariyle satış hattından kaldırılacaktır.**

GxDxY 83x16x70 cm

4000 K
LED aydınlatmalıdır.
Dolap içinde 1 adet priz ve açma-kapama butonu bulunur.

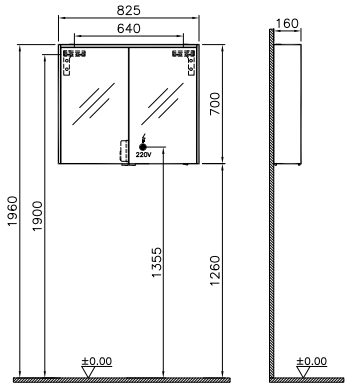

Ürün Kodu	Montaj Kodu	Ürün Açıklamaları	Gövde/Kapak Malzemesi	Satış Fiyatı (TL)*	Montaj Fiyatı (TL)*
		Aydınlatmalı dolaplı ayna, 100 cm			
58213 ◆	3010	Erik	Termoform/ -	3.914	60
58214 ◆	3010	Parlak beyaz	Termoform/ -	3.914	60
61294*	3010	Gümüş meşe	Termoform/-	3.914	60



***1 Nisan 2020 tarihi itibariyle satış hattından kaldırılacaktır.**

GxDxY 103x16x70 cm

4000 K
LED aydınlatmalıdır.
Dolap içinde 1 adet priz ve açma-kapama butonu bulunur.

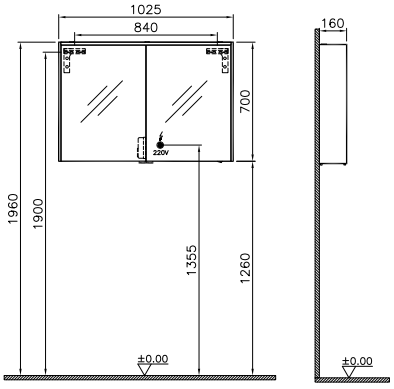

• GxDxY Genişlik, Derinlik, Yüksekliği ifade eder. • Armatür fiyata dahil değildir. • Tüm ürünlerin kesin ölçüleri için teknik çizimleri referans alınız. • Tüm mobilyalar 2 yıl garanti kapsamındadır.
• Infinit lavabolar 5 yıl garanti kapsamındadır.• Eczacıbaşı Yapı Gereçleri San. ve Tic. A.Ş'nin ürünler ve teknik detaylarında değişiklik yapma hakkı saklıdır.
* Tavsiye edilen azami satış fiyatıdır. Fiyatlara KDV dahil değildir.

Metropole

Metropole Banyo Takımı'nda VitrA-Artema Yetkili Servisleri tarafından sadece perakende satışlarda bedelsiz montaj hizmeti verilmektedir.
Bedelsiz montaj hizmeti geçerlilik süresi, fatura tarihinden itibaren 6 aydır.

Ürün Kodu	Montaj Kodu	Ürün Açıklamaları	Gövde/Kapak Malzemesi	Satış Fiyatı (TL)*	Montaj Fiyatı (TL)*
		Aydınlatmalı dolaplı ayna, 120 cm			
58215	3010	Erik	Termoform/ -	4.304	60
58216	3010	Parlak beyaz	Termoform/ -	4.304	60
61295*	3010	Gümüş meşe	Termoform/-	4.304	60
		***1 Nisan 2020 tarihi itibariyle satış hattından kaldırılacaktır.**			
		GxDxY 123x16x70 cm 4000 K LED aydınlatmalıdır. Dolap içinde 1 adet priz ve açma-kapama butonu bulunur.	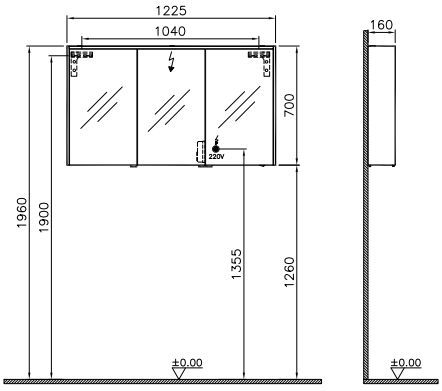		
		Orta boy dolabı, 40 cm			
58208	5150	Gövde: Erik Kapak: Siyah akrilik cam/Sol	Termoform/Akrilik cam	2.980	70
58210	5150	Gövde: Parlak beyaz Kapak: Beyaz akrilik cam/Sol	Termoform/Akrilik cam	2.980	70
61296*	5150	Gövde: Gümüş meşe Kapak: Beyaz akrilik cam/Sol	Termoform/Akrilik cam	2.980	70
58207	5150	Gövde: Erik Kapak: Siyah akrilik cam/Sağ	Termoform/Akrilik cam	2.980	70
58209	5150	Gövde: Parlak beyaz Kapak: Beyaz akrilik cam/Sağ	Termoform/Akrilik cam	2.980	70
61297*	5150	Gövde: Gümüş meşe Kapak: Beyaz akrilik cam/Sağ	Termoform/Akrilik cam	2.980	70
		***1 Nisan 2020 tarihi itibariyle satış hattından kaldırılacaktır.**			
		GxDxY 40x35x90 cm	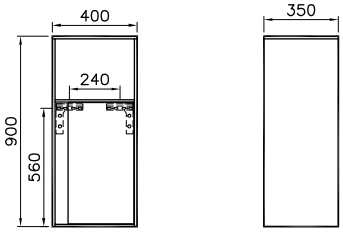		

• GxDxY Genişlik, Derinlik, Yüksekliği ifade eder. • Tüm ürünlerin kesin ölçüleri için teknik çizimleri referans alınız. • Tüm mobilyalar 2 yıl garanti kapsamındadır.
• Infinit lavabolar 5 yıl garanti kapsamındadır. • Eczacıbaşı Yapı Gereçleri San. ve Tic. A.Ş'nin ürünler ve teknik detaylarında değişiklik yapma hakkı saklıdır.
* Tavsiye edilen azami satış fiyatıdır. Fiyatlara KDV dahil değildir.

Metropole

Metropole Banyo Takımı'nda VitrA-Artema Yetkili Servisleri tarafından sadece perakende satışlarda bedelsiz montaj hizmeti verilmektedir.
Bedelsiz montaj hizmeti geçerlilik süresi, fatura tarihinden itibaren 6 aydır.

Ürün Kodu	Montaj Kodu	Ürün Açıklamaları	Gövde/Kapak Malzemesi	Satış Fiyatı (TL)*	Montaj Fiyatı (TL)*
		YERLİ ÜRETİM Boy dolabı, 40 cm			
58204 ◆	5150	Gövde: Erik Kapak: Siyah akrilik cam/Sol	Termoform/Akrilik cam	4.127	70
58206 ◆	5150	Gövde: Parlak beyaz Kapak: Beyaz akrilik cam/Sol	Termoform/Akrilik cam	4.127	70
61298*	5150	Gövde: Gümüş meşe Kapak: Beyaz akrilik cam/Sol	Termoform/Akrilik cam	4.127	70
58203 ◆	5150	Gövde: Erik Kapak: Siyah akrilik cam/Sağ	Termoform/Akrilik cam	4.127	70
58205 ◆	5150	Gövde: Parlak beyaz Kapak: Beyaz akrilik cam/Sağ	Termoform/Akrilik cam	4.127	70
61299*	5150	Gövde: Gümüş meşe Kapak: Beyaz akrilik cam/Sağ	Termoform/Akrilik cam	4.127	70



***1 Nisan 2020 tarihi itibariyle satış hattından kaldırılacaktır.**

GxDxY 40x35x160 cm

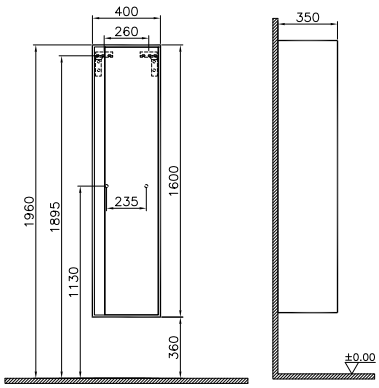

Metropole için Enerji Verimlilik Sınıflandırması

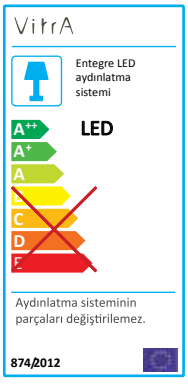

• GxDxY Genişlik, Derinlik, Yüksekliği ifade eder. • Tüm ürünlerin kesin ölçüleri için teknik çizimleri referans alınız. • Tüm mobilyalar 2 yıl garanti kapsamındadır.
• Infinit lavabolar 5 yıl garanti kapsamındadır. • Eczacıbaşı Yapı Gereçleri San. ve Tic. A.Ş'nin ürünler ve teknik detaylarında değişiklik yapma hakkı saklıdır.
* Tavsiye edilen azami satış fiyatıdır. Fiyatlara KDV dahil değildir.

System-Infinit





TERMOFORM

PARLAK BEYAZ

PARLAK DUMANLI HUŞ

PARLAK ANTRASİT

YAVAŞ KAPANIR

TAM AÇILIR

CAM RAFLAR

System-Infinit

Ürün Kodu	Montaj Kodu	Ürün Açıklamaları	Gövde/Kapak Malzemesi	Satış Fiyatı (TL)*	Montaj Fiyatı (TL)*
		Lavabo dolabı, tek çekmeceli, gizli sifonlu, infinit lavabolu, 100 cm			
56235	3000	Parlak beyaz	Termoform/Termoform	6.254	160
56236	3000	Parlak dumanlı huş	Termoform/Termoform	6.254	160
56237	3000	Parlak antrasit	Termoform/Termoform	6.254	160
		GxDxY 100x54x39 cm Infinit M58000012000 lavabo, sifon alt grubu ve sifon valfi ürüne dahildir. Süzgeçsiz kullanılmaktadır. Çekmece içi seperasyon sistemi bulunur.	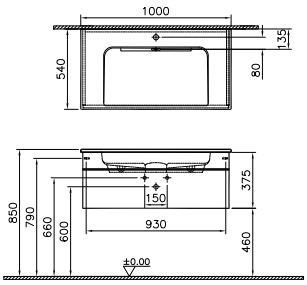		
		Lavabo dolabı, tek çekmeceli, gizli sifonlu, infinit lavabolu, 120 cm			
56241	3000	Parlak beyaz	Termoform/Termoform	6.651	160
56242	3000	Parlak dumanlı huş	Termoform/Termoform	6.651	160
56243	3000	Parlak antrasit	Termoform/Termoform	6.651	160
		GxDxY 120x54x39 cm Infinit M58000010000 lavabo, sifon alt grubu ve sifon valfi ürüne dahildir. Süzgeçsiz kullanılmaktadır. Çekmece içi seperasyon sistemi bulunur.	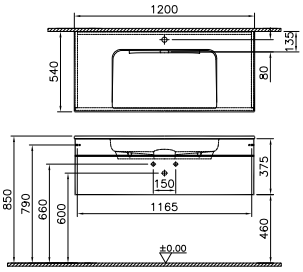		
		Lavabo dolabı, tek çekmeceli, yumuşak formlu infinit lavabolu, 100 cm			
56238*	3000	Parlak beyaz	Termoform/Termoform	6.254	160
56239*	3000	Parlak dumanlı huş	Termoform/Termoform	6.254	160
56240*	3000	Parlak antrasit	Termoform/Termoform	6.254	160
		***1 Nisan 2020 tarihi itibariyle satış hattından kaldırılacaktır.**			
		GxDxY 100x54x39 cm Infinit M58000013000 lavabo, sifon alt grubu, beyaz süzgeç ve sifon valfi ürüne dahildir. Çekmece içi seperasyon sistemi bulunur.	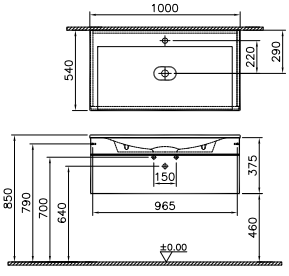		

• GxDxY Genişlik, Derinlik, Yüksekliği ifade eder. • Armatür fiyata dahil değildir. • Tüm ürünlerin kesin ölçüleri için teknik çizimleri referans alınız. • Tüm mobilyalar 2 yıl garanti kapsamındadır.
• Infinit lavabolar 5 yıl garanti kapsamındadır. • Eczacıbaşı Yapı Gereçleri San. ve Tic. A.Ş'nin ürünler ve teknik detaylarında değişiklik yapma hakkı saklıdır.
* Tavsiye edilen azami satış fiyatıdır. Fiyatlara KDV dahil değildir.

System-Infinit

Ürün Kodu	Montaj Kodu	Ürün Açıklamaları	Gövde/Kapak Malzemesi	Satış Fiyatı (TL)*	Montaj Fiyatı (TL)*
		Lavabo dolabı, tek çekmeceli, yumuşak formlu infinit lavabolu, 120 cm			
56244*	3000	Parlak beyaz-Bel kulp	Termoform/Termoform	6.651	160
56245*	3000	Parlak dumanlı huş-Bel kulp	Termoform/Termoform	6.651	160
56246*	3000	Parlak antrasit/Bel kulp	Termoform/Termoform	6.651	160
		***1 Nisan 2020 tarihi itibariyle satış hattından kaldırılacaktır.**			
		GxDxY 120x54x39 cm Infinit M58000011000 lavabo, sifon alt grubu, beyaz süzgeç ve sifon valfi ürüne dahildir. Çekmece içi seperasyon sistemi bulunur.	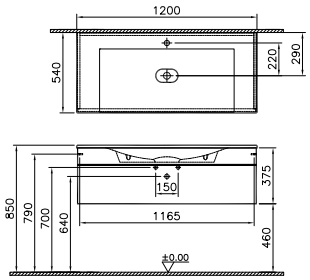		
		Boy dolabı, 40 cm			
56255	5150	Parlak beyaz/Sol	Termoform/Termoform	3.738	70
56256	5150	Parlak dumanlı huş/Sol	Termoform/Termoform	3.738	70
56257	5150	Parlak antrasit/Sol	Termoform/Termoform	3.738	70
56258	5150	Parlak beyaz/Sağ	Termoform/Termoform	3.738	70
56259	5150	Parlak dumanlı huş/Sağ	Termoform/Termoform	3.738	70
56260	5150	Parlak antrasit/Sağ	Termoform/Termoform	3.738	70
		GxDxY 40x35x160 cm 1 adet sabit raf, 4 adet modüler cam raf bulunur.	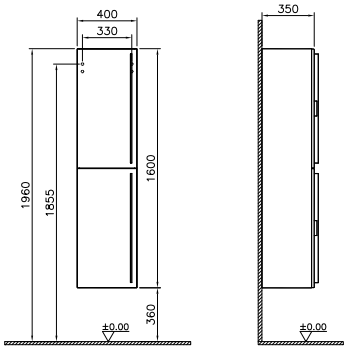		

• GxDxY Genişlik, Derinlik, Yüksekliği ifade eder. • Armatür fiyata dahil değildir. • Tüm ürünlerin kesin ölçüleri için teknik çizimleri referans alınız. • Tüm mobilyalar 2 yıl garanti kapsamındadır.
• Infinit lavabolar 5 yıl garanti kapsamındadır. • Eczacıbaşı Yapı Gereçleri San. ve Tic. A.Ş'nin ürünler ve teknik detaylarında değişiklik yapma hakkı saklıdır.
* Tavsiye edilen azami satış fiyatıdır. Fiyatlara KDV dahil değildir.

System Fit





TERMOFORM

PARLAK BEYAZ

HARELİ DOĞAL AHŞAP

YAVAŞ KAPANIR

TAM AÇILIR

CAM RAFLAR

System Fit

Lavabo Dolabı ve Lavabo Uyum Tablosu

		Lavabo dolabı derinliği			
	Ürün kodu	53 cm	47 cm	34 cm	
WATER JEWELS	4334	X	X	X	
	4441	X	X	X	
	4442	X	X	X	
METROPOLE	5660	X**	-	-	
	5661	X**	-	-	
	5662	X**	-	-	
	5663	X**	-	-	60 cm geniş lavabo dolabı ile kullanılamaz.
	5664	X**	-	-	60 ve 80 cm geniş lavabo dolabı ile kullanılamaz.
	5666	X**	X**	-	
	5667	X**	X**	-	
	5668	X**	X**	-	
	5669	X**	X**	-	60 cm geniş lavabo dolabı ile kullanılamaz.
SHIFT	7075		X	X	
NUO	7431B003-00XX	X*	X*	-	
	7431B003-06XX	X	-	-	
	7432B003-00XX	X*	X*	-	
	7432B003-06XX	X	-	-	
	7434	X	X	-	
GEO	7426	X**	X**	X**	
	7421	X**	X**	X**	
	7425	X**	X**	X**	
OPTIONS	4324	X	X	X	

* Lavabo duvara tam dayalı isteniyorsa sifon delikleri arkaya doğru genişletilmelidir.
Tam dayalı istenmediği takdirde herhangi bir işlem yapılmadan lavabo dolap ile uyumludur.
** Lavabonun dolabın üzerine tam oturabilmesi için sifon deliği arkaya doğru genişletilmelidir.

Kesim işlemi, kesim şablonuna göre yapılmalıdır. VitrA-Artema Yetkili Servisi tarafından işlem yapıldığı takdirde standart mobilya garanti kapsamındadır.

• Eczacıbaşı Yapı Gereçleri San. ve Tic. A.Ş'nin ürünler ve teknik detaylarında değişiklik yapma hakkı saklıdır.

System Fit

Uyumlu Lavabolar

		
4334 Water Jewels lavabo	4441 Water Jewels lavabo	4442 Water Jewels lavabo
		
5660 Metropole lavabo	5661 Metropole lavabo	5662 Metropole lavabo
		
5663 Metropole lavabo	5664 Metropole lavabo	5665 Metropole lavabo
		
5666 Metropole lavabo	5667 Metropole lavabo	5668 Metropole lavabo
		
5669 Metropole lavabo	7075 Shift lavabo	7431 Nuo lavabo

• Eczacıbaşı Yapı Gereçleri San. ve Tic. A.Ş'nin ürünler ve teknik detaylarında değişiklik yapma hakkı saklıdır.

System Fit

Uyumlu Lavabolar

		
7432 Nuo lavabo	7434 Nuo lavabo	7426 Geo lavabo
		
7421 Geo lavabo	7425 Geo lavabo	4324 Options lavabo

• Eczacıbaşı Yapı Gereçleri San. ve Tic. A.Ş'nin ürünler ve teknik detaylarında değişiklik yapma hakkı saklıdır.

System Fit

Ürün Kodu	Montaj Kodu	Ürün Açıklamaları	Gövde/Kapak Malzemesi	Satış Fiyatı (TL)*	Montaj Fiyatı (TL)*
		Lavabo dolabı, tek çekmeceli, 60 cm, 34 cm derinlik			
53529*	3000	Parlak beyaz	Termoform/Termoform	3.818	160
55653*	3000	Hareli doğal ahşap	Termoform/Termoform	3.818	160
		***1 Nisan 2020 tarihi itibariyle satış hattından kaldırılacaktır.**			
		GxDxY 60x34x38 cm Lavabo ürüne dahil değildir. Sifon alt grubu ve süzgeç ürüne dahil değildir. Ayrıca sipariş edilmelidir.	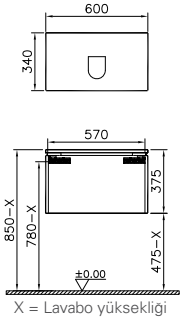 X = Lavabo yüksekliği		
		Lavabo dolabı, tek çekmeceli, 80 cm, 34 cm derinlik			
53545*	3000	Parlak beyaz	Termoform/Termoform	4.311	160
55661*	3000	Hareli doğal ahşap	Termoform/Termoform	4.311	160
		***1 Nisan 2020 tarihi itibariyle satış hattından kaldırılacaktır.**			
		GxDxY 80x34x38 cm Lavabo ürüne dahil değildir. Sifon alt grubu ve süzgeç ürüne dahil değildir. Ayrıca sipariş edilmelidir.	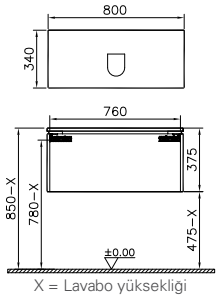 X = Lavabo yüksekliği		
		Lavabo dolabı, tek çekmeceli, 100 cm, 34 cm derinlik			
53561*	3000	Parlak beyaz	Termoform/Termoform	4.664	160
55669*	3000	Hareli doğal ahşap	Termoform/Termoform	4.664	160
		***1 Nisan 2020 tarihi itibariyle satış hattından kaldırılacaktır.**			
		GxDxY 100x34x38 cm Lavabo ürüne dahil değildir. Sifon alt grubu ve süzgeç ürüne dahil değildir. Ayrıca sipariş edilmelidir.	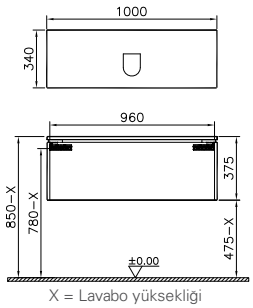 X = Lavabo yüksekliği		

• GxDxY Genişlik, Derinlik, Yüksekliği ifade eder. • Armatür fiyata dahil değildir. • Tüm ürünlerin kesin ölçüleri için teknik çizimleri referans alınız. • Tüm mobilyalar 2 yıl garanti kapsamındadır.
• Eczacıbaşı Yapı Gereçleri San. ve Tic. A.Ş'nin ürünler ve teknik detaylarında değişiklik yapma hakkı saklıdır.
* Tavsiye edilen azami satış fiyatıdır. Fiyatlara KDV dahil değildir.

System Fit

Ürün Kodu	Montaj Kodu	Ürün Açıklamaları	Gövde/Kapak Malzemesi	Satış Fiyatı (TL)*	Montaj Fiyatı (TL)*
		Lavabo dolabı, tek çekmeceli, 120 cm, 34 cm derinlik			
53577*	3000	Parlak beyaz	Termoform/Termoform	5.033	160
55677*	3000	Hareli doğal ahşap	Termoform/Termoform	5.033	160
		***1 Nisan 2020 tarihi itibariyle satış hattından kaldırılacaktır.**			
		GxDxY 120x34x38 cm Lavabo ürüne dahil değildir. Sifon deliği ortada konumlandırılmıştır. Çekmecede iç seperatör mevcuttur. Sifon alt grubu ve süzgeç ürüne dahil değildir. Ayrıca sipariş edilmelidir.	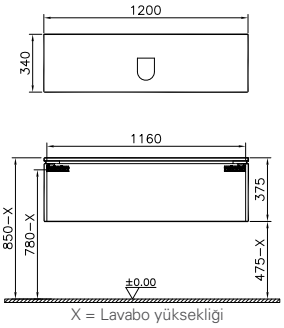 X = Lavabo yüksekliği		
		Lavabo dolabı, tek çekmeceli, 120 cm, 34 cm derinlik, sağ			
53593*	3000	Parlak beyaz	Termoform/Termoform	5.033	160
55685*	3000	Hareli doğal ahşap	Termoform/Termoform	5.033	160
		***1 Nisan 2020 tarihi itibariyle satış hattından kaldırılacaktır.**			
		GxDxY 120x34x38 cm Lavabo ürüne dahil değildir. Sifon deliği sağda konumlandırılmıştır. Çekmecede iç seperatör mevcuttur. Sifon alt grubu ve süzgeç ürüne dahil değildir. Ayrıca sipariş edilmelidir.	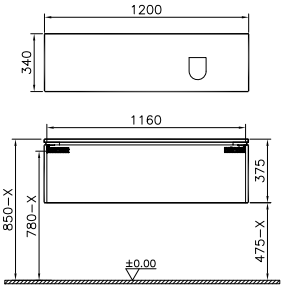 X = Lavabo yüksekliği		
		Lavabo dolabı, tek çekmeceli, 120 cm, 34 cm derinlik, sol			
53609*	3000	Parlak beyaz	Termoform/Termoform	5.033	160
55693*	3000	Hareli doğal ahşap	Termoform/Termoform	5.033	160
		***1 Nisan 2020 tarihi itibariyle satış hattından kaldırılacaktır.**			
		GxDxY 120x34x38 cm Lavabo ürüne dahil değildir. Sifon deliği solda konumlandırılmıştır. Çekmecede iç seperatör mevcuttur. Sifon alt grubu ve süzgeç ürüne dahil değildir. Ayrıca sipariş edilmelidir.	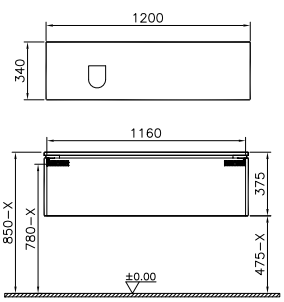 X = Lavabo yüksekliği		

• GxDxY Genişlik, Derinlik, Yüksekliği ifade eder. • Armatür fiyata dahil değildir. • Tüm ürünlerin kesin ölçüleri için teknik çizimleri referans alınız. • Tüm mobilyalar 2 yıl garanti kapsamındadır.
• Eczacıbaşı Yapı Gereçleri San. ve Tic. A.Ş'nin ürünler ve teknik detaylarında değişiklik yapma hakkı saklıdır.
* Tavsiye edilen azami satış fiyatıdır. Fiyatlara KDV dahil değildir.

System Fit

Ürün Kodu	Montaj Kodu	Ürün Açıklamaları	Gövde/Kapak Malzemesi	Satış Fiyatı (TL)*	Montaj Fiyatı (TL)*
		Lavabo dolabı, tek çekmeceli, 60 cm, 53 cm derinlik			
53753*	3000	Parlak beyaz	Termoform/Termoform	4.187	160
55773*	3000	Hareli doğal ahşap	Termoform/Termoform	4.187	160

***1 Nisan 2020 tarihi itibariyle satış hattından kaldırılacaktır.**



GxDxY 60x53x38 cm
Lavabo ürüne dahil değildir.

Çekmecede iç seperatör mevcuttur.

Sifon alt grubu ve süzgeç ürüne dahil değildir. Ayrıca sipariş edilmelidir.

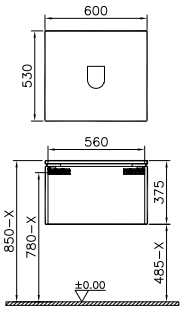

X = Lavabo yüksekliği

		Lavabo dolabı, tek çekmeceli, 80 cm, 53 cm derinlik			
53769*	3000	Parlak beyaz	Termoform/Termoform	4.731	160
55781*	3000	Hareli doğal ahşap	Termoform/Termoform	4.731	160

***1 Nisan 2020 tarihi itibariyle satış hattından kaldırılacaktır.**



GxDxY 80x53x38 cm
Lavabo ürüne dahil değildir.

Çekmecede iç seperatör mevcuttur.

Sifon alt grubu ve süzgeç ürüne dahil değildir. Ayrıca sipariş edilmelidir.

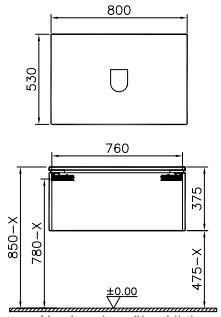

X = Lavabo yüksekliği

		Lavabo dolabı, tek çekmeceli, 100 cm, 53 cm derinlik			
53785*	3000	Parlak beyaz	Termoform/Termoform	5.121	160
55789*	3000	Hareli doğal ahşap	Termoform/Termoform	5.121	160

***1 Nisan 2020 tarihi itibariyle satış hattından kaldırılacaktır.**



GxDxY 100x53x38 cm
Lavabo ürüne dahil değildir.

Çekmecede iç seperatör mevcuttur.

Sifon alt grubu ve süzgeç ürüne dahil değildir. Ayrıca sipariş edilmelidir.

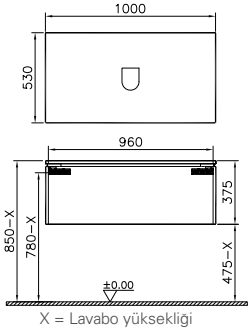

X = Lavabo yüksekliği

• GxDxY Genişlik, Derinlik, Yüksekliği ifade eder. • Armatür fiyata dahil değildir. • Tüm ürünlerin kesin ölçüleri için teknik çizimleri referans alınız. • Tüm mobilyalar 2 yıl garanti kapsamındadır.
• Eczacıbaşı Yapı Gereçleri San. ve Tic. A.Ş'nin ürünler ve teknik detaylarında değişiklik yapma hakkı saklıdır.
* Tavsiye edilen azami satış fiyatıdır. Fiyatlara KDV dahil değildir.

System Fit

Ürün Kodu	Montaj Kodu	Ürün Açıklamaları	Gövde/Kapak Malzemesi	Satış Fiyatı (TL)*	Montaj Fiyatı (TL)*
		Lavabo dolabı, tek çekmeceli, 120 cm, 53 cm derinlik			
53801*	3000	Parlak beyaz	Termoform/Termoform	5.518	160
55797*	3000	Hareli doğal ahşap	Termoform/Termoform	5.518	160

***1 Nisan 2020 tarihi itibariyle satış hattından kaldırılacaktır.**



GxDxY 120x53x38 cm
Lavabo ürüne dahil değildir.

Sifon deliği ortada konumlandırılmıştır.

Çekmecede iç seperatör mevcuttur.

Sifon alt grubu ve süzgeç ürüne dahil değildir. Ayrıca sipariş edilmelidir.

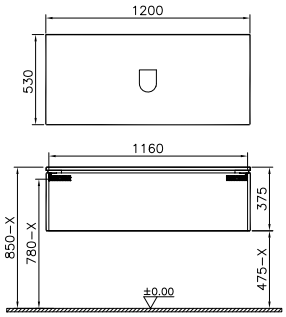

X = Lavabo yüksekliği

		Lavabo dolabı, tek çekmeceli, 120 cm, 53 cm derinlik, sağ			
53817*	3000	Parlak beyaz	Termoform/Termoform	5.518	160
55805*	3000	Hareli doğal ahşap	Termoform/Termoform	5.518	160

***1 Nisan 2020 tarihi itibariyle satış hattından kaldırılacaktır.**



GxDxY 120x53x38 cm
Lavabo ürüne dahil değildir.

Sifon deliği sağda konumlandırılmıştır.

Çekmecede iç seperatör mevcuttur.

Sifon alt grubu ve süzgeç ürüne dahil değildir. Ayrıca sipariş edilmelidir.

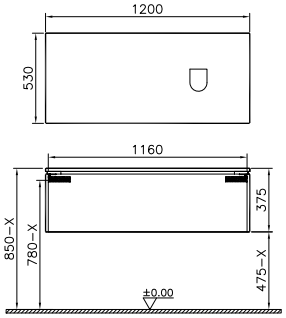

X = Lavabo yüksekliği

		Lavabo dolabı, tek çekmeceli, 120 cm, 53 cm derinlik, sol			
53833*	3000	Parlak beyaz	Termoform/Termoform	5.518	160
55813*	3000	Hareli doğal ahşap	Termoform/Termoform	5.518	160

***1 Nisan 2020 tarihi itibariyle satış hattından kaldırılacaktır.**



GxDxY 120x53x38 cm
Lavabo ürüne dahil değildir.

Sifon deliği solda konumlandırılmıştır.

Çekmecede iç seperatör mevcuttur.

Sifon alt grubu ve süzgeç ürüne dahil değildir. Ayrıca sipariş edilmelidir.

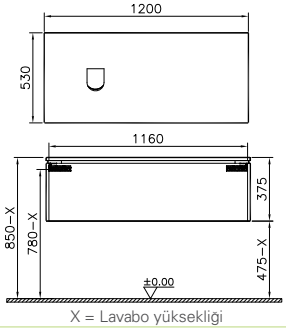

X = Lavabo yüksekliği

• GxDxY Genişlik, Derinlik, Yüksekliği ifade eder. • Armatür fiyata dahil değildir. • Tüm ürünlerin kesin ölçüleri için teknik çizimleri referans alınız. • Tüm mobilyalar 2 yıl garanti kapsamındadır.
• Eczacıbaşı Yapı Gereçleri San. ve Tic. A.Ş'nin ürünler ve teknik detaylarında değişiklik yapma hakkı saklıdır.
* Tavsiye edilen azami satış fiyatıdır. Fiyatlara KDV dahil değildir.

System Fit

Ürün Kodu	Montaj Kodu	Ürün Açıklamaları	Gövde/Kapak Malzemesi	Satış Fiyatı (TL)*	Montaj Fiyatı (TL)*
		Tekerlekli ünite, 45 cm			
53970*	5150	Parlak beyaz	Termoform/Termoform	2.472	65
55887*	5150	Hareli doğal ahşap	Termoform/Termoform	2.472	65
		***1 Nisan 2020 tarihi itibariyle satış hattından kaldırılacaktır.**			
		GxDxY 45x40x42 cm Üzeri deri puf			



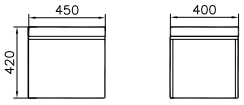

		Orta ünite, 45 cm, sol			
53986*	5150	Parlak beyaz	Termoform/Termoform	2.553	65
55889*	5150	Hareli doğal ahşap	Termoform/Termoform	2.553	65
		***1 Nisan 2020 tarihi itibariyle satış hattından kaldırılacaktır.**			
		GxDxY 40x34x84 cm 2 adet cam raf bulunur.			



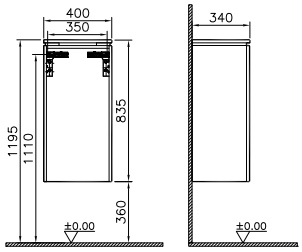

		Orta ünite, 40 cm, sağ			
54246*	5150	Parlak beyaz	Termoform/Termoform	2.553	65
55897*	5150	Hareli doğal ahşap	Termoform/Termoform	2.553	65
		***1 Nisan 2020 tarihi itibariyle satış hattından kaldırılacaktır.**			
		GxDxY 40x34x84 cm 2 adet cam raf bulunur.			



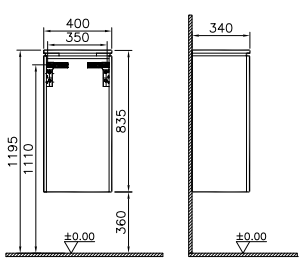

• GxDxY Genişlik, Derinlik, Yüksekliği ifade eder. • Tüm ürünlerin kesin ölçüleri için teknik çizimleri referans alınız. • Tüm mobilyalar 2 yıl garanti kapsamındadır.
• Eczacıbaşı Yapı Gereçleri San. ve Tic. A.Ş'nin ürünler ve teknik detaylarında değişiklik yapma hakkı saklıdır.
* Tavsiye edilen azami satış fiyatıdır. Fiyatlara KDV dahil değildir.

System Fit

Ürün Kodu	Montaj Kodu	Ürün Açıklamaları	Gövde/Kapak Malzemesi	Satış Fiyatı (TL)*	Montaj Fiyatı (TL)*
		YERLİ ÜRETİM Boy dolabı, 40 cm, sol			
54022*	5150	Parlak beyaz	Termoform/Termoform	3.738	70
55913*	5150	Hareli doğal ahşap	Termoform/Termoform	3.738	70
		***1 Nisan 2020 tarihi itibariyle satış hattından kaldırılacaktır.**			
		GxDxY 40x35x160 cm 1 sabit raf, 4 adet modüler cam raf bulunur.	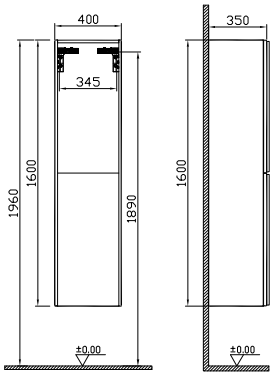		
		YERLİ ÜRETİM Boy dolabı, 40 cm, sağ			
54262*	5150	Parlak beyaz	Termoform/Termoform	3.738	70
55921*	5150	Hareli doğal ahşap	Termoform/Termoform	3.738	70
		***1 Nisan 2020 tarihi itibariyle satış hattından kaldırılacaktır.**			
		GxDxY 40x35x160 cm 1 sabit raf, 4 adet modüler cam raf bulunur.	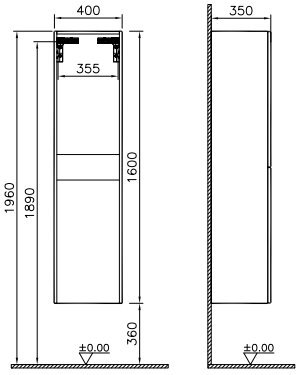		

• GxDxY Genişlik, Derinlik, Yüksekliği ifade eder. • Tüm ürünlerin kesin ölçüleri için teknik çizimleri referans alınız. • Tüm mobilyalar 2 yıl garanti kapsamındadır.
• Eczacıbaşı Yapı Gereçleri San. ve Tic. A.Ş'nin ürünler ve teknik detaylarında değişiklik yapma hakkı saklıdır.
* Tavsiye edilen azami satış fiyatıdır. Fiyatlara KDV dahil değildir.

System Fit

Ürün Kodu	Montaj Kodu	Ürün Açıklamaları	Gövde/Kapak Malzemesi	Satış Fiyatı (TL)*	Montaj Fiyatı (TL)*
54018* YERLİ ÜRETİM	5340	Büyüteçli ayna	-/-	133	30
		***1 Nisan 2020 tarihi itibariyle satış hattından kaldırılacaktır.**			
		Boy dolabı aksesuarı Sadece boy dolaplarında kullanılabilir.	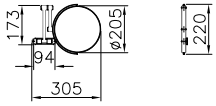		
54020* YERLİ ÜRETİM	5340	2'li çekmece	MDF-Lam/MDF-Lam	1.141	30
		***1 Nisan 2020 tarihi itibariyle satış hattından kaldırılacaktır.**			
		GxDxY 37x31x26 cm Gri Boy dolabı aksesuarı Sadece boy dolaplarında kullanılabilir.	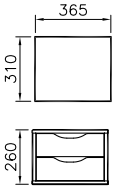		
54021* YERLİ ÜRETİM	5340	Makyaj çekmecesi	MDF-Lam/MDF-Lam	736	30
		***1 Nisan 2020 tarihi itibariyle satış hattından kaldırılacaktır.**			
		GxDxY 37x31x14 cm Gri Boy dolabı aksesuarı Sadece boy dolaplarında kullanılabilir. Çekmece içinde seperatörler mevcuttur.	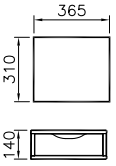		

• GxDxY Genişlik, Derinlik, Yüksekliği ifade eder. • Tüm ürünlerin kesin ölçüleri için teknik çizimleri referans alınız. • Tüm mobilyalar 2 yıl garanti kapsamındadır.
• Eczacıbaşı Yapı Gereçleri San. ve Tic. A.Ş'nin ürünler ve teknik detaylarında değişiklik yapma hakkı saklıdır.
* Tavsiye edilen azami satış fiyatıdır. Fiyatlara KDV dahil değildir.

Valarte Neo YENİ

Valarte Neo serisi 1 Nisan 2020 tarihi itibariyle satış hattına alınacaktır.

Ürün Kodu	Montaj Kodu	Ürün Açıklamaları	Gövde/Kapak Malzemesi	Satış Fiyatı (TL)*	Montaj Fiyatı (TL)*
		Lavabo dolabı, kapaklı, etajerli lavabolu, 65 cm Tek armatür delikli			
65764	3000	Çelik mavisi/Sol	MDF üzeri lake/MDF üzeri lake	5.964	160
65803	3000	Retro yeşil/Sol	MDF üzeri lake/MDF üzeri lake	5.964	160
64765	3000	Çelik mavisi/Sağ	MDF üzeri lake/MDF üzeri lake	5.964	160
65804	3000	Retro yeşil/Sağ	MDF üzeri lake/MDF üzeri lake	5.964	160



GxDxY 60x51x80 cm
7801B003-0001 Valarte lavabo dahildir.

Sifon alt grubu ve süzgeç ürüne dahil değildir. Ayrıca sipariş edilmelidir.

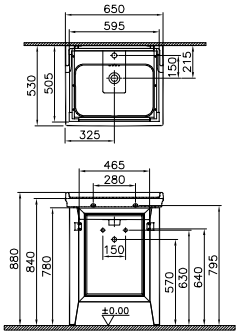

		Lavabo dolabı, kapaklı, etajerli lavabolu, 80 cm Tek armatür delikli			
65766	3000	Çelik mavisi	MDF üzeri lake/MDF üzeri lake	6.639	160
65805	3000	Retro yeşil	MDF üzeri lake/MDF üzeri lake	6.639	160



GxDxY 75x51x80 cm
7802B003-0001 Valarte lavabo dahildir.

Sifon alt grubu ve süzgeç ürüne dahil değildir. Ayrıca sipariş edilmelidir.

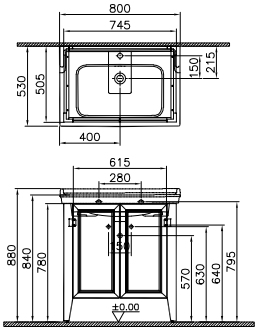

• GxDxY Genişlik, Derinlik, Yüksekliği ifade eder. • Tüm ürünlerin kesin ölçüleri için teknik çizimleri referans alınız. • Tüm mobilyalar 2 yıl garanti kapsamındadır.
• Eczacıbaşı Yapı Gereçleri San. ve Tic. A.Ş'nin ürünler ve teknik detaylarında değişiklik yapma hakkı saklıdır.
* Tavsiye edilen azami satış fiyatıdır. Fiyatlara KDV dahil değildir.

Valarte Neo YENİ

Valarte Neo serisi 1 Nisan 2020 tarihi itibariyle satış hattına alınacaktır.

Ürün Kodu	Montaj Kodu	Ürün Açıklamaları	Gövde/Kapak Malzemesi	Satış Fiyatı (TL)*	Montaj Fiyatı (TL)*
		Lavabo dolabı, kapaklı, etajerli lavabolu, 100 cm Tek armatür delikli			
65767	3000	Çelik mavisi	MDF üzeri lake/MDF üzeri lake	7.314	160
65806	3000	Retro yeşil	MDF üzeri lake/MDF üzeri lake	7.314	160
		GxDxY 95x51x80 cm 7803B003-0001 Valarte lavabo dahildir. Sifon alt grubu ve süzgeç ürüne dahil değildir. Ayrıca sipariş edilmelidir.			



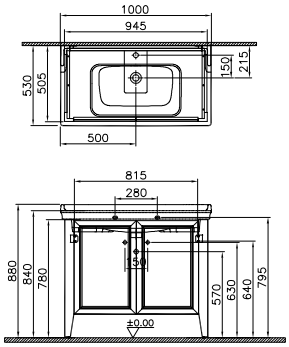

		Lavabo dolabı, kapaklı, etajerli lavabolu, 65 cm Üç armatür delikli			
65768	3000	Çelik mavisi/Sol	MDF üzeri lake/MDF üzeri lake	5.964	160
65834	3000	Retro yeşil/Sol	MDF üzeri lake/MDF üzeri lake	5.964	160
65769	3000	Çelik mavisi/Sağ	MDF üzeri lake/MDF üzeri lake	5.964	160
65835	3000	Retro yeşil/Sağ	MDF üzeri lake/MDF üzeri lake	5.964	160
		GxDxY 60x51x80 cm 7801B003-0001 Valarte lavabo dahildir. Sifon alt grubu ve süzgeç ürüne dahil değildir. Ayrıca sipariş edilmelidir.			



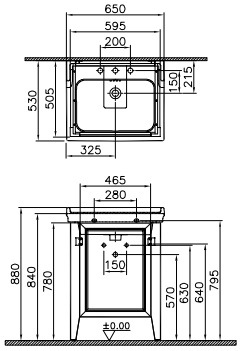

• GxDxY Genişlik, Derinlik, Yüksekliği ifade eder. • Tüm ürünlerin kesin ölçüleri için teknik çizimleri referans alınız. • Tüm mobilyalar 2 yıl garanti kapsamındadır.
• Eczacıbaşı Yapı Gereçleri San. ve Tic. A.Ş'nin ürünler ve teknik detaylarında değişiklik yapma hakkı saklıdır.
* Tavsiye edilen azami satış fiyatıdır. Fiyatlara KDV dahil değildir.

Valarte Neo YENİ

Valarte Neo serisi 1 Nisan 2020 tarihi itibariyle satış hattına alınacaktır.

Ürün Kodu	Montaj Kodu	Ürün Açıklamaları	Gövde/Kapak Malzemesi	Satış Fiyatı (TL)*	Montaj Fiyatı (TL)*
		Lavabo dolabı, kapaklı, etajerli lavabolu, 80 cm Üç armatür delikli			
65770	3000	Çelik mavisi	MDF üzeri lake/MDF üzeri lake	6.639	160
65836	3000	Retro yeşil	MDF üzeri lake/MDF üzeri lake	6.639	160



GxDxY 75x51x80 cm
7802B003-0001 Valarte lavabo dahildir.

Sifon alt grubu ve süzgeç ürüne dahil değildir. Ayrıca sipariş edilmelidir.

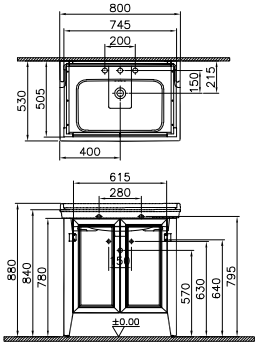

Ürün Kodu	Montaj Kodu	Ürün Açıklamaları	Gövde/Kapak Malzemesi	Satış Fiyatı (TL)*	Montaj Fiyatı (TL)*
		Lavabo dolabı, kapaklı, etajerli lavabolu, 100 cm Üç armatür delikli			
65771	3000	Çelik mavisi	MDF üzeri lake/MDF üzeri lake	7.314	160
65837	3000	Retro yeşil	MDF üzeri lake/MDF üzeri lake	7.314	160



GxDxY 95x51x80 cm
7803B003-0001 Valarte lavabo dahildir.

Sifon alt grubu ve süzgeç ürüne dahil değildir. Ayrıca sipariş edilmelidir.

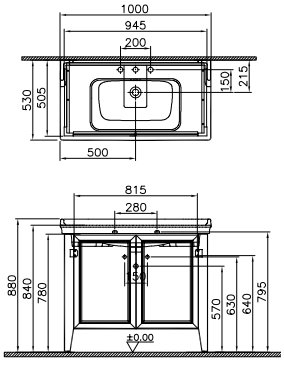

• GxDxY Genişlik, Derinlik, Yüksekliği ifade eder. • Tüm ürünlerin kesin ölçüleri için teknik çizimleri referans alınız. • Tüm mobilyalar 2 yıl garanti kapsamındadır.
• Eczacıbaşı Yapı Gereçleri San. ve Tic. A.Ş'nin ürünler ve teknik detaylarında değişiklik yapma hakkı saklıdır.
* Tavsiye edilen azami satış fiyatıdır. Fiyatlara KDV dahil değildir.

Valarte Neo YENİ

Valarte Neo serisi 1 Nisan 2020 tarihi itibariyle satış hattına alınacaktır.

Ürün Kodu	Montaj Kodu	Ürün Açıklamaları	Gövde/Kapak Malzemesi	Satış Fiyatı (TL)*	Montaj Fiyatı (TL)*
		Lavabo dolabı, kapaklı, tezgah üstü lavabolu, mermer tezgahlı, 120 cm Armatür deliksiz			
65774	3000	Çelik mavisi	MDF üzeri lake/MDF üzeri lake	9.000	160
65840	3000	Retro yeşil	MDF üzeri lake/MDF üzeri lake	9.000	160

GxDxY 118x52x84,6 cm
7800B403-0012 Valarte lavabo dahildir.

Sifon alt grubu ve süzgeç ürüne dahil değildir. Ayrıca sipariş edilmelidir.



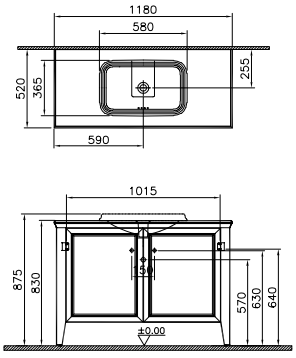

		Lavabo dolabı, tek çekmeceli, etajerli lavabolu, 65 cm Tek armatür delikli			
65775	3000	Çelik mavisi	MDF üzeri lake/MDF üzeri lake	6.864	160
65814	3000	Retro yeşil	MDF üzeri lake/MDF üzeri lake	6.864	160

GxDxY 60x51x80 cm
7801B003-0001 Valarte lavabo dahildir.

Sifon alt grubu ve süzgeç ürüne dahil değildir. Ayrıca sipariş edilmelidir.



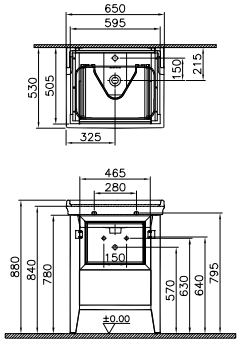

• GxDxY Genişlik, Derinlik, Yüksekliği ifade eder. • Tüm ürünlerin kesin ölçüleri için teknik çizimleri referans alınız. • Tüm mobilyalar 2 yıl garanti kapsamındadır.
• Eczacıbaşı Yapı Gereçleri San. ve Tic. A.Ş'nin ürünler ve teknik detaylarında değişiklik yapma hakkı saklıdır.
* Tavsiye edilen azami satış fiyatıdır. Fiyatlara KDV dahil değildir.

Valarte Neo YENİ

Valarte Neo serisi 1 Nisan 2020 tarihi itibariyle satış hattına alınacaktır.

Ürün Kodu	Montaj Kodu	Ürün Açıklamaları	Gövde/Kapak Malzemesi	Satış Fiyatı (TL)*	Montaj Fiyatı (TL)*
		Lavabo dolabı, tek çekmeceli, etajerli lavabolu, 80 cm Tek armatür delikli			
65776	3000	Çelik mavisi	MDF üzeri lake/MDF üzeri lake	7.650	160
65815	3000	Retro yeşil	MDF üzeri lake/MDF üzeri lake	7.650	160



GxDxY 75x51x80 cm
7802B003-0001 Valarte lavabo dahildir.

Sifon alt grubu ve süzgeç ürüne dahil değildir. Ayrıca sipariş edilmelidir.

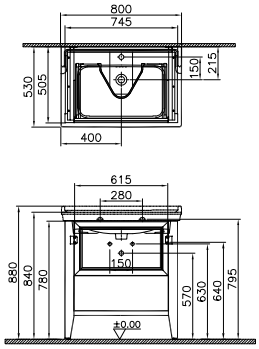

		Lavabo dolabı, tek çekmeceli, etajerli lavabolu, 100 cm Tek armatür delikli			
65777	3000	Çelik mavisi	MDF üzeri lake/MDF üzeri lake	8.439	160
65816	3000	Retro yeşil	MDF üzeri lake/MDF üzeri lake	8.439	160



GxDxY 95x51x80 cm
7803B003-0001 Valarte lavabo dahildir.

Sifon alt grubu ve süzgeç ürüne dahil değildir. Ayrıca sipariş edilmelidir.

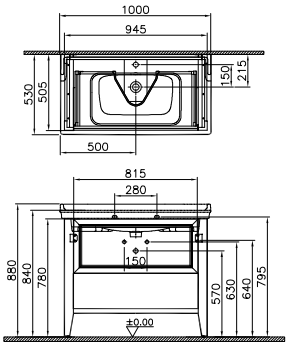

• GxDxY Genişlik, Derinlik, Yüksekliği ifade eder. • Tüm ürünlerin kesin ölçüleri için teknik çizimleri referans alınız. • Tüm mobilyalar 2 yıl garanti kapsamındadır.
• Eczacıbaşı Yapı Gereçleri San. ve Tic. A.Ş'nin ürünler ve teknik detaylarında değişiklik yapma hakkı saklıdır.
* Tavsiye edilen azami satış fiyatıdır. Fiyatlara KDV dahil değildir.

Valarte Neo YENİ

Valarte Neo serisi 1 Nisan 2020 tarihi itibariyle satış hattına alınacaktır.

Ürün Kodu	Montaj Kodu	Ürün Açıklamaları	Gövde/Kapak Malzemesi	Satış Fiyatı (TL)*	Montaj Fiyatı (TL)*
		Lavabo dolabı, tek çekmeceli, etajerli lavabolu, 65 cm Üç armatür delikli			
65778	3000	Çelik mavisi	MDF üzeri lake/MDF üzeri lake	6.864	160
65817	3000	Retro yeşil	MDF üzeri lake/MDF üzeri lake	6.864	160
		GxDxY 60x51x80 cm 7801B003-0033 Valarte lavabo dahildir. Sifon alt grubu ve süzgeç ürüne dahil değildir. Ayrıca sipariş edilmelidir.			



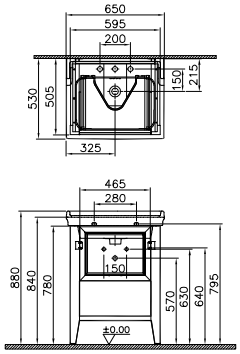

		Lavabo dolabı, tek çekmeceli, etajerli lavabolu, 80 cm Üç armatür delikli			
65779	3000	Çelik mavisi	MDF üzeri lake/MDF üzeri lake	7.650	160
65818	3000	Retro yeşil	MDF üzeri lake/MDF üzeri lake	7.650	160
		GxDxY 75x51x80 cm 7802B003-0033 Valarte lavabo dahildir. Sifon alt grubu ve süzgeç ürüne dahil değildir. Ayrıca sipariş edilmelidir.			



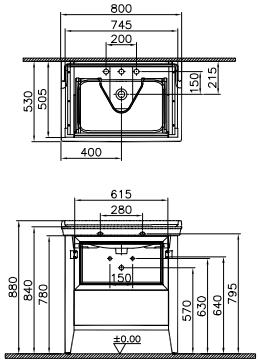

• GxDxY Genişlik, Derinlik, Yüksekliği ifade eder. • Tüm ürünlerin kesin ölçüleri için teknik çizimleri referans alınız. • Tüm mobilyalar 2 yıl garanti kapsamındadır.
• Eczacıbaşı Yapı Gereçleri San. ve Tic. A.Ş'nin ürünler ve teknik detaylarında değişiklik yapma hakkı saklıdır.
* Tavsiye edilen azami satış fiyatıdır. Fiyatlara KDV dahil değildir.

Valarte Neo YENİ

Valarte Neo serisi 1 Nisan 2020 tarihi itibariyle satış hattına alınacaktır.

Ürün Kodu	Montaj Kodu	Ürün Açıklamaları	Gövde/Kapak Malzemesi	Satış Fiyatı (TL)*	Montaj Fiyatı (TL)*
		Lavabo dolabı, tek çekmeceli, etajerli lavabolu, 100 cm Üç armatür delikli			
65780	3000	Çelik mavisi	MDF üzeri lake/MDF üzeri lake	8.439	160
65819	3000	Retro yeşil	MDF üzeri lake/MDF üzeri lake	8.439	160



GxDxY 95x51x80 cm
7803B003-0033 Valarte lavabo dahildir.

Sifon alt grubu ve süzgeç ürüne dahil değildir. Ayrıca sipariş edilmelidir.

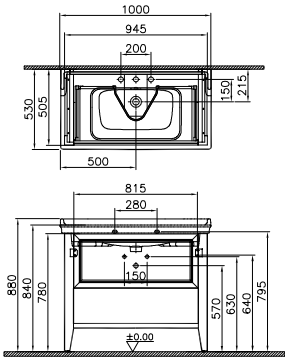

		Lavabo dolabı, tek çekmeceli, tezgah üstü lavabolu, mermer tezgahlı, 120 cm Armatür deliksiz			
65783	3000	Çelik mavisi	MDF üzeri lake/MDF üzeri lake	10.014	160
65822	3000	Retro yeşil	MDF üzeri lake/MDF üzeri lake	10.014	160



GxDxY 118x52x84,6 cm
7800B403-0012 Valarte lavabo dahildir.

Sifon alt grubu ve süzgeç ürüne dahil değildir. Ayrıca sipariş edilmelidir.

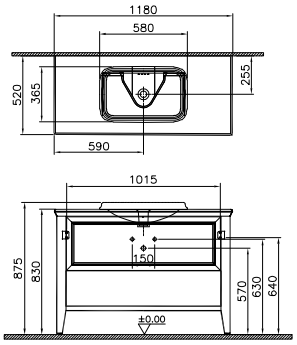

• GxDxY Genişlik, Derinlik, Yüksekliği ifade eder. • Tüm ürünlerin kesin ölçüleri için teknik çizimleri referans alınız. • Tüm mobilyalar 2 yıl garanti kapsamındadır.
• Eczacıbaşı Yapı Gereçleri San. ve Tic. A.Ş'nin ürünler ve teknik detaylarında değişiklik yapma hakkı saklıdır.
* Tavsiye edilen azami satış fiyatıdır. Fiyatlara KDV dahil değildir.

Valarte Neo YENİ

Valarte Neo serisi 1 Nisan 2020 tarihi itibariyle satış hattına alınacaktır.

Ürün Kodu	Montaj Kodu	Ürün Açıklamaları	Gövde/Kapak Malzemesi	Satış Fiyatı (TL)*	Montaj Fiyatı (TL)*
		Lavabo dolabı, çift çekmeceli, tezgah üstü lavabolu, mermer tezgahlı, 150 cm Armatür deliksiz			
65784	5140	Çelik mavisi/Sol	MDF üzeri lake/MDF üzeri lake	11.814	205
65823	5140	Retro yeşil/Sol	MDF üzeri lake/MDF üzeri lake	11.814	205
65785	5140	Çelik mavisi/Sağ	MDF üzeri lake/MDF üzeri lake	11.814	205
65824	5140	Retro yeşil/Sağ	MDF üzeri lake/MDF üzeri lake	11.814	205



GxDxY 150x52x84.6 cm
7800B003-0012 Valarte lavabo dahildir.

Sifon alt grubu ve süzgeç ürüne dahil değildir. Ayrıca sipariş edilmelidir.

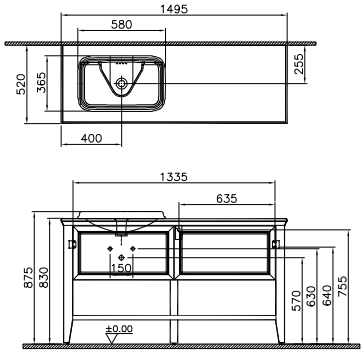

		Lavabo dolabı, çift çekmeceli, tezgah üstü lavabolu, mermer tezgahlı, çift lavabolu, 150 cm Armatür deliksiz			
65786	5140	Çelik mavisi	MDF üzeri lake/MDF üzeri lake	12.600	205
65825	5140	Retro yeşil	MDF üzeri lake/MDF üzeri lake	12.600	205



GxDxY 150x52x84.6 cm
7800B003-0012 Valarte lavabo dahildir.

Sifon alt grubu ve süzgeç ürüne dahil değildir. Ayrıca sipariş edilmelidir.

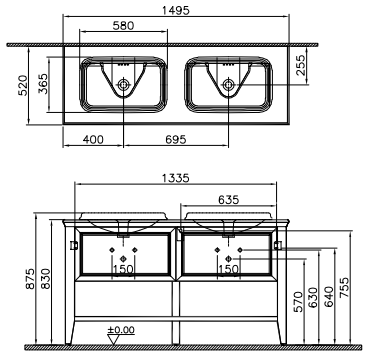

• GxDxY Genişlik, Derinlik, Yüksekliği ifade eder. • Tüm ürünlerin kesin ölçüleri için teknik çizimleri referans alınız. • Tüm mobilyalar 2 yıl garanti kapsamındadır.
• Eczacıbaşı Yapı Gereçleri San. ve Tic. A.Ş'nin ürünler ve teknik detaylarında değişiklik yapma hakkı saklıdır.
* Tavsiye edilen azami satış fiyatıdır. Fiyatlara KDV dahil değildir.

Valarte Neo YENİ

Valarte Neo serisi 1 Nisan 2020 tarihi itibariyle satış hattına alınacaktır.

Ürün Kodu	Montaj Kodu	Ürün Açıklamaları	Gövde/Kapak Malzemesi	Satış Fiyatı (TL)*	Montaj Fiyatı (TL)*
		Düz ayna, 100 cm			
65789	3010	Çelik mavisi	MDF üzeri lake/-	2.925	60
65828	3010	Retro yeşil	MDF üzeri lake/-	2.925	60
		GxDxY 100x5x70 cm 3300 K Kumlamalı LED aydınlatma bulunur. Dokunmatik sensör aynanın altındadır.			
		Dolaplı ayna, 65 cm			
65791	3010	Çelik mavisi/Sol	MDF üzeri lake/MDF üzeri lake	4.725	60
65830	3010	Retro yeşil/Sol	MDF üzeri lake/MDF üzeri lake	4.725	60
65792	3010	Çelik mavisi/Sağ	MDF üzeri lake/MDF üzeri lake	4.725	60
65831	3010	Retro yeşil/Sağ	MDF üzeri lake/MDF üzeri lake	4.725	60
		GxDxY 63x18x76 cm 2700 K LED aydınlatmalıdır.			



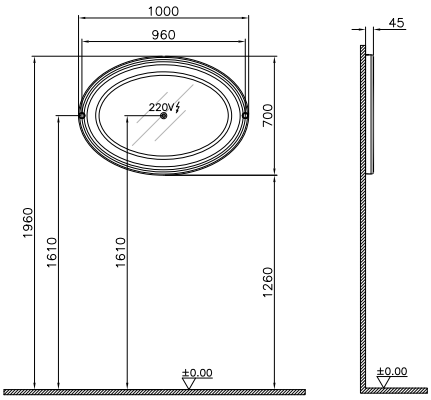



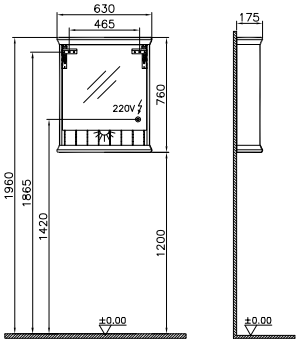

• GxDxY Genişlik, Derinlik, Yüksekliği ifade eder. • Tüm ürünlerin kesin ölçüleri için teknik çizimleri referans alınız. • Tüm mobilyalar 2 yıl garanti kapsamındadır.
• Eczacıbaşı Yapı Gereçleri San. ve Tic. A.Ş'nin ürünler ve teknik detaylarında değişiklik yapma hakkı saklıdır.
* Tavsiye edilen azami satış fiyatıdır. Fiyatlara KDV dahil değildir.

Valarte Neo YENİ

Valarte Neo serisi 1 Nisan 2020 tarihi itibariyle satış hattına alınacaktır.

Ürün Kodu	Montaj Kodu	Ürün Açıklamaları	Gövde/Kapak Malzemesi	Satış Fiyatı (TL)*	Montaj Fiyatı (TL)*
		Dolaplı ayna, 80 cm			
65793	3010	Çelik mavisi	MDF üzeri lake/MDF üzeri lake	5.175	60
65832	3010	Retro yeşil	MDF üzeri lake/MDF üzeri lake	5.175	60



GxDxY 78x18x76 cm

2700 K
LED aydınlatmalıdır.

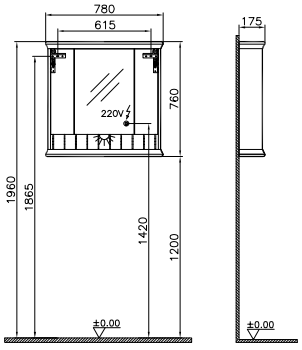

		Dolaplı ayna, 100 cm			
65794	3010	Çelik mavisi	MDF üzeri lake/MDF üzeri lake	5.625	60
65833	3010	Retro yeşil	MDF üzeri lake/MDF üzeri lake	5.625	60



GxDxY 98x18x76 cm

2700 K
LED aydınlatmalıdır.

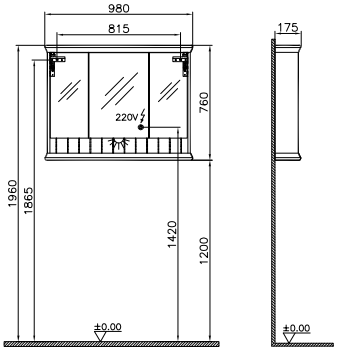

• GxDxY Genişlik, Derinlik, Yüksekliği ifade eder. • Tüm ürünlerin kesin ölçüleri için teknik çizimleri referans alınız. • Tüm mobilyalar 2 yıl garanti kapsamındadır.
• Eczacıbaşı Yapı Gereçleri San. ve Tic. A.Ş'nin ürünler ve teknik detaylarında değişiklik yapma hakkı saklıdır.
* Tavsiye edilen azami satış fiyatıdır. Fiyatlara KDV dahil değildir.

Valarte Neo YENİ

Valarte Neo serisi 1 Nisan 2020 tarihi itibariyle satış hattına alınacaktır.

Ürün Kodu	Montaj Kodu	Ürün Açıklamaları	Gövde/Kapak Malzemesi	Satış Fiyatı (TL)*	Montaj Fiyatı (TL)*
		Dolaplı ayna, 120 cm			
65795	3010	Çelik mavisi	MDF üzeri lake/MDF üzeri lake	6.189	60
65807	3010	Retro yeşil	MDF üzeri lake/MDF üzeri lake	6.189	60



GxDxY 118x18x76 cm

2700 K
LED aydınlatmalıdır.

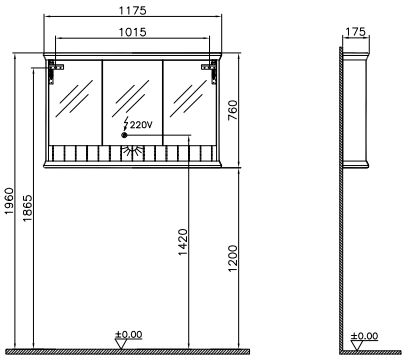

		Cam kapaklı boy dolabı, 55 cm			
65796	5150	Çelik mavisi/Sol	MDF üzeri lake/MDF üzeri lake	6.750	70
65808	5150	Retro yeşil/Sol	MDF üzeri lake/MDF üzeri lake	6.750	70
65797	5150	Çelik mavisi/Sağ	MDF üzeri lake/MDF üzeri lake	6.750	70
65809	5150	Retro yeşil/Sağ	MDF üzeri lake/MDF üzeri lake	6.750	70



GxDxY 54x40x199 cm

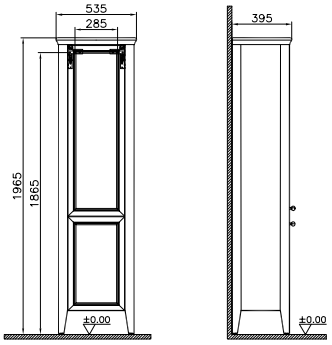

• GxDxY Genişlik, Derinlik, Yüksekliği ifade eder. • Tüm ürünlerin kesin ölçüleri için teknik çizimleri referans alınız. • Tüm mobilyalar 2 yıl garanti kapsamındadır.
• Eczacıbaşı Yapı Gereçleri San. ve Tic. A.Ş'nin ürünler ve teknik detaylarında değişiklik yapma hakkı saklıdır.
* Tavsiye edilen azami satış fiyatıdır. Fiyatlara KDV dahil değildir.

Valarte Neo YENİ

Valarte Neo serisi 1 Nisan 2020 tarihi itibariyle satış hattına alınacaktır.

Ürün Kodu	Montaj Kodu	Ürün Açıklamaları	Gövde/Kapak Malzemesi	Satış Fiyatı (TL)*	Montaj Fiyatı (TL)*
		Orta ünite, mermer tezgahlı, 55 cm			
65798	5150	Çelik mavisi/Sol	MDF üzeri lake/MDF üzeri lake	5.064	70
65810	5150	Retro yeşil/Sol	MDF üzeri lake/MDF üzeri lake	5.064	70
65799	5150	Çelik mavisi/Sağ	MDF üzeri lake/MDF üzeri lake	5.064	70
65811	5150	Retro yeşil/Sağ	MDF üzeri lake/MDF üzeri lake	5.064	70
		GxDxY 54x40x85 cm			



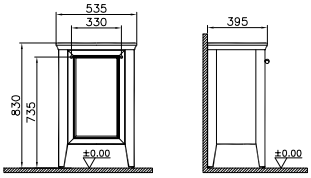

		Açık vitrin, 55 cm			
65800	5150	Çelik mavisi	MDF üzeri lake/-	3.375	70
65812	5150	Retro yeşil	MDF üzeri lake/-	3.375	70
		GxDxY 54x20x114 cm			



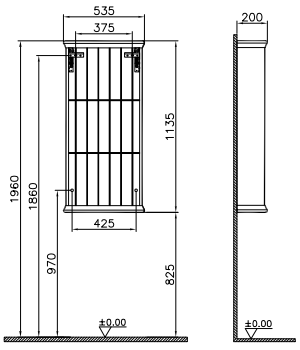

• GxDxY Genişlik, Derinlik, Yüksekliği ifade eder. • Tüm ürünlerin kesin ölçüleri için teknik çizimleri referans alınız. • Tüm mobilyalar 2 yıl garanti kapsamındadır.
• Eczacıbaşı Yapı Gereçleri San. ve Tic. A.Ş'nin ürünler ve teknik detaylarında değişiklik yapma hakkı saklıdır.
* Tavsiye edilen azami satış fiyatıdır. Fiyatlara KDV dahil değildir.

Valarte





TERMOFORM

MAT BEYAZ

MAT GRİ

MAT FİLDİŞİ

DOKUNMATİK SENSÖR

AMBİYANS LED AYDINLATMA

YAVAŞ KAPANIR

TAM AÇILIR

CAM RAFLAR

Valarte

Ürün Kodu	Montaj Kodu	Ürün Açıklamaları	Gövde/Kapak Malzemesi	Satış Fiyatı (TL)*	Montaj Fiyatı (TL)*
		Lavabo dolabı, kapaklı, etajerli lavabolu, krom kulplu, 65 cm Tek armatür delikli			
62150	3000	Mat beyaz/Sol	Termoform/Termoform	3.644	160
62151	3000	Mat gri/Sol	Termoform/Termoform	3.644	160
62152	3000	Mat fildişi/Sol	Termoform/Termoform	3.644	160
62259	3000	Mat beyaz/Sağ	Termoform/Termoform	3.644	160
62260	3000	Mat gri/Sağ	Termoform/Termoform	3.644	160
62261	3000	Mat fildişi/Sağ	Termoform/Termoform	3.644	160



GxDxY 65x53x88 cm
7801B003-0001 Valarte lavabo dahildir.

Sifon alt grubu ve süzgeç ürüne dahil değildir. Ayrıca sipariş edilmelidir.

Ürün krom kulpludur. Altın kulp ile kullanım için istenilen adette kulp 62258 kodundan sipariş edilebilir.

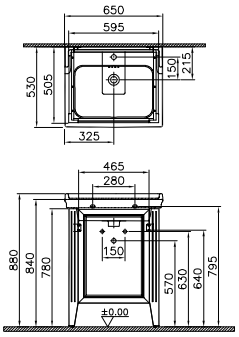

		Lavabo dolabı, kapaklı, etajerli lavabolu, krom kulplu, 80 cm Tek armatür delikli			
62153 ◆	3000	Mat beyaz	Termoform/Termoform	4.057	160
62154 ◆	3000	Mat gri	Termoform/Termoform	4.057	160
62155	3000	Mat fildişi	Termoform/Termoform	4.057	160



GxDxY 80x53x88 cm
7802B003-0001 Valarte lavabo dahildir.

Sifon alt grubu ve süzgeç ürüne dahil değildir. Ayrıca sipariş edilmelidir.

Ürün krom kulpludur. Altın kulp ile kullanım için istenilen adette kulp 62258 kodundan sipariş edilebilir.

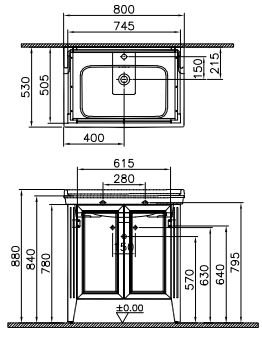

• GxDxY Genişlik, Derinlik, Yüksekliği ifade eder. • Tüm ürünlerin kesin ölçüleri için teknik çizimleri referans alınız. • Tüm mobilyalar 2 yıl garanti kapsamındadır.
• Eczacıbaşı Yapı Gereçleri San. ve Tic. A.Ş'nin ürünler ve teknik detaylarında değişiklik yapma hakkı saklıdır.
* Tavsiye edilen azami satış fiyatıdır. Fiyatlara KDV dahil değildir.

Valarte

Ürün Kodu	Montaj Kodu	Ürün Açıklamaları	Gövde/Kapak Malzemesi	Satış Fiyatı (TL)*	Montaj Fiyatı (TL)*
		Lavabo dolabı, kapaklı, etajerli lavabolu, krom kulplu, 100 cm Tek armatür delikli			
62156 ◆	3000	Mat beyaz	Termoform/Termoform	4.469	160
62157 ◆	3000	Mat gri	Termoform/Termoform	4.469	160
62158	3000	Mat fildişi	Termoform/Termoform	4.469	160
		GxDxY 100x53x88 cm 7803B003-0001 Valarte lavabo dahildir. Sifon alt grubu ve süzgeç ürüne dahil değildir. Ayrıca sipariş edilmelidir. Ürün krom kulpludur. Altın kulp ile kullanım için istenilen adette kulp 62258 kodundan sipariş edilebilir.			
		Lavabo dolabı, kapaklı, etajerli lavabolu, krom kulplu, 65 cm 3 armatür delikli			
62159	3000	Mat beyaz/Sol	Termoform/Termoform	3.644	160
62160	3000	Mat gri/Sol	Termoform/Termoform	3.644	160
62161	3000	Mat fildişi/Sol	Termoform/Termoform	3.644	160
62262	3000	Mat beyaz/Sağ	Termoform/Termoform	3.644	160
62263	3000	Mat gri/Sağ	Termoform/Termoform	3.644	160
62264	3000	Mat fildişi/Sağ	Termoform/Termoform	3.644	160
		GxDxY 65x53x88 cm 7801B003-0033 Valarte lavabo dahildir. Sifon alt grubu ve süzgeç ürüne dahil değildir. Ayrıca sipariş edilmelidir. Ürün krom kulpludur. Altın kulp ile kullanım için istenilen adette kulp 62258 kodundan sipariş edilebilir.			



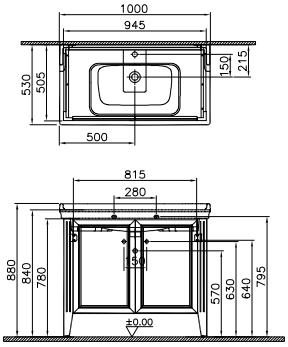



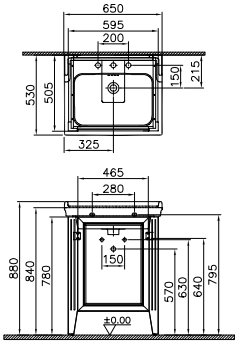

• GxDxY Genişlik, Derinlik, Yüksekliği ifade eder. • Tüm ürünlerin kesin ölçüleri için teknik çizimleri referans alınız. • Tüm mobilyalar 2 yıl garanti kapsamındadır.
• Eczacıbaşı Yapı Gereçleri San. ve Tic. A.Ş'nin ürünler ve teknik detaylarında değişiklik yapma hakkı saklıdır.
* Tavsiye edilen azami satış fiyatıdır. Fiyatlara KDV dahil değildir.

Valarte

Ürün Kodu	Montaj Kodu	Ürün Açıklamaları	Gövde/Kapak Malzemesi	Satış Fiyatı (TL)*	Montaj Fiyatı (TL)*
		Lavabo dolabı, kapaklı, etajerli lavabolu, krom kulplu, 80 cm 3 armatür delikli			
62162	3000	Mat beyaz	Termoform/Termoform	4.057	160
62163	3000	Mat gri	Termoform/Termoform	4.057	160
62164	3000	Mat fildişi	Termoform/Termoform	4.057	160



GxDxY 80x53x88 cm
7802B003-0033 Valarte lavabo dahildir.

Sifon alt grubu ve süzgeç ürüne dahil değildir. Ayrıca sipariş edilmelidir.
Ürün krom kulpludur. Altın kulp ile kullanım için istenilen adette kulp 62258 kodundan sipariş edilebilir.

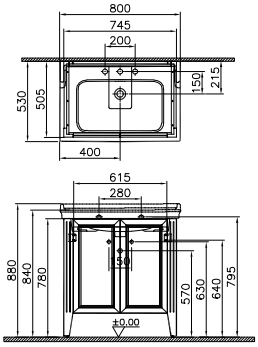

		Lavabo dolabı, kapaklı, etajerli lavabolu, krom kulplu, 100 cm 3 armatür delikli			
62165	3000	Mat beyaz	Termoform/Termoform	4.469	160
62166	3000	Mat gri	Termoform/Termoform	4.469	160
62167	3000	Mat fildişi	Termoform/Termoform	4.469	160



GxDxY 100x53x88 cm
7803B003-0033 Valarte lavabo dahildir.

Sifon alt grubu ve süzgeç ürüne dahil değildir. Ayrıca sipariş edilmelidir.
Ürün krom kulpludur. Altın kulp ile kullanım için istenilen adette kulp 62258 kodundan sipariş edilebilir.

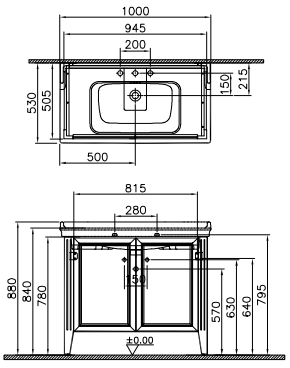

• GxDxY Genişlik, Derinlik, Yüksekliği ifade eder. • Tüm ürünlerin kesin ölçüleri için teknik çizimleri referans alınız. • Tüm mobilyalar 2 yıl garanti kapsamındadır.
• Eczacıbaşı Yapı Gereçleri San. ve Tic. A.Ş'nin ürünler ve teknik detaylarında değişiklik yapma hakkı saklıdır.
* Tavsiye edilen azami satış fiyatıdır. Fiyatlara KDV dahil değildir.

Valarte

Ürün Kodu	Montaj Kodu	Ürün Açıklamaları	Gövde/Kapak Malzemesi	Satış Fiyatı (TL)*	Montaj Fiyatı (TL)*
		Lavabo dolabı, kapaklı, tezgah üstü lavabolu, krom kulplu, 80 cm Armatür deliksiz			
62168	3000	Mat beyaz	Termoform/Termoform	4.469	160
62169	3000	Mat gri	Termoform/Termoform	4.469	160
62170	3000	Mat fildişi	Termoform/Termoform	4.469	160



GxDxY 78x52x88 cm
7800B403-0012 Valarte lavabo dahildir.

Sifon alt grubu ve süzgeç ürüne dahil değildir. Ayrıca sipariş edilmelidir.
Ürün krom kulpludur. Altın kulp ile kullanım için istenilen adette kulp 62258 kodundan sipariş edilebilir.

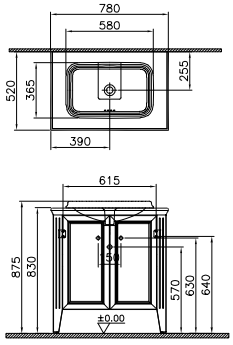

		Lavabo dolabı, kapaklı, tezgah üstü lavabolu, krom kulplu, 100 cm Armatür deliksiz			
62171	3000	Mat beyaz	Termoform/Termoform	4.950	160
62172	3000	Mat gri	Termoform/Termoform	4.950	160
62173	3000	Mat fildişi	Termoform/Termoform	4.950	160



GxDxY 98x52x88 cm
7800B403-0012 Valarte lavabo dahildir.

Sifon alt grubu ve süzgeç ürüne dahil değildir. Ayrıca sipariş edilmelidir.
Ürün krom kulpludur. Altın kulp ile kullanım için istenilen adette kulp 62258 kodundan sipariş edilebilir.

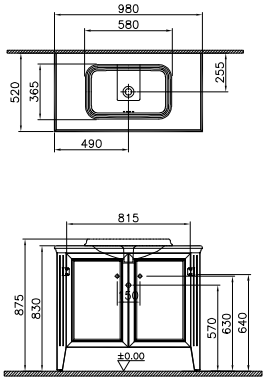

• GxDxY Genişlik, Derinlik, Yüksekliği ifade eder. • Tüm ürünlerin kesin ölçüleri için teknik çizimleri referans alınız. • Tüm mobilyalar 2 yıl garanti kapsamındadır.
• Eczacıbaşı Yapı Gereçleri San. ve Tic. A.Ş'nin ürünler ve teknik detaylarında değişiklik yapma hakkı saklıdır.
* Tavsiye edilen azami satış fiyatıdır. Fiyatlara KDV dahil değildir.

Valarte

Ürün Kodu	Montaj Kodu	Ürün Açıklamaları	Gövde/Kapak Malzemesi	Satış Fiyatı (TL)*	Montaj Fiyatı (TL)*
		Lavabo dolabı, kapaklı, tezgah üstü lavabolu, krom kulplu, 120 cm Armatür deliksiz			
62174	3000	Mat beyaz	Termoform/Termoform	5.500	160
62175	3000	Mat gri	Termoform/Termoform	5.500	160
62176	3000	Mat fildişi	Termoform/Termoform	5.500	160
		GxDxY 118x52x88 cm 7800B403-0012 Valarte lavabo dahildir. Sifon alt grubu ve süzgeç ürüne dahil değildir. Ayrıca sipariş edilmelidir. Ürün krom kulpludur. Altın kulp ile kullanım için istenilen adette kulp 62258 kodundan sipariş edilebilir.	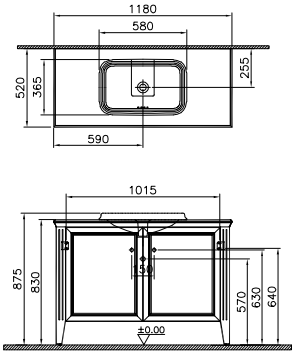		
		Lavabo dolabı, tek çekmeceli, etajerli lavabolu, tek armatür delikli, krom kulplu, 65 cm Tek armatür delikli			
62177	3000	Mat beyaz	Termoform/Termoform	4.194	160
62178	3000	Mat gri	Termoform/Termoform	4.194	160
62179	3000	Mat fildişi	Termoform/Termoform	4.194	160
		GxDxY 65x53x88 cm 7801B003-0001 Valarte lavabo dahildir. Sifon alt grubu ve süzgeç ürüne dahil değildir. Ayrıca sipariş edilmelidir. Ürün krom kulpludur. Altın kulp ile kullanım için istenilen adette kulp 62258 kodundan sipariş edilebilir.	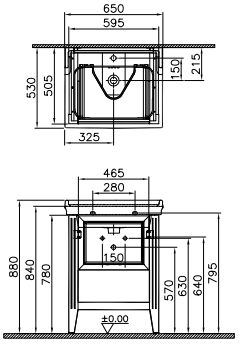		

• GxDxY Genişlik, Derinlik, Yüksekliği ifade eder. • Tüm ürünlerin kesin ölçüleri için teknik çizimleri referans alınız. • Tüm mobilyalar 2 yıl garanti kapsamındadır.
• Eczacıbaşı Yapı Gereçleri San. ve Tic. A.Ş'nin ürünler ve teknik detaylarında değişiklik yapma hakkı saklıdır.
* Tavsiye edilen azami satış fiyatıdır. Fiyatlara KDV dahil değildir.

Valarte

Ürün Kodu	Montaj Kodu	Ürün Açıklamaları	Gövde/Kapak Malzemesi	Satış Fiyatı (TL)*	Montaj Fiyatı (TL)*
		Lavabo dolabı, tek çekmeceli, etajerli lavabolu, krom kulplu, 80 cm Tek armatür delikli			
62180	3000	Mat beyaz	Termoform/Termoform	4.675	160
62181	3000	Mat gri	Termoform/Termoform	4.675	160
62182	3000	Mat fildişi	Termoform/Termoform	4.675	160



GxDxY 80x53x88 cm
7802B003-0001 Valarte lavabo dahildir.

Sifon alt grubu ve süzgeç ürüne dahil değildir. Ayrıca sipariş edilmelidir.

Ürün krom kulpludur. Altın kulp ile kullanım için istenilen adette kulp 62258 kodundan sipariş edilebilir.

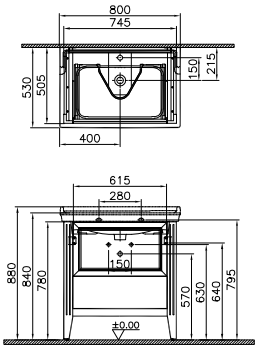

		Lavabo dolabı, tek çekmeceli, etajerli lavabolu, krom kulplu, 100 cm Tek armatür delikli			
62183	3000	Mat beyaz	Termoform/Termoform	5.157	160
62184	3000	Mat gri	Termoform/Termoform	5.157	160
62185	3000	Mat fildişi	Termoform/Termoform	5.157	160



GxDxY 100x53x88 cm
7803B003-0001 Valarte lavabo dahildir.

Sifon alt grubu ve süzgeç ürüne dahil değildir. Ayrıca sipariş edilmelidir.

Ürün krom kulpludur. Altın kulp ile kullanım için istenilen adette kulp 62258 kodundan sipariş edilebilir.

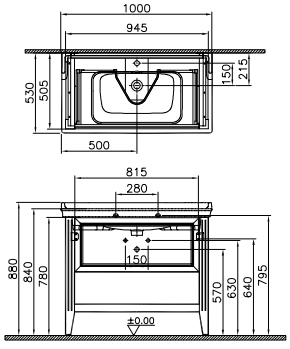

• GxDxY Genişlik, Derinlik, Yüksekliği ifade eder. • Tüm ürünlerin kesin ölçüleri için teknik çizimleri referans alınız. • Tüm mobilyalar 2 yıl garanti kapsamındadır.
• Eczacıbaşı Yapı Gereçleri San. ve Tic. A.Ş'nin ürünler ve teknik detaylarında değişiklik yapma hakkı saklıdır.
* Tavsiye edilen azami satış fiyatıdır. Fiyatlara KDV dahil değildir.

Valarte

Ürün Kodu	Montaj Kodu	Ürün Açıklamaları	Gövde/Kapak Malzemesi	Satış Fiyatı (TL)*	Montaj Fiyatı (TL)*
		Lavabo dolabı, tek çekmeceli, etajerli lavabolu, krom kulplu, 65 cm 3 armatür delikli			
62186	3000	Mat beyaz	Termoform/Termoform	4.194	160
62187	3000	Mat gri	Termoform/Termoform	4.194	160
62188	3000	Mat fildişi	Termoform/Termoform	4.194	160



GxDxY 65x53x88 cm
7801B003-0033 Valarte lavabo dahildir.

Sifon alt grubu ve süzgeç ürüne dahil değildir. Ayrıca sipariş edilmelidir.

Ürün krom kulpludur. Altın kulp ile kullanım için istenilen adette kulp 62258 kodundan sipariş edilebilir.

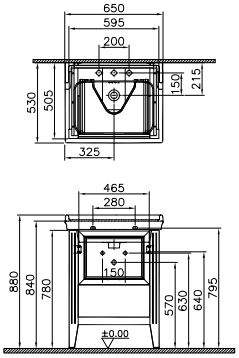

		Lavabo dolabı, tek çekmeceli, etajerli lavabolu, krom kulplu, 80 cm 3 armatür delikli			
62189	3000	Mat beyaz	Termoform/Termoform	4.675	160
62190	3000	Mat gri	Termoform/Termoform	4.675	160
62191	3000	Mat fildişi	Termoform/Termoform	4.675	160



GxDxY 80x53x88 cm
7802B003-0033 Valarte lavabo dahildir.

Sifon alt grubu ve süzgeç ürüne dahil değildir. Ayrıca sipariş edilmelidir.

Ürün krom kulpludur. Altın kulp ile kullanım için istenilen adette kulp 62258 kodundan sipariş edilebilir.

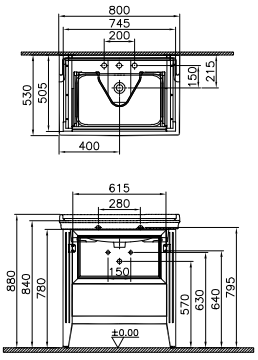

• GxDxY Genişlik, Derinlik, Yüksekliği ifade eder. • Tüm ürünlerin kesin ölçüleri için teknik çizimleri referans alınız. • Tüm mobilyalar 2 yıl garanti kapsamındadır.
• Eczacıbaşı Yapı Gereçleri San. ve Tic. A.Ş'nin ürünler ve teknik detaylarında değişiklik yapma hakkı saklıdır.
* Tavsiye edilen azami satış fiyatıdır. Fiyatlara KDV dahil değildir.

Valarte

Ürün Kodu	Montaj Kodu	Ürün Açıklamaları	Gövde/Kapak Malzemesi	Satış Fiyatı (TL)*	Montaj Fiyatı (TL)*
		Lavabo dolabı, tek çekmeceli, etajerli lavabolu, krom kulplu, 100 cm 3 armatür delikli			
62192	3000	Mat beyaz	Termoform/Termoform	5.157	160
62193	3000	Mat gri	Termoform/Termoform	5.157	160
62194	3000	Mat fildişi	Termoform/Termoform	5.157	160
		GxDxY 100x53x88 cm 7803B003-0033 Valarte lavabo dahildir. Sifon alt grubu ve süzgeç ürüne dahil değildir. Ayrıca sipariş edilmelidir. Ürün krom kulpludur. Altın kulp ile kullanım için istenilen adette kulp 62258 kodundan sipariş edilebilir.			
		Lavabo dolabı, tek çekmeceli, tezgah üstü lavabolu, krom kulplu, 80 cm Armatür deliksiz			
62195	3000	Mat beyaz	Termoform/Termoform	5.088	160
62196	3000	Mat gri	Termoform/Termoform	5.088	160
62197	3000	Mat fildişi	Termoform/Termoform	5.088	160
		GxDxY 78x52x88 cm 7800B403-0012 Valarte lavabo dahildir. Sifon alt grubu ve süzgeç ürüne dahil değildir. Ayrıca sipariş edilmelidir. Ürün krom kulpludur. Altın kulp ile kullanım için istenilen adette kulp 62258 kodundan sipariş edilebilir.			



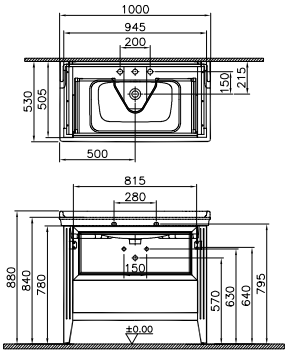



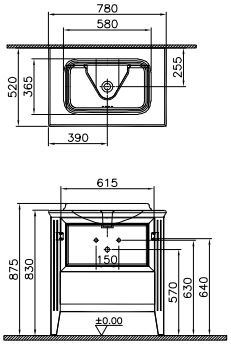

• GxDxY Genişlik, Derinlik, Yüksekliği ifade eder. • Tüm ürünlerin kesin ölçüleri için teknik çizimleri referans alınız. • Tüm mobilyalar 2 yıl garanti kapsamındadır.
• Eczacıbaşı Yapı Gereçleri San. ve Tic. A.Ş'nin ürünler ve teknik detaylarında değişiklik yapma hakkı saklıdır.
* Tavsiye edilen azami satış fiyatıdır. Fiyatlara KDV dahil değildir.

Valarte

Ürün Kodu	Montaj Kodu	Ürün Açıklamaları	Gövde/Kapak Malzemesi	Satış Fiyatı (TL)*	Montaj Fiyatı (TL)*
		Lavabo dolabı, tek çekmeceli, tezgah üstü lavabolu, krom kulplu, 100 cm Armatür deliksiz			
62198	3000	Mat beyaz	Termoform/Termoform	5.500	160
62199	3000	Mat gri	Termoform/Termoform	5.500	160
62200	3000	Mat fildişi	Termoform/Termoform	5.500	160
		GxDxY 98x52x88 cm 7800B403-0012 Valarte lavabo dahildir. Sifon alt grubu ve süzgeç ürüne dahil değildir. Ayrıca sipariş edilmelidir. Ürün krom kulpludur. Altın kulp ile kullanım için istenilen adette kulp 62258 kodundan sipariş edilebilir.	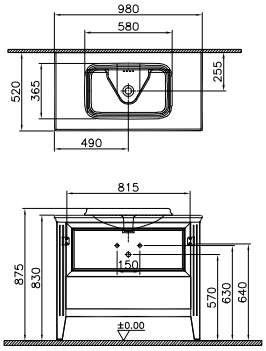		
		Lavabo dolabı, tek çekmeceli, tezgah üstü lavabolu, krom kulplu, 120 cm Armatür deliksiz			
62201	3000	Mat beyaz	Termoform/Termoform	6.119	160
62202	3000	Mat gri	Termoform/Termoform	6.119	160
62203	3000	Mat fildişi	Termoform/Termoform	6.119	160
		GxDxY 118x52x88 cm 7800B403-0012 Valarte lavabo dahildir. Sifon alt grubu ve süzgeç ürüne dahil değildir. Ayrıca sipariş edilmelidir. Ürün krom kulpludur. Altın kulp ile kullanım için istenilen adette kulp 62258 kodundan sipariş edilebilir.	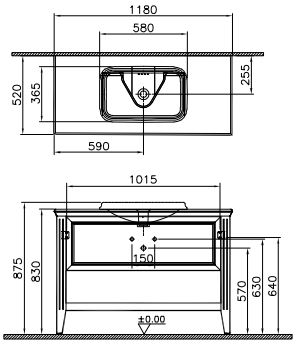		

• GxDxY Genişlik, Derinlik, Yüksekliği ifade eder. • Tüm ürünlerin kesin ölçüleri için teknik çizimleri referans alınız. • Tüm mobilyalar 2 yıl garanti kapsamındadır.
• Eczacıbaşı Yapı Gereçleri San. ve Tic. A.Ş'nin ürünler ve teknik detaylarında değişiklik yapma hakkı saklıdır.
* Tavsiye edilen azami satış fiyatıdır. Fiyatlara KDV dahil değildir.

Valarte

Ürün Kodu	Montaj Kodu	Ürün Açıklamaları	Gövde/Kapak Malzemesi	Satış Fiyatı (TL)*	Montaj Fiyatı (TL)*
		Lavabo dolabı, çift çekmeceli, tezgah üstü lavabolu, krom kulplu, 150 cm Armatür deliksiz			
62204	5140	Mat beyaz/Sol	Termoform/Termoform	7.219	205
62205	5140	Mat gri/Sol	Termoform/Termoform	7.219	205
62206	5140	Mat fildişi/Sol	Termoform/Termoform	7.219	205



GxDxY 150x52x88 cm
7800B403-0012 Valarte lavabo dahildir.

Sifon alt grubu ve süzgeç ürüne dahil değildir. Ayrıca sipariş edilmelidir.

Ürün krom kulpludur. Altın kulp ile kullanım için istenilen adette kulp 62258 kodundan sipariş edilebilir.

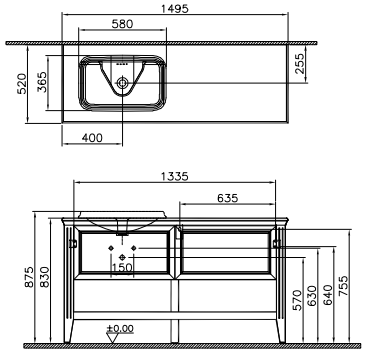

		Lavabo dolabı, çift çekmeceli, tezgah üstü lavabolu, krom kulplu, 150 cm Armatür deliksiz			
62207	5140	Mat beyaz	Termoform/Termoform	7.219	205
62208	5140	Mat gri	Termoform/Termoform	7.219	205
62209	5140	Mat fildişi	Termoform/Termoform	7.219	205



GxDxY 150x52x88 cm
7800B403-0012 Valarte lavabo dahildir.

Sifon alt grubu ve süzgeç ürüne dahil değildir. Ayrıca sipariş edilmelidir.

Ürün krom kulpludur. Altın kulp ile kullanım için istenilen adette kulp 62258 kodundan sipariş edilebilir.

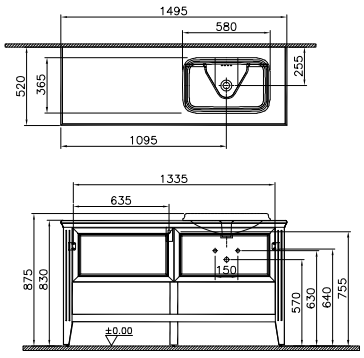

• GxDxY Genişlik, Derinlik, Yüksekliği ifade eder. • Tüm ürünlerin kesin ölçüleri için teknik çizimleri referans alınız. • Tüm mobilyalar 2 yıl garanti kapsamındadır.
• Eczacıbaşı Yapı Gereçleri San. ve Tic. A.Ş'nin ürünler ve teknik detaylarında değişiklik yapma hakkı saklıdır.
* Tavsiye edilen azami satış fiyatıdır. Fiyatlara KDV dahil değildir.

Valarte

Ürün Kodu	Montaj Kodu	Ürün Açıklamaları	Gövde/Kapak Malzemesi	Satış Fiyatı (TL)*	Montaj Fiyatı (TL)*
		Lavabo dolabı, çift çekmeceli, tezgah üstü çift lavabolu, krom kulplu, 150 cm Armatür deliksiz			
62210	5140	Mat beyaz	Termoform/Termoform	7.700	205
62211	5140	Mat gri	Termoform/Termoform	7.700	205
62212	5140	Mat fildişi	Termoform/Termoform	7.700	205
		GxDxY 150x52x88 cm 7800B403-0012 Valarte lavabo dahildir. Sifon alt grubu ve süzgeç ürüne dahil değildir. Ayrıca sipariş edilmelidir. Ürün krom kulpludur. Altın kulp ile kullanım için istenilen adette kulp 62258 kodundan sipariş edilebilir.			
		Düz ayna, 65 cm			
62213	3010	Mat beyaz	Termoform/-	1.307	60
62214	3010	Mat gri	Termoform/-	1.307	60
62215	3010	Mat fildişi	Termoform/-	1.307	60
		GxDxY 60x3x70 cm			



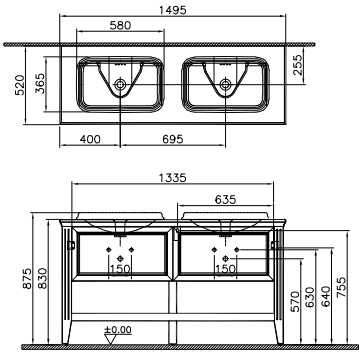



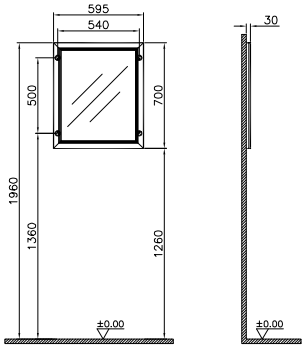

• GxDxY Genişlik, Derinlik, Yüksekliği ifade eder. • Tüm ürünlerin kesin ölçüleri için teknik çizimleri referans alınız. • Tüm mobilyalar 2 yıl garanti kapsamındadır.
• Eczacıbaşı Yapı Gereçleri San. ve Tic. A.Ş'nin ürünler ve teknik detaylarında değişiklik yapma hakkı saklıdır.
* Tavsiye edilen azami satış fiyatıdır. Fiyatlara KDV dahil değildir.

Valarte

Ürün Kodu	Montaj Kodu	Ürün Açıklamaları	Gövde/Kapak Malzemesi	Satış Fiyatı (TL)*	Montaj Fiyatı (TL)*
		Düz ayna, 80 cm			
62216	3010	Mat beyaz	Termoform/-	1.513	60
62217	3010	Mat gri	Termoform/-	1.513	60
62218	3010	Mat fildişi	Termoform/-	1.513	60
		GxDxY 75x3x70 cm			



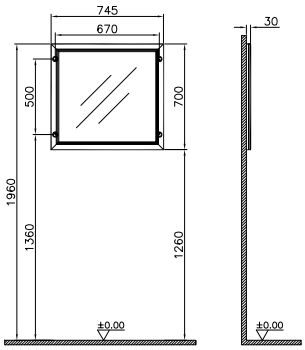

		Düz ayna, 100 cm			
62219	3010	Mat beyaz	Termoform/-	1.788	60
62220	3010	Mat gri	Termoform/-	1.788	60
62221	3010	Mat fildişi	Termoform/-	1.788	60
		GxDxY 95x3x70 cm			



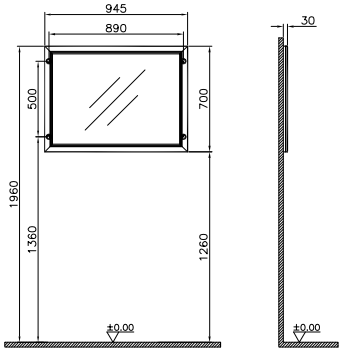

• GxDxY Genişlik, Derinlik, Yüksekliği ifade eder. • Tüm ürünlerin kesin ölçüleri için teknik çizimleri referans alınız. • Tüm mobilyalar 2 yıl garanti kapsamındadır.
• Eczacıbaşı Yapı Gereçleri San. ve Tic. A.Ş'nin ürünler ve teknik detaylarında değişiklik yapma hakkı saklıdır.
* Tavsiye edilen azami satış fiyatıdır. Fiyatlara KDV dahil değildir.

Valarte

Ürün Kodu	Montaj Kodu	Ürün Açıklamaları	Gövde/Kapak Malzemesi	Satış Fiyatı (TL)*	Montaj Fiyatı (TL)*
		Düz ayna, 120 cm			
62222	3010	Mat beyaz	Termoform/-	2.063	60
62223	3010	Mat gri	Termoform/-	2.063	60
62224	3010	Mat fildişi	Termoform/-	2.063	60
		GxDxY 115x3x70 cm			



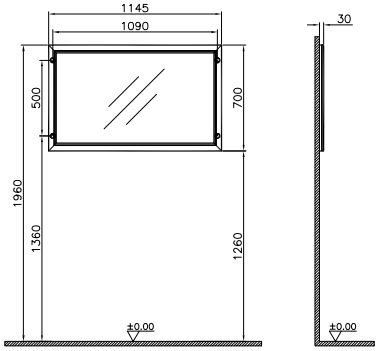

		Aydınlatmalı dolaplı ayna, 65 cm			
62225	3010	Mat beyaz/Sol	Termoform/-	2.888	60
62226	3010	Mat gri/Sol	Termoform/-	2.888	60
62227	3010	Mat fildişi/Sol	Termoform/-	2.888	60
62228	3010	Mat beyaz/Sağ	Termoform/-	2.888	60
62229	3010	Mat gri/Sağ	Termoform/-	2.888	60
62230	3010	Mat fildişi/Sağ	Termoform/-	2.888	60
		GxDxY 63x18x76 cm 2750 K LED aydınlatmalıdır. Oda anahtarına bağlanmalıdır.			



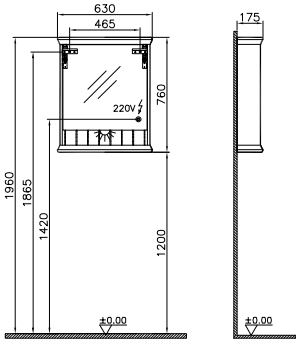

• GxDxY Genişlik, Derinlik, Yüksekliği ifade eder. • Tüm ürünlerin kesin ölçüleri için teknik çizimleri referans alınız. • Tüm mobilyalar 2 yıl garanti kapsamındadır.
• Eczacıbaşı Yapı Gereçleri San. ve Tic. A.Ş'nin ürünler ve teknik detaylarında değişiklik yapma hakkı saklıdır.
* Tavsiye edilen azami satış fiyatıdır. Fiyatlara KDV dahil değildir.

Valarte

Ürün Kodu	Montaj Kodu	Ürün Açıklamaları	Gövde/Kapak Malzemesi	Satış Fiyatı (TL)*	Montaj Fiyatı (TL)*
		Aydınlatmalı dolaplı ayna, 80 cm			
62231 ◆	3010	Mat beyaz	Termoform/-	3.163	60
62232 ◆	3010	Mat gri	Termoform/-	3.163	60
62233	3010	Mat fildişi	Termoform/-	3.163	60





GxDxY 78x18x76 cm

2750 K
LED aydınlatmalıdır.
Oda anahtarına bağlanmalıdır.

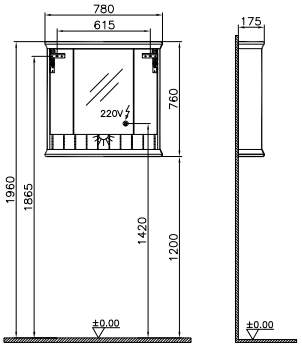

		Aydınlatmalı dolaplı ayna, 100 cm			
62234 ◆	3010	Mat beyaz	Termoform/-	3.438	60
62235 ◆	3010	Mat gri	Termoform/-	3.438	60
62236	3010	Mat fildişi	Termoform/-	3.438	60





GxDxY 98x18x76 cm

2750 K
LED aydınlatmalıdır.
Oda anahtarına bağlanmalıdır.

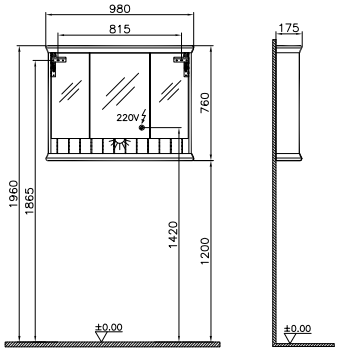

• GxDxY Genişlik, Derinlik, Yüksekliği ifade eder. • Tüm ürünlerin kesin ölçüleri için teknik çizimleri referans alınız. • Tüm mobilyalar 2 yıl garanti kapsamındadır.
• Eczacıbaşı Yapı Gereçleri San. ve Tic. A.Ş'nin ürünler ve teknik detaylarında değişiklik yapma hakkı saklıdır.
* Tavsiye edilen azami satış fiyatıdır. Fiyatlara KDV dahil değildir.

Valarte

Ürün Kodu	Montaj Kodu	Ürün Açıklamaları	Gövde/Kapak Malzemesi	Satış Fiyatı (TL)*	Montaj Fiyatı (TL)*
		Aydınlatmalı dolaplı ayna, 120 cm			
62237	3010	Mat beyaz	Termoform/-	3.782	60
62238	3010	Mat gri	Termoform/-	3.782	60
62239	3010	Mat fildişi	Termoform/-	3.782	60



GxDxY 118x18x76 cm

2750 K
LED aydınlatmalıdır.
Oda anahtarına bağlanmalıdır.

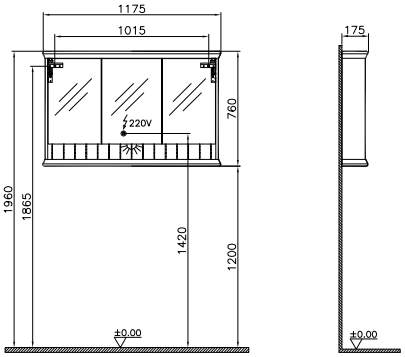

		Boy dolabı, krom kulplu, 55 cm			
62240	5150	Mat beyaz/Sol	Termoform/Termoform	4.125	70
62241	5150	Mat gri/Sol	Termoform/Termoform	4.125	70
62242	5150	Mat fildişi/Sol	Termoform/Termoform	4.125	70
62243	5150	Mat beyaz/Sağ	Termoform/Termoform	4.125	70
62244	5150	Mat gri/Sağ	Termoform/Termoform	4.125	70
62245	5150	Mat fildişi/Sağ	Termoform/Termoform	4.125	70



GxDxY 54x40x197 cm

Ürün krom kulpludur. Altın kulp ile kullanım için istenilen adette kulp 62258 kodundan sipariş edilebilir.

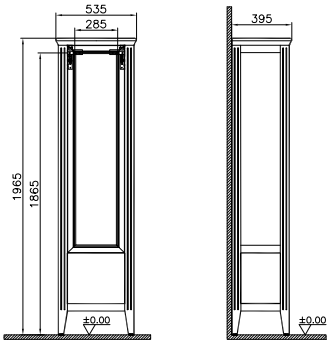

• GxDxY Genişlik, Derinlik, Yüksekliği ifade eder. • Tüm ürünlerin kesin ölçüleri için teknik çizimleri referans alınız. • Tüm mobilyalar 2 yıl garanti kapsamındadır.
• Eczacıbaşı Yapı Gereçleri San. ve Tic. A.Ş'nin ürünler ve teknik detaylarında değişiklik yapma hakkı saklıdır.
* Tavsiye edilen azami satış fiyatıdır. Fiyatlara KDV dahil değildir.

Valarte

Ürün Kodu	Montaj Kodu	Ürün Açıklamaları	Gövde/Kapak Malzemesi	Satış Fiyatı (TL)*	Montaj Fiyatı (TL)*
		Orta ünite, krom kulplu, 55 cm			
62246	5150	Mat beyaz/Sol	Termoform/Termoform	3.094	65
62247	5150	Mat gri/Sol	Termoform/Termoform	3.094	65
62248	5150	Mat fildişi/Sol	Termoform/Termoform	3.094	65
62249	5150	Mat beyaz/Sağ	Termoform/Termoform	3.094	65
62250	5150	Mat gri/Sağ	Termoform/Termoform	3.094	65
62251	5150	Mat fildişi/Sağ	Termoform/Termoform	3.094	65
		GxDxY 54x40x83 cm Ürün krom kulpludur. Altın kulp ile kullanım için istenilen adette kulp 62258 kodundan sipariş edilebilir.			



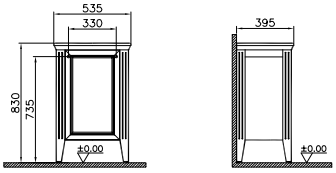

		Açık vitrin, 55 cm			
62252	5150	Mat beyaz	Termoform/-	2.063	65
62253	5150	Mat gri	Termoform/-	2.063	65
62254	5150	Mat fildişi	Termoform/-	2.063	65
		GxDxY 54x20x114 cm			



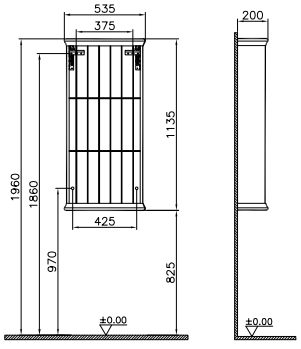

• GxDxY Genişlik, Derinlik, Yüksekliği ifade eder. • Tüm ürünlerin kesin ölçüleri için teknik çizimleri referans alınız. • Tüm mobilyalar 2 yıl garanti kapsamındadır.
• Eczacıbaşı Yapı Gereçleri San. ve Tic. A.Ş'nin ürünler ve teknik detaylarında değişiklik yapma hakkı saklıdır.
* Tavsiye edilen azami satış fiyatıdır. Fiyatlara KDV dahil değildir.

Valarte

Ürün Kodu	Montaj Kodu	Ürün Açıklamaları	Gövde/Kapak Malzemesi	Satış Fiyatı (TL)*	Montaj Fiyatı (TL)*
		Üst dolap, 75 cm			
62255	5150	Mat beyaz	Termoform/Termoform	2.407	70
62256	5150	Mat gri	Termoform/Termoform	2.407	70
62257	5150	Mat fildişi	Termoform/Termoform	2.407	70
		GxDxY 75x20x55 cm Ürün krom kulpludur. Altın kulp ile kullanım için istenilen adette kulp 62258 kodundan sipariş edilebilir.			
62258◆	5340	Altın kulp		103	30
		1 adet setteki ihtiyaç kadar sipariş edilmelidir. Armatür ve aksesuar altın renkleriyle birebir uyuşmayabilir. Gerçek ürün renklerini referans alınız.			



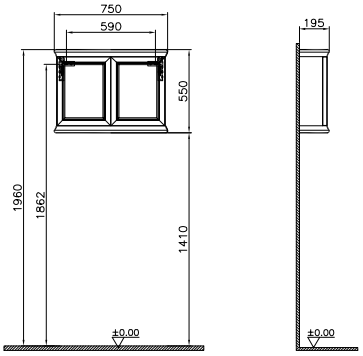



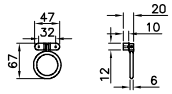

• GxDxY Genişlik, Derinlik, Yüksekliği ifade eder. • Tüm ürünlerin kesin ölçüleri için teknik çizimleri referans alınız. • Tüm mobilyalar 2 yıl garanti kapsamındadır.
• Eczacıbaşı Yapı Gereçleri San. ve Tic. A.Ş'nin ürünler ve teknik detaylarında değişiklik yapma hakkı saklıdır.
* Tavsiye edilen azami satış fiyatıdır. Fiyatlara KDV dahil değildir.

Valarte

Valarte için Enerji Verimlilik Sınıflandırması

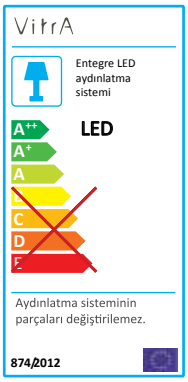

• Eczacıbaşı Yapı Gereçleri San. ve Tic. A.Ş'nin ürünler ve teknik detaylarında değişiklik yapma hakkı saklıdır.

Nest Trendy

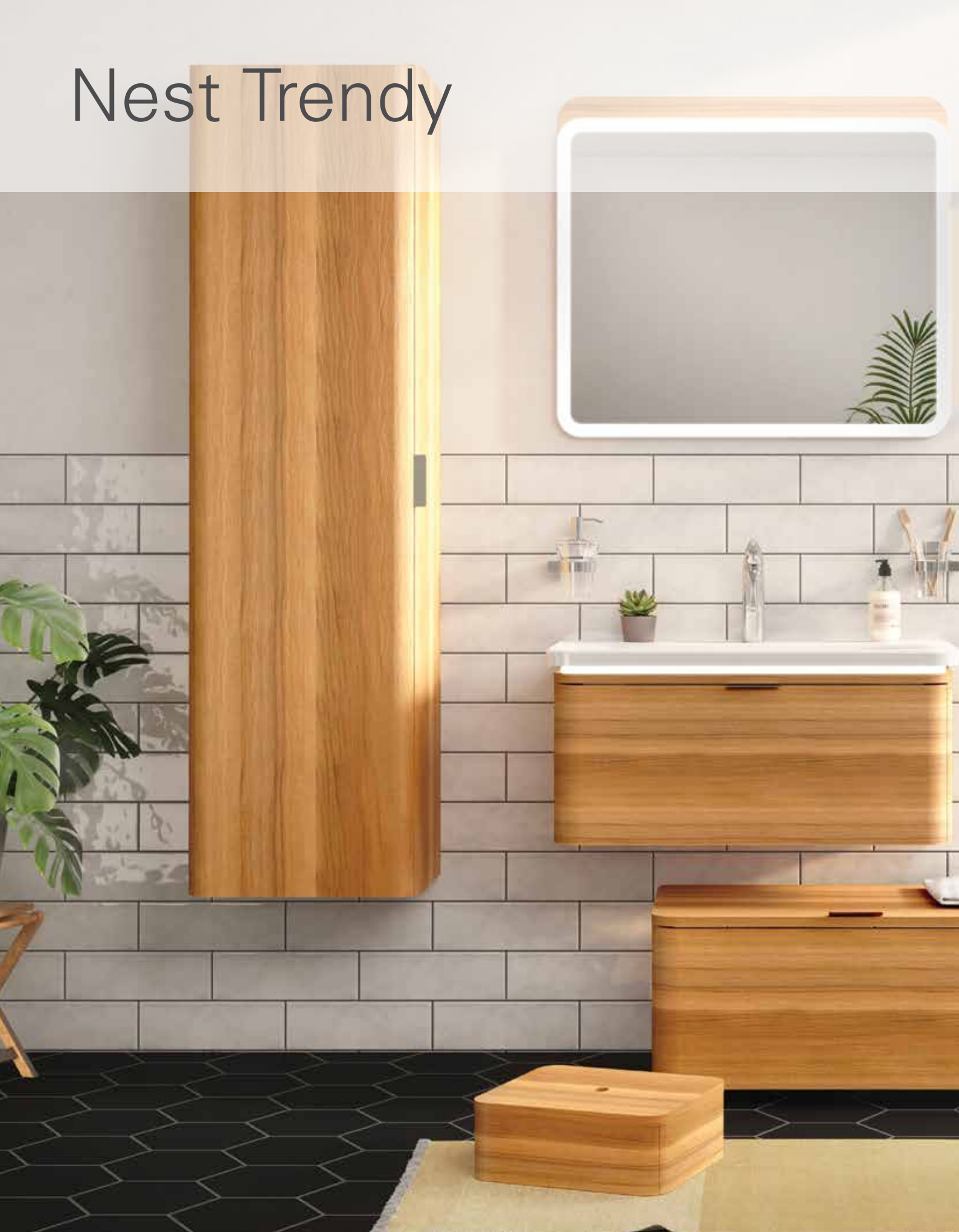

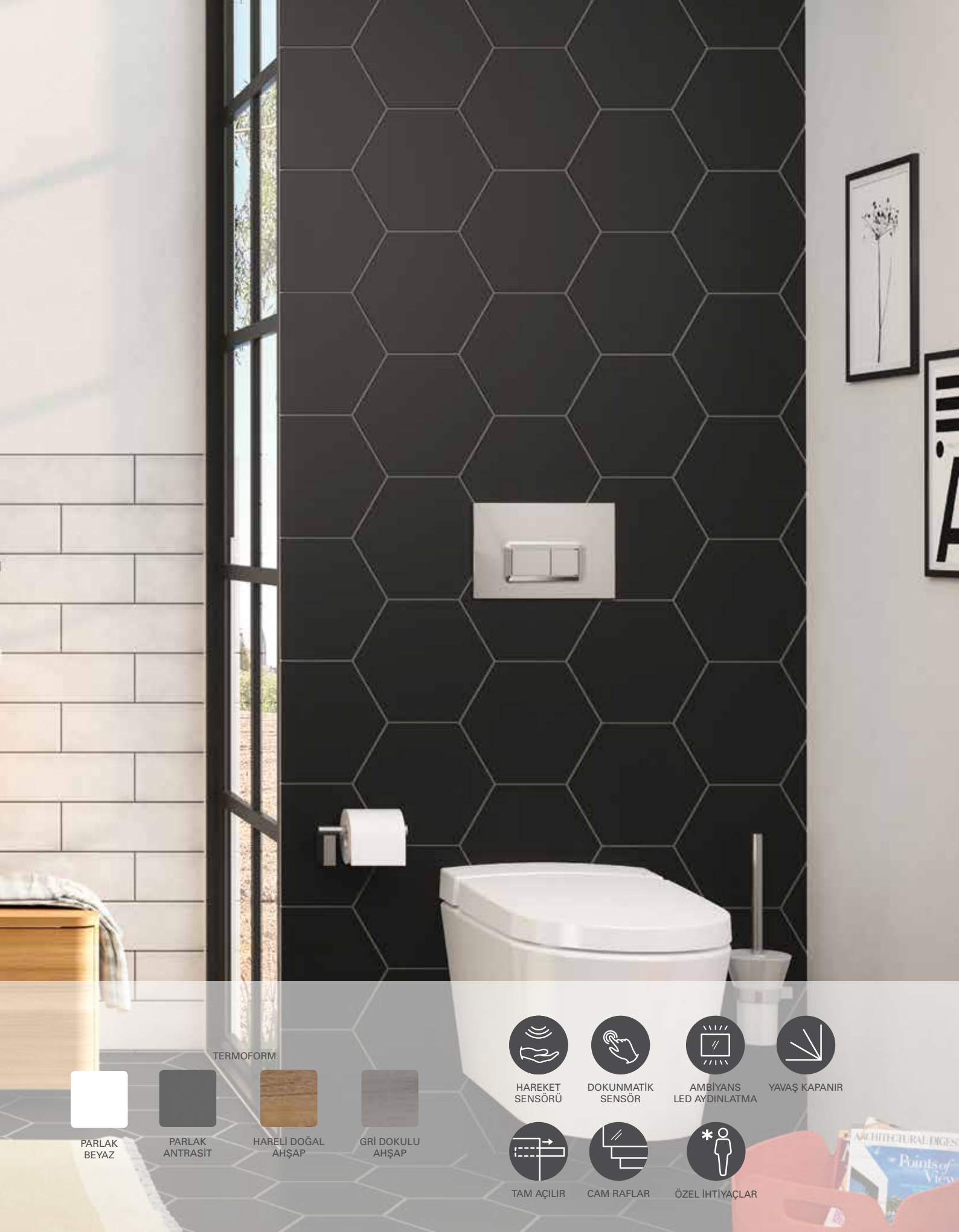

TERMOFORM

PARLAK BEYAZ

PARLAK ANTRASİT

HARELİ DOĞAL AHŞAP

GRİ DOKULU AHŞAP

HAREKET SENSÖRÜ

DOKUNMATİK SENSÖR

AMBİYANS LED AYDINLATMA

YAVAŞ KAPANIR

TAM AÇILIR

CAM RAFLAR

ÖZEL İHTİYAÇLAR

Nest Trendy

Ürün Kodu	Montaj Kodu	Ürün Açıklamaları	Gövde/Kapak Malzemesi	Satış Fiyatı (TL)*	Montaj Fiyatı (TL)*
		Lavabo dolabı, dar, kapaklı, 60 cm Sağdan armatür delikli			
56415	3000	Parlak beyaz	Termoform/Termoform	2.406	160
56125	3000	Parlak antrasit	Termoform/Termoform	2.406	160
56126	3000	Hareli doğal ahşap	Termoform/Termoform	2.406	160
56127	3000	Gri dokulu ahşap	Termoform/Termoform	2.406	160



GxDxY 60x35x57 cm
5689B003-0029 Nest Trendy lavabo dahildir.

Rafsız aynalarla kullanılması tavsiye edilir.

Sifon alt grubu ve süzgeç ürüne dahil değildir. Ayrıca sipariş edilmelidir.

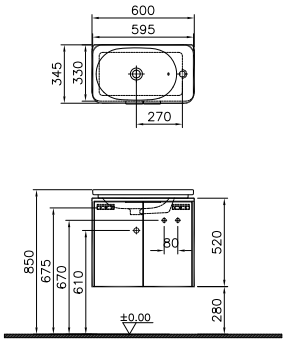

		Lavabo dolabı, dar, kapaklı, 80 cm Sağdan armatür delikli			
56416	3000	Parlak beyaz	Termoform/Termoform	2.796	160
56128	3000	Parlak antrasit	Termoform/Termoform	2.796	160
56129	3000	Hareli doğal ahşap	Termoform/Termoform	2.796	160
56130	3000	Gri dokulu ahşap	Termoform/Termoform	2.796	160



GxDxY 80x35x57 cm
5689B003-0029 Nest Trendy lavabo dahildir.

Lavabo sağ tarafa konumlandırılmıştır.

Rafsız aynalarla kullanılması tavsiye edilir.

Sifon alt grubu ve süzgeç ürüne dahil değildir. Ayrıca sipariş edilmelidir.

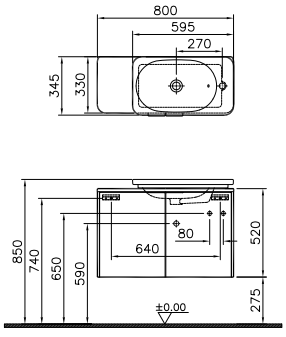

• GxDxY Genişlik, Derinlik, Yüksekliği ifade eder. • Armatür fiyata dahil değildir. • Tüm ürünlerin kesin ölçüleri için teknik çizimleri referans alınız. • Tüm mobilyalar 2 yıl garanti kapsamındadır.
• Eczacıbaşı Yapı Gereçleri San. ve Tic. A.Ş'nin ürünler ve teknik detaylarında değişiklik yapma hakkı saklıdır.
* Tavsiye edilen azami satış fiyatıdır. Fiyatlara KDV dahil değildir.

Nest Trendy

Ürün Kodu	Montaj Kodu	Ürün Açıklamaları	Gövde/Kapak Malzemesi	Satış Fiyatı (TL)*	Montaj Fiyatı (TL)*
		Lavabo dolabı, dar, kapaklı, 100 cm Sağdan armatür delikli			
56417	3000	Parlak beyaz	Termoform/Termoform	3.223	160
56131	3000	Parlak antrasit	Termoform/Termoform	3.223	160
56132	3000	Hareli doğal ahşap	Termoform/Termoform	3.223	160
56133	3000	Gri dokulu ahşap	Termoform/Termoform	3.223	160
		GxDxY 100x35x57 cm 5689B003-0029 Nest Trendy lavabo dahildir. Lavabo sağ tarafa konumlandırılmıştır. Rafsız aynalarla kullanılması tavsiye edilir. Sifon alt grubu ve süzgeç ürüne dahil değildir. Ayrıca sipariş edilmelidir.			
56437	3000	Parlak beyaz	Termoform/Termoform	3.834	160
56134	3000	Parlak antrasit	Termoform/Termoform	3.834	160
56135	3000	Hareli doğal ahşap	Termoform/Termoform	3.834	160
56136	3000	Gri dokulu ahşap	Termoform/Termoform	3.834	160
		GxDxY 60x45x37 cm 5685B003-1072 Nest Trendy lavabo dahildir. 3500 K Lavabonun altında LED aydınlatma mevcuttur. LED otomatik sensör ile açılıp kapanır. Sifon alt grubu ve süzgeç ürüne dahil değildir. Ayrıca sipariş edilmelidir.			



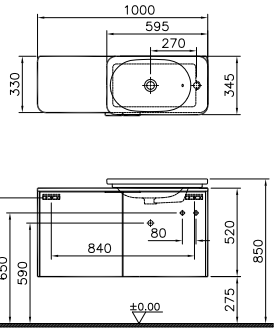



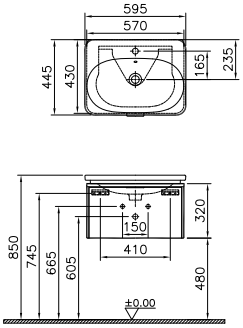

• GxDxY Genişlik, Derinlik, Yüksekliği ifade eder. • Armatür fiyata dahil değildir. • Tüm ürünlerin kesin ölçüleri için teknik çizimleri referans alınız. • Tüm mobilyalar 2 yıl garanti kapsamındadır.
• Eczacıbaşı Yapı Gereçleri San. ve Tic. A.Ş'nin ürünler ve teknik detaylarında değişiklik yapma hakkı saklıdır.
* Tavsiye edilen azami satış fiyatıdır. Fiyatlara KDV dahil değildir.

Nest Trendy

Ürün Kodu	Montaj Kodu	Ürün Açıklamaları	Gövde/Kapak Malzemesi	Satış Fiyatı (TL)*	Montaj Fiyatı (TL)*
		Lavabo dolabı, tek çekmeceli, 80 cm Tek armatür delikli			
56438	3000	Parlak beyaz	Termoform/Termoform	4.209	160
56137	3000	Parlak antrasit	Termoform/Termoform	4.209	160
56138	3000	Hareli doğal ahşap	Termoform/Termoform	4.209	160
56139	3000	Gri dokulu ahşap	Termoform/Termoform	4.209	160





GxDxY 80x45x37 cm
5686B003-1072 Nest Trendy lavabo dahildir.

3500 K
Lavabonun altında LED aydınlatma mevcuttur. LED otomatik sensör ile açılıp kapanır.

Sifon alt grubu ve süzgeç ürüne dahil değildir. Ayrıca sipariş edilmelidir.

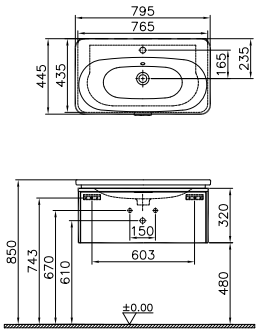

		Lavabo dolabı, tek çekmeceli, 100 cm Tek armatür delikli			
56439 ◆	3000	Parlak beyaz	Termoform/Termoform	4.716	160
56140	3000	Parlak antrasit	Termoform/Termoform	4.716	160
56141 ◆	3000	Hareli doğal ahşap	Termoform/Termoform	4.716	160
56142	3000	Gri dokulu ahşap	Termoform/Termoform	4.716	160





GxDxY 100x45x37 cm
5687B003-1072 Nest Trendy lavabo dahildir.

3500 K
Lavabonun altında LED aydınlatma mevcuttur. LED otomatik sensör ile açılıp kapanır.

Sifon alt grubu ve süzgeç ürüne dahil değildir. Ayrıca sipariş edilmelidir.

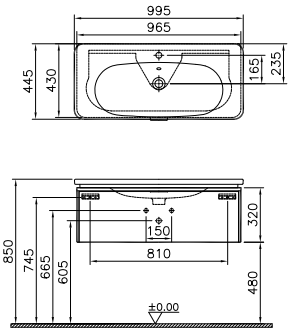

• GxDxY Genişlik, Derinlik, Yüksekliği ifade eder. • Armatür fiyata dahil değildir. • Tüm ürünlerin kesin ölçüleri için teknik çizimleri referans alınız. • Tüm mobilyalar 2 yıl garanti kapsamındadır.
• Eczacıbaşı Yapı Gereçleri San. ve Tic. A.Ş'nin ürünler ve teknik detaylarında değişiklik yapma hakkı saklıdır.
* Tavsiye edilen azami satış fiyatıdır. Fiyatlara KDV dahil değildir.

Nest Trendy

Ürün Kodu	Montaj Kodu	Ürün Açıklamaları	Gövde/Kapak Malzemesi	Satış Fiyatı (TL)*	Montaj Fiyatı (TL)*
		Lavabo dolabı, çift çekmeceli, 60 cm Tek armatür delikli			
56440	3000	Parlak beyaz	Termoform/Termoform	4.899	160
56143	3000	Parlak antrasit	Termoform/Termoform	4.899	160
56144	3000	Hareli doğal ahşap	Termoform/Termoform	4.899	160
56145	3000	Gri dokulu ahşap	Termoform/Termoform	4.899	160





GxDxY 60x45x57 cm
5685B003-1072 Nest Trendy lavabo dahildir.

3500 K
Lavabonun altında LED aydınlatma mevcuttur. LED otomatik sensör ile açılıp kapanır.

Sifon alt grubu ve süzgeç ürüne dahil değildir. Ayrıca sipariş edilmelidir.

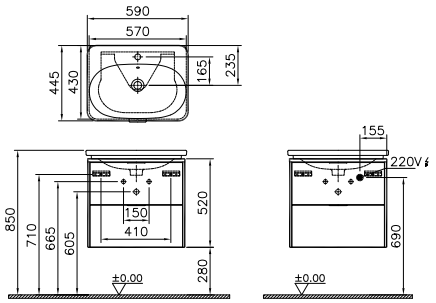

		Lavabo dolabı, çift çekmeceli, 80 cm Tek armatür delikli			
56441 ◆	3000	Parlak beyaz	Termoform/Termoform	5.334	160
56146	3000	Parlak antrasit	Termoform/Termoform	5.334	160
56147	3000	Hareli doğal ahşap	Termoform/Termoform	5.334	160
56148	3000	Gri dokulu ahşap	Termoform/Termoform	5.334	160





GxDxY 80x45x57 cm
5686B003-1072 Nest Trendy lavabo dahildir.

3500 K
Lavabonun altında LED aydınlatma mevcuttur. LED otomatik sensör ile açılıp kapanır.

Sifon alt grubu ve süzgeç ürüne dahil değildir. Ayrıca sipariş edilmelidir.

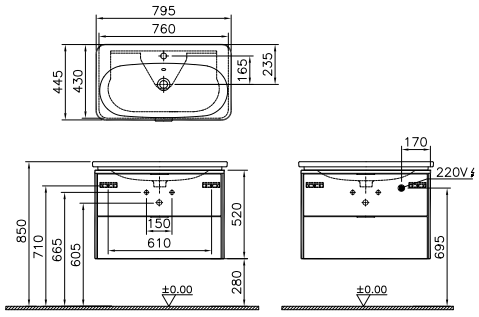

• GxDxY Genişlik, Derinlik, Yüksekliği ifade eder. • Armatür fiyata dahil değildir. • Tüm ürünlerin kesin ölçüleri için teknik çizimleri referans alınız. • Tüm mobilyalar 2 yıl garanti kapsamındadır.
• Eczacıbaşı Yapı Gereçleri San. ve Tic. A.Ş'nin ürünler ve teknik detaylarında değişiklik yapma hakkı saklıdır.
* Tavsiye edilen azami satış fiyatıdır. Fiyatlara KDV dahil değildir.

Nest Trendy

Ürün Kodu	Montaj Kodu	Ürün Açıklamaları	Gövde/Kapak Malzemesi	Satış Fiyatı (TL)*	Montaj Fiyatı (TL)*
		Lavabo dolabı, çift çekmeceli, 100 cm Tek armatür delikli			
56442 ◆	3000	Parlak beyaz	Termoform/Termoform	5.797	160
56149	3000	Parlak antrasit	Termoform/Termoform	5.797	160
56150	3000	Hareli doğal ahşap	Termoform/Termoform	5.797	160
56151	3000	Gri dokulu ahşap	Termoform/Termoform	5.797	160





GxDxY 100x45x57 cm
5687B003-1072 Nest Trendy lavabo dahildir.

3500 K
Lavabonun altında LED aydınlatma mevcuttur. LED otomatik sensör ile açılıp kapanır.

Sifon alt grubu ve süzgeç ürüne dahil değildir. Ayrıca sipariş edilmelidir.

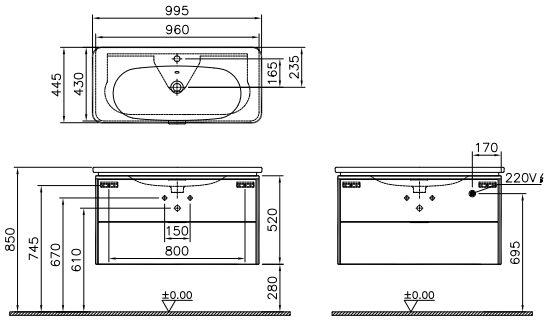

Ürün Kodu	Montaj Kodu	Ürün Açıklamaları	Gövde/Kapak Malzemesi	Satış Fiyatı (TL)*	Montaj Fiyatı (TL)*
		Ayna			
56156	3010	60 cm	-/-	751	60
56157	3010	80 cm	-/-	824	60
56158	3010	100 cm	-/-	898	60



DxY 4x76 cm

56198 ve 56334 kodlu aydınlatma ürünleriyle beraber kullanılabilir.

Dar lavabolarla kullanılması tavsiye edilir.

Aydınlatma fiyata dahil değildir.

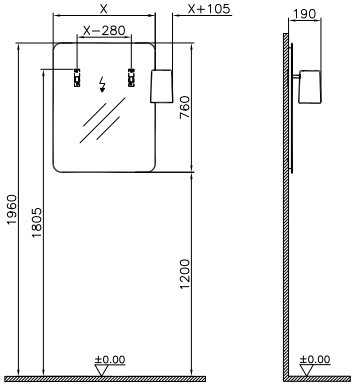

	X
56156	60 cm
56157	80 cm
56158	100 cm

• GxDxY Genişlik, Derinlik, Yüksekliği ifade eder. • Armatür fiyata dahil değildir. • Tüm ürünlerin kesin ölçüleri için teknik çizimleri referans alınız. • Tüm mobilyalar 2 yıl garanti kapsamındadır.
• Eczacıbaşı Yapı Gereçleri San. ve Tic. A.Ş'nin ürünler ve teknik detaylarında değişiklik yapma hakkı saklıdır.
* Tavsiye edilen azami satış fiyatıdır. Fiyatlara KDV dahil değildir.

Nest Trendy

Ürün Kodu	Montaj Kodu	Ürün Açıklamaları	Gövde/Kapak Malzemesi	Satış Fiyatı (TL)*	Montaj Fiyatı (TL)*
61010 YERLİ ÜRETİM	3010	Ayarlanabilir düz ayna, 60 cm	-	942	60
		GxDxY 63x10x49 cm			



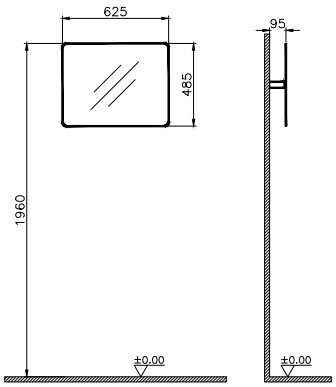

		YERLİ ÜRETİM Raflı ayna			
56153	3010	60 cm	-/-	1.170	60
56154	3010	80 cm	-/-	1.324	60
56155	3010	100 cm	-/-	1.442	60



DxY 4x76 cm

Raf beyaz metal malzemeden yapılmıştır. 56198 ve 56334 kodlu aydınlatma ürünleriyle beraber kullanılabilir.

Dar lavabo dolaplarıyla kullanılması tavsiye edilmez.

Aydınlatma fiyata dahil değildir.

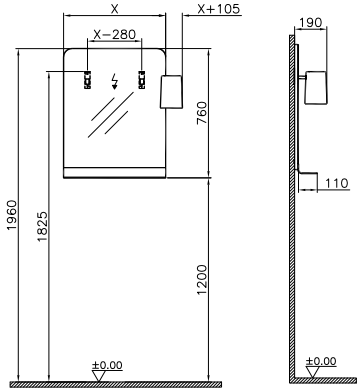

	X
56153	60 cm
56154	80 cm
56155	100 cm

• GxDxY Genişlik, Derinlik, Yüksekliği ifade eder. • Tüm ürünlerin kesin ölçüleri için teknik çizimleri referans alınız. • Tüm mobilyalar 2 yıl garanti kapsamındadır.
• Eczacıbaşı Yapı Gereçleri San. ve Tic. A.Ş'nin ürünler ve teknik detaylarında değişiklik yapma hakkı saklıdır.
* Tavsiye edilen azami satış fiyatıdır. Fiyatlara KDV dahil değildir.

Nest Trendy

Ürün Kodu	Montaj Kodu	Ürün Açıklamaları	Gövde/Kapak Malzemesi	Satış Fiyatı (TL)*	Montaj Fiyatı (TL)*
		Raflı ayarlanabilir düz ayna, 100 cm			
61011	3010	Sol	Termoform	1.295	60
61012	3010	Sağ	Termoform	1.295	60
		GxDxY 100x12x51 cm Hareli doğal ahşap	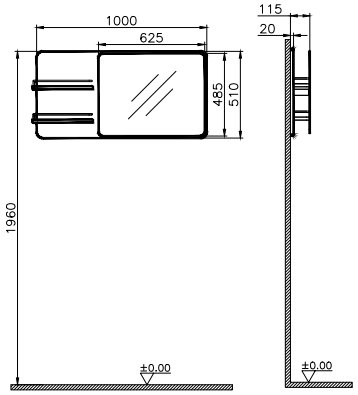 Sağ versiyon		
		Aydınlatma			
56334	5340	Sol	-/-	353	30
56198	5340	Sağ	-/-	353	30
		Düz ve raflı aynalar ile kullanılır.			
		Aydınlatmalı ayna, 60 cm			
56418	3010	Parlak beyaz	Termoform/-	2.112	60
56159	3010	Parlak antrasit	Termoform/-	2.112	60
56160	3010	Hareli doğal ahşap	Termoform/-	2.112	60
56161	3010	Gri dokulu ahşap	Termoform/-	2.112	60
		GxDxY 60x4x70 cm 3500 K Çepeçevre LED aydınlatma bulunur. Dokunmatik sensör aynanın altındadır.	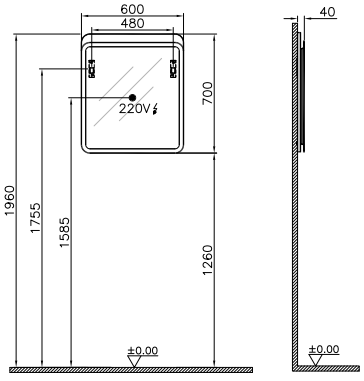		

• GxDxY Genişlik, Derinlik, Yüksekliği ifade eder. • Tüm ürünlerin kesin ölçüleri için teknik çizimleri referans alınız. • Tüm mobilyalar 2 yıl garanti kapsamındadır.
• Eczacıbaşı Yapı Gereçleri San. ve Tic. A.Ş'nin ürünler ve teknik detaylarında değişiklik yapma hakkı saklıdır.
* Tavsiye edilen azami satış fiyatıdır. Fiyatlara KDV dahil değildir.

Nest Trendy

Ürün Kodu	Montaj Kodu	Ürün Açıklamaları	Gövde/Kapak Malzemesi	Satış Fiyatı (TL)*	Montaj Fiyatı (TL)*
		Aydınlatmalı ayna, 80 cm			
56419	3010	Parlak beyaz	Termoform/-	2.384	60
56162	3010	Parlak antrasit	Termoform/-	2.384	60
56163	3010	Hareli doğal ahşap	Termoform/-	2.384	60
56164	3010	Gri dokulu ahşap	Termoform/-	2.384	60
		GxDxY 80x4x70 cm 3500 K Çepeçevre LED aydınlatma bulunur. Dokunmatik sensör aynanın altındadır.			



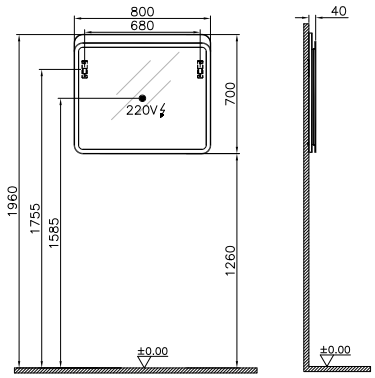

		Aydınlatmalı ayna, 100 cm			
56420	3010	Parlak beyaz	Termoform/-	2.597	60
56165	3010	Parlak antrasit	Termoform/-	2.597	60
56166	3010	Hareli doğal ahşap	Termoform/-	2.597	60
56167	3010	Gri dokulu ahşap	Termoform/-	2.597	60
		GxDxY 100x4x70 cm 3500 K Çepeçevre LED aydınlatma bulunur. Dokunmatik sensör aynanın altındadır.			



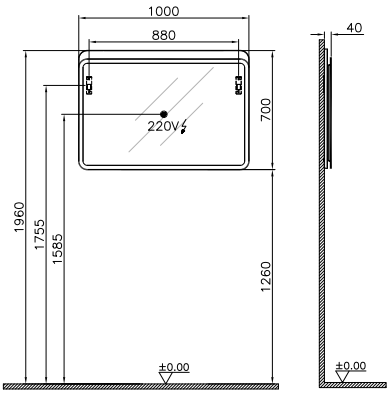

• GxDxY Genişlik, Derinlik, Yüksekliği ifade eder. • Tüm ürünlerin kesin ölçüleri için teknik çizimleri referans alınız. • Tüm mobilyalar 2 yıl garanti kapsamındadır.
• Eczacıbaşı Yapı Gereçleri San. ve Tic. A.Ş'nin ürünler ve teknik detaylarında değişiklik yapma hakkı saklıdır.
* Tavsiye edilen azami satış fiyatıdır. Fiyatlara KDV dahil değildir.

Nest Trendy

Ürün Kodu	Montaj Kodu	Ürün Açıklamaları	Gövde/Kapak Malzemesi	Satış Fiyatı (TL)*	Montaj Fiyatı (TL)*
		Aydınlatmalı dolaplı ayna, 60 cm			
56421	3010	Parlak beyaz/Sol	Termoform/-	2.663	60
56171	3010	Parlak antrasit/Sol	Termoform/-	2.663	60
56172	3010	Hareli doğal ahşap/Sol	Termoform/-	2.663	60
56173	3010	Gri dokulu ahşap/Sol	Termoform/-	2.663	60
56422	3010	Parlak beyaz/Sağ	Termoform/-	2.663	60
56168	3010	Parlak antrasit/Sağ	Termoform/-	2.663	60
56169	3010	Hareli doğal ahşap/Sağ	Termoform/-	2.663	60
56170	3010	Gri dokulu ahşap/Sağ	Termoform/-	2.663	60
		GxDxY 60x15x70 cm 3500 K Kumlamalı LED aydınlatma açma-kapama butonu ünitenin altında bulunur.	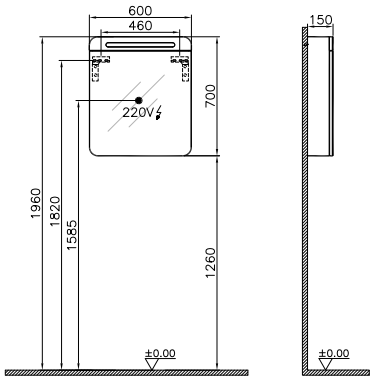		
		Aydınlatmalı dolaplı ayna, 80 cm			
56423 ◆	3010	Parlak beyaz	Termoform/-	3.060	60
56174	3010	Parlak antrasit	Termoform/-	3.060	60
56175	3010	Hareli doğal ahşap	Termoform/-	3.060	60
56176	3010	Gri dokulu ahşap	Termoform/-	3.060	60
		GxDxY 80x15x70 cm 3500 K Kumlamalı LED aydınlatma acma-kapama butonu unitenin altında bulunur.	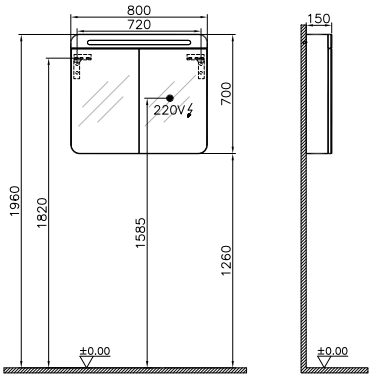		

• GxDxY Genişlik, Derinlik, Yüksekliği ifade eder. • Tüm ürünlerin kesin ölçüleri için teknik çizimleri referans alınız. • Tüm mobilyalar 2 yıl garanti kapsamındadır.
• Eczacıbaşı Yapı Gereçleri San. ve Tic. A.Ş'nin ürünler ve teknik detaylarında değişiklik yapma hakkı saklıdır.
* Tavsiye edilen azami satış fiyatıdır. Fiyatlara KDV dahil değildir.

VitrA

Nest Trendy

Ürün Kodu	Montaj Kodu	Ürün Açıklamaları	Gövde/Kapak Malzemesi	Satış Fiyatı (TL)*	Montaj Fiyatı (TL)*
		Aydınlatmalı dolaplı ayna, 100 cm			
56424 ◆	3010	Parlak beyaz	Termoform/-	3.281	60
56177	3010	Parlak antrasit	Termoform/-	3.281	60
56178 ◆	3010	Hareli doğal ahşap	Termoform/-	3.281	60
56179	3010	Gri dokulu ahşap	Termoform/-	3.281	60
		GxDxY 100x15x70 cm 3500 K Kumlamalı LED aydınlatma acma-kapama butonu unitenin altında bulunur.			
61013	5150	**Hareketli orta ünite, akrilik tepsili, çift çekmeceli, 45 cm**	Termoform/Termoform	2.186	65
		GxDxY 45x48x57 cm Hareli doğal ahşap Hareketli tekerlekler sabitleme özelliğine sahiptir.			
		Tekerlekli alt ünite, 80 cm			
56425	5150	Parlak beyaz	Termoform/Termoform	1.678	65
56180	5150	Parlak antrasit	Termoform/Termoform	1.678	65
56181	5150	Hareli doğal ahşap	Termoform/Termoform	1.678	65
56182	5150	Gri dokulu ahşap	Termoform/Termoform	1.678	65
		GxDxY 80x42x42 cm Tek çekmeceli lavabo dolaplarının altında kullanılması tavsiye edilir. Ürün içinde iki adet bölme mevcuttur. 100 kg'a kadar ağırlık taşıyabilir.			

• GxDxY Genişlik, Derinlik, Yüksekliği ifade eder. • Tüm ürünlerin kesin ölçüleri için teknik çizimleri referans alınız. • Tüm mobilyalar 2 yıl garanti kapsamındadır.
• Eczacıbaşı Yapı Gereçleri San. ve Tic. A.Ş'nin ürünler ve teknik detaylarında değişiklik yapma hakkı saklıdır.
* Tavsiye edilen azami satış fiyatıdır. Fiyatlara KDV dahil değildir.

Nest Trendy

Ürün Kodu	Montaj Kodu	Ürün Açıklamaları	Gövde/Kapak Malzemesi	Satış Fiyatı (TL)*	Montaj Fiyatı (TL)*
		Tekerlekli alt ünite, 100 cm			
56426	5150	Parlak beyaz	Termoform/Termoform	1.795	65
56183	5150	Parlak antrasit	Termoform/Termoform	1.795	65
56184	5150	Hareli doğal ahşap	Termoform/Termoform	1.795	65
56185	5150	Gri dokulu ahşap	Termoform/Termoform	1.795	65
		GxDxY 100x42x42 cm Tek çekmeceli lavabo dolaplarının altında kullanılması tavsiye edilir. Ürün içinde iki adet bölme mevcuttur. 100 kg'a kadar ağırlık taşıyabilir.			
61009	5150	**Hareketli alt ünite, akrilik tablalı, çift çekmeceli, 100 cm**	Termoform/Termoform	2.671	65
		GxDxY 104x45x46 cm Hareli doğal ahşap Hareketli tekerlekler sabitleme özelliğine sahiptir.			
		Boy dolabı, tek kapaklı, 45 cm			
56427 ◆	5150	Parlak beyaz/Sol	Termoform/Termoform	3.046	70
56186	5150	Parlak antrasit/Sol	Termoform/Termoform	3.046	70
56187 ◆	5150	Hareli doğal ahşap/Sol	Termoform/Termoform	3.046	70
56188	5150	Gri dokulu ahşap/Sol	Termoform/Termoform	3.046	70
56428 ◆	5150	Parlak beyaz/Sağ	Termoform/Termoform	3.046	70
56189	5150	Parlak antrasit/Sağ	Termoform/Termoform	3.046	70
56190 ◆	5150	Hareli doğal ahşap/Sağ	Termoform/Termoform	3.046	70
56191	5150	Gri dokulu ahşap/Sağ	Termoform/Termoform	3.046	70
		GxDxY 45x37x160 cm 4 adet hareketli, 1 adet sabit ahşap raf bulunur.			

• GxDxY Genişlik, Derinlik, Yüksekliği ifade eder. • Tüm ürünlerin kesin ölçüleri için teknik çizimleri referans alınız. • Tüm mobilyalar 2 yıl garanti kapsamındadır.
• Eczacıbaşı Yapı Gereçleri San. ve Tic. A.Ş'nin ürünler ve teknik detaylarında değişiklik yapma hakkı saklıdır.
* Tavsiye edilen azami satış fiyatıdır. Fiyatlara KDV dahil değildir.

Nest Trendy

Ürün Kodu	Montaj Kodu	Ürün Açıklamaları	Gövde/Kapak Malzemesi	Satış Fiyatı (TL)*	Montaj Fiyatı (TL)*
		Boy dolabı, çift kapaklı, 64 cm			
56429	5150	Parlak beyaz	Termoform/Termoform	5.047	70
56192	5150	Parlak antrasit	Termoform/Termoform	5.047	70
56193	5150	Hareli doğal ahşap	Termoform/Termoform	5.047	70
56194	5150	Gri dokulu ahşap	Termoform/Termoform	5.047	70
		GxDxY 64x37x160 cm 4 adet hareketli, 1 adet sabit ahşap raf bulunur			
		Çocuk basamağı, 38 cm			
56430	5340	Parlak beyaz	Termoform/Termoform	560	30
56195	5340	Parlak antrasit	Termoform/Termoform	560	30
56196	5340	Hareli doğal ahşap	Termoform/Termoform	560	30
56197	5340	Gri dokulu ahşap	Termoform/Termoform	560	30
		GxDxY 38x38x14 cm Ünite içerisinde saklama alanı mevcuttur.			

Nest Trendy için Enerji Verimlilik Sınıflandırması

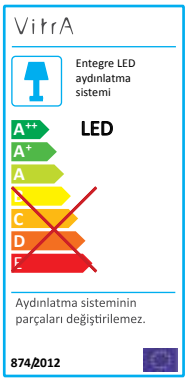

56198, 56334 dışındaki tüm aydınlatmalı Nest Trendy ürünleri için geçerlidir.

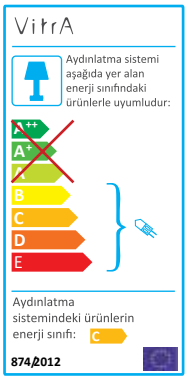

56198, 56334 için geçerlidir.

• GxDxY Genişlik, Derinlik, Yüksekliği ifade eder. • Tüm ürünlerin kesin ölçüleri için teknik çizimleri referans alınız. • Tüm mobilyalar 2 yıl garanti kapsamındadır.
• Eczacıbaşı Yapı Gereçleri San. ve Tic. A.Ş'nin ürünler ve teknik detaylarında değişiklik yapma hakkı saklıdır.
* Tavsiye edilen azami satış fiyatıdır. Fiyatlara KDV dahil değildir.

Sento





TERMOFORM

MAT BEYAZ

MAT KREM

MAT ANTRASİT

MAT FİYORD YEŞİLİ

AHŞAP DOKULU TERMOFORM

AÇIK MEŞE

HAREKET SENSÖRÜ

DOKUNMATİK SENSÖR

AMBİYANS LED AYDINLATMA

KUMLAMALI LED AYDINLATMA

YAVAŞ KAPANIR

TAM AÇILIR

PRİZ

CAM RAFLAR

Sento

Lavabo Dolabı ve Lavabo Uyum Tablosu

	Lavabo kodu	
SHIFT	7075	
NUO	7431B003-00XX	
	7431BX03-06XX	60 cm ve 120 cm çift lavabolu kullanıma uygun değildir.
	7431B003-00XX	60 cm ve 120 cm çift lavabolu kullanıma uygun değildir.
	7431BX03-06XX	
	7432	
	7436	
	7434	
GEO	7428	
	7426	
	7427	
	7425	

• Eczacıbaşı Yapı Gereçleri San. ve Tic. A.Ş'nin ürünler ve teknik detaylarında değişiklik yapma hakkı saklıdır.

Sento

Uyumlu Lavabolar

		
7075 Shift lavabo	7431 Nuo lavabo	7432 Nuo lavabo
		
7436 Nuo lavabo	7434 Nuo lavabo	7428 Geo lavabo
		
7426 Geo lavabo	7427 Geo lavabo	7425 Geo lavabo

• Eczacıbaşı Yapı Gereçleri San. ve Tic. A.Ş'nin ürünler ve teknik detaylarında değişiklik yapma hakkı saklıdır.

Sento

Ürün Kodu	Montaj Kodu	Ürün Açıklamaları	Gövde/Kapak Malzemesi	Satış Fiyatı (TL)*	Montaj Fiyatı (TL)*
		Lavabo dolabı, kapaklı, 50 cm Armatür delikli			
60779	3000	Mat beyaz/Sol	Termoform/Termoform	2.341	160
60791	3000	Mat krem/Sol	Termoform/Termoform	2.341	160
60803	3000	Mat antrasit/Sol	Termoform/Termoform	2.341	160
65868* YENİ	3000	Mat fiyord yeşili/Sol	Termoform/Termoform	2.341	160
60777	3000	Mat beyaz/Sağ	Termoform/Termoform	2.341	160
60789	3000	Mat krem/Sağ	Termoform/Termoform	2.341	160
60801	3000	Mat antrasit/Sağ	Termoform/Termoform	2.341	160
65869* YENİ	3000	Mat fiyord yeşili/Sağ	Termoform/Termoform	2.341	160
		***1 Nisan 2020 tarihi itibariyle satış hattına alınacaktır.**			



GxDxY 50x38x69 cm
5945B003-0029 Sento seramik lavabo dahildir.
3000 K
Dolap kapağı sol-sağ yönlü olup armatür bandı sağ taraftadır.
Lavabo dolabının altında LED aydınlatma mevcuttur.
LED hareketli sensör ile açılır-kapanır.
Sifon alt grubu ve süzgeç ürüne dahil değildir. Ayrıca sipariş edilmelidir.
Ürün ayaksızdır. Ayaklı kullanım için 61069 4'lü ayak set kodu ayrıca sipariş edilmelidir.

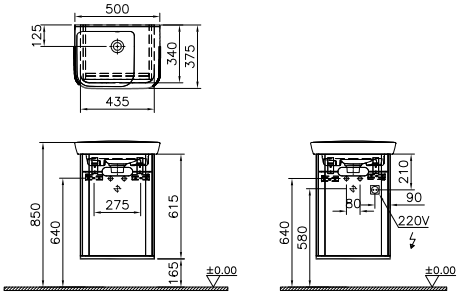

		Lavabo dolabı, kapaklı, 65 cm Armatür delikli			
60781	3000	Mat beyaz	Termoform/Termoform	2.435	160
60793	3000	Mat krem	Termoform/Termoform	2.435	160
60805	3000	Mat antrasit	Termoform/Termoform	2.435	160
65870* YENİ	3000	Mat fiyord yeşili	Termoform/Termoform	2.435	160
		***1 Nisan 2020 tarihi itibariyle satış hattına alınacaktır.**			



GxDxY 63x49x69 cm
5946B003-0001 Sento seramik lavabo dahildir.
3000 K
Lavabo dolabının altında LED aydınlatma mevcuttur.
LED hareketli sensör ile açılır-kapanır.
Sifon alt grubu ve süzgeç ürüne dahil değildir. Ayrıca sipariş edilmelidir.
Ürün ayaksızdır. Ayaklı kullanım için 61069 4'lü ayak set kodu ayrıca sipariş edilmelidir.

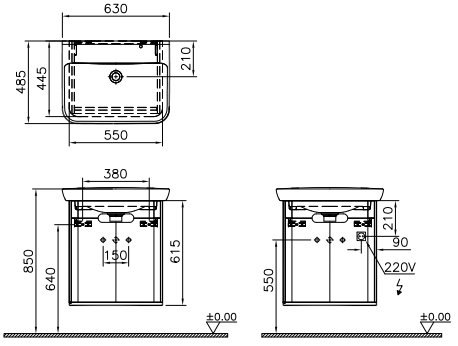

• GxDxY Genişlik, Derinlik, Yüksekliği ifade eder. • Tüm ürünlerin kesin ölçüleri için teknik çizimleri referans alınız. • Tüm mobilyalar 2 yıl garanti kapsamındadır.
• Eczacıbaşı Yapı Gereçleri San. ve Tic. A.Ş'nin ürünler ve teknik detaylarında değişiklik yapma hakkı saklıdır.
* Tavsiye edilen azami satış fiyatıdır. Fiyatlara KDV dahil değildir.

VitrA

Sento

Ürün Kodu	Montaj Kodu	Ürün Açıklamaları	Gövde/Kapak Malzemesi	Satış Fiyatı (TL)*	Montaj Fiyatı (TL)*
		Lavabo dolabı, kapaklı, 80 cm Armatür delikli			
60785 ◆	3000	Mat beyaz	Termoform/Termoform	2.760	160
60797	3000	Mat krem	Termoform/Termoform	2.760	160
60809 ◆	3000	Mat antrasit	Termoform/Termoform	2.760	160
65871* YENİ	3000	Mat fiyord yeşili	Termoform/Termoform	2.760	160

***1 Nisan 2020 tarihi itibariyle satış hattına alınacaktır.**



GxDxY 78x48,5x66,5 cm
5947B003-0001 Sento seramik lavabo dahildir.

3000 K
Lavabo dolabının altında LED aydınlatma mevcuttur. LED hareketli sensör ile açılır-kapanır.

Sifon alt grubu ve süzgeç ürüne dahil değildir. Ayrıca sipariş edilmelidir.

Ürün ayaksızdır. Ayaklı kullanım için 61069 4'lü ayak set kodu ayrıca sipariş edilmelidir.

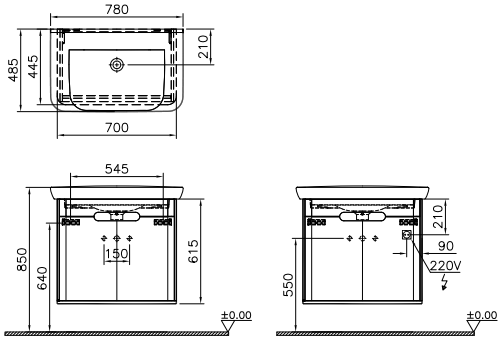

		Lavabo dolabı, kapaklı, 100 cm Armatür delikli			
60787	3000	Mat beyaz	Termoform/Termoform	3.219	160
60799	3000	Mat krem	Termoform/Termoform	3.219	160
60811	3000	Mat antrasit	Termoform/Termoform	3.219	160
65872* YENİ	3000	Mat fiyord yeşili	Termoform/Termoform	3.219	160

***1 Nisan 2020 tarihi itibariyle satış hattına alınacaktır.**



GxDxY 98x49x67 cm
5948B003-0001 Sento seramik lavabo dahildir.

3000 K
Lavabo dolabının altında LED aydınlatma mevcuttur. LED hareketli sensör ile açılır-kapanır.

Sifon alt grubu ve süzgeç ürüne dahil değildir. Ayrıca sipariş edilmelidir.

Ürün ayaksızdır. Ayaklı kullanım için 61069 4'lü ayak set kodu ayrıca sipariş edilmelidir.

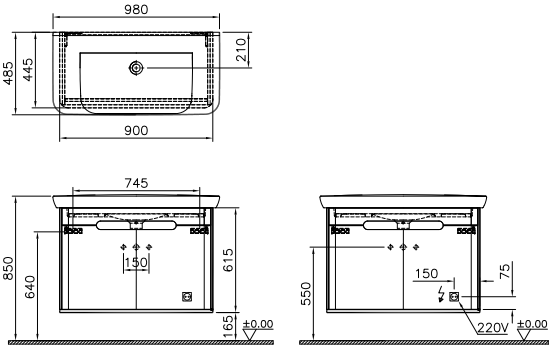

• GxDxY Genişlik, Derinlik, Yüksekliği ifade eder. • Tüm ürünlerin kesin ölçüleri için teknik çizimleri referans alınız. • Tüm mobilyalar 2 yıl garanti kapsamındadır.
• Eczacıbaşı Yapı Gereçleri San. ve Tic. A.Ş'nin ürünler ve teknik detaylarında değişiklik yapma hakkı saklıdır.
* Tavsiye edilen azami satış fiyatıdır. Fiyatlara KDV dahil değildir.

Sento

Ürün Kodu	Montaj Kodu	Ürün Açıklamaları	Gövde/Kapak Malzemesi	Satış Fiyatı (TL)*	Montaj Fiyatı (TL)*
		Lavabo dolabı, tek çekmeceli, 65 cm Armatür delikli			
60812	3000	Mat beyaz	Termoform/Termoform	3.686	160
60815	3000	Mat krem	Termoform/Termoform	3.686	160
60818	3000	Mat antrasit	Termoform/Termoform	3.686	160
65873* YENİ	3000	Mat fiyord yeşili	Termoform/Termoform	3.686	160

***1 Nisan 2020 tarihi itibariyle satış hattına alınacaktır.**



GxDxY 63x49x52 cm
5946B003-0001 Sento seramik lavabo dahildir.

3000 K
Lavabo dolabının altında LED aydınlatma mevcuttur.
LED hareketli sensör ile açılır-kapanır.

Sifon alt grubu ve süzgeç ürüne dahil değildir. Ayrıca sipariş edilmelidir.

Ürün ayaksız kullanılmaktadır.

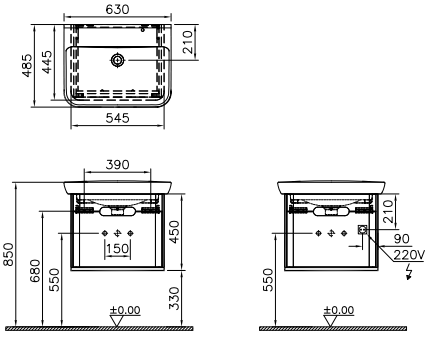

		Lavabo dolabı, tek çekmeceli, 80 cm Armatür delikli			
60813 ◆	3000	Mat beyaz	Termoform/Termoform	3.884	160
60816	3000	Mat krem	Termoform/Termoform	3.884	160
60819	3000	Mat antrasit	Termoform/Termoform	3.884	160
65874* YENİ	3000	Mat fiyord yeşili	Termoform/Termoform	3.884	160

***1 Nisan 2020 tarihi itibariyle satış hattına alınacaktır.**



GxDxY78x49x52 cm
5947B003-0001 Sento seramik lavabo dahildir.

3000 K
Lavabo dolabının altında LED aydınlatma mevcuttur.
LED hareketli sensör ile açılır-kapanır.

Sifon alt grubu ve süzgeç ürüne dahil değildir. Ayrıca sipariş edilmelidir.

Ürün ayaksız kullanılmaktadır.

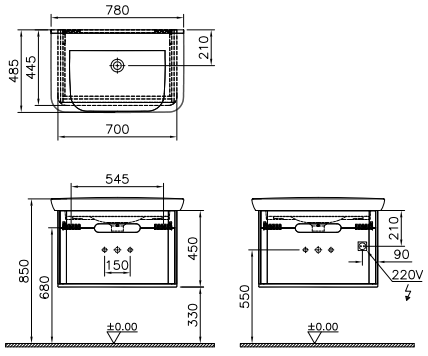

• GxDxY Genişlik, Derinlik, Yüksekliği ifade eder. • Tüm ürünlerin kesin ölçüleri için teknik çizimleri referans alınız. • Tüm mobilyalar 2 yıl garanti kapsamındadır.
• Eczacıbaşı Yapı Gereçleri San. ve Tic. A.Ş'nin ürünler ve teknik detaylarında değişiklik yapma hakkı saklıdır.
* Tavsiye edilen azami satış fiyatıdır. Fiyatlara KDV dahil değildir.

Sento

Ürün Kodu	Montaj Kodu	Ürün Açıklamaları	Gövde/Kapak Malzemesi	Satış Fiyatı (TL)*	Montaj Fiyatı (TL)*
		Lavabo dolabı, tek çekmeceli, 100 cm Armatür delikli			
60814 ◆	3000	Mat beyaz	Termoform/Termoform	4.540	160
60817	3000	Mat krem	Termoform/Termoform	4.540	160
60820	3000	Mat antrasit	Termoform/Termoform	4.540	160
65875* YENİ	3000	Mat fiyord yeşili	Termoform/Termoform	4.540	160

***1 Nisan 2020 tarihi itibariyle satış hattına alınacaktır.**



GxDxY98x49x52 cm
5948B003-0001 Sento seramik lavabo dahildir.

3000 K
Lavabo dolabının altında LED aydınlatma mevcuttur.
LED hareketli sensör ile açılır-kapanır.

Sifon alt grubu ve süzgeç ürüne dahil değildir. Ayrıca sipariş edilmelidir.

Ürün ayaksız kullanılmaktadır.

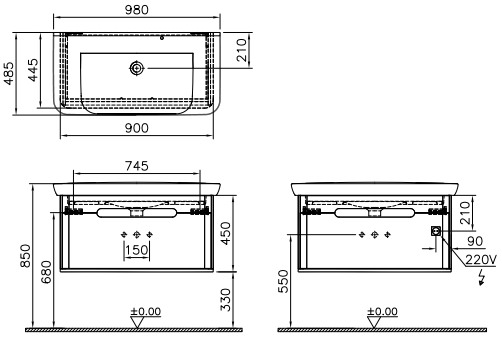

		Lavabo dolabı, çift çekmeceli, 65 cm Armatür delikli			
60822	3000	Mat beyaz	Termoform/Termoform	4.480	160
60828	3000	Mat krem	Termoform/Termoform	4.480	160
60834	3000	Mat antrasit	Termoform/Termoform	4.480	160
65876* YENİ	3000	Mat fiyord yeşili	Termoform/Termoform	4.480	160

***1 Nisan 2020 tarihi itibariyle satış hattına alınacaktır.**



GxDxY 63x49x69 cm
5946B003-0001 Sento seramik lavabo dahildir.

3000 K
Lavabo dolabının altında LED aydınlatma mevcuttur.
LED hareketli sensör ile açılır-kapanır.

Sifon alt grubu ve süzgeç ürüne dahil değildir. Ayrıca sipariş edilmelidir.

Ürün ayaksızdır. Ayaklı kullanım için 61069 4'lü ayak set koru ayrıca sipariş edilmelidir.

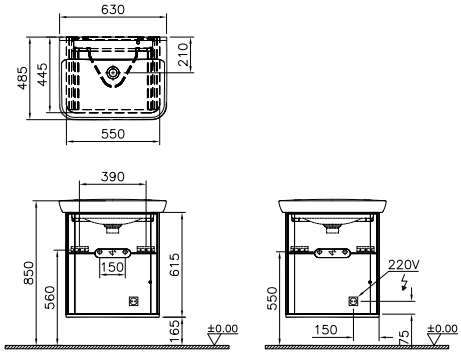

• GxDxY Genişlik, Derinlik, Yüksekliği ifade eder. • Tüm ürünlerin kesin ölçüleri için teknik çizimleri referans alınız. • Tüm mobilyalar 2 yıl garanti kapsamındadır.
• Eczacıbaşı Yapı Gereçleri San. ve Tic. A.Ş'nin ürünler ve teknik detaylarında değişiklik yapma hakkı saklıdır.
* Tavsiye edilen azami satış fiyatıdır. Fiyatlara KDV dahil değildir.

Sento

Ürün Kodu	Montaj Kodu	Ürün Açıklamaları	Gövde/Kapak Malzemesi	Satış Fiyatı (TL)*	Montaj Fiyatı (TL)*
		Lavabo dolabı, çift çekmeceli, 80 cm Armatür delikli			
60824 ◆	3000	Mat beyaz	Termoform/Termoform	4.899	160
60830	3000	Mat krem	Termoform/Termoform	4.899	160
60836 ◆	3000	Mat antrasit	Termoform/Termoform	4.899	160
65877* YENİ	3000	Mat fiyord yeşili	Termoform/Termoform	4.899	160

***1 Nisan 2020 tarihi itibariyle satış hattına alınacaktır.**



GxDxY 78x48,5x66,5 cm
5947B003-0001 Sento seramik lavabo dahildir.

3000 K
Lavabo dolabının altında LED aydınlatma mevcuttur. LED hareketli sensör ile açılır-kapanır.

Sifon alt grubu ve süzgeç ürüne dahil değildir. Ayrıca sipariş edilmelidir.

Ürün ayaksızdır. Ayaklı kullanım için 61069 4'lü ayak set kodu ayrıca sipariş edilmelidir.

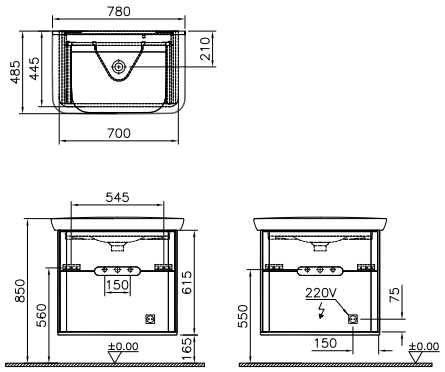

		Lavabo dolabı, çift çekmeceli, 100 cm Armatür delikli			
60826 ◆	3000	Mat beyaz	Termoform/Termoform	5.342	160
60832	3000	Mat krem	Termoform/Termoform	5.342	160
60838 ◆	3000	Mat antrasit	Termoform/Termoform	5.342	160
65878* YENİ	3000	Mat fiyord yeşili	Termoform/Termoform	5.342	160

***1 Nisan 2020 tarihi itibariyle satış hattına alınacaktır.**



GxDxY 98x49x69 cm
5948B003-0001 Sento seramik lavabo dahildir.

3000 K
Lavabo dolabının altında LED aydınlatma mevcuttur. LED hareketli sensör ile açılır-kapanır.

Sifon alt grubu ve süzgeç ürüne dahil değildir. Ayrıca sipariş edilmelidir.

Ürün ayaksızdır. Ayaklı kullanım için 61069 4'lü ayak set kodu ayrıca sipariş edilmelidir.

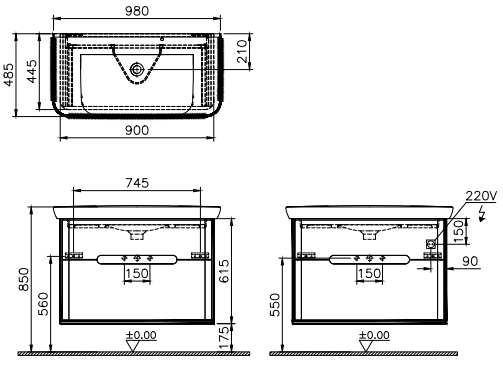

• GxDxY Genişlik, Derinlik, Yüksekliği ifade eder. • Tüm ürünlerin kesin ölçüleri için teknik çizimleri referans alınız. • Tüm mobilyalar 2 yıl garanti kapsamındadır.
• Eczacıbaşı Yapı Gereçleri San. ve Tic. A.Ş'nin ürünler ve teknik detaylarında değişiklik yapma hakkı saklıdır.
* Tavsiye edilen azami satış fiyatıdır. Fiyatlara KDV dahil değildir.

Sento

Ürün Kodu	Montaj Kodu	Ürün Açıklamaları	Gövde/Kapak Malzemesi	Satış Fiyatı (TL)*	Montaj Fiyatı (TL)*
		Lavabo dolabı, çift çekmeceli, çift hazneli lavabolu, 130 cm			
61187	3000	Mat beyaz	Termoform/Termoform	6.349	160
61188	3000	Mat krem	Termoform/Termoform	6.349	160
61189	3000	Mat antrasit	Termoform/Termoform	6.349	160
65879* YENİ	3000	Mat fiyord yeşili	Termoform/Termoform	6.349	160

***1 Nisan 2020 tarihi itibariyle satış hattına alınacaktır.**



GxDxY 130x48x69 cm
5949B003-0001 Sento seramik lavabo dahildir.

3000 K
Lavabo dolabının altında LED aydınlatma mevcuttur.
LED hareketli sensör ile açılır-kapanır.

Sifon alt grubu ve süzgeç ürüne dahil değildir. Ayrıca sipariş edilmelidir.

Ürün ayaksızdır. Ayaklı kullanım için 61069 4'lü ayak set kodu ayrıca sipariş edilmelidir.

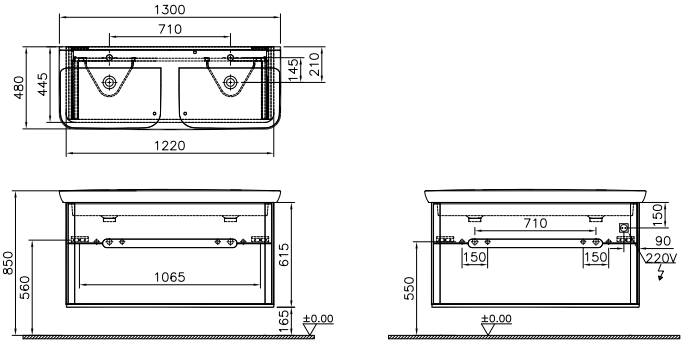

		Lavabo dolabı, tezgah üstü lavabo için, kapaklı, 55 cm			
62346	3000	Mat beyaz	Termoform/Termoform	2.200	160
62347	3000	Mat krem	Termoform/Termoform	2.200	160
62348	3000	Mat antrasit	Termoform/Termoform	2.200	160
65914* YENİ	3000	Mat fiyord yeşili	Termoform/Termoform	2.200	160

***1 Nisan 2020 tarihi itibariyle satış hattına alınacaktır.**



GxDxY 55x45x53 cm
Lavabo ürüne dahil değildir.

3000 K
Ambiyans LED aydınlatma
Sifon alt grubu ve süzgeç ürüne dahil değildir. Ayrıca sipariş edilmelidir.
Ürün ayaksızdır. Ayaklı kullanım için 61069 4'lü ayak set kodu ayrıca sipariş edilmelidir.

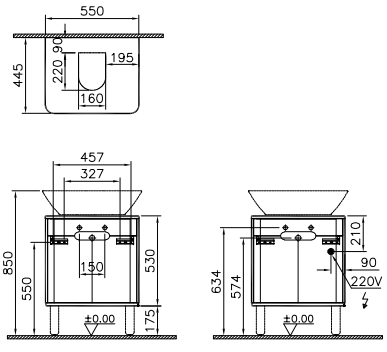

• GxDxY Genişlik, Derinlik, Yüksekliği ifade eder. • Tüm ürünlerin kesin ölçüleri için teknik çizimleri referans alınız. • Tüm mobilyalar 2 yıl garanti kapsamındadır.
• Eczacıbaşı Yapı Gereçleri San. ve Tic. A.Ş'nin ürünler ve teknik detaylarında değişiklik yapma hakkı saklıdır.
* Tavsiye edilen azami satış fiyatıdır. Fiyatlara KDV dahil değildir.

Sento

Ürün Kodu	Montaj Kodu	Ürün Açıklamaları	Gövde/Kapak Malzemesi	Satış Fiyatı (TL)*	Montaj Fiyatı (TL)*
		Lavabo dolabı, tezgah üstü lavabo için, kapaklı, 70 cm			
62349	3000	Mat beyaz	Termoform/Termoform	2.450	160
62350	3000	Mat krem	Termoform/Termoform	2.450	160
62351	3000	Mat antrasit	Termoform/Termoform	2.450	160
65915* YENİ	3000	Mat fiyord yeşili	Termoform/Termoform	2.450	160

***1 Nisan 2020 tarihi itibariyle satış hattına alınacaktır.**



GxDxY 70x45x53 cm
Lavabo ürüne dahil değildir.

3000 K
Ambiyans LED aydınlatma
Sifon alt grubu ve süzgeç ürüne dahil değildir. Ayrıca sipariş edilmelidir.
Ürün ayaksızdır. Ayaklı kullanım için 61069 4'lü ayak set kodu ayrıca sipariş edilmelidir.

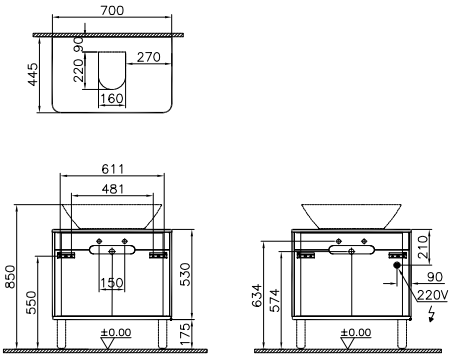

		Lavabo dolabı, tezgah üstü lavabo için, kapaklı, 90 cm			
62352	3000	Mat beyaz	Termoform/Termoform	2.695	160
62353	3000	Mat krem	Termoform/Termoform	2.695	160
62354	3000	Mat antrasit	Termoform/Termoform	2.695	160
65916* YENİ	3000	Mat fiyord yeşili	Termoform/Termoform	2.695	160

***1 Nisan 2020 tarihi itibariyle satış hattına alınacaktır.**



GxDxY 90x45x53 cm
Lavabo ürüne dahil değildir.

3000 K
Ambiyans LED aydınlatma
Sifon alt grubu ve süzgeç ürüne dahil değildir. Ayrıca sipariş edilmelidir.
Ürün ayaksızdır. Ayaklı kullanım için 61069 4'lü ayak set kodu ayrıca sipariş edilmelidir.

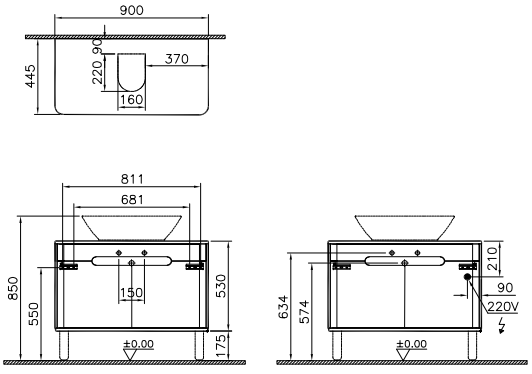

• GxDxY Genişlik, Derinlik, Yüksekliği ifade eder. • Tüm ürünlerin kesin ölçüleri için teknik çizimleri referans alınız. • Tüm mobilyalar 2 yıl garanti kapsamındadır.
• Eczacıbaşı Yapı Gereçleri San. ve Tic. A.Ş'nin ürünler ve teknik detaylarında değişiklik yapma hakkı saklıdır.
* Tavsiye edilen azami satış fiyatıdır. Fiyatlara KDV dahil değildir.

Sento

Ürün Kodu	Montaj Kodu	Ürün Açıklamaları	Gövde/Kapak Malzemesi	Satış Fiyatı (TL)*	Montaj Fiyatı (TL)*
		Lavabo dolabı, tezgah üstü lavabo için, tek çekmeceli, ayaksız, 55 cm			
62355	3000	Mat beyaz	Termoform/Termoform	3.042	160
62356	3000	Mat krem	Termoform/Termoform	3.042	160
62357	3000	Mat antrasit	Termoform/Termoform	3.042	160
65917* YENİ	3000	Mat fiyord yeşili	Termoform/Termoform	3.042	160

***1 Nisan 2020 tarihi itibariyle satış hattına alınacaktır.**



GxDxY 55x45x47 cm
Lavabo ürüne dahil değildir.

3000 K
Ambiyans LED aydınlatma
Sifon alt grubu ve süzgeç ürüne dahil değildir. Ayrıca sipariş edilmelidir.
Ünite ayaksız kullanılmaktadır.

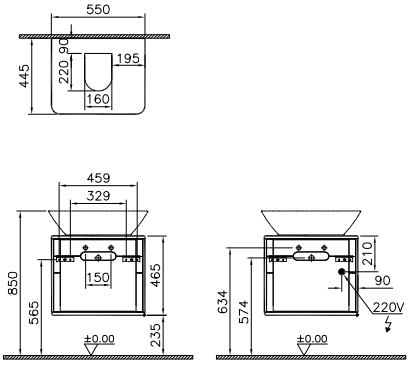

		Lavabo dolabı, tezgah üstü lavabo için, tek çekmeceli, 70 cm			
62358	3000	Mat beyaz	Termoform/Termoform	3.380	160
62359	3000	Mat krem	Termoform/Termoform	3.380	160
62360	3000	Mat antrasit	Termoform/Termoform	3.380	160
65918* YENİ	3000	Mat fiyord yeşili	Termoform/Termoform	3.380	160

***1 Nisan 2020 tarihi itibariyle satış hattına alınacaktır.**



GxDxY 70x45x47 cm
Lavabo ürüne dahil değildir.

3000 K
Ambiyans LED aydınlatma
Sifon alt grubu ve süzgeç ürüne dahil değildir. Ayrıca sipariş edilmelidir.
Ünite ayaksız kullanılmaktadır.

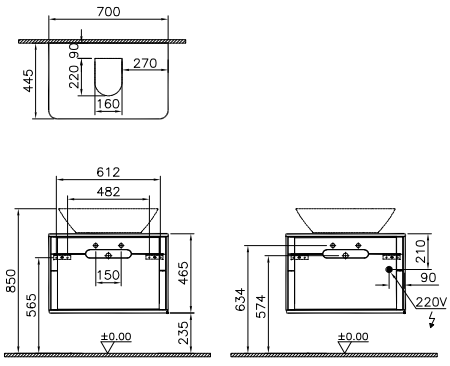

• GxDxY Genişlik, Derinlik, Yüksekliği ifade eder. • Tüm ürünlerin kesin ölçüleri için teknik çizimleri referans alınız. • Tüm mobilyalar 2 yıl garanti kapsamındadır.
• Eczacıbaşı Yapı Gereçleri San. ve Tic. A.Ş'nin ürünler ve teknik detaylarında değişiklik yapma hakkı saklıdır.
* Tavsiye edilen azami satış fiyatıdır. Fiyatlara KDV dahil değildir.

Sento

Ürün Kodu	Montaj Kodu	Ürün Açıklamaları	Gövde/Kapak Malzemesi	Satış Fiyatı (TL)*	Montaj Fiyatı (TL)*
		Lavabo dolabı, tezgah üstü lavabo için, tek çekmeceli, 90 cm			
62361	3000	Mat beyaz	Termoform/Termoform	3.718	160
62362	3000	Mat krem	Termoform/Termoform	3.718	160
62363	3000	Mat antrasit	Termoform/Termoform	3.718	160
65919* YENİ	3000	Mat fiyord yeşili	Termoform/Termoform	3.718	160

***1 Nisan 2020 tarihi itibariyle satış hattına alınacaktır.**



GxDxY 90x45x47 cm
Lavabo ürüne dahil değildir.

3000 K
Ambiyans LED aydınlatma
Sifon alt grubu ve süzgeç ürüne dahil değildir. Ayrıca sipariş edilmelidir.
Ünite ayaksız kullanılmaktadır.

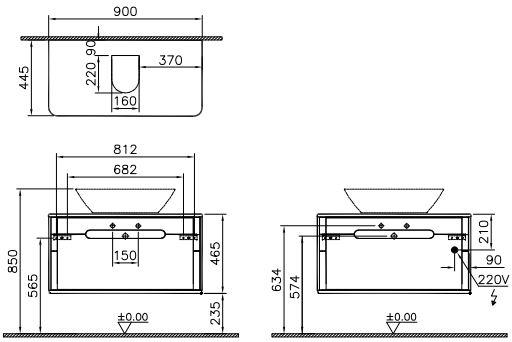

		Lavabo dolabı, tezgah üstü lavabo için, çift çekmeceli, 55 cm			
62364	3000	Mat beyaz	Termoform/Termoform	4.050	160
62365	3000	Mat krem	Termoform/Termoform	4.050	160
62366	3000	Mat antrasit	Termoform/Termoform	4.050	160
65920* YENİ	3000	Mat fiyord yeşili	Termoform/Termoform	4.050	160

***1 Nisan 2020 tarihi itibariyle satış hattına alınacaktır.**



GxDxY 55x45x53 cm
Lavabo ürüne dahil değildir.

3000 K
Ambiyans LED aydınlatma
Sifon alt grubu ve süzgeç ürüne dahil değildir. Ayrıca sipariş edilmelidir.
Ürün ayaksızdır. Ayaklı kullanım için 61069 4'lü ayak set kodu ayrıca sipariş edilmelidir.

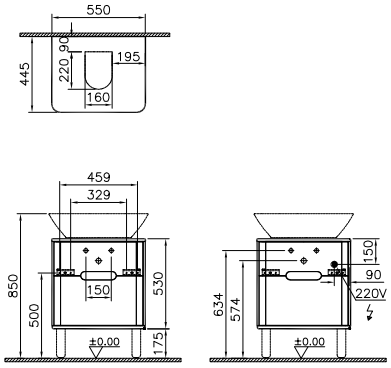

• GxDxY Genişlik, Derinlik, Yüksekliği ifade eder. • Tüm ürünlerin kesin ölçüleri için teknik çizimleri referans alınız. • Tüm mobilyalar 2 yıl garanti kapsamındadır.
• Eczacıbaşı Yapı Gereçleri San. ve Tic. A.Ş'nin ürünler ve teknik detaylarında değişiklik yapma hakkı saklıdır.
* Tavsiye edilen azami satış fiyatıdır. Fiyatlara KDV dahil değildir.

Sento

Ürün Kodu	Montaj Kodu	Ürün Açıklamaları	Gövde/Kapak Malzemesi	Satış Fiyatı (TL)*	Montaj Fiyatı (TL)*
		Lavabo dolabı, tezgah üstü lavabo için, çift çekmeceli, 70 cm			
62367	3000	Mat beyaz	Termoform/Termoform	4.500	160
62368	3000	Mat krem	Termoform/Termoform	4.500	160
62369	3000	Mat antrasit	Termoform/Termoform	4.500	160
65921* YENİ	3000	Mat fiyord yeşili	Termoform/Termoform	4.500	160

***1 Nisan 2020 tarihi itibariyle satış hattına alınacaktır.**



GxDxY 70x45x53 cm
Lavabo ürüne dahil değildir.

3000 K
Ambiyans LED aydınlatma
Sifon alt grubu ve süzgeç ürüne dahil değildir. Ayrıca sipariş edilmelidir.
Ürün ayaksızdır. Ayaklı kullanım için 61069 4'lü ayak set kodu ayrıca sipariş edilmelidir.

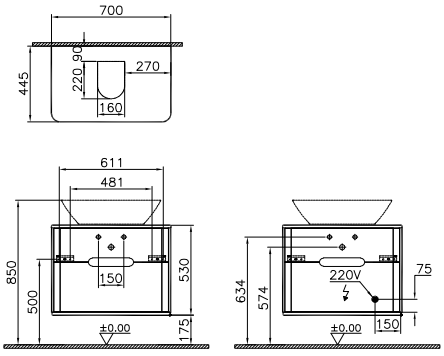

Ürün Kodu	Montaj Kodu	Ürün Açıklamaları	Gövde/Kapak Malzemesi	Satış Fiyatı (TL)*	Montaj Fiyatı (TL)*
		Lavabo dolabı, tezgah üstü lavabo için, çift çekmeceli, 90 cm			
62370	3000	Mat beyaz	Termoform/Termoform	4.950	160
62371	3000	Mat krem	Termoform/Termoform	4.950	160
62372	3000	Mat antrasit	Termoform/Termoform	4.950	160
65922* YENİ	3000	Mat fiyord yeşili	Termoform/Termoform	4.950	160

***1 Nisan 2020 tarihi itibariyle satış hattına alınacaktır.**



GxDxY 90x45x53 cm
Lavabo ürüne dahil değildir.

3000 K
Ambiyans LED aydınlatma
Sifon alt grubu ve süzgeç ürüne dahil değildir. Ayrıca sipariş edilmelidir.
Ürün ayaksızdır. Ayaklı kullanım için 61069 4'lü ayak set kodu ayrıca sipariş edilmelidir.

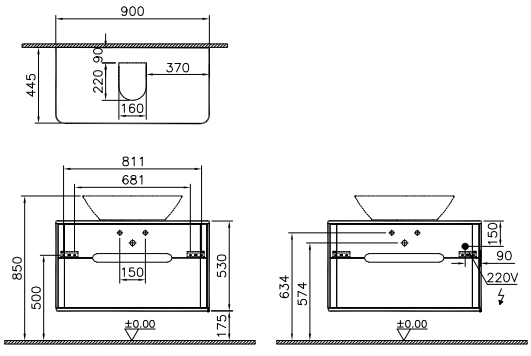

• GxDxY Genişlik, Derinlik, Yüksekliği ifade eder. • Tüm ürünlerin kesin ölçüleri için teknik çizimleri referans alınız. • Tüm mobilyalar 2 yıl garanti kapsamındadır.
• Eczacıbaşı Yapı Gereçleri San. ve Tic. A.Ş'nin ürünler ve teknik detaylarında değişiklik yapma hakkı saklıdır.
* Tavsiye edilen azami satış fiyatıdır. Fiyatlara KDV dahil değildir.

Sento

Ürün Kodu	Montaj Kodu	Ürün Açıklamaları	Gövde/Kapak Malzemesi	Satış Fiyatı (TL)*	Montaj Fiyatı (TL)*
		YERLİ ÜRETİM Lavabo dolabı, tezgah üstü lavabo için, çift çekmeceli, çift hazneli lavabolu, 120 cm			
62373	3000	Mat beyaz	Termoform/Termoform	5.100	160
62374	3000	Mat krem	Termoform/Termoform	5.100	160
62375	3000	Mat antrasit	Termoform/Termoform	5.100	160
65923* YENİ	3000	Mat fiyord yeşili	Termoform/Termoform	5.100	160

***1 Nisan 2020 tarihi itibariyle satış hattına alınacaktır.**



GxDxY 120x45x53 cm
Lavabo ürüne dahil değildir.

3000 K
Ambiyans LED aydınlatma
Sifon alt grubu ve süzgeç ürüne dahil değildir. Ayrıca sipariş edilmelidir.
Ürün ayaksızdır. Ayaklı kullanım için 61069 4'lü ayak set kodu ayrıca sipariş edilmelidir.

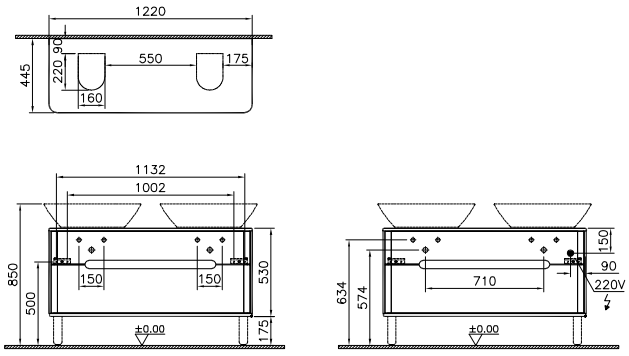

Ürün Kodu	Montaj Kodu	Ürün Açıklamaları	Gövde/Kapak Malzemesi	Satış Fiyatı (TL)*	Montaj Fiyatı (TL)*
		YERLİ ÜRETİM Lavabo dolabı, tezgah üstü lavabo için, çift çekmeceli, sağ lavabolu, 120 cm			
62376	3000	Mat beyaz	Termoform/Termoform	5.100	160
62377	3000	Mat krem	Termoform/Termoform	5.100	160
62378	3000	Mat antrasit	Termoform/Termoform	5.100	160
65924* YENİ	3000	Mat fiyord yeşili	Termoform/Termoform	5.100	160

***1 Nisan 2020 tarihi itibariyle satış hattına alınacaktır.**



GxDxY 120x45x53 cm
Lavabo ürüne dahil değildir.

3000 K
Ambiyans LED aydınlatma
Sifon alt grubu ve süzgeç ürüne dahil değildir. Ayrıca sipariş edilmelidir.
Ürün ayaksızdır. Ayaklı kullanım için 61069 4'lü ayak set kodu ayrıca sipariş edilmelidir.

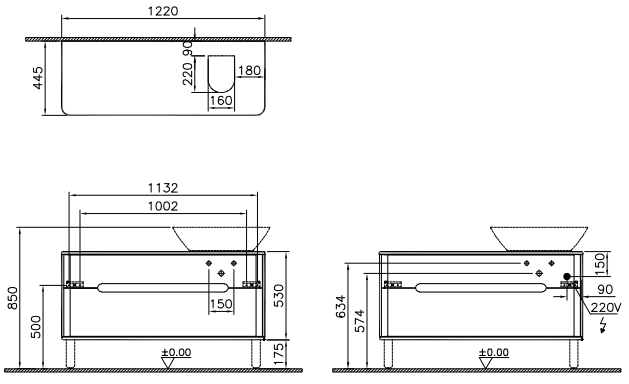

• GxDxY Genişlik, Derinlik, Yüksekliği ifade eder. • Tüm ürünlerin kesin ölçüleri için teknik çizimleri referans alınız. • Tüm mobilyalar 2 yıl garanti kapsamındadır.
• Eczacıbaşı Yapı Gereçleri San. ve Tic. A.Ş'nin ürünler ve teknik detaylarında değişiklik yapma hakkı saklıdır.
* Tavsiye edilen azami satış fiyatıdır. Fiyatlara KDV dahil değildir.

Sento

Ürün Kodu	Montaj Kodu	Ürün Açıklamaları	Gövde/Kapak Malzemesi	Satış Fiyatı (TL)*	Montaj Fiyatı (TL)*
		Lavabo dolabı, tezgah üstü lavabo için, çift çekmeceli, sol lavabolu, 120 cm			
62379	3000	Mat beyaz	Termoform/Termoform	5.100	160
62380	3000	Mat krem	Termoform/Termoform	5.100	160
62381	3000	Mat antrasit	Termoform/Termoform	5.100	160
65925* YENİ	3000	Mat fiyord yeşili	Termoform/Termoform	5.100	160
		***1 Nisan 2020 tarihi itibariyle satış hattına alınacaktır.**			
		GxDxY 120x45x53 cm Lavabo ürüne dahil değildir. 3000 K Ambiyans LED aydınlatma Sifon alt grubu ve süzgeç ürüne dahil değildir. Ayrıca sipariş edilmelidir. Ürün ayaksızdır. Ayaklı kullanım için 61069 4'lü ayak set kodu ayrıca sipariş edilmelidir.			
		Aydınlatmalı ayna, 50 cm			
60888	3010	Açık meşe	Termoform/-	1.913	60
61649	3010	Mat beyaz	Termoform/-	1.913	60
61651	3010	Mat krem	Termoform/-	1.913	60
61653	3010	Mat antrasit	Termoform/-	1.913	60
65880* YENİ	3010	Mat fiyord yeşili	Termoform/-	1.913	60
		***1 Nisan 2020 tarihi itibariyle satış hattına alınacaktır.**			
		GxDxY 50x4x70 cm 3500 K Çepeçevre LED aydınlatma bulunur. Dokunmatik sensör aynanın altındadır.			



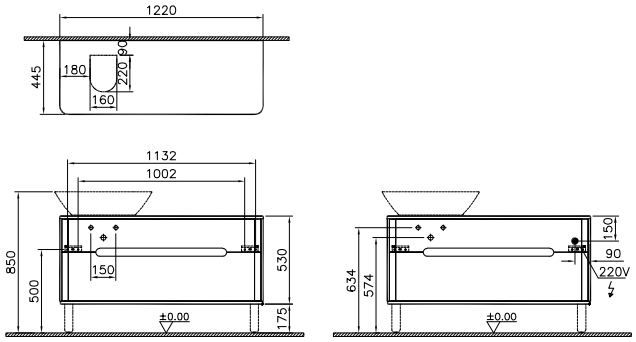



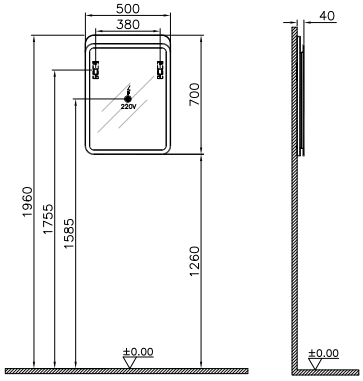

• GxDxY Genişlik, Derinlik, Yüksekliği ifade eder. • Tüm ürünlerin kesin ölçüleri için teknik çizimleri referans alınız. • Tüm mobilyalar 2 yıl garanti kapsamındadır.
• Eczacıbaşı Yapı Gereçleri San. ve Tic. A.Ş'nin ürünler ve teknik detaylarında değişiklik yapma hakkı saklıdır.
* Tavsiye edilen azami satış fiyatıdır. Fiyatlara KDV dahil değildir.

Sento

Ürün Kodu	Montaj Kodu	Ürün Açıklamaları	Gövde/Kapak Malzemesi	Satış Fiyatı (TL)*	Montaj Fiyatı (TL)*
		Aydınlatmalı ayna, 60 cm			
60889	3010	Açık meşe	Termoform/-	2.112	60
61654	3010	Mat beyaz	Termoform/-	2.112	60
61655	3010	Mat krem	Termoform/-	2.112	60
61656	3010	Mat antrasit	Termoform/-	2.112	60
65881* YENİ	3010	Mat fiyord yeşili	Termoform/-	2.112	60

***1 Nisan 2020 tarihi itibariyle satış hattına alınacaktır.**



GxDxY 60x4x70 cm

3500 K
Çepeçevre LED aydınlatma bulunur. Dokunmatik sensör aynanın altındadır.

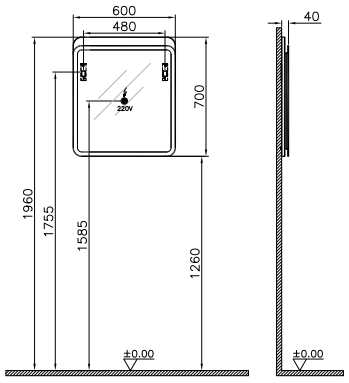

		Aydınlatmalı ayna, 80 cm			
60890	3010	Açık meşe	Termoform/-	2.384	60
61657	3010	Mat beyaz	Termoform/-	2.384	60
61658	3010	Mat krem	Termoform/-	2.384	60
61659	3010	Mat antrasit	Termoform/-	2.384	60
65882* YENİ	3010	Mat fiyord yeşili	Termoform/-	2.384	60

***1 Nisan 2020 tarihi itibariyle satış hattına alınacaktır.**



GxDxY 80x4x70 cm

3500 K
Çepeçevre LED aydınlatma bulunur. Dokunmatik sensör aynanın altındadır.

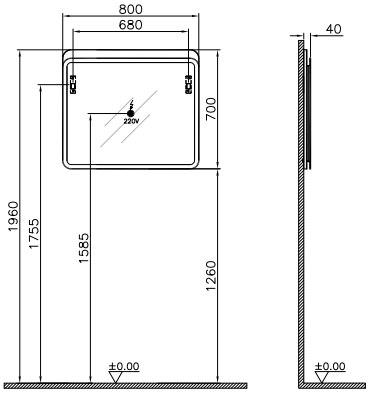

• GxDxY Genişlik, Derinlik, Yüksekliği ifade eder. • Tüm ürünlerin kesin ölçüleri için teknik çizimleri referans alınız. • Tüm mobilyalar 2 yıl garanti kapsamındadır.
• Eczacıbaşı Yapı Gereçleri San. ve Tic. A.Ş'nin ürünler ve teknik detaylarında değişiklik yapma hakkı saklıdır.
* Tavsiye edilen azami satış fiyatıdır. Fiyatlara KDV dahil değildir.

Sento

Ürün Kodu	Montaj Kodu	Ürün Açıklamaları	Gövde/Kapak Malzemesi	Satış Fiyatı (TL)*	Montaj Fiyatı (TL)*
		YERLİ ÜRETİM Aydınlatmalı ayna, 100 cm			
60891	3010	Açık meşe	Termoform/-	2.597	60
61660	3010	Mat beyaz	Termoform/-	2.597	60
61661	3010	Mat krem	Termoform/-	2.597	60
61662	3010	Mat antrasit	Termoform/-	2.597	60
65883* YENİ	3010	Mat fiyord yeşili	Termoform/-	2.597	60



***1 Nisan 2020 tarihi itibariyle satış hattına alınacaktır.**

GxDxY 100x4x70 cm

3500 K
Çepeçevre LED aydınlatma bulunur. Dokunmatik sensör aynanın altındadır.

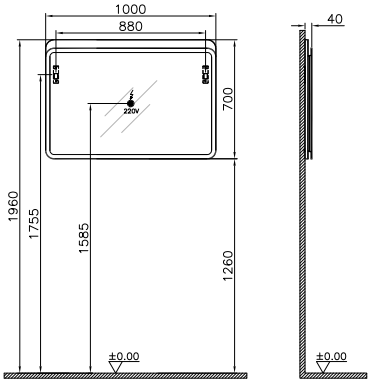

Ürün Kodu	Montaj Kodu	Ürün Açıklamaları	Gövde/Kapak Malzemesi	Satış Fiyatı (TL)*	Montaj Fiyatı (TL)*
		YERLİ ÜRETİM Aydınlatmalı ayna, 120 cm			
61193	3010	Açık meşe	Termoform/-	2.862	60
61663	3010	Mat beyaz	Termoform/-	2.862	60
61664	3010	Mat krem	Termoform/-	2.862	60
61665	3010	Mat antrasit	Termoform/-	2.862	60
65884* YENİ	3010	Mat fiyord yeşili	Termoform/-	2.862	60



***1 Nisan 2020 tarihi itibariyle satış hattına alınacaktır.**

GxDxY 120x4x70 cm

3500 K
Çepeçevre LED aydınlatma bulunur. Dokunmatik sensör aynanın altındadır.

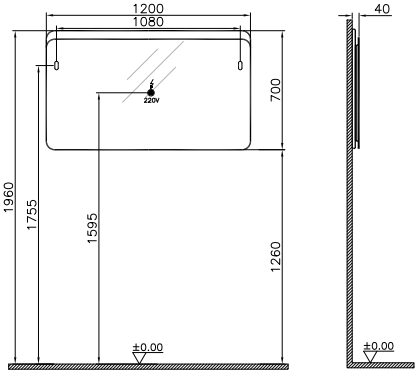

• GxDxY Genişlik, Derinlik, Yüksekliği ifade eder. • Tüm ürünlerin kesin ölçüleri için teknik çizimleri referans alınız. • Tüm mobilyalar 2 yıl garanti kapsamındadır.
• Eczacıbaşı Yapı Gereçleri San. ve Tic. A.Ş'nin ürünler ve teknik detaylarında değişiklik yapma hakkı saklıdır.
* Tavsiye edilen azami satış fiyatıdır. Fiyatlara KDV dahil değildir.

Sento

Ürün Kodu	Montaj Kodu	Ürün Açıklamaları	Gövde/Kapak Malzemesi	Satış Fiyatı (TL)*	Montaj Fiyatı (TL)*
		Aydınlatmalı dolaplı ayna, 50 cm			
60893	3010	Açık meşe/Sol	Termoform/-	2.406	60
61666	3010	Mat beyaz/Sol	Termoform/-	2.406	60
61667	3010	Mat krem/Sol	Termoform/-	2.406	60
61668	3010	Mat antrasit/Sol	Termoform/-	2.406	60
65885* YENİ	3010	Mat fiyord yeşili/Sol	Termoform/-	2.406	60
60892	3010	Açık meşe/Sağ	Termoform/-	2.406	60
61669	3010	Mat beyaz/Sağ	Termoform/-	2.406	60
61670	3010	Mat krem/Sağ	Termoform/-	2.406	60
61671	3010	Mat antrasit/Sağ	Termoform/-	2.406	60
65886* YENİ	3010	Mat fiyord yeşili/Sağ	Termoform/-	2.406	60

***1 Nisan 2020 tarihi itibariyle satış hattına alınacaktır.**

GxDxY 50x15x70 cm
Açık meşe

3500 K
Kumlamalı LED aydınlatma açma-kapama butonu ünitenin altında bulunur.



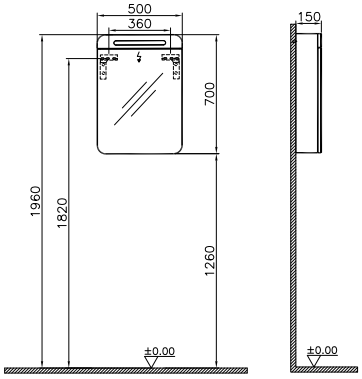

• GxDxY Genişlik, Derinlik, Yüksekliği ifade eder. • Tüm ürünlerin kesin ölçüleri için teknik çizimleri referans alınız. • Tüm mobilyalar 2 yıl garanti kapsamındadır.
• Eczacıbaşı Yapı Gereçleri San. ve Tic. A.Ş'nin ürünler ve teknik detaylarında değişiklik yapma hakkı saklıdır.
* Tavsiye edilen azami satış fiyatıdır. Fiyatlara KDV dahil değildir.

Sento

Ürün Kodu	Montaj Kodu	Ürün Açıklamaları	Gövde/Kapak Malzemesi	Satış Fiyatı (TL)*	Montaj Fiyatı (TL)*
		Aydınlatmalı dolaplı ayna, 60 cm			
60895	3010	Açık meşe/Sol	Termoform/-	2.663	60
61672	3010	Mat beyaz/Sol	Termoform/-	2.663	60
61673	3010	Mat krem/Sol	Termoform/-	2.663	60
61674	3010	Mat antrasit/Sol	Termoform/-	2.663	60
65887* YENİ	3010	Mat fiyord yeşili/Sol	Termoform/-	2.663	60
60894	3010	Açık meşe/Sağ	Termoform/-	2.663	60
61675	3010	Mat beyaz/Sağ	Termoform/-	2.663	60
61676	3010	Mat krem/Sağ	Termoform/-	2.663	60
61677	3010	Mat antrasit/Sağ	Termoform/-	2.663	60
65888* YENİ	3010	Mat fiyord yeşili/Sağ	Termoform/-	2.663	60

***1 Nisan 2020 tarihi itibariyle satış hattına alınacaktır.**

GxDxY 60x15x70 cm
Açık meşe

3500 K
Kumlamalı LED aydınlatma açma-kapama butonu ünitenin altında bulunur.



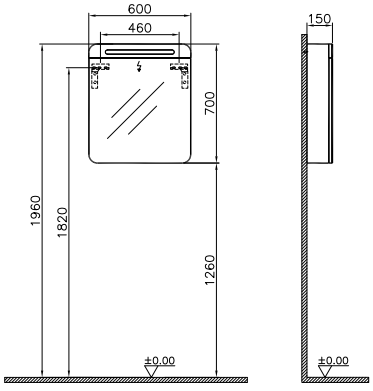

• GxDxY Genişlik, Derinlik, Yüksekliği ifade eder. • Tüm ürünlerin kesin ölçüleri için teknik çizimleri referans alınız. • Tüm mobilyalar 2 yıl garanti kapsamındadır.
• Eczacıbaşı Yapı Gereçleri San. ve Tic. A.Ş'nin ürünler ve teknik detaylarında değişiklik yapma hakkı saklıdır.
* Tavsiye edilen azami satış fiyatıdır. Fiyatlara KDV dahil değildir.

VitrA

Sento

Ürün Kodu	Montaj Kodu	Ürün Açıklamaları	Gövde/Kapak Malzemesi	Satış Fiyatı (TL)*	Montaj Fiyatı (TL)*
		YERLİ ÜRETİM Aydınlatmalı dolaplı ayna, 80 cm			
60896 ◆	3010	Açık meşe	Termoform/-	3.060	60
61678	3010	Mat beyaz	Termoform/-	3.060	60
61679	3010	Mat krem	Termoform/-	3.060	60
61680	3010	Mat antrasit	Termoform/-	3.060	60
65889* YENİ	3010	Mat fiyord yeşili	Termoform/-	3.060	60

***1 Nisan 2020 tarihi itibariyle satış hattına alınacaktır.**



GxDxY 80x15x70 cm
Açık meşe

K 3500 K
umlamalı LED aydınlatma
açma-kapama butonu ünitenin
altında bulunur.

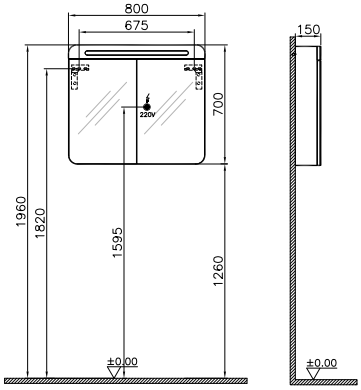

		YERLİ ÜRETİM Aydınlatmalı dolaplı ayna, 100 cm			
60897 ◆	3010	Açık meşe	Termoform/-	3.281	60
61681	3010	Mat beyaz	Termoform/-	3.281	60
61682	3010	Mat krem	Termoform/-	3.281	60
61683	3010	Mat antrasit	Termoform/-	3.281	60
65890* YENİ	3010	Mat fiyord yeşili	Termoform/-	3.281	60

***1 Nisan 2020 tarihi itibariyle satış hattına alınacaktır.**



GxDxY 100x15x70 cm
Açık meşe

3500 K
Kumlamalı LED aydınlatma
açma-kapama butonu ünitenin
altında bulunur.

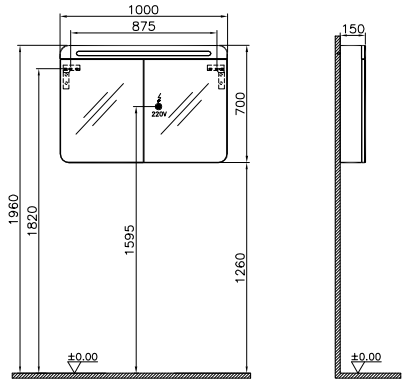

• GxDxY Genişlik, Derinlik, Yüksekliği ifade eder. • Tüm ürünlerin kesin ölçüleri için teknik çizimleri referans alınız. • Tüm mobilyalar 2 yıl garanti kapsamındadır.
• Eczacıbaşı Yapı Gereçleri San. ve Tic. A.Ş'nin ürünler ve teknik detaylarında değişiklik yapma hakkı saklıdır.
* Tavsiye edilen azami satış fiyatıdır. Fiyatlara KDV dahil değildir.

VitrA

Sento

Ürün Kodu	Montaj Kodu	Ürün Açıklamaları	Gövde/Kapak Malzemesi	Satış Fiyatı (TL)*	Montaj Fiyatı (TL)*
		YERLİ ÜRETİM Aydınlatmalı dolaplı ayna, 120 cm			
61194	3010	Açık meşe	Termoform/-	3.605	60
61684	3010	Mat beyaz	Termoform/-	3.605	60
61685	3010	Mat krem	Termoform/-	3.605	60
61686	3010	Mat antrasit	Termoform/-	3.605	60
65891* YENİ	3010	Mat fiyord yeşili	Termoform/-	3.605	60
		***1 Nisan 2020 tarihi itibariyle satış hattına alınacaktır.**			
		GxDxY 120x15x70 cm Açık meşe 3500 K Kumlamalı LED aydınlatma açma-kapama butonu ünitenin altında bulunur.	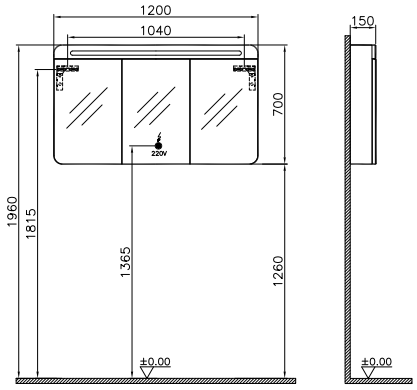		
65865* YENİ	3010	Yuvarlak çocuk aynası, 20 cm	MDF üzeri lake	600	60
		***1 Nisan 2020 tarihi itibariyle satış hattına alınacaktır.**			
		GxDxY 20x18x20 cm Turuncu	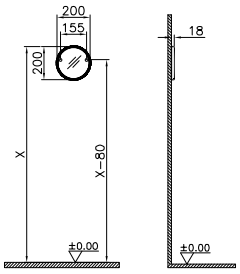		
65866* YENİ	3010	Yuvarlak çocuk aynası, 40 cm	MDF üzeri lake	800	60
		***1 Nisan 2020 tarihi itibariyle satış hattına alınacaktır.**			
		GxDxY 40x18x40 cm Turuncu	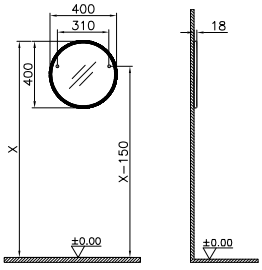		

• GxDxY Genişlik, Derinlik, Yüksekliği ifade eder. • Tüm ürünlerin kesin ölçüleri için teknik çizimleri referans alınız. • Tüm mobilyalar 2 yıl garanti kapsamındadır.
• Eczacıbaşı Yapı Gereçleri San. ve Tic. A.Ş'nin ürünler ve teknik detaylarında değişiklik yapma hakkı saklıdır.
* Tavsiye edilen azami satış fiyatıdır. Fiyatlara KDV dahil değildir.

Sento

Ürün Kodu	Montaj Kodu	Ürün Açıklamaları	Gövde/Kapak Malzemesi	Satış Fiyatı (TL)*	Montaj Fiyatı (TL)*
65867* YENİ	3010	Yuvarlak çocuk aynası, 60 cm	MDF üzeri lake	1.000	60
		***1 Nisan 2020 tarihi itibariyle satış hattına alınacaktır.**			
		GxDxY 60x18x60 cm Turuncu	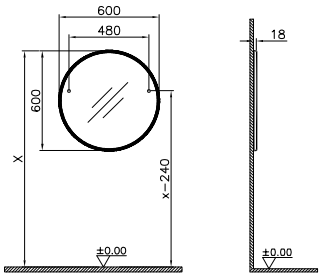		
		Boy dolabı, çamaşır sepetli, 40 cm			
60854 ◆	5150	Mat beyaz/Sol	Termoform/Termoform	3.146	70
60855	5150	Mat krem/Sol	Termoform/Termoform	3.146	70
60856 ◆	5150	Mat antrasit/Sol	Termoform/Termoform	3.146	70
65892* YENİ	5150	Mat fiyord yeşili/Sol	Termoform/-	3.146	70
60842 ◆	5150	Mat beyaz/Sağ	Termoform/Termoform	3.146	70
60843	5150	Mat krem/Sağ	Termoform/Termoform	3.146	70
60844 ◆	5150	Mat antrasit/Sağ	Termoform/Termoform	3.146	70
65893* YENİ	5150	Mat fiyord yeşili/Sağ	Termoform/Termoform	3.146	70
		***1 Nisan 2020 tarihi itibariyle satış hattına alınacaktır.**			
		GxDxY 40x35x158 cm Priz kutusu, seperatör ve siyah tel çamaşır sepeti dahildir. Ürün ayaksızdır. Ayaklı kullanım için 61069 4'lü ayak set kodu ayrıca sipariş edilmelidir.	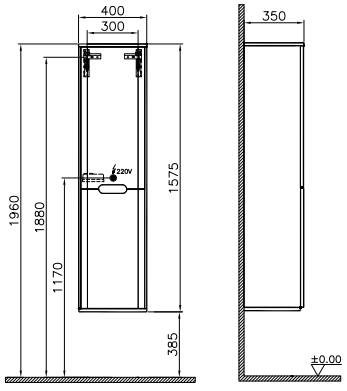		

• GxDxY Genişlik, Derinlik, Yüksekliği ifade eder. • Tüm ürünlerin kesin ölçüleri için teknik çizimleri referans alınız. • Tüm mobilyalar 2 yıl garanti kapsamındadır.
• Eczacıbaşı Yapı Gereçleri San. ve Tic. A.Ş'nin ürünler ve teknik detaylarında değişiklik yapma hakkı saklıdır.
* Tavsiye edilen azami satış fiyatıdır. Fiyatlara KDV dahil değildir.

Sento

Ürün Kodu	Montaj Kodu	Ürün Açıklamaları	Gövde/Kapak Malzemesi	Satış Fiyatı (TL)*	Montaj Fiyatı (TL)*
		YERLİ ÜRETİM Boy dolabı, 40 cm			
60860	5150	Mat beyaz/Sol	Termoform/Termoform	2.798	70
60861	5150	Mat krem/Sol	Termoform/Termoform	2.798	70
60862	5150	Mat antrasit/Sol	Termoform/Termoform	2.798	70
65894* YENİ	5150	Mat fiyord yeşili/Sol	Termoform/-	2.798	70
60848	5150	Mat beyaz/Sağ	Termoform/Termoform	2.798	70
60849	5150	Mat krem/Sağ	Termoform/Termoform	2.798	70
60850	5150	Mat antrasit/Sağ	Termoform/Termoform	2.798	70
65895* YENİ	5150	Mat fiyord yeşili/Sağ	Termoform/Termoform	2.798	70

***1 Nisan 2020 tarihi itibariyle satış hattına alınacaktır.**

GxDxY 40x35x158 cm

Ürün ayaksızdır. Ayaklı kullanım için 61069 4'lü ayak set kodu ayrıca sipariş edilmelidir.



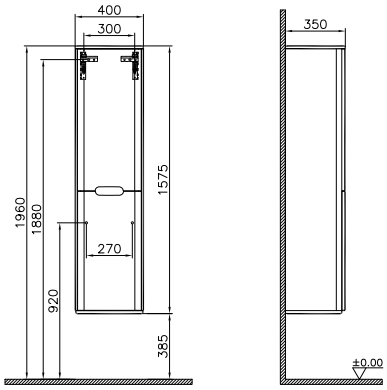

• GxDxY Genişlik, Derinlik, Yüksekliği ifade eder. • Tüm ürünlerin kesin ölçüleri için teknik çizimleri referans alınız. • Tüm mobilyalar 2 yıl garanti kapsamındadır.
• Eczacıbaşı Yapı Gereçleri San. ve Tic. A.Ş'nin ürünler ve teknik detaylarında değişiklik yapma hakkı saklıdır.
* Tavsiye edilen azami satış fiyatıdır. Fiyatlara KDV dahil değildir.

Sento

Ürün Kodu	Montaj Kodu	Ürün Açıklamaları	Gövde/Kapak Malzemesi	Satış Fiyatı (TL)*	Montaj Fiyatı (TL)*
		YERLİ ÜRETİM Temizlik dolabı, 55 cm			
60866	5150	Mat beyaz/Sol	Termoform/Termoform	3.442	70
60867	5150	Mat krem/Sol	Termoform/Termoform	3.442	70
60868	5150	Mat antrasit/Sol	Termoform/Termoform	3.442	70
65896* YENİ	5150	Mat fiyord yeşili/Sol	Termoform/Termoform	3.442	70
60863	5150	Mat beyaz/Sağ	Termoform/Termoform	3.442	70
60864	5150	Mat krem/Sağ	Termoform/Termoform	3.442	70
60865	5150	Mat antrasit/Sağ	Termoform/Termoform	3.442	70
65897* YENİ	5150	Mat fiyord yeşili/Sağ	Termoform/Termoform	3.442	70

***1 Nisan 2020 tarihi itibariyle satış hattına alınacaktır.**



GxDxY 55x35x160 cm

1 mop askısı

1 bez askısı

3 adet siyah tel sepet raf

1 adet taban tepsisi yer almaktadır.

Dolap içi havalandırmayı sağlayan menfez bulunmaktadır.

Ürün ayaksız kullanılmaktadır.

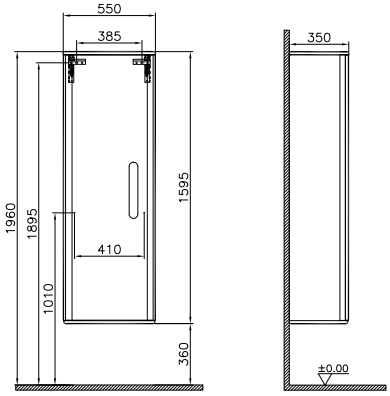

		YERLİ ÜRETİM Orta ünite, 40 cm			
60882	5150	Mat beyaz/Sol	Termoform/Termoform	1.656	70
60883	5150	Mat krem/Sol	Termoform/Termoform	1.656	70
60884	5150	Mat antrasit/Sol	Termoform/Termoform	1.656	70
65898* YENİ	5150	Mat fiyord yeşili/Sol	Termoform/Termoform	1.656	70
60876	5150	Mat beyaz/Sağ	Termoform/Termoform	1.656	70
60877	5150	Mat krem/Sağ	Termoform/Termoform	1.656	70
60878	5150	Mat antrasit/Sağ	Termoform/Termoform	1.656	70
65899* YENİ	5150	Mat fiyord yeşili/Sağ	Termoform/Termoform	1.656	70

***1 Nisan 2020 tarihi itibariyle satış hattına alınacaktır.**



GxDxY 40x30x58 cm

Ürün ayaksızdır. Ayaklı kullanım için 61069 4'lü ayak set kodu ayrıca sipariş edilmelidir.

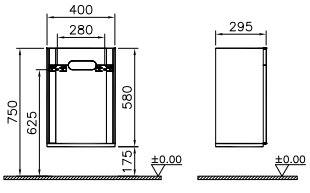

• GxDxY Genişlik, Derinlik, Yüksekliği ifade eder. • Tüm ürünlerin kesin ölçüleri için teknik çizimleri referans alınız. • Tüm mobilyalar 2 yıl garanti kapsamındadır.
• Eczacıbaşı Yapı Gereçleri San. ve Tic. A.Ş'nin ürünler ve teknik detaylarında değişiklik yapma hakkı saklıdır.
* Tavsiye edilen azami satış fiyatıdır. Fiyatlara KDV dahil değildir.

Sento

Ürün Kodu	Montaj Kodu	Ürün Açıklamaları	Gövde/Kapak Malzemesi	Satış Fiyatı (TL)*	Montaj Fiyatı (TL)*
		YERLİ ÜRETİM Çamaşır makinesi ünitesi, çamaşır sepetsiz, 70 cm			
61520	4730	Mat beyaz	Termoform/Termoform	2.693	120
61521	4730	Mat krem	Termoform/Termoform	2.693	120
61522	4730	Mat antrasit	Termoform/Termoform	2.693	120
65900* YENİ	4730	Mat fiyord yeşili	Termoform/Termoform	2.693	120
		***1 Nisan 2020 tarihi itibariyle satış hattına alınacaktır.**			



GxDxY 72x72x90 cm

Ürün demonte olarak gönderilmektedir.

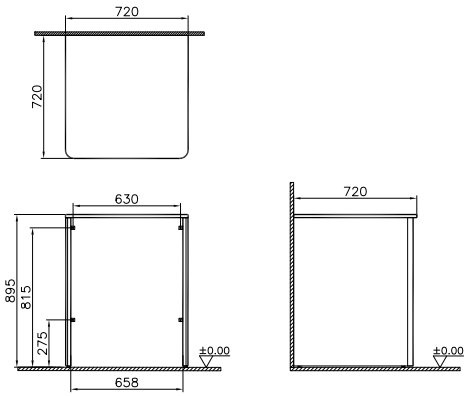

		YERLİ ÜRETİM Çamaşır makinesi dolabı, 105 cm			
61364	4730	Mat beyaz/Sol	Termoform/Termoform	3.396	120
61365	4730	Mat krem/Sol	Termoform/Termoform	3.396	120
61366	4730	Mat antrasit/Sol	Termoform/Termoform	3.396	120
65901* YENİ	4730	Mat fiyord yeşili/Sol	Termoform/Termoform	3.396	120
60869	4730	Mat beyaz/Sağ	Termoform/Termoform	3.396	120
60870	4730	Mat krem/Sağ	Termoform/Termoform	3.396	120
60871	4730	Mat antrasit/Sağ	Termoform/Termoform	3.396	120
65902* YENİ	4730	Mat fiyord yeşili/Sağ	Termoform/Termoform	3.396	120
		***1 Nisan 2020 tarihi itibariyle satış hattına alınacaktır.**			



GxDxY 105x72x90 cm

Siyah tel çamaşır sepeti ve çamaşır bezi dahildir.

Ürün demonte olarak gönderilmektedir.

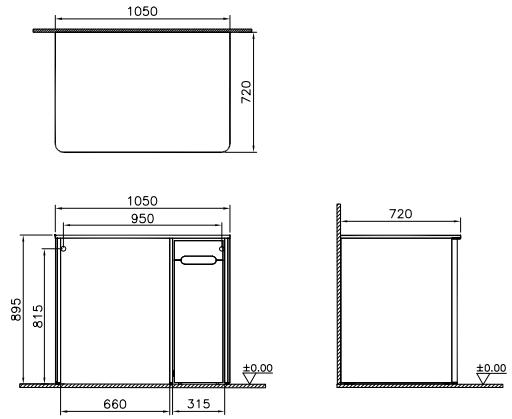

• GxDxY Genişlik, Derinlik, Yüksekliği ifade eder. • Tüm ürünlerin kesin ölçüleri için teknik çizimleri referans alınız. • Tüm mobilyalar 2 yıl garanti kapsamındadır.
• Eczacıbaşı Yapı Gereçleri San. ve Tic. A.Ş'nin ürünler ve teknik detaylarında değişiklik yapma hakkı saklıdır.
* Tavsiye edilen azami satış fiyatıdır. Fiyatlara KDV dahil değildir.

Sento

Ürün Kodu	Montaj Kodu	Ürün Açıklamaları	Gövde/Kapak Malzemesi	Satış Fiyatı (TL)*	Montaj Fiyatı (TL)*
		Üst dolap, 70 cm			
61523	5150	Mat beyaz	Termoform/Termoform	3.385	70
61524	5150	Mat krem	Termoform/Termoform	3.385	70
61525	5150	Mat antrasit	Termoform/Termoform	3.385	70
65906* YENİ	5150	Mat fiyord yeşili	Termoform/Termoform	3.385	70
		***1 Nisan 2020 tarihi itibariyle satış hattına alınacaktır.**			
		GxDxY 72x36x70 cm Ürün katlanır kapağa sahiptir.			
		Üst dolap, 105 cm			
60885 ◆	5150	Mat beyaz	Termoform/Termoform	3.892	70
60886	5150	Mat krem	Termoform/Termoform	3.892	70
60887	5150	Mat antrasit	Termoform/Termoform	3.892	70
65907* YENİ	5150	Mat fiyord yeşili	Termoform/Termoform	3.892	70
		***1 Nisan 2020 tarihi itibariyle satış hattına alınacaktır.**			
		GxDxY 105x35x70 cm Ürün katlanır kapağa sahiptir.			



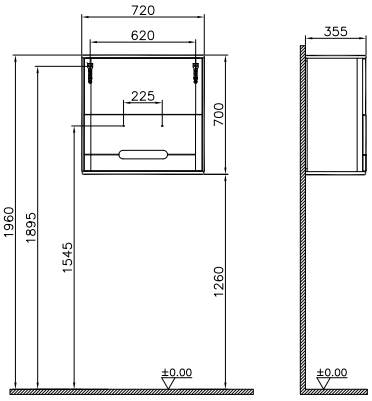



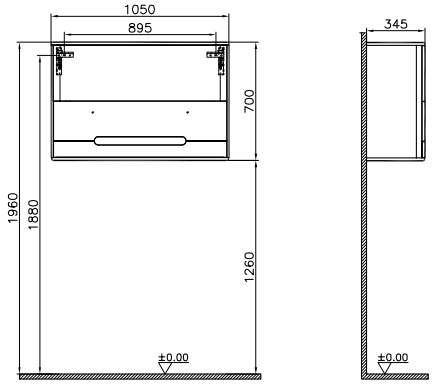

• GxDxY Genişlik, Derinlik, Yüksekliği ifade eder. • Tüm ürünlerin kesin ölçüleri için teknik çizimleri referans alınız. • Tüm mobilyalar 2 yıl garanti kapsamındadır.
• Eczacıbaşı Yapı Gereçleri San. ve Tic. A.Ş'nin ürünler ve teknik detaylarında değişiklik yapma hakkı saklıdır.
* Tavsiye edilen azami satış fiyatıdır. Fiyatlara KDV dahil değildir.

Sento

Ürün Kodu	Montaj Kodu	Ürün Açıklamaları	Gövde/Kapak Malzemesi	Satış Fiyatı (TL)*	Montaj Fiyatı (TL)*
60872 YERLİ ÜRETİM	5340	Konsol, 95 cm	Termoform/Termoform	1.015	30
		GxDxY 95x40x19 cm Açık meşe 5 adet ayak dahildir. Taşıyıcı özelliği yoktur. Üstünde kullanılan boy dolabı ve orta ünite duvara monte edilmelidir.	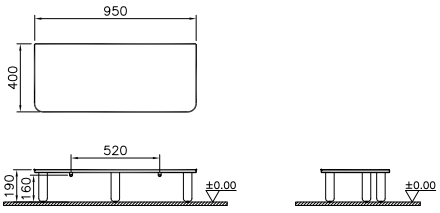		
61069◆ YERLİ ÜRETİM	5340	Ayak seti, 4 adet, açık meşe		177	30
		GxY 5x18 cm Ürünler ayaklı kullanılmak istendiğinde ayak seti ayrıca sipariş edilmelidir.	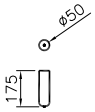		

Sento için Enerji Verimlilik Sınıflandırması

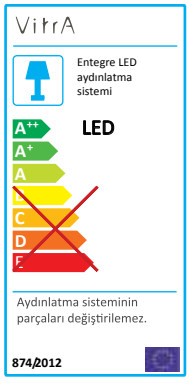

* Tavsiye edilen azami satış fiyatıdır. Fiyatlara KDV dahil değildir.

Nest





TERMOFORM

PARLAK BEYAZ

PARLAK ANTRASİT

HARELİ DOĞAL AHŞAP

GRİ DOKULU AHŞAP

YAVAŞ KAPANIR

Nest

Ürün Kodu	Montaj Kodu	Ürün Açıklamaları	Gövde/Kapak Malzemesi	Satış Fiyatı (TL)*	Montaj Fiyatı (TL)*
		Lavabo dolabı, kapaklı, 45 cm Tek armatür delikli			
56431	3000	Parlak beyaz/Sol	Termoform/Termoform	1.582	160
56110	3000	Parlak antrasit/Sol	Termoform/Termoform	1.582	160
56111	3000	Hareli doğal ahşap/Sol	Termoform/Termoform	1.582	160
56112	3000	Gri dokulu ahşap/Sol	Termoform/Termoform	1.582	160
56432	3000	Parlak beyaz/Sağ	Termoform/Termoform	1.582	160
56113	3000	Parlak antrasit/Sağ	Termoform/Termoform	1.582	160
56114	3000	Hareli doğal ahşap/Sağ	Termoform/Termoform	1.582	160
56115	3000	Gri dokulu ahşap/Sağ	Termoform/Termoform	1.582	160



GxDxY 45x38x62 cm
5680B003-0001 Nest lavabo dahildir.

Sifon alt grubu ve süzgeç ürüne dahildir.

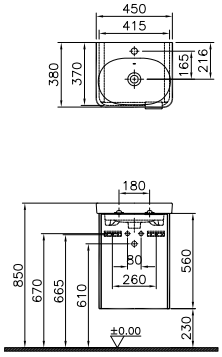

		Lavabo dolabı, kapaklı, 60 cm Tek armatür delikli			
56433	3000	Parlak beyaz	Termoform/Termoform	2.214	160
56116	3000	Parlak antrasit	Termoform/Termoform	2.214	160
56117	3000	Hareli doğal ahşap	Termoform/Termoform	2.214	160
56118	3000	Gri dokulu ahşap	Termoform/Termoform	2.214	160



GxDxY 60x45x62 cm
5681B003-0001 Nest lavabo dahildir.

1 adet hareketli raf dahildir.

Sifon alt grubu ve süzgeç ürüne dahildir.

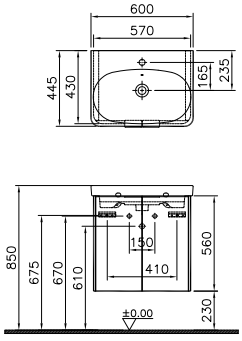

• GxDxY Genişlik, Derinlik, Yüksekliği ifade eder. • Armatür fiyata dahil değildir. • Tüm ürünlerin kesin ölçüleri için teknik çizimleri referans alınız. • Tüm mobilyalar 2 yıl garanti kapsamındadır.
• Eczacıbaşı Yapı Gereçleri San. ve Tic. A.Ş'nin ürünler ve teknik detaylarında değişiklik yapma hakkı saklıdır.
* Tavsiye edilen azami satış fiyatıdır. Fiyatlara KDV dahil değildir.

Nest

Ürün Kodu	Montaj Kodu	Ürün Açıklamaları	Gövde/Kapak Malzemesi	Satış Fiyatı (TL)*	Montaj Fiyatı (TL)*
		Lavabo dolabı, kapaklı, 80 cm Tek armatür delikli			
56434	3000	Parlak beyaz	Termoform/Termoform	2.567	160
56119	3000	Parlak antrasit	Termoform/Termoform	2.567	160
56120	3000	Hareli doğal ahşap	Termoform/Termoform	2.567	160
56121	3000	Gri dokulu ahşap	Termoform/Termoform	2.567	160



GxDxY 80x45x62 cm
5682B003-0001 Nest lavabo dahildir.

1 adet hareketli raf dahildir.

Sifon alt grubu ve süzgeç ürüne dahildir.

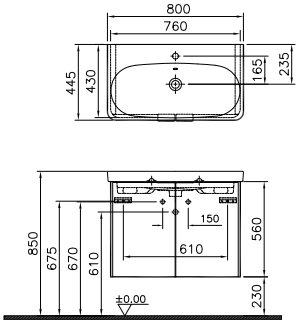

		Lavabo dolabı, kapaklı, 100 cm Tek armatür delikli			
56435*	3000	Parlak beyaz	Termoform/Termoform	2.958	160
56122*	3000	Parlak antrasit	Termoform/Termoform	2.958	160
56123*	3000	Hareli doğal ahşap	Termoform/Termoform	2.958	160
56124*	3000	Gri dokulu ahşap	Termoform/Termoform	2.958	160

***1 Nisan 2020 tarihi itibariyle satış hattından kaldırılacaktır.**



GxDxY 100x45x62 cm
5683B003-0001 Nest lavabo dahildir.

1 adet hareketli raf dahildir.

Sifon alt grubu ve süzgeç ürüne dahildir.

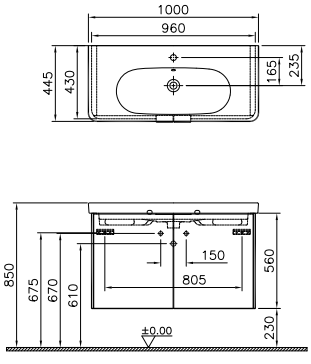

• GxDxY Genişlik, Derinlik, Yüksekliği ifade eder. • Armatür fiyata dahil değildir. • Tüm ürünlerin kesin ölçüleri için teknik çizimleri referans alınız. • Tüm mobilyalar 2 yıl garanti kapsamındadır.
• Eczacıbaşı Yapı Gereçleri San. ve Tic. A.Ş'nin ürünler ve teknik detaylarında değişiklik yapma hakkı saklıdır.
* Tavsiye edilen azami satış fiyatıdır. Fiyatlara KDV dahil değildir.

Nest

Ürün Kodu	Montaj Kodu	Ürün Açıklamaları	Gövde/Kapak Malzemesi	Satış Fiyatı (TL)*	Montaj Fiyatı (TL)*
		Lavabo dolabı, asimetrik lavabo hazneli, 100 cm Tek armatür delikli			
56436*	3000	Parlak beyaz	Termoform/Termoform	2.958	160
56200*	3000	Parlak antrasit	Termoform/Termoform	2.958	160
56201*	3000	Hareli doğal ahşap	Termoform/Termoform	2.958	160
56202*	3000	Gri dokulu ahşap	Termoform/Termoform	2.958	160

***1 Nisan 2020 tarihi itibariyle satış hattından kaldırılacaktır.**



GxDxY 100x45x62 cm
5684B003-0001 Nest lavabo dahildir.

1 adet hareketli raf dahildir.

Sifon alt grubu ve süzgeç ürüne dahildir.

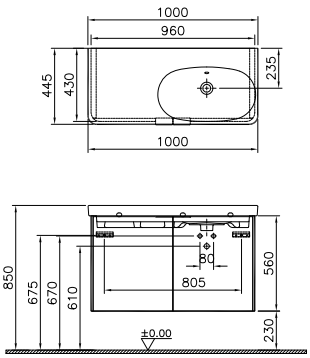

Ürün Kodu	Montaj Kodu	Ürün Açıklamaları	Gövde/Kapak Malzemesi	Satış Fiyatı (TL)*	Montaj Fiyatı (TL)*
		Ayna			
56152	3010	45 cm	-/-	678	60
56156	3010	60 cm	-/-	751	60
56157	3010	80 cm	-/-	824	60
56158	3010	100 cm	-/-	898	60



DxY 4x76 cm

56198 ve 56334 kodlu aydınlatma ürünleriyle beraber kullanılabilir.

Aydınlatma fiyata dahil değildir.

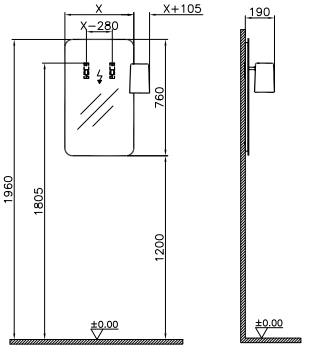

	X
56152	45 cm
56156	60 cm
56157	80 cm
56158	100 cm

• GxDxY Genişlik, Derinlik, Yüksekliği ifade eder. • Tüm ürünlerin kesin ölçüleri için teknik çizimleri referans alınız. • Tüm mobilyalar 2 yıl garanti kapsamındadır.
• Eczacıbaşı Yapı Gereçleri San. ve Tic. A.Ş'nin ürünler ve teknik detaylarında değişiklik yapma hakkı saklıdır.
* Tavsiye edilen azami satış fiyatıdır. Fiyatlara KDV dahil değildir.

Nest

Ürün Kodu	Montaj Kodu	Ürün Açıklamaları	Gövde/Kapak Malzemesi	Satış Fiyatı (TL)*	Montaj Fiyatı (TL)*
		Raflı ayna			
56153	3010	60 cm	-/-	1.170	60
56154	3010	80 cm	-/-	1.324	60
56155	3010	100 cm	-/-	1.442	60
		DxY 14x76 cm Raf metal malzemeden yapılmıştır. 56198 ve 56334 kodlu aydınlatma ürünleriyle beraber kullanılabilir. Aydınlatma fiyata dahil değildir.	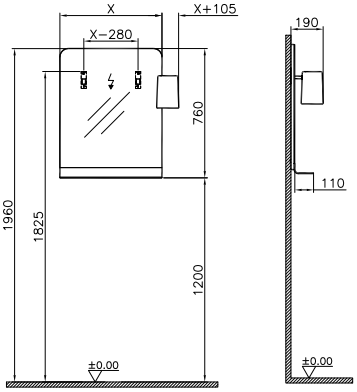		
		Aydınlatma			
56334	5340	Sol	-/-	353	30
56198	5340	Sağ	-/-	353	30
		Düz ve raflı aynalar ile kullanılır.	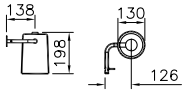		
		Boy dolabı, tek kapaklı, 45 cm			
56427 ◆	5150	Parlak beyaz/Sol	Termoform/Termoform	3.046	70
56186	5150	Parlak antrasit/Sol	Termoform/Termoform	3.046	70
56187 ◆	5150	Hareli doğal ahşap/Sol	Termoform/Termoform	3.046	70
56188	5150	Gri dokulu ahşap/Sol	Termoform/Termoform	3.046	70
56428 ◆	5150	Parlak beyaz/Sağ	Termoform/Termoform	3.046	70
56189	5150	Parlak antrasit/Sağ	Termoform/Termoform	3.046	70
56190 ◆	5150	Hareli doğal ahşap/Sağ	Termoform/Termoform	3.046	70
56191	5150	Gri dokulu ahşap/Sağ	Termoform/Termoform	3.046	70
		GxDxY 45x37x160 cm 4 adet hareketli, 1 adet sabit ahşap raf bulunur	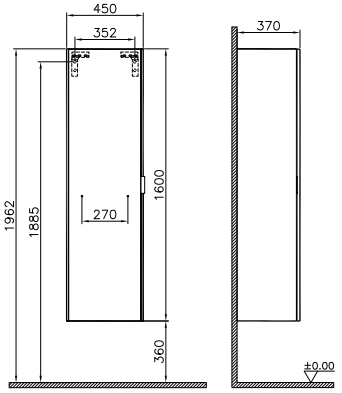		

	X
56153	60 cm
56154	80 cm
56155	100 cm

• GxDxY Genişlik, Derinlik, Yüksekliği ifade eder. • Tüm ürünlerin kesin ölçüleri için teknik çizimleri referans alınız. • Tüm mobilyalar 2 yıl garanti kapsamındadır.
• Eczacıbaşı Yapı Gereçleri San. ve Tic. A.Ş'nin ürünler ve teknik detaylarında değişiklik yapma hakkı saklıdır.
* Tavsiye edilen azami satış fiyatıdır. Fiyatlara KDV dahil değildir.

Nest

Ürün Kodu	Montaj Kodu	Ürün Açıklamaları	Gövde/Kapak Malzemesi	Satış Fiyatı (TL)*	Montaj Fiyatı (TL)*
		Çocuk basamağı, 38 cm			
56430	5340	Parlak beyaz	Termoform/Termoform	560	30
56195	5340	Parlak antrasit	Termoform/Termoform	560	30
56196	5340	Hareli doğal ahşap	Termoform/Termoform	560	30
56197	5340	Gri dokulu ahşap	Termoform/Termoform	560	30
		GxDxY 38x38x14 cm Ünite içerisinde saklama alanı mevcuttur.	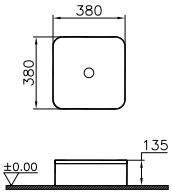		

Nest için Enerji Verimlilik Sınıflandırması

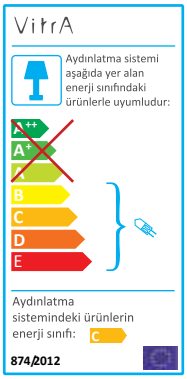

56198, 56334 için geçerlidir.

• GxDxY Genişlik, Derinlik, Yüksekliği ifade eder. • Tüm ürünlerin kesin ölçüleri için teknik çizimleri referans alınız. • Tüm mobilyalar 2 yıl garanti kapsamındadır.
• Eczacıbaşı Yapı Gereçleri San. ve Tic. A.Ş'nin ürünler ve teknik detaylarında değişiklik yapma hakkı saklıdır.
* Tavsiye edilen azami satış fiyatıdır. Fiyatlara KDV dahil değildir.

S50+



TERMOFORM

PARLAK BEYAZ

ALTIN KİRAZ

KOYU MEŞE

YAVAŞ KAPANIR

TAM AÇILIR

VitrA

S50+

Ürün Kodu	Montaj Kodu	Ürün Açıklamaları	Gövde/Kapak Malzemesi	Satış Fiyatı (TL)*	Montaj Fiyatı (TL)*
		Lavabo dolabı, kapaklı, dar, 45 cm Sağdan armatür delikli			
53023	3000	Parlak beyaz/Sol	Termoform/Termoform	1.273	160
53024	3000	Altın kiraz/Sol	Termoform/Termoform	1.273	160
53025	3000	Koyu meşe/Sol	Termoform/Termoform	1.273	160
53031	3000	Parlak beyaz/Sağ	Termoform/Termoform	1.273	160
53032	3000	Altın kiraz/Sağ	Termoform/Termoform	1.273	160
53033	3000	Koyu meşe/Sağ	Termoform/Termoform	1.273	160
		GxDxY 45x28x49 cm 5345B003-0001 lavabo dahildir. Modül kapaklıdır. Sifon alt grubu ve süzgeç ürüne dahildir.	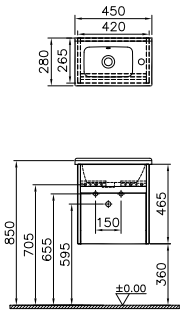		
		Lavabo dolabı, kapaklı, dar, 50 cm Sağdan armatür delikli			
53027	3000	Parlak beyaz/Sol	Termoform/Termoform	1.398	160
53028	3000	Altın kiraz/Sol	Termoform/Termoform	1.398	160
53029	3000	Koyu meşe/Sol	Termoform/Termoform	1.398	160
53035 ◆	3000	Parlak beyaz/Sağ	Termoform/Termoform	1.398	160
53036	3000	Altın kiraz/Sağ	Termoform/Termoform	1.398	160
53037	3000	Koyu meşe/Sağ	Termoform/Termoform	1.398	160
		GxDxY 50x38x49 cm 5346B003-0001 lavabo dahildir. Modül kapaklıdır. Sifon alt grubu ve süzgeç ürüne dahildir.	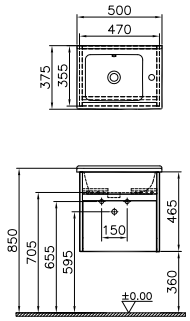		

• GxDxY Genişlik, Derinlik, Yüksekliği ifade eder. • Armatür fiyata dahil değildir. • Tüm ürünlerin kesin ölçüleri için teknik çizimleri referans alınız. • Tüm mobilyalar 2 yıl garanti kapsamındadır.
• Eczacıbaşı Yapı Gereçleri San. ve Tic. A.Ş'nin ürünler ve teknik detaylarında değişiklik yapma hakkı saklıdır.
* Tavsiye edilen azami satış fiyatıdır. Fiyatlara KDV dahil değildir.

S50+

Ürün Kodu	Montaj Kodu	Ürün Açıklamaları	Gövde/Kapak Malzemesi	Satış Fiyatı (TL)*	Montaj Fiyatı (TL)*
		Lavabo dolabı, tek çekmeceli, 60 cm Tek armatür delikli			
54734	3000	Parlak beyaz	Termoform/Termoform	2.679	160
54735	3000	Altın kiraz	Termoform/Termoform	2.679	160
54736	3000	Koyu meşe	Termoform/Termoform	2.679	160



GxDxY 60x46x49 cm
5407B003-0001 S50 lavabo dahildir.

Sifon alt grubu ve süzgeç ürüne dahildir.

Çekmece içinde sifon oyuğu bulunmaz.

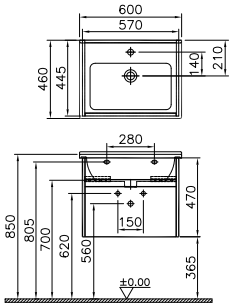

		Lavabo dolabı, tek çekmeceli, 80 cm Tek armatür delikli			
54738	3000	Parlak beyaz	Termoform/Termoform	3.112	160
54739	3000	Altın kiraz	Termoform/Termoform	3.112	160
54740	3000	Koyu meşe	Termoform/Termoform	3.112	160



GxDxY 80x46x49 cm
5408B003-0001 S50 lavabo dahildir.

Sifon alt grubu ve süzgeç ürüne dahildir.

Çekmece içinde sifon oyuğu bulunmaz.

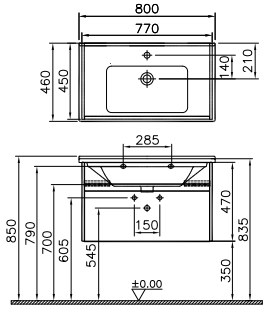

• GxDxY Genişlik, Derinlik, Yüksekliği ifade eder. • Armatür fiyata dahil değildir. • Tüm ürünlerin kesin ölçüleri için teknik çizimleri referans alınız. • Tüm mobilyalar 2 yıl garanti kapsamındadır.
• Eczacıbaşı Yapı Gereçleri San. ve Tic. A.Ş'nin ürünler ve teknik detaylarında değişiklik yapma hakkı saklıdır.
* Tavsiye edilen azami satış fiyatıdır. Fiyatlara KDV dahil değildir.

VitrA

S50+

Ürün Kodu	Montaj Kodu	Ürün Açıklamaları	Gövde/Kapak Malzemesi	Satış Fiyatı (TL)*	Montaj Fiyatı (TL)*
		Lavabo dolabı, tek çekmeceli, 100 cm Tek armatür delikli			
54742	3000	Parlak beyaz	Termoform/Termoform	3.590	160
54743	3000	Altın kiraz	Termoform/Termoform	3.590	160
54744	3000	Koyu meşe	Termoform/Termoform	3.590	160



GxDxY 100x46x49 cm
5479B003-0001 S50 lavabo dahildir.

Sifon alt grubu ve süzgeç ürüne dahildir.

Çekmece içinde sifon oyuğu bulunmaz.

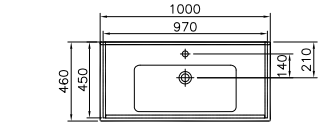

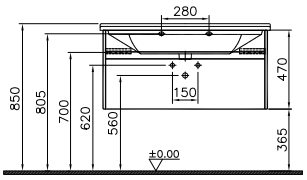

		Lavabo dolabı, tek çekmeceli, 120 cm Tek armatür delikli			
54746	3000	Parlak beyaz	Termoform/Termoform	4.069	160
54747	3000	Altın kiraz	Termoform/Termoform	4.069	160
54748	3000	Koyu meşe	Termoform/Termoform	4.069	160



GxDxY 120x46x49 cm
5480B003-0001 S50 lavabo dahildir.

Sifon alt grubu ve süzgeç ürüne dahildir.

Çekmece içinde sifon oyuğu bulunmaz.

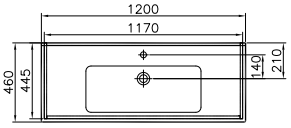

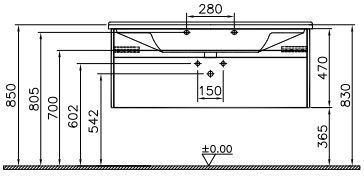

• GxDxY Genişlik, Derinlik, Yüksekliği ifade eder. • Armatür fiyata dahil değildir. • Tüm ürünlerin kesin ölçüleri için teknik çizimleri referans alınız. • Tüm mobilyalar 2 yıl garanti kapsamındadır.
• Eczacıbaşı Yapı Gereçleri San. ve Tic. A.Ş'nin ürünler ve teknik detaylarında değişiklik yapma hakkı saklıdır.
* Tavsiye edilen azami satış fiyatıdır. Fiyatlara KDV dahil değildir.

VitrA

S50+

Ürün Kodu	Montaj Kodu	Ürün Açıklamaları	Gövde/Kapak Malzemesi	Satış Fiyatı (TL)*	Montaj Fiyatı (TL)*
		Boy dolabı, 35 cm			
54770	5150	Parlak beyaz/Sol	Termoform/Termoform	2.972	70
54771	5150	Altın kiraz/Sol	Termoform/Termoform	2.972	70
54772	5150	Koyu meşe/Sol	Termoform/Termoform	2.972	70
54905	5150	Parlak beyaz/Sağ	Termoform/Termoform	2.972	70
54906	5150	Altın kiraz/Sağ	Termoform/Termoform	2.972	70
54907	5150	Koyu meşe/Sağ	Termoform/Termoform	2.972	70
		GxDxY 35x35x160 cm 1 adet sabit, 3 adet modüler ahşap raf bulunur.	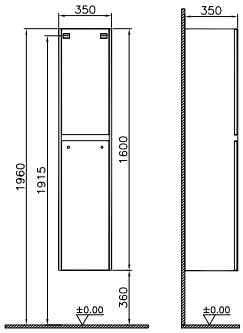		
		Boy dolabı, çekmeceli, 35 cm			
54774	5150	Parlak beyaz/Sol	Termoform/Termoform	3.722	70
54776	5150	Altın kiraz/Sol	Termoform/Termoform	3.722	70
54778	5150	Koyu meşe/Sol	Termoform/Termoform	3.722	70
54775	5150	Parlak beyaz/Sağ	Termoform/Termoform	3.722	70
54777	5150	Altın kiraz/Sağ	Termoform/Termoform	3.722	70
54779	5150	Koyu meşe/Sağ	Termoform/Termoform	3.722	70
		GxDxY 35x35x160 cm 1 adet sabit, 2 adet modüler ahşap raf bulunur.	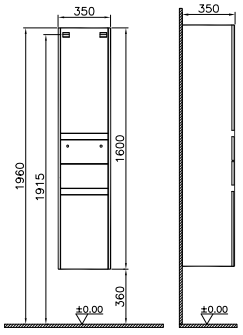		

• GxDxY Genişlik, Derinlik, Yüksekliği ifade eder. • Armatür fiyata dahil değildir. • Tüm ürünlerin kesin ölçüleri için teknik çizimleri referans alınız. • Tüm mobilyalar 2 yıl garanti kapsamındadır.
• Eczacıbaşı Yapı Gereçleri San. ve Tic. A.Ş'nin ürünler ve teknik detaylarında değişiklik yapma hakkı saklıdır.
* Tavsiye edilen azami satış fiyatıdır. Fiyatlara KDV dahil değildir.

Integra





TERMOFORM

PARLAK BEYAZ

KAŞMİR

GRİ AKÇAAĞAÇ

MDF-LAM

BAMBU

METALİK CEVİZ

KUMTAŞI

DOKUNMATİK SENSÖR

AMBİYANS LED AYDINLATMA

YAVAŞ KAPANIR

TAM AÇILIR

CAM RAFLAR

Integra

Lavabo Dolabı ve Lavabo Uyum Tablosu

		Lavabo dolabı derinliği ve lavabo oyuğu			
	Lavabo kodu	34 cm - O-Kesim	53 cm - U-Kesim	53 cm - O-Kesim	
SHIFT	7075			X	
	7076			X	
	7077			X	60 cm ve 120 cm çift lavabolu kullanıma uygun değildir.
	7078			X	60 cm ve 120 cm çift lavabolu kullanıma uygun değildir.
NUO	7431BX03-06XX		X		
	7432BX03-06XX		X		60 cm ve 120 cm çift lavabolu kullanıma uygun değildir.
	7434			X	60 cm ve 120 cm çift lavabolu kullanıma uygun değildir.
	7436			X	
GEO	7421	X		X	
	7425			X	60 cm ve 120 cm çift lavabolu kullanıma uygun değildir.
	7426		X		60 cm ve 120 cm çift lavabolu kullanıma uygun değildir.

Mobilya lavabo oyuğu açılmış olarak sevk edilmektedir.
Açılmış keside uyumlu lavabo ile kullanılması gerekmektedir.

• Eczacıbaşı Yapı Gereçleri San. ve Tic. A.Ş'nin ürünler ve teknik detaylarında değişiklik yapma hakkı saklıdır.

Integra

Uyumlu Lavabolar

			
7075 Shift lavabo	7076 Shift lavabo	7077 Shift lavabo	7078 Shift lavabo
			
7431BX03-06XX Nuo lavabo	7432BX03-06XX Nuo lavabo	4434 Nuo lavabo	7436 Nuo lavabo
			
74421 Geo lavabo	7425 Geo lavabo	7426 Geo lavabo	

• Eczacıbaşı Yapı Gereçleri San. ve Tic. A.Ş'nin ürünler ve teknik detaylarında değişiklik yapma hakkı saklıdır.

Integra

Ürün Kodu	Montaj Kodu	Ürün Açıklamaları	Gövde/Kapak Malzemesi	Satış Fiyatı (TL)*	Montaj Fiyatı (TL)*
		Lavabo dolabı, tek çekmeceli, etajerli lavabolu, 60 cm Tek armatür delikli			
61900*	3000	Gövde: Bambu Kapak : Parlak beyaz	MDF-Lam/Termoform	2.750	160
61901*	3000	Gövde: Metalik ceviz Kapak : Kaşmir	MDF-Lam/Termoform	2.750	160
61902*	3000	Gövde: Kumtaşı Kapak : Gri akçaağaç	MDF-Lam/Termoform	2.750	160

***1 Nisan 2020 tarihi itibariyle satış hattından kaldırılacaktır.**



GxDxY 60x47x52 cm
7055B003-0001 Integra seramik lavabo dahildir.

Sifon alt grubu ve süzgeç ürüne dahildir.

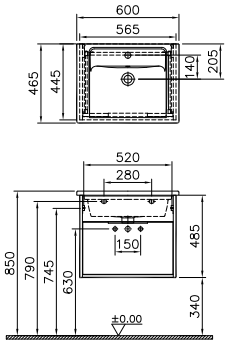

		Lavabo dolabı, tek çekmeceli, etajerli lavabolu, 80 cm Tek armatür delikli			
61903*	3000	Gövde: Bambu Kapak : Parlak beyaz	MDF-Lam/Termoform	3.025	160
61904*	3000	Gövde: Metalik ceviz Kapak : Kaşmir	MDF-Lam/Termoform	3.025	160
61905*	3000	Gövde: Kumtaşı Kapak : Gri akçaağaç	MDF-Lam/Termoform	3.025	160

***1 Nisan 2020 tarihi itibariyle satış hattından kaldırılacaktır.**



GxDxY 80x47x52 cm
7056B003-0001 Integra seramik lavabo dahildir.

Sifon alt grubu ve süzgeç ürüne dahildir.

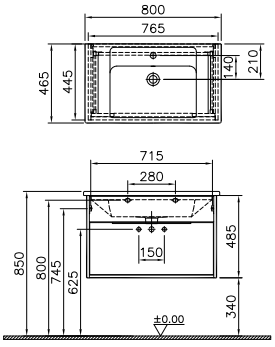

• GxDxY Genişlik, Derinlik, Yüksekliği ifade eder. • Tüm ürünlerin kesin ölçüleri için teknik çizimleri referans alınız. • Tüm mobilyalar 2 yıl garanti kapsamındadır.
• Eczacıbaşı Yapı Gereçleri San. ve Tic. A.Ş'nin ürünler ve teknik detaylarında değişiklik yapma hakkı saklıdır.
* Tavsiye edilen azami satış fiyatıdır. Fiyatlara KDV dahil değildir.

Integra

Ürün Kodu	Montaj Kodu	Ürün Açıklamaları	Gövde/Kapak Malzemesi	Satış Fiyatı (TL)*	Montaj Fiyatı (TL)*
		Lavabo dolabı, tek çekmeceli, etajerli lavabolu, 100 cm Tek armatür delikli			
61906*	3000	Gövde: Bambu Kapak : Parlak beyaz	MDF-Lam/Termoform	3.300	160
61907*	3000	Gövde: Metalik ceviz Kapak : Kaşmir	MDF-Lam/Termoform	3.300	160
61908*	3000	Gövde: Kumtaşı Kapak : Gri akçaağaç	MDF-Lam/Termoform	3.300	160



***1 Nisan 2020 tarihi itibariyle satış hattından kaldırılacaktır.**

GxDxY 100x47x52 cm
7057B003-0001 Integra seramik lavabo dahildir.

Sifon alt grubu ve süzgeç ürüne dahildir.

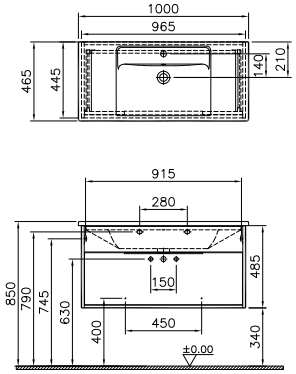

		Lavabo dolabı, tek çekmeceli, etajerli lavabolu, 120 cm Tek armatür delikli			
61909*	3000	Gövde: Bambu Kapak : Parlak beyaz	MDF-Lam/Termoform	3.713	160
61910*	3000	Gövde: Metalik ceviz Kapak : Kaşmir	MDF-Lam/Termoform	3.713	160
61911*	3000	Gövde: Kumtaşı Kapak : Gri akçaağaç	MDF-Lam/Termoform	3.713	160



***1 Nisan 2020 tarihi itibariyle satış hattından kaldırılacaktır.**

GxDxY 120x47x52 cm
7058B003-0001 Integra seramik lavabo dahildir.

Sifon alt grubu ve süzgeç ürüne dahildir.

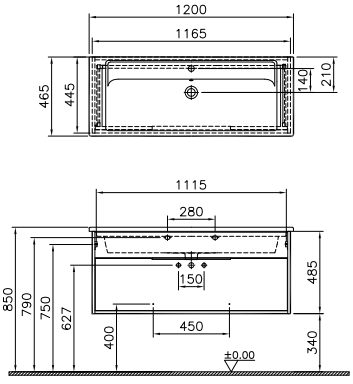

• GxDxY Genişlik, Derinlik, Yüksekliği ifade eder. • Tüm ürünlerin kesin ölçüleri için teknik çizimleri referans alınız. • Tüm mobilyalar 2 yıl garanti kapsamındadır.
• Eczacıbaşı Yapı Gereçleri San. ve Tic. A.Ş'nin ürünler ve teknik detaylarında değişiklik yapma hakkı saklıdır.
* Tavsiye edilen azami satış fiyatıdır. Fiyatlara KDV dahil değildir.

Integra

Ürün Kodu	Montaj Kodu	Ürün Açıklamaları	Gövde/Kapak Malzemesi	Satış Fiyatı (TL)*	Montaj Fiyatı (TL)*
		Lavabo dolabı, tek çekmeceli, çift hazneli lavabolu, 120 cm Çift armatür delikli			
61912*	3000	Gövde: Bambu Kapak : Parlak beyaz	MDF-Lam/Termoform	4.160	160
61913*	3000	Gövde: Metalik ceviz Kapak : Kaşmir	MDF-Lam/Termoform	4.160	160
61914*	3000	Gövde: Kumtaşı Kapak : Gri akçaağaç	MDF-Lam/Termoform	4.160	160
		***1 Nisan 2020 tarihi itibariyle satış hattından kaldırılacaktır.**			
		GxDxY 120x47x52 cm 7038B003-0001 Integra seramik lavabo dahildir. Sifon alt grubu ve süzgeç ürüne dahildir.	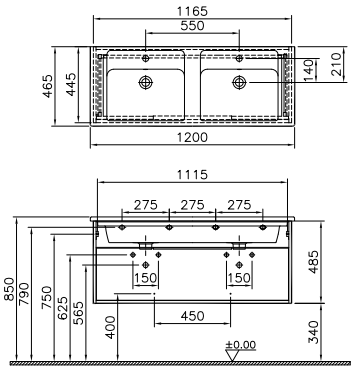		
		Lavabo dolabı, tek çekmeceli, tezgah üstü lavabo için, 60 cm, 34 cm derinlik, O-kesim Armatür deliksiz			
61915*	3000	Gövde: Bambu Kapak : Parlak beyaz	MDF-Lam/Termoform	2.682	160
61916*	3000	Gövde: Metalik ceviz Kapak : Kaşmir	MDF-Lam/Termoform	2.682	160
61917*	3000	Gövde: Kumtaşı Kapak : Gri akçaağaç	MDF-Lam/Termoform	2.682	160
		***1 Nisan 2020 tarihi itibariyle satış hattından kaldırılacaktır.**			
		GxDxY 57x34x50 cm Lavabo ürüne dahil değildir. Uyumlu lavabolar: 7421 Cam tezgah ürüne dahildir. Sifon alt grubu ve süzgeç ürüne dahildir.	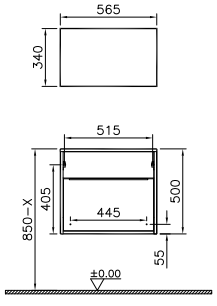		

• GxDxY Genişlik, Derinlik, Yüksekliği ifade eder. • Tüm ürünlerin kesin ölçüleri için teknik çizimleri referans alınız. • Tüm mobilyalar 2 yıl garanti kapsamındadır.
• Eczacıbaşı Yapı Gereçleri San. ve Tic. A.Ş'nin ürünler ve teknik detaylarında değişiklik yapma hakkı saklıdır.
* Tavsiye edilen azami satış fiyatıdır. Fiyatlara KDV dahil değildir.

Integra

Ürün Kodu	Montaj Kodu	Ürün Açıklamaları	Gövde/Kapak Malzemesi	Satış Fiyatı (TL)*	Montaj Fiyatı (TL)*
		Lavabo dolabı, tek çekmeceli, tezgah üstü lavabo için, 80 cm, 34 cm derinlik, O-kesim Armatür deliksiz			
61918*	3000	Gövde: Bambu Kapak : Parlak beyaz	MDF-Lam/Termoform	2.819	160
61919*	3000	Gövde: Metalik ceviz Kapak : Kaşmir	MDF-Lam/Termoform	2.819	160
61920*	3000	Gövde: Kumtaşı Kapak : Gri akçaağaç	MDF-Lam/Termoform	2.819	160
		***1 Nisan 2020 tarihi itibariyle satış hattından kaldırılacaktır.**			
		GxDxY 77x34x50 cm Lavabo ürüne dahil değildir. Uyumlu lavabolar: 7421 Cam tezgah ürüne dahildir. Sifon alt grubu ve süzgeç ürüne dahildir.	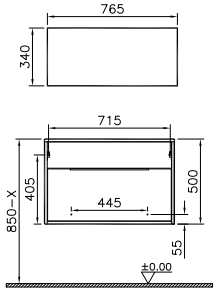		
		Lavabo dolabı, tek çekmeceli, tezgah üstü lavabo için, 100 cm, 34 cm derinlik, O-kesim Armatür deliksiz			
61921*	3000	Gövde: Bambu Kapak : Parlak beyaz	MDF-Lam/Termoform	2.957	160
61922*	3000	Gövde: Metalik ceviz Kapak : Kaşmir	MDF-Lam/Termoform	2.957	160
61923*	3000	Gövde: Kumtaşı Kapak : Gri akçaağaç	MDF-Lam/Termoform	2.957	160
		***1 Nisan 2020 tarihi itibariyle satış hattından kaldırılacaktır.**			
		GxDxY 97x34x50 cm Lavabo ürüne dahil değildir. Uyumlu lavabolar: 7421 Cam tezgah ürüne dahildir. Sifon alt grubu ve süzgeç ürüne dahildir.	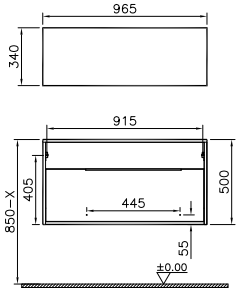		

• GxDxY Genişlik, Derinlik, Yüksekliği ifade eder. • Tüm ürünlerin kesin ölçüleri için teknik çizimleri referans alınız. • Tüm mobilyalar 2 yıl garanti kapsamındadır.
• Eczacıbaşı Yapı Gereçleri San. ve Tic. A.Ş'nin ürünler ve teknik detaylarında değişiklik yapma hakkı saklıdır.
* Tavsiye edilen azami satış fiyatıdır. Fiyatlara KDV dahil değildir.

Integra

Ürün Kodu	Montaj Kodu	Ürün Açıklamaları	Gövde/Kapak Malzemesi	Satış Fiyatı (TL)*	Montaj Fiyatı (TL)*
		Lavabo dolabı, tek çekmeceli, ortada tezgah üstü lavabo için, 120 cm, 34 cm derinlik, O-kesim Armatür deliksiz			
61924*	3000	Gövde: Bambu Kapak : Parlak beyaz	MDF-Lam/Termoform	3.108	160
61925*	3000	Gövde: Metalik ceviz Kapak : Kaşmir	MDF-Lam/Termoform	3.108	160
61926*	3000	Gövde: Kumtaşı Kapak : Gri akçaağaç	MDF-Lam/Termoform	3.108	160
		***1 Nisan 2020 tarihi itibariyle satış hattından kaldırılacaktır.**			
		GxDxY 117x34x50 cm Lavabo ürüne dahil değildir. Uyumlu lavabolar: 7421 Cam tezgah ürüne dahildir. Sifon alt grubu ve süzgeç ürüne dahildir.	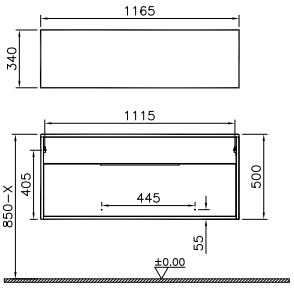		
		Lavabo dolabı, tek çekmeceli, çift tezgah üstü lavabo için, 120 cm, 34 cm derinlik, O-kesim Armatür deliksiz			
61927*	3000	Gövde: Bambu Kapak : Parlak beyaz	MDF-Lam/Termoform	3.108	160
61928*	3000	Gövde: Metalik ceviz Kapak : Kaşmir	MDF-Lam/Termoform	3.108	160
61929*	3000	Gövde: Kumtaşı Kapak : Gri akçaağaç	MDF-Lam/Termoform	3.108	160
		***1 Nisan 2020 tarihi itibariyle satış hattından kaldırılacaktır.**			
		GxDxY 117x34x50 cm Lavabo ürüne dahil değildir. Uyumlu lavabolar: 7421 Cam tezgah ürüne dahildir. Sifon alt grubu ve süzgeç ürüne dahildir.	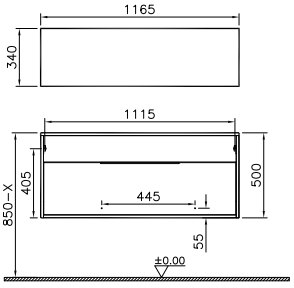		

• GxDxY Genişlik, Derinlik, Yüksekliği ifade eder. • Tüm ürünlerin kesin ölçüleri için teknik çizimleri referans alınız. • Tüm mobilyalar 2 yıl garanti kapsamındadır.
• Eczacıbaşı Yapı Gereçleri San. ve Tic. A.Ş'nin ürünler ve teknik detaylarında değişiklik yapma hakkı saklıdır.
* Tavsiye edilen azami satış fiyatıdır. Fiyatlara KDV dahil değildir.

Integra

Ürün Kodu	Montaj Kodu	Ürün Açıklamaları	Gövde/Kapak Malzemesi	Satış Fiyatı (TL)*	Montaj Fiyatı (TL)*
		Lavabo dolabı, tek çekmeceli, tezgah üstü lavabo için, 60 cm, 53 cm derinlik, O-kesim Armatür deliksiz			
61936*	3000	Gövde: Bambu Kapak : Parlak beyaz	MDF-Lam/Termoform	2.572	160
61937*	3000	Gövde: Metalik ceviz Kapak : Kaşmir	MDF-Lam/Termoform	2.572	160
61938*	3000	Gövde: Kumtaşı Kapak : Gri akçaağaç	MDF-Lam/Termoform	2.572	160
		***1 Nisan 2020 tarihi itibariyle satış hattından kaldırılacaktır.**			
		GxDxY 57x53x50 cm Lavabo ürüne dahil değildir. Uyumlu lavabolar: 7075, 7436, 7421, 7425 Cam tezgah ürüne dahildir. Sifon alt grubu ve süzgeç ürüne dahildir.	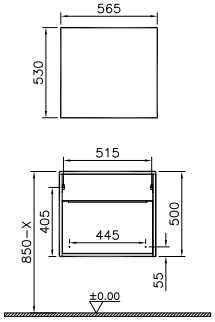		
		Lavabo dolabı, tek çekmeceli, tezgah üstü lavabo için, 80 cm, 53 cm derinlik, O-kesim Armatür deliksiz			
61939*	3000	Gövde: Bambu Kapak : Parlak beyaz	MDF-Lam/Termoform	2.826	160
61940*	3000	Gövde: Metalik ceviz Kapak : Kaşmir	MDF-Lam/Termoform	2.826	160
61941*	3000	Gövde: Kumtaşı Kapak : Gri akçaağaç	MDF-Lam/Termoform	2.826	160
		***1 Nisan 2020 tarihi itibariyle satış hattından kaldırılacaktır.**			
		GxDxY 77x53x50 cm Lavabo ürüne dahil değildir. Uyumlu lavabolar: 7075, 7434, 7436, 7421, 7425 Cam tezgah ürüne dahildir. Sifon alt grubu ve süzgeç ürüne dahildir.	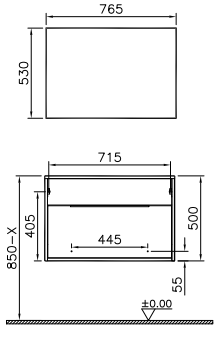		

• GxDxY Genişlik, Derinlik, Yüksekliği ifade eder. • Tüm ürünlerin kesin ölçüleri için teknik çizimleri referans alınız. • Tüm mobilyalar 2 yıl garanti kapsamındadır.
• Eczacıbaşı Yapı Gereçleri San. ve Tic. A.Ş'nin ürünler ve teknik detaylarında değişiklik yapma hakkı saklıdır.
* Tavsiye edilen azami satış fiyatıdır. Fiyatlara KDV dahil değildir.

Integra

Ürün Kodu	Montaj Kodu	Ürün Açıklamaları	Gövde/Kapak Malzemesi	Satış Fiyatı (TL)*	Montaj Fiyatı (TL)*
		Lavabo dolabı, tek çekmeceli, tezgah üstü lavabo için, 100 cm, 53 cm derinlik, O-kesim Armatür deliksiz			
61942*	3000	Gövde: Bambu Kapak : Parlak beyaz	MDF-Lam/Termoform	3.108	160
61943*	3000	Gövde: Metalik ceviz Kapak : Kaşmir	MDF-Lam/Termoform	3.108	160
61944*	3000	Gövde: Kumtaşı Kapak : Gri akçaağaç	MDF-Lam/Termoform	3.108	160

***1 Nisan 2020 tarihi itibariyle satış hattından kaldırılacaktır.**



GxDxY 97x53x50 cm
Lavabo ürüne dahil değildir.
Uyumlu lavabolar: 7075, 7434, 7436, 7421, 7425

Cam tezgah ürüne dahildir.

Sifon alt grubu ve süzgeç ürüne dahildir.

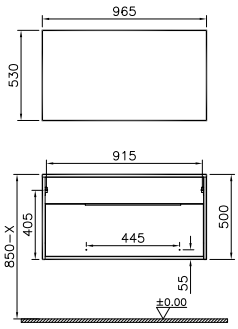

Ürün Kodu	Montaj Kodu	Ürün Açıklamaları	Gövde/Kapak Malzemesi	Satış Fiyatı (TL)*	Montaj Fiyatı (TL)*
		Lavabo dolabı, tek çekmeceli, ortada tezgah üstü lavabo için, 120 cm, 53 cm derinlik, O-kesim Armatür deliksiz			
61945*	3000	Gövde: Bambu Kapak : Parlak beyaz	MDF-Lam/Termoform	3.418	160
61946*	3000	Gövde: Metalik ceviz Kapak : Kaşmir	MDF-Lam/Termoform	3.418	160
61947*	3000	Gövde: Kumtaşı Kapak : Gri akçaağaç	MDF-Lam/Termoform	3.418	160

***1 Nisan 2020 tarihi itibariyle satış hattından kaldırılacaktır.**



GxDxY 117x53x50 cm
Lavabo ürüne dahil değildir.
Uyumlu lavabolar: 7075, 7434, 7436, 7421, 7425

Cam tezgah ürüne dahildir.

Sifon alt grubu ve süzgeç ürüne dahildir.

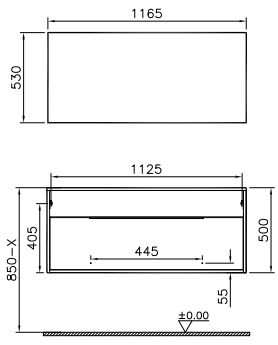

• GxDxY Genişlik, Derinlik, Yüksekliği ifade eder. • Tüm ürünlerin kesin ölçüleri için teknik çizimleri referans alınız. • Tüm mobilyalar 2 yıl garanti kapsamındadır.
• Eczacıbaşı Yapı Gereçleri San. ve Tic. A.Ş'nin ürünler ve teknik detaylarında değişiklik yapma hakkı saklıdır.
* Tavsiye edilen azami satış fiyatıdır. Fiyatlara KDV dahil değildir.

Integra

Ürün Kodu	Montaj Kodu	Ürün Açıklamaları	Gövde/Kapak Malzemesi	Satış Fiyatı (TL)*	Montaj Fiyatı (TL)*
		Lavabo dolabı, tek çekmeceli, çift tezgah üstü lavabo için, 120 cm, 53 cm derinlik, O-kesim Armatür deliksiz			
61948*	3000	Gövde: Bambu Kapak : Parlak beyaz	MDF-Lam/Termoform	3.418	160
61949*	3000	Gövde: Metalik ceviz Kapak : Kaşmir	MDF-Lam/Termoform	3.418	160
61950*	3000	Gövde: Kumtaşı Kapak : Gri akçaağaç	MDF-Lam/Termoform	3.418	160



***1 Nisan 2020 tarihi itibariyle satış hattından kaldırılacaktır.**

GxDxY 117x53x50 cm
Lavabo ürüne dahil değildir.
Uyumlu lavabolar: 7075, 7436, 7421, 7425

Cam tezgah ürüne dahildir.

Sifon alt grubu ve süzgeç ürüne dahildir.

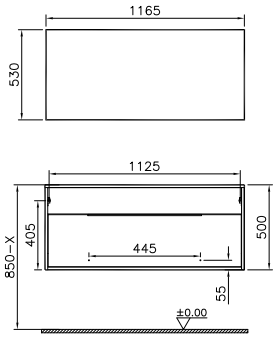

		Lavabo dolabı, tek çekmeceli, tezgah üstü lavabo için, 60 cm, 53 cm derinlik, U-kesim Armatür deliksiz			
63630*	3000	Gövde: Bambu Kapak : Parlak beyaz	MDF-Lam/Termoform	2.572	160
63631*	3000	Gövde: Metalik ceviz Kapak : Kaşmir	MDF-Lam/Termoform	2.572	160
63632*	3000	Gövde: Kumtaşı Kapak : Gri akçaağaç	MDF-Lam/Termoform	2.572	160



***1 Nisan 2020 tarihi itibariyle satış hattından kaldırılacaktır.**

GxDxY 57x53x50 cm
Lavabo ürüne dahil değildir.
Uyumlu lavabolar: 7431, 7426, 7076

Cam tezgah ürüne dahildir.

Sifon alt grubu ve süzgeç ürüne dahildir.

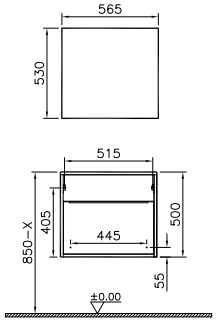

• GxDxY Genişlik, Derinlik, Yüksekliği ifade eder. • Tüm ürünlerin kesin ölçüleri için teknik çizimleri referans alınız. • Tüm mobilyalar 2 yıl garanti kapsamındadır.
• Eczacıbaşı Yapı Gereçleri San. ve Tic. A.Ş'nin ürünler ve teknik detaylarında değişiklik yapma hakkı saklıdır.
* Tavsiye edilen azami satış fiyatıdır. Fiyatlara KDV dahil değildir.

Integra

Ürün Kodu	Montaj Kodu	Ürün Açıklamaları	Gövde/Kapak Malzemesi	Satış Fiyatı (TL)*	Montaj Fiyatı (TL)*
		Lavabo dolabı, tek çekmeceli, tezgah üstü lavabo için, 80 cm, 53 cm derinlik, U-kesim Armatür deliksiz			
63633*	3000	Gövde: Bambu Kapak : Parlak beyaz	MDF-Lam/Termoform	2.826	160
63634*	3000	Gövde: Metalik ceviz Kapak : Kaşmir	MDF-Lam/Termoform	2.826	160
63635*	3000	Gövde: Kumtaşı Kapak : Gri akçaağaç	MDF-Lam/Termoform	2.826	160



***1 Nisan 2020 tarihi itibariyle satış hattından kaldırılacaktır.**

GxDxY 77x53x50 cm
Lavabo ürüne dahil değildir.
Uyumlu lavabolar: 7431, 7432, 7426, 7076, 7077, 7078

Cam tezgah ürüne dahildir.

Sifon alt grubu ve süzgeç ürüne dahildir.

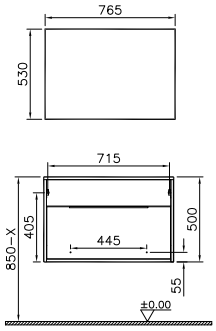

		Lavabo dolabı, tek çekmeceli, tezgah üstü lavabo için, 100 cm, 53 cm derinlik, U-kesim Armatür deliksiz			
63636*	3000	Gövde: Bambu Kapak : Parlak beyaz	MDF-Lam/Termoform	3.108	160
63637*	3000	Gövde: Metalik ceviz Kapak : Kaşmir	MDF-Lam/Termoform	3.108	160
63638*	3000	Gövde: Kumtaşı Kapak : Gri akçaağaç	MDF-Lam/Termoform	3.108	160



***1 Nisan 2020 tarihi itibariyle satış hattından kaldırılacaktır.**

GxDxY 97x53x50 cm
Lavabo ürüne dahil değildir.
Uyumlu lavabolar: 7431, 7432, 7426, 7076, 7077, 7078

Cam tezgah ürüne dahildir.

Sifon alt grubu ve süzgeç ürüne dahildir.

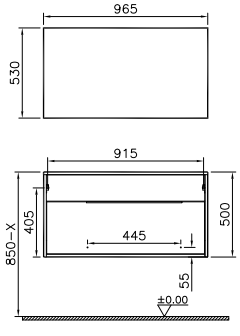

• GxDxY Genişlik, Derinlik, Yüksekliği ifade eder. • Tüm ürünlerin kesin ölçüleri için teknik çizimleri referans alınız. • Tüm mobilyalar 2 yıl garanti kapsamındadır.
• Eczacıbaşı Yapı Gereçleri San. ve Tic. A.Ş'nin ürünler ve teknik detaylarında değişiklik yapma hakkı saklıdır.
* Tavsiye edilen azami satış fiyatıdır. Fiyatlara KDV dahil değildir.

Integra

Ürün Kodu	Montaj Kodu	Ürün Açıklamaları	Gövde/Kapak Malzemesi	Satış Fiyatı (TL)*	Montaj Fiyatı (TL)*
		Lavabo dolabı, tek çekmeceli, ortada tezgah üstü lavabo için, 120 cm, 53 cm derinlik, U-kesim Armatür deliksiz			
63639*	3000	Gövde: Bambu Kapak : Parlak beyaz	MDF-Lam/Termoform	3.418	160
63640*	3000	Gövde: Metalik ceviz Kapak : Kaşmir	MDF-Lam/Termoform	3.418	160
63641*	3000	Gövde: Kumtaşı Kapak : Gri akçaağaç	MDF-Lam/Termoform	3.418	160



***1 Nisan 2020 tarihi itibariyle satış hattından kaldırılacaktır.**

GxDxY 117x53x50 cm
Lavabo ürüne dahil değildir.
Uyumlu lavabolar: 7431, 7432, 7426, 7076, 7077, 7078

Cam tezgah ürüne dahildir.

Sifon alt grubu ve süzgeç ürüne dahildir.

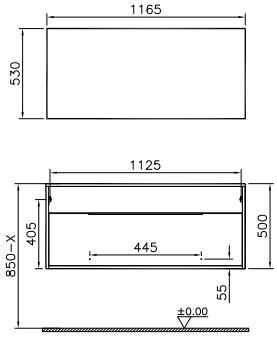

		Lavabo dolabı, tek çekmeceli, çift tezgah üstü lavabo için, 120 cm, 53 cm derinlik, U-kesim Tek armatür delikli			
63642*	3000	Gövde: Bambu Kapak : Parlak beyaz	MDF-Lam/Termoform	3.418	160
63643*	3000	Gövde: Metalik ceviz Kapak : Kaşmir	MDF-Lam/Termoform	3.418	160
63644*	3000	Gövde: Kumtaşı Kapak : Gri akçaağaç	MDF-Lam/Termoform	3.418	160



***1 Nisan 2020 tarihi itibariyle satış hattından kaldırılacaktır.**

GxDxY 117x53x50 cm
Lavabo ürüne dahil değildir.
Uyumlu lavabolar: 7431, 7076

Cam tezgah ürüne dahildir.

Sifon alt grubu ve süzgeç ürüne dahildir.

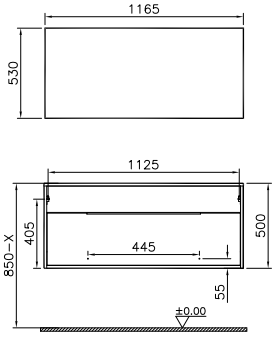

• GxDxY Genişlik, Derinlik, Yüksekliği ifade eder. • Tüm ürünlerin kesin ölçüleri için teknik çizimleri referans alınız. • Tüm mobilyalar 2 yıl garanti kapsamındadır.
• Eczacıbaşı Yapı Gereçleri San. ve Tic. A.Ş'nin ürünler ve teknik detaylarında değişiklik yapma hakkı saklıdır.
* Tavsiye edilen azami satış fiyatıdır. Fiyatlara KDV dahil değildir.

Integra

Ürün Kodu	Montaj Kodu	Ürün Açıklamaları	Gövde/Kapak Malzemesi	Satış Fiyatı (TL)*	Montaj Fiyatı (TL)*
		Otel ünitesi, etajerli lavabolu, 60 cm Tek armatür delikli			
61957*	3000	Gövde: Bambu Kapak : Parlak beyaz	MDF-Lam/Termoform	1.753	160
61958*	3000	Gövde: Metalik ceviz Kapak : Kaşmir	MDF-Lam/Termoform	1.753	160
61959*	3000	Gövde: Kumtaşı Kapak : Gri akçaağaç	MDF-Lam/Termoform	1.753	160
		***1 Nisan 2020 tarihi itibariyle satış hattından kaldırılacaktır.**			
		GxDxY 60x47x40 cm 7055B003-0001 Integra seramik lavabo dahildir. Sifon alt grubu ve süzgeç ürüne dahildir	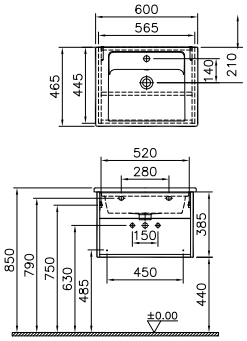		
		Otel ünitesi, etajerli lavabolu, 80 cm Tek armatür delikli			
61960*	3000	Gövde: Bambu Kapak : Parlak beyaz	MDF-Lam/Termoform	1.925	160
61961*	3000	Gövde: Metalik ceviz Kapak : Kaşmir	MDF-Lam/Termoform	1.925	160
61962*	3000	Gövde: Kumtaşı Kapak : Gri akçaağaç	MDF-Lam/Termoform	1.925	160
		***1 Nisan 2020 tarihi itibariyle satış hattından kaldırılacaktır.**			
		GxDxY 80x47x40 cm 7056B003-0001 Integra seramik lavabo dahildir. Sifon alt grubu ve süzgeç ürüne dahildir	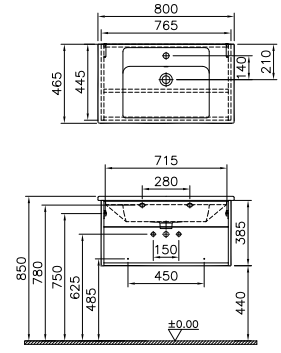		

• GxDxY Genişlik, Derinlik, Yüksekliği ifade eder. • Tüm ürünlerin kesin ölçüleri için teknik çizimleri referans alınız. • Tüm mobilyalar 2 yıl garanti kapsamındadır.
• Eczacıbaşı Yapı Gereçleri San. ve Tic. A.Ş'nin ürünler ve teknik detaylarında değişiklik yapma hakkı saklıdır.
* Tavsiye edilen azami satış fiyatıdır. Fiyatlara KDV dahil değildir.

Integra

Ürün Kodu	Montaj Kodu	Ürün Açıklamaları	Gövde/Kapak Malzemesi	Satış Fiyatı (TL)*	Montaj Fiyatı (TL)*
		Otel ünitesi, etajerli lavabolu, 100 cm Tek armatür delikli			
61963*	3000	Gövde: Bambu Kapak : Parlak beyaz	MDF-Lam/Termoform	2.132	160
61964*	3000	Gövde: Metalik ceviz Kapak : Kaşmir	MDF-Lam/Termoform	2.132	160
61965*	3000	Gövde: Kumtaşı Kapak : Gri akçaağaç	MDF-Lam/Termoform	2.132	160
		***1 Nisan 2020 tarihi itibariyle satış hattından kaldırılacaktır.**			
		GxDxY 100x47x40 cm 7057B003-0001 Integra seramik lavabo dahildir. Sifon alt grubu ve süzgeç ürüne dahildir	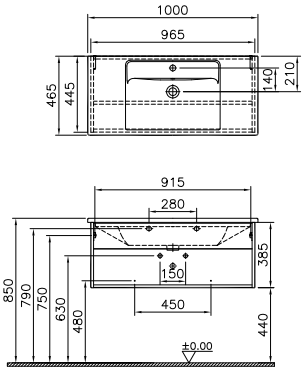		
		Otel ünitesi, etajerli lavabolu, 120 cm Armatür deliksiz			
61966*	3000	Gövde: Bambu Kapak : Parlak beyaz	MDF-Lam/Termoform	2.338	160
61967*	3000	Gövde: Metalik ceviz Kapak : Kaşmir	MDF-Lam/Termoform	2.338	160
61968*	3000	Gövde: Kumtaşı Kapak : Gri akçaağaç	MDF-Lam/Termoform	2.338	160
		***1 Nisan 2020 tarihi itibariyle satış hattından kaldırılacaktır.**			
		GxDxY 120x47x40 cm 7058B003-0001 Integra seramik lavabo dahildir. Sifon alt grubu ve süzgeç ürüne dahildir	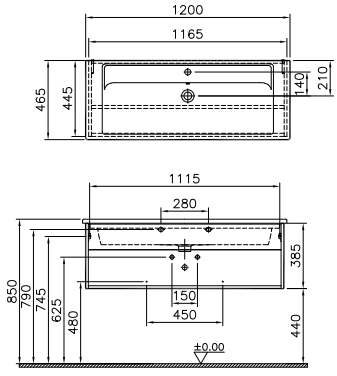		

• GxDxY Genişlik, Derinlik, Yüksekliği ifade eder. • Tüm ürünlerin kesin ölçüleri için teknik çizimleri referans alınız. • Tüm mobilyalar 2 yıl garanti kapsamındadır.
• Eczacıbaşı Yapı Gereçleri San. ve Tic. A.Ş'nin ürünler ve teknik detaylarında değişiklik yapma hakkı saklıdır.
* Tavsiye edilen azami satış fiyatıdır. Fiyatlara KDV dahil değildir.

Integra

Ürün Kodu	Montaj Kodu	Ürün Açıklamaları	Gövde/Kapak Malzemesi	Satış Fiyatı (TL)*	Montaj Fiyatı (TL)*
		Otel ünitesi, tezgah üstü lavabo için, 60 cm, 53 cm derinlik, O-kesim Armatür deliksiz			
61969*	3000	Gövde: Bambu Kapak : Parlak beyaz	MDF-Lam/Termoform	1.802	160
61970*	3000	Gövde: Metalik ceviz Kapak : Kaşmir	MDF-Lam/Termoform	1.802	160
61971*	3000	Gövde: Kumtaşı Kapak : Gri akçaağaç	MDF-Lam/Termoform	1.802	160
		***1 Nisan 2020 tarihi itibariyle satış hattından kaldırılacaktır.**			
		GxDxY 57x53x40 cm Lavabo ürüne dahil değildir. Uyumlu lavabolar: 7075, 7436, 7421, 7425 Cam tezgah ürüne dahildir. Sifon alt grubu ve süzgeç ürüne dahildir.	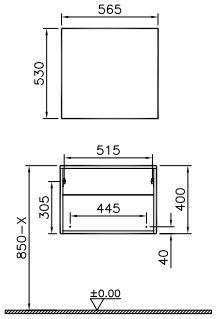		
		Otel ünitesi, tezgah üstü lavabo için, 80 cm, 53 cm derinlik, O-kesim Armatür deliksiz			
61972*	3000	Gövde: Bambu Kapak : Parlak beyaz	MDF-Lam/Termoform	1.980	160
61973*	3000	Gövde: Metalik ceviz Kapak : Kaşmir	MDF-Lam/Termoform	1.980	160
61974*	3000	Gövde: Kumtaşı Kapak : Gri akçaağaç	MDF-Lam/Termoform	1.980	160
		***1 Nisan 2020 tarihi itibariyle satış hattından kaldırılacaktır.**			
		GxDxY 77x53x40 cm Lavabo ürüne dahil değildir. Uyumlu lavabolar: 7075, 7434, 7436, 7421, 7425 Cam tezgah ürüne dahildir. Sifon alt grubu ve süzgeç ürüne dahildir.	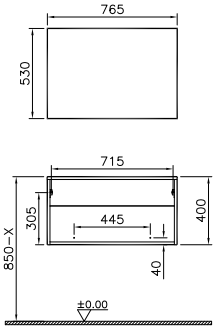		

• GxDxY Genişlik, Derinlik, Yüksekliği ifade eder. • Tüm ürünlerin kesin ölçüleri için teknik çizimleri referans alınız. • Tüm mobilyalar 2 yıl garanti kapsamındadır.
• Eczacıbaşı Yapı Gereçleri San. ve Tic. A.Ş'nin ürünler ve teknik detaylarında değişiklik yapma hakkı saklıdır.
* Tavsiye edilen azami satış fiyatıdır. Fiyatlara KDV dahil değildir.

Integra

Ürün Kodu	Montaj Kodu	Ürün Açıklamaları	Gövde/Kapak Malzemesi	Satış Fiyatı (TL)*	Montaj Fiyatı (TL)*
		Otel ünitesi, tezgah üstü lavabo için, 100 cm, 53 cm derinlik, O-kesim Armatür deliksiz			
61975*	3000	Gövde: Bambu Kapak : Parlak beyaz	MDF-Lam/Termoform	2.145	160
61976*	3000	Gövde: Metalik ceviz Kapak : Kaşmir	MDF-Lam/Termoform	2.145	160
61977*	3000	Gövde: Kumtaşı Kapak : Gri akçaağaç	MDF-Lam/Termoform	2.145	160
		***1 Nisan 2020 tarihi itibariyle satış hattından kaldırılacaktır.**			
		GxDxY 97x53x40 cm Lavabo ürüne dahil değildir. Uyumlu lavabolar: 7075, 7434, 7436, 7421, 7425 Cam tezgah ürüne dahildir. Sifon alt grubu ve süzgeç ürüne dahildir.	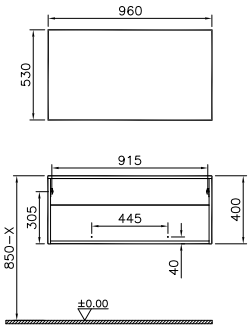		
		Otel ünitesi, ortada tezgah üstü lavabo için, 120 cm, 53 cm derinlik, O-kesim Armatür deliksiz			
61978*	3000	Gövde: Bambu Kapak : Parlak beyaz	MDF-Lam/Termoform	2.400	160
61979*	3000	Gövde: Metalik ceviz Kapak : Kaşmir	MDF-Lam/Termoform	2.400	160
61980*	3000	Gövde: Kumtaşı Kapak : Gri akçaağaç	MDF-Lam/Termoform	2.400	160
		***1 Nisan 2020 tarihi itibariyle satış hattından kaldırılacaktır.**			
		GxDxY 117x53x40 cm Lavabo ürüne dahil değildir. Uyumlu lavabolar: 7075, 7434, 7436, 7421 Cam tezgah ürüne dahildir. Sifon alt grubu ve süzgeç ürüne dahildir.	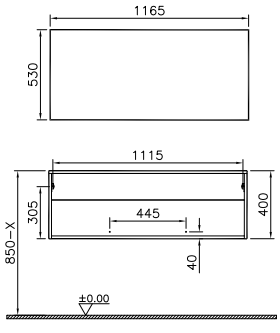		

• GxDxY Genişlik, Derinlik, Yüksekliği ifade eder. • Tüm ürünlerin kesin ölçüleri için teknik çizimleri referans alınız. • Tüm mobilyalar 2 yıl garanti kapsamındadır.
• Eczacıbaşı Yapı Gereçleri San. ve Tic. A.Ş'nin ürünler ve teknik detaylarında değişiklik yapma hakkı saklıdır.
* Tavsiye edilen azami satış fiyatıdır. Fiyatlara KDV dahil değildir.

Integra

Ürün Kodu	Montaj Kodu	Ürün Açıklamaları	Gövde/Kapak Malzemesi	Satış Fiyatı (TL)*	Montaj Fiyatı (TL)*
		Otel ünitesi, tezgah üstü lavabo için, 60 cm, 53 cm derinlik, U-kesim Armatür deliksiz			
63645*	3000	Gövde: Bambu Kapak : Parlak beyaz	MDF-Lam/Termoform	1.802	160
63646*	3000	Gövde: Metalik ceviz Kapak : Kaşmir	MDF-Lam/Termoform	1.802	160
63647*	3000	Gövde: Kumtaşı Kapak : Gri akçaağaç	MDF-Lam/Termoform	1.802	160



***1 Nisan 2020 tarihi itibariyle satış hattından kaldırılacaktır.**

GxDxY 57x53x40 cm
Lavabo ürüne dahil değildir.
Uyumlu lavabolar: 7431, 7426, 7076

Cam tezgah ürüne dahildir.

Sifon alt grubu ve süzgeç ürüne dahildir.

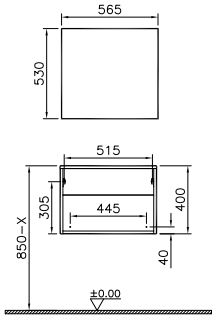

		Otel ünitesi, tezgah üstü lavabo için, 80 cm, 53 cm derinlik, U-kesim Armatür deliksiz			
63648*	3000	Gövde: Bambu Kapak : Parlak beyaz	MDF-Lam/Termoform	1.980	160
63649*	3000	Gövde: Metalik ceviz Kapak : Kaşmir	MDF-Lam/Termoform	1.980	160
63650*	3000	Gövde: Kumtaşı Kapak : Gri akçaağaç	MDF-Lam/Termoform	1.980	160



***1 Nisan 2020 tarihi itibariyle satış hattından kaldırılacaktır.**

GxDxY 77x53x40 cm
Lavabo ürüne dahil değildir.
Uyumlu lavabolar: 7431, 7432, 7426, 7076, 7077, 7078

Cam tezgah ürüne dahildir.

Sifon alt grubu ve süzgeç ürüne dahildir.

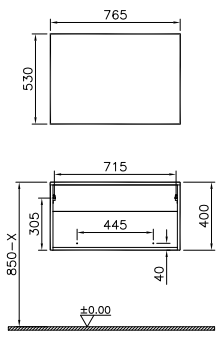

• GxDxY Genişlik, Derinlik, Yüksekliği ifade eder. • Tüm ürünlerin kesin ölçüleri için teknik çizimleri referans alınız. • Tüm mobilyalar 2 yıl garanti kapsamındadır.
• Eczacıbaşı Yapı Gereçleri San. ve Tic. A.Ş'nin ürünler ve teknik detaylarında değişiklik yapma hakkı saklıdır.
* Tavsiye edilen azami satış fiyatıdır. Fiyatlara KDV dahil değildir.

Integra

Ürün Kodu	Montaj Kodu	Ürün Açıklamaları	Gövde/Kapak Malzemesi	Satış Fiyatı (TL)*	Montaj Fiyatı (TL)*
		Otel ünitesi, tezgah üstü lavabo için, 100 cm, 53 cm derinlik, U-kesim Armatür deliksiz			
63651*	3000	Gövde: Bambu Kapak : Parlak beyaz	MDF-Lam/Termoform	2.145	160
63652*	3000	Gövde: Metalik ceviz Kapak : Kaşmir	MDF-Lam/Termoform	2.145	160
63653*	3000	Gövde: Kumtaşı Kapak : Gri akçaağaç	MDF-Lam/Termoform	2.145	160
		***1 Nisan 2020 tarihi itibariyle satış hattından kaldırılacaktır.**			



GxDxY 97x53x40 cm
Lavabo ürüne dahil değildir.
Uyumlu lavabolar: 7431, 7432, 7426, 7076, 7077, 7078

Cam tezgah ürüne dahildir.

Sifon alt grubu ve süzgeç ürüne dahildir.

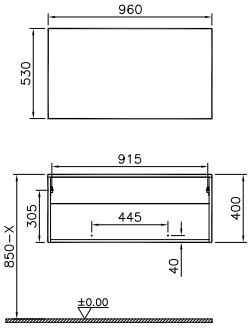

		Otel ünitesi, ortada tezgah üstü lavabo için, 120 cm, 53 cm derinlik, U-kesim Armatür deliksiz			
63654*	3000	Gövde: Bambu Kapak : Parlak beyaz	MDF-Lam/Termoform	2.400	160
63655*	3000	Gövde: Metalik ceviz Kapak : Kaşmir	MDF-Lam/Termoform	2.400	160
63656*	3000	Gövde: Kumtaşı Kapak : Gri akçaağaç	MDF-Lam/Termoform	2.400	160
		***1 Nisan 2020 tarihi itibariyle satış hattından kaldırılacaktır.**			



GxDxY 117x53x40 cm
Lavabo ürüne dahil değildir.
Uyumlu lavabolar: 7431, 7432, 7426, 7076, 7077, 7078

Cam tezgah ürüne dahildir.

Sifon alt grubu ve süzgeç ürüne dahildir.

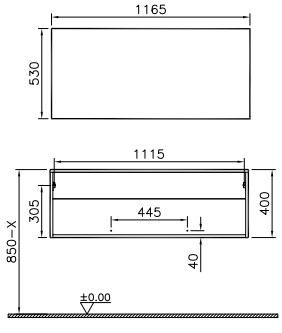

• GxDxY Genişlik, Derinlik, Yüksekliği ifade eder. • Tüm ürünlerin kesin ölçüleri için teknik çizimleri referans alınız. • Tüm mobilyalar 2 yıl garanti kapsamındadır.
• Eczacıbaşı Yapı Gereçleri San. ve Tic. A.Ş'nin ürünler ve teknik detaylarında değişiklik yapma hakkı saklıdır.
* Tavsiye edilen azami satış fiyatıdır. Fiyatlara KDV dahil değildir.

Integra

Ürün Kodu	Montaj Kodu	Ürün Açıklamaları	Gövde/Kapak Malzemesi	Satış Fiyatı (TL)*	Montaj Fiyatı (TL)*
		Aydınlatmalı dolaplı ayna, 60 cm			
61987*	3010	Bambu/Sol	MDF-Lam/-	2.544	60
61988*	3010	Metalik ceviz/Sol	MDF-Lam/-	2.544	60
61989*	3010	Kumtaşı/Sol	MDF-Lam/-	2.544	60
61990*	3010	Bambu/Sağ	MDF-Lam/-	2.544	60
61991*	3010	Metalik ceviz/Sağ	MDF-Lam/-	2.544	60
61992*	3010	GKumtaşı/Sağ	MDF-Lam/-	2.544	60





***1 Nisan 2020 tarihi itibariyle satış hattından kaldırılacaktır.**

GxDxY 60x16x72 cm

LED aydınlatmalıdır. 3000 K
Dokunmatik sensör aynanın
sağ altında bulunur.

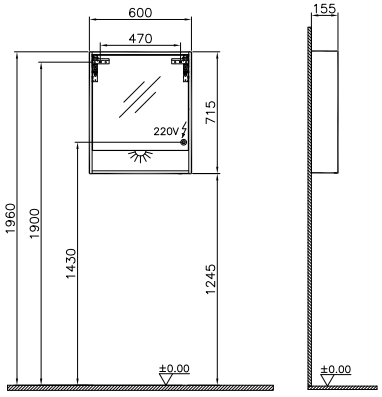

		Aydınlatmalı dolaplı ayna, 80 cm			
61993*	3010	Bambu	MDF-Lam/-	2.764	60
61994*	3010	Metalik ceviz	MDF-Lam/-	2.764	60
61995*	3010	Kumtaşı	MDF-Lam/-	2.764	60





***1 Nisan 2020 tarihi itibariyle satış hattından kaldırılacaktır.**

GxDxY 80x16x72 cm

LED aydınlatmalıdır. 3000 K
Dokunmatik sensör aynanın
sağ altında bulunur.

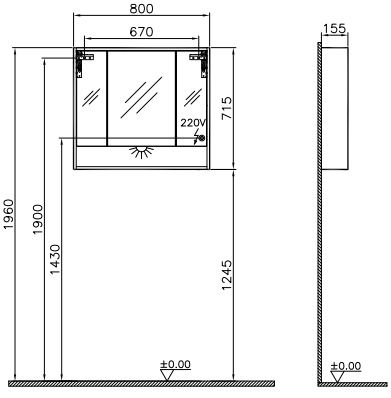

• GxDxY Genişlik, Derinlik, Yüksekliği ifade eder. • Tüm ürünlerin kesin ölçüleri için teknik çizimleri referans alınız. • Tüm mobilyalar 2 yıl garanti kapsamındadır.
• Eczacıbaşı Yapı Gereçleri San. ve Tic. A.Ş'nin ürünler ve teknik detaylarında değişiklik yapma hakkı saklıdır.
* Tavsiye edilen azami satış fiyatıdır. Fiyatlara KDV dahil değildir.

Integra

Ürün Kodu	Montaj Kodu	Ürün Açıklamaları	Gövde/Kapak Malzemesi	Satış Fiyatı (TL)*	Montaj Fiyatı (TL)*
		Aydınlatmalı dolaplı ayna, 100 cm			
61996*	3010	Bambu	MDF-Lam/-	3.094	60
61997*	3010	Metalik ceviz	MDF-Lam/-	3.094	60
61998*	3010	Kumtaşı	MDF-Lam/-	3.094	60

***1 Nisan 2020 tarihi itibariyle satış hattından kaldırılacaktır.**



GxDxY 100x16x72 cm

LED aydınlatmalıdır. 3000 K
Dokunmatik sensör aynanın sağ altında bulunur.

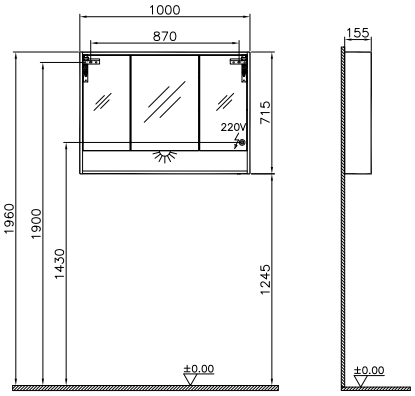

		Aydınlatmalı dolaplı ayna, 120 cm			
61999*	3010	Bambu	MDF-Lam/-	3.300	60
62000*	3010	Metalik ceviz	MDF-Lam/-	3.300	60
62001*	3010	Kumtaşı	MDF-Lam/-	3.300	60

***1 Nisan 2020 tarihi itibariyle satış hattından kaldırılacaktır.**



GxDxY 120x16x72 cm

LED aydınlatmalıdır. 3000 K
Dokunmatik sensör aynanın sağ altında bulunur.

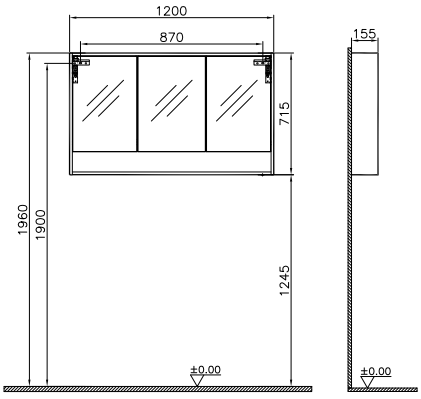

• GxDxY Genişlik, Derinlik, Yüksekliği ifade eder. • Tüm ürünlerin kesin ölçüleri için teknik çizimleri referans alınız. • Tüm mobilyalar 2 yıl garanti kapsamındadır.
• Eczacıbaşı Yapı Gereçleri San. ve Tic. A.Ş'nin ürünler ve teknik detaylarında değişiklik yapma hakkı saklıdır.
* Tavsiye edilen azami satış fiyatıdır. Fiyatlara KDV dahil değildir.

Integra

Ürün Kodu	Montaj Kodu	Ürün Açıklamaları	Gövde/Kapak Malzemesi	Satış Fiyatı (TL)*	Montaj Fiyatı (TL)*
		Boy dolabı, çamaşır sepetli, 40 cm			
62002*	5150	Gövde: Bambu Kapak : Parlak beyaz/Sol	MDF-Lam/Termoform	2.648	70
62003*	5150	Gövde: Metalik ceviz Kapak : Kaşmir/Sol	MDF-Lam/Termoform	2.648	70
62004*	5150	Gövde: Kumtaşı Kapak : Gri akçaağaçı/Sol	MDF-Lam/Termoform	2.648	70
62005*	5150	Gövde: Bambu Kapak : Parlak beyaz/Sağ	MDF-Lam/Termoform	2.648	70
62006*	5150	Gövde: Metalik ceviz Kapak : Kaşmir/Sağ	MDF-Lam/Termoform	2.648	70
62007*	5150	Gövde: Kumtaşı Kapak : Gri akçaağaç/Sağ	MDF-Lam/Termoform	2.648	70

***1 Nisan 2020 tarihi itibariyle satış hattından kaldırılacaktır.**

GxDxY 40x36x155 cm

Siyah tel çamaşır sepeti dahildir.



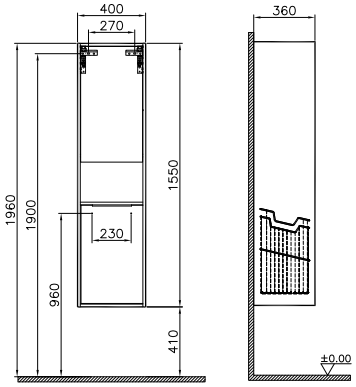

• GxDxY Genişlik, Derinlik, Yüksekliği ifade eder. • Tüm ürünlerin kesin ölçüleri için teknik çizimleri referans alınız. • Tüm mobilyalar 2 yıl garanti kapsamındadır.
• Eczacıbaşı Yapı Gereçleri San. ve Tic. A.Ş'nin ürünler ve teknik detaylarında değişiklik yapma hakkı saklıdır.
* Tavsiye edilen azami satış fiyatıdır. Fiyatlara KDV dahil değildir.

Integra

Ürün Kodu	Montaj Kodu	Ürün Açıklamaları	Gövde/Kapak Malzemesi	Satış Fiyatı (TL)*	Montaj Fiyatı (TL)*
		Boy dolabı, 40 cm			
62008*	5150	Gövde: Bambu Kapak : Parlak beyaz/Sol	MDF-Lam/Termoform	2.407	70
62009*	5150	Gövde: Metalik ceviz Kapak : Kaşmir/Sol	MDF-Lam/Termoform	2.407	70
62010*	5150	Gövde: Kumtaşı Kapak : Gri akçaağaçı/Sol	MDF-Lam/Termoform	2.407	70
62011*	5150	Gövde: Bambu Kapak : Parlak beyaz/Sağ	MDF-Lam/Termoform	2.407	70
62012*	5150	Gövde: Metalik ceviz Kapak : Kaşmir/Sağ	MDF-Lam/Termoform	2.407	70
62013*	5150	Gövde: Kumtaşı Kapak : Gri akçaağaç/Sağ	MDF-Lam/Termoform	2.407	70

***1 Nisan 2020 tarihi itibariyle satış hattından kaldırılacaktır.**

GxDxY 40x36x155 cm



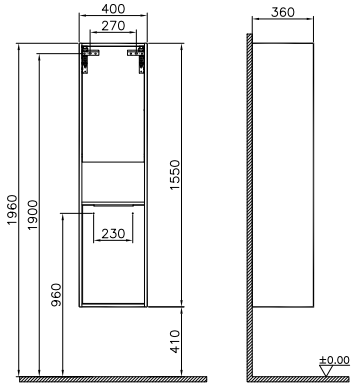

• GxDxY Genişlik, Derinlik, Yüksekliği ifade eder. • Tüm ürünlerin kesin ölçüleri için teknik çizimleri referans alınız. • Tüm mobilyalar 2 yıl garanti kapsamındadır.
• Eczacıbaşı Yapı Gereçleri San. ve Tic. A.Ş'nin ürünler ve teknik detaylarında değişiklik yapma hakkı saklıdır.
* Tavsiye edilen azami satış fiyatıdır. Fiyatlara KDV dahil değildir.

Integra

Ürün Kodu	Montaj Kodu	Ürün Açıklamaları	Gövde/Kapak Malzemesi	Satış Fiyatı (TL)*	Montaj Fiyatı (TL)*
		Dar boy dolabı, 50 cm			
62014*	5150	Gövde: Bambu Kapak : Parlak beyaz/Sol	MDF-Lam/Termoform	2.063	70
62015*	5150	Gövde: Metalik ceviz Kapak : Kaşmir/Sol	MDF-Lam/Termoform	2.063	70
62016*	5150	Gövde: Kumtaşı Kapak : Gri akçaağaçı/Sol	MDF-Lam/Termoform	2.063	70
62017*	5150	Gövde: Bambu Kapak : Parlak beyaz/Sağ	MDF-Lam/Termoform	2.063	70
62018*	5150	Gövde: Metalik ceviz Kapak : Kaşmir/Sağ	MDF-Lam/Termoform	2.063	70
62019*	5150	Gövde: Kumtaşı Kapak : Gri akçaağaç/Sağ	MDF-Lam/Termoform	2.063	70

***1 Nisan 2020 tarihi itibariyle satış hattından kaldırılacaktır.**

GxDxY 50x25x155 cm



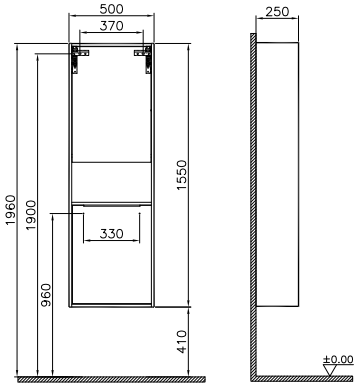

• GxDxY Genişlik, Derinlik, Yüksekliği ifade eder. • Tüm ürünlerin kesin ölçüleri için teknik çizimleri referans alınız. • Tüm mobilyalar 2 yıl garanti kapsamındadır.
• Eczacıbaşı Yapı Gereçleri San. ve Tic. A.Ş'nin ürünler ve teknik detaylarında değişiklik yapma hakkı saklıdır.
* Tavsiye edilen azami satış fiyatıdır. Fiyatlara KDV dahil değildir.

Integra

Ürün Kodu	Montaj Kodu	Ürün Açıklamaları	Gövde/Kapak Malzemesi	Satış Fiyatı (TL)*	Montaj Fiyatı (TL)*
		Temizlik dolabı, 50 cm			
62020*	5150	Gövde: Bambu Kapak : Parlak beyaz/Sol	MDF-Lam/Termoform	2.888	70
62021*	5150	Gövde: Metalik ceviz Kapak : Kaşmir/Sol	MDF-Lam/Termoform	2.888	70
62022*	5150	Gövde: Kumtaşı Kapak : Gri akçaağaçı/Sol	MDF-Lam/Termoform	2.888	70
62023*	5150	Gövde: Bambu Kapak : Parlak beyaz/Sağ	MDF-Lam/Termoform	2.888	70
62024*	5150	Gövde: Metalik ceviz Kapak : Kaşmir/Sağ	MDF-Lam/Termoform	2.888	70
62025*	5150	Gövde: Kumtaşı Kapak : Gri akçaağaç/Sağ	MDF-Lam/Termoform	2.888	70

***1 Nisan 2020 tarihi itibariyle satış hattından kaldırılacaktır.**

GxDxY 52x33x160 cm

1 mop askısı, 1 bez askısı, siyah tel sepet raflar, 1 adet taban tepsisi yer almaktadır.

Dolap içi havalandırmayı sağlayan menfez bulunmaktadır.



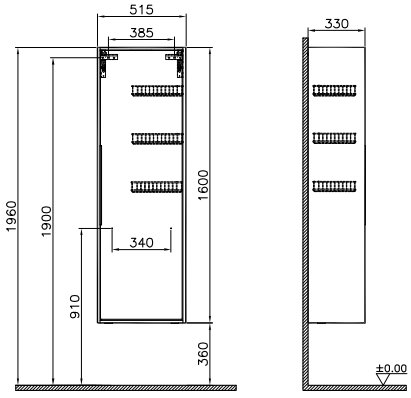

• GxDxY Genişlik, Derinlik, Yüksekliği ifade eder. • Tüm ürünlerin kesin ölçüleri için teknik çizimleri referans alınız. • Tüm mobilyalar 2 yıl garanti kapsamındadır.
• Eczacıbaşı Yapı Gereçleri San. ve Tic. A.Ş'nin ürünler ve teknik detaylarında değişiklik yapma hakkı saklıdır.
* Tavsiye edilen azami satış fiyatıdır. Fiyatlara KDV dahil değildir.

Integra

Ürün Kodu	Montaj Kodu	Ürün Açıklamaları	Gövde/Kapak Malzemesi	Satış Fiyatı (TL)*	Montaj Fiyatı (TL)*
		Üst dolap, 70 cm			
62026*	5150	Gövde: Bambu Kapak : Parlak beyaz	MDF-Lam/Termoform	1.719	70
62027*	5150	Gövde: Metalik ceviz Kapak : Kaşmir	MDF-Lam/Termoform	1.719	70
62028*	5150	Gövde: Kumtaşı Kapak : Gri akçaağaç	MDF-Lam/Termoform	1.719	70
		***1 Nisan 2020 tarihi itibariyle satış hattından kaldırılacaktır.**			
		GxDxY 70x18x48 cm	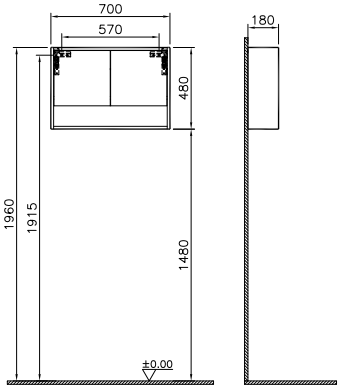		
		Aydınlatmalı duvar rafı, 80 cm			
62029*	5340	Bambu	MDF-Lam/-	1.032	30
62030*	5340	Metalik ceviz	MDF-Lam/-	1.032	30
62031*	5340	Kumtaşı	MDF-Lam/-	1.032	30
		***1 Nisan 2020 tarihi itibariyle satış hattından kaldırılacaktır.**			
		GxDxY 80x13x11 cm LED aydınlatmalıdır. 3000 K Dokunmatik sensör rafın sağ altında bulunur. Havlu asmak için kullanılabilecek 4 metal askı içerir.	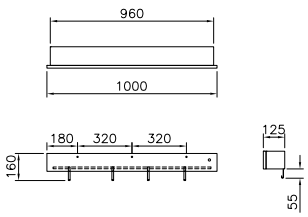		
62324*	5340	Havluluk	-	207	30
		***1 Nisan 2020 tarihi itibariyle satış hattından kaldırılacaktır.**			
		Lavabo dolapları ve otel üniteleriyle kullanıma uygundur. 34 cm derinliğe sahip lavabo dolaplarıyla kullanılamaz.	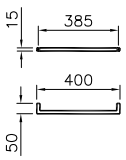		

• GxDxY Genişlik, Derinlik, Yüksekliği ifade eder. • Tüm ürünlerin kesin ölçüleri için teknik çizimleri referans alınız. • Tüm mobilyalar 2 yıl garanti kapsamındadır.
• Eczacıbaşı Yapı Gereçleri San. ve Tic. A.Ş'nin ürünler ve teknik detaylarında değişiklik yapma hakkı saklıdır.
* Tavsiye edilen azami satış fiyatıdır. Fiyatlara KDV dahil değildir.

Integra

Integra için Enerji Verimlilik Sınıflandırması

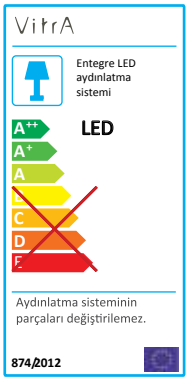

• Eczacıbaşı Yapı Gereçleri San. ve Tic. A.Ş'nin ürünler ve teknik detaylarında değişiklik yapma hakkı saklıdır.

Folda



TERMOFORM

PARLAK BEYAZ

MEŞE

CEVİZ

HAREKET SENSÖRÜ

İÇ AYDINLATMA

YAVAŞ KAPANIR

TAM AÇILIR

CAM RAFLAR

Folda

Ürün Kodu	Montaj Kodu	Ürün Açıklamaları	Gövde/Kapak Malzemesi	Satış Fiyatı (TL)*	Montaj Fiyatı (TL)*
		Lavabo dolabı, seramik etajer lavabolu, 80 cm Tek armatür delikli			
61015	3000	Parlak beyaz	Termoform/Termoform	2.928	160
61016	3000	Meşe	Termoform/Termoform	2.928	160
61017	3000	Ceviz	Termoform/Termoform	2.928	160



GxDxY 80x50x44 cm
5246B003-0001 seramik lavabo dahildir.

Sifon alt grubu ve süzgeç ürüne dahildir.

Çekmece içi sifon oyuğu bulunmaz.

Lavabo dolabının içinde LED aydınlatma mevcuttur. LED otomatik sensör ile açılır-kapanır.



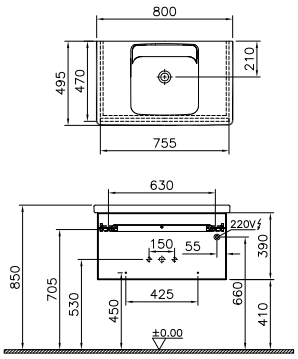

		Lavabo dolabı, seramik etajer lavabolu, 100 cm Tek armatür delikli			
61019	3000	Parlak beyaz	Termoform/Termoform	3.686	160
61020	3000	Meşe	Termoform/Termoform	3.686	160
61021	3000	Ceviz	Termoform/Termoform	3.686	160



GxDxY 100x50x45 cm
5233B003-0001 seramik lavabo dahildir.

Sifon alt grubu ve süzgeç ürüne dahildir.

Çekmece içi sifon oyuğu bulunmaz.

Lavabo dolabının içinde LED aydınlatma mevcuttur. LED otomatik sensör ile açılır-kapanır.



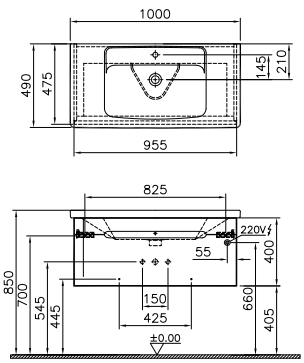

• GxDxY Genişlik, Derinlik, Yüksekliği ifade eder. • Armatür fiyata dahil değildir. • Tüm mobilyalar 2 yıl garanti kapsamındadır. • Tüm ürünlerin kesin ölçüleri için teknik çizimleri referans alınız.
• Eczacıbaşı Yapı Gereçleri San. ve Tic. A.Ş'nin ürünler ve teknik detaylarında değişiklik yapma hakkı saklıdır.
* Tavsiye edilen azami satış fiyatıdır. Fiyatlara KDV dahil değildir.

Folda

Ürün Kodu	Montaj Kodu	Ürün Açıklamaları	Gövde/Kapak Malzemesi	Satış Fiyatı (TL)*	Montaj Fiyatı (TL)*
		Lavabo dolabı, tezgah üstü lavabolu, 80 cm			
61023	3000	Parlak beyaz	Termoform/Termoform	2.693	160
61024	3000	Meşe	Termoform/Termoform	2.693	160
61025	3000	Ceviz	Termoform/Termoform	2.693	160





GxDxY 75x49x52 cm
5276B003-0861 seramik lavabo dahildir.

Sifon alt grubu ve süzgeç ürüne dahildir.

Çekmece içi sifon oyuğu bulunmaz.

Lavabo dolabının içinde LED aydınlatma mevcuttur.
LED otomatik sensör ile açılır-kapanır.

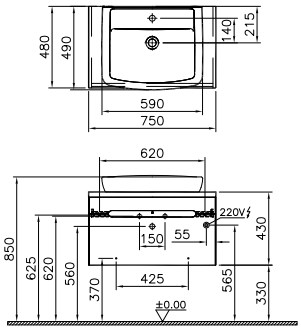

		Lavabo dolabı, tezgah üstü lavabolu, 100 cm			
61027	3000	Parlak beyaz	Termoform/Termoform	3.098	160
61028	3000	Meşe	Termoform/Termoform	3.098	160
61029	3000	Ceviz	Termoform/Termoform	3.098	160





GxDxY 96x49x52 cm
5278B003-0861 lavabo dahildir.

Sifon alt grubu ve süzgeç ürüne dahildir.

Çekmece içi sifon oyuğu bulunmaz.

Lavabo dolabının içinde LED aydınlatma mevcuttur.
LED otomatik sensör ile açılır-kapanır.

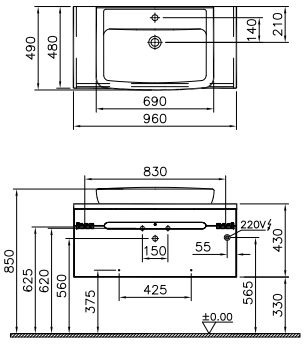

• GxDxY Genişlik, Derinlik, Yüksekliği ifade eder. • Armatür fiyata dahil değildir. • Tüm mobilyalar 2 yıl garanti kapsamındadır. • Tüm ürünlerin kesin ölçüleri için teknik çizimleri referans alınız.
• Eczacıbaşı Yapı Gereçleri San. ve Tic. A.Ş'nin ürünler ve teknik detaylarında değişiklik yapma hakkı saklıdır.
* Tavsiye edilen azami satış fiyatıdır. Fiyatlara KDV dahil değildir.

Folda

Ürün Kodu	Montaj Kodu	Ürün Açıklamaları	Gövde/Kapak Malzemesi	Satış Fiyatı (TL)*	Montaj Fiyatı (TL)*
		Boy dolabı, 45 cm			
53005	5150	Parlak beyaz/Sol	Termoform/Termoform	2.619	70
53010	5150	Meşe/Sol	Termoform/Termoform	2.619	70
55476	5150	Ceviz/Sol	Termoform/Termoform	2.619	70
54298	5150	Parlak beyaz/Sağ	Termoform/Termoform	2.619	70
54299	5150	Meşe/Sağ	Termoform/Termoform	2.619	70
55478	5150	Ceviz/Sağ	Termoform/Termoform	2.619	70



GxDxY 45x38x160 cm

1 adet sabit, 4 adet modüler cam raf bulunur.

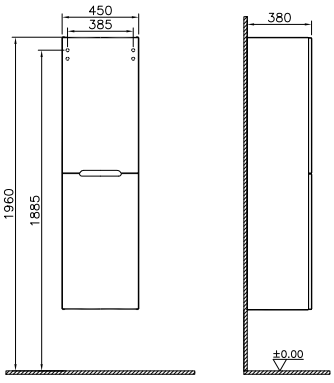

Folda için Enerji Verimlilik Sınıflandırması

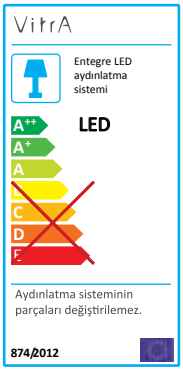

* Tavsiye edilen azami satış fiyatıdır. Fiyatlara KDV dahil değildir.

D-Light





TERMOFORM

MAT BEYAZ

MEŞE

MAT MOR

MAT VİZON

HAREKET SENSÖRÜ

AMBİYANS LED AYDINLATMA

İÇ AYDINLATMA

YAVAŞ KAPANIR

TAM AÇILIR

VitrA

D-Light

Ürün Kodu	Montaj Kodu	Ürün Açıklamaları	Gövde/Kapak Malzemesi	Satış Fiyatı (TL)*	Montaj Fiyatı (TL)*
		Lavabo dolabı, kapaklı, 50 cm Tek armatür delikli			
58127	3000	Gövde: Mat beyaz Kapak : Mat beyaz	Termoform/Termoform	1.678	160
58128**	3000	Gövde: Doğal meşe Kapak : Doğal meşe	Termoform/Termoform	1.678	160
65948 YENİ	3000	Gövde: Meşe Kapak : Meşe	Termoform/Termoform	1.678	160
58129*	3000	Gövde: Mat beyaz Kapak : Mat mor	Termoform/Termoform	1.678	160
58130	3000	Gövde: Mat beyaz Kapak : Mat vizon	Termoform/Termoform	1.678	160

***1 Nisan 2020 tarihi itibariyle satış hattından kaldırılacaktır.**
**** 1 Nisan 2020 tarihi itibariyle doğal meşe rengi kaldırılarak meşe rengi ile devam edilecektir.**



GxDxY 50x30x51 cm
5922B003-0029 D-Light lavabo dahildir.

3000 K
Lavabo dolabının içinde LED aydınlatma mevcuttur.
LED otomatik sensör ile açılır-kapanır.

Sifon alt grubu ve süzgeç ürüne dahildir.

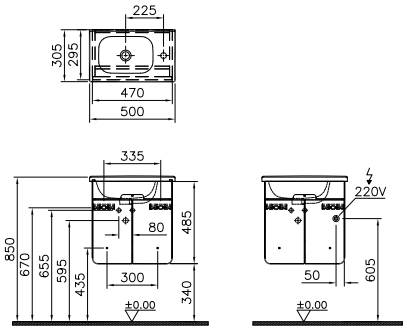

		Lavabo dolabı, tek çekmeceli, 70 cm Tek armatür delikli			
58131	3000	Gövde: Mat beyaz Kapak : Mat beyaz	Termoform/Termoform	2.347	160
58132**	3000	Gövde: Doğal meşe Kapak : Doğal meşe	Termoform/Termoform	2.347	160
65949 YENİ	3000	Gövde: Meşe Kapak : Meşe	Termoform/Termoform	2.347	160
58133*	3000	Gövde: Mat beyaz Kapak : Mat mor	Termoform/Termoform	2.347	160
58134	3000	Gövde: Mat beyaz Kapak : Mat vizon	Termoform/Termoform	2.347	160

***1 Nisan 2020 tarihi itibariyle satış hattından kaldırılacaktır.**
**** 1 Nisan 2020 tarihi itibariyle doğal meşe rengi kaldırılarak meşe rengi ile devam edilecektir.**



GxDxY 70x50x51 cm
5919B003-0001 D-Light lavabo dahildir.

3000 K
Lavabo dolabının içinde LED aydınlatma mevcuttur.
LED otomatik sensör ile açılır-kapanır.

Sifon alt grubu ve süzgeç ürüne dahildir.

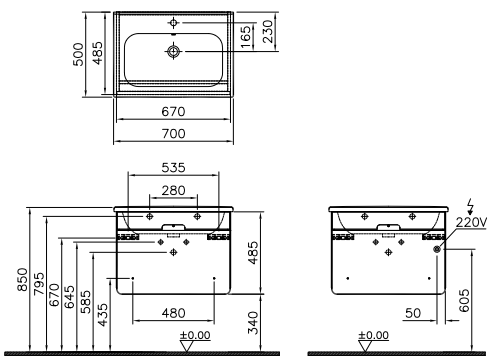

• GxDxY Genişlik, Derinlik, Yüksekliği ifade eder. • Tüm ürünlerin kesin ölçüleri için teknik çizimleri referans alınız. • Tüm mobilyalar 2 yıl garanti kapsamındadır.
• Eczacıbaşı Yapı Gereçleri San. ve Tic. A.Ş'nin ürünler ve teknik detaylarında değişiklik yapma hakkı saklıdır.
* Tavsiye edilen azami satış fiyatıdır. Fiyatlara KDV dahil değildir.

D-Light

Ürün Kodu	Montaj Kodu	Ürün Açıklamaları	Gövde/Kapak Malzemesi	Satış Fiyatı (TL)*	Montaj Fiyatı (TL)*
		Lavabo dolabı, tek çekmeceli, 90 cm Tek armatür delikli			
58135	3000	Gövde: Mat beyaz Kapak : Mat beyaz	Termoform/Termoform	2.759	160
58136**	3000	Gövde: Doğal meşe Kapak : Doğal meşe	Termoform/Termoform	2.759	160
65950 YENİ	3000	Gövde: Meşe Kapak : Meşe	Termoform/Termoform	2.759	160
58137*	3000	Gövde: Mat beyaz Kapak : Mat mor	Termoform/Termoform	2.759	160
58138	3000	Gövde: Mat beyaz Kapak : Mat vizon	Termoform/Termoform	2.759	160
		1 Nisan 2020 tarihi itibariyle satış hattından kaldırılacaktır.** * 1 Nisan 2020 tarihi itibariyle doğal meşe rengi kaldırılarak meşe rengi ile devam edilecektir.**			
		GxDxY 90x50x51 cm 5920B003-0001 D-Light lavabo dahildir. 3000 K Lavabo dolabının içinde LED aydınlatma mevcuttur. LED otomatik sensör ile açılır-kapanır. Sifon alt grubu ve süzgeç ürüne dahildir.	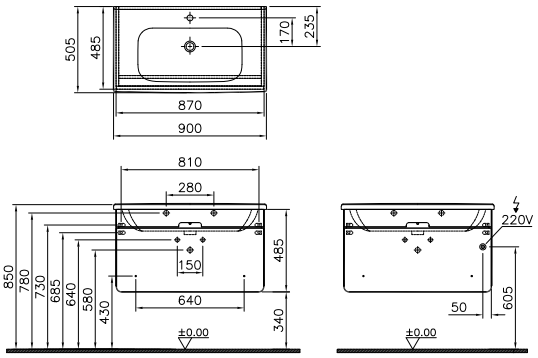		
		Lavabo dolabı, tek çekmeceli, 110 cm Tek armatür delikli			
58139	3000	Gövde: Mat beyaz Kapak : Mat beyaz	Termoform/Termoform	3.178	160
58140**	3000	Gövde: Doğal meşe Kapak : Doğal meşe	Termoform/Termoform	3.178	160
65951 YENİ	3000	Gövde: Meşe Kapak : Meşe	Termoform/Termoform	3.178	160
58141*	3000	Gövde: Mat beyaz Kapak : Mat mor	Termoform/Termoform	3.178	160
58142	3000	Gövde: Mat beyaz Kapak : Mat vizon	Termoform/Termoform	3.178	160
		1 Nisan 2020 tarihi itibariyle satış hattından kaldırılacaktır.** * 1 Nisan 2020 tarihi itibariyle doğal meşe rengi kaldırılarak meşe rengi ile devam edilecektir.**			
		GxDxY 110x50x51 cm 5921B003-0001 D-Light lavabo dahildir. 3000 K Lavabo dolabının içinde LED aydınlatma mevcuttur. LED otomatik sensör ile açılır-kapanır. Sifon alt grubu ve süzgeç ürüne dahildir.	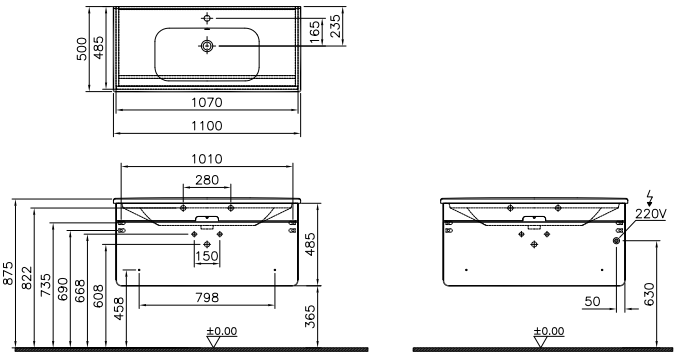		

• GxDxY Genişlik, Derinlik, Yüksekliği ifade eder. • Tüm ürünlerin kesin ölçüleri için teknik çizimleri referans alınız. • Tüm mobilyalar 2 yıl garanti kapsamındadır.
• Eczacıbaşı Yapı Gereçleri San. ve Tic. A.Ş'nin ürünler ve teknik detaylarında değişiklik yapma hakkı saklıdır.
* Tavsiye edilen azami satış fiyatıdır. Fiyatlara KDV dahil değildir.

D-Light

Ürün Kodu	Montaj Kodu	Ürün Açıklamaları	Gövde/Kapak Malzemesi	Satış Fiyatı (TL)*	Montaj Fiyatı (TL)*
		Otel ünite, 70 cm Tek armatür delikli			
58144	3000	Gövde: Mat beyaz Kapak : Mat beyaz	Termoform/Termoform	1.877	160
58143**	3000	Gövde: Doğal meşe Kapak : Doğal meşe	Termoform/Termoform	1.877	160
65952 YENİ	3000	Gövde: Meşe Kapak : Meşe	Termoform/Termoform	1.877	160
		**** 1 Nisan 2020 tarihi itibariyle doğal meşe rengi kaldırılarak meşe rengi ile devam edilecektir.**			



GxDxY 70x50x43 cm
5919B003-0001 D-Light lavabo dahildir.

3000 K
Ünitenin içinde LED aydınlatma mevcuttur.
Aydınlatma, sensörlü değildir.

Sifon alt grubu ve süzgeç ürüne dahildir.

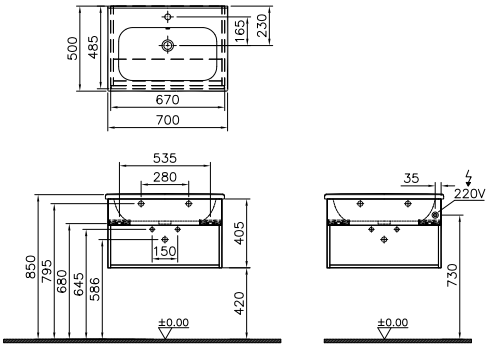

		Otel ünite, 90 cm Tek armatür delikli			
58146	3000	Gövde: Mat beyaz Kapak : Mat beyaz	Termoform/Termoform	2.208	160
58145**	3000	Gövde: Doğal meşe Kapak : Doğal meşe	Termoform/Termoform	2.208	160
65953 YENİ	3000	Gövde: Meşe Kapak : Meşe	Termoform/Termoform	2.208	160
		**** 1 Nisan 2020 tarihi itibariyle doğal meşe rengi kaldırılarak meşe rengi ile devam edilecektir.**			



GxDxY 90x50x43 cm
5920B003-0001 D-Light lavabo dahildir.

3000 K
Ünitenin içinde LED aydınlatma mevcuttur.
Aydınlatma, sensörlü değildir.

Sifon alt grubu ve süzgeç ürüne dahildir.

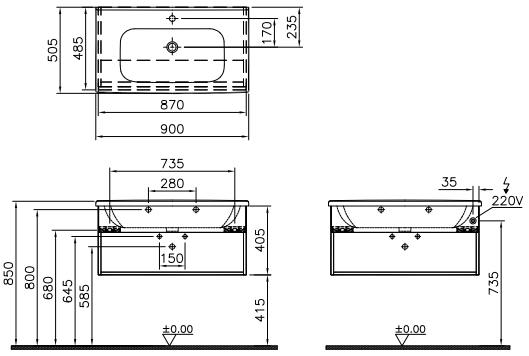

• GxDxY Genişlik, Derinlik, Yüksekliği ifade eder. • Tüm ürünlerin kesin ölçüleri için teknik çizimleri referans alınız. • Tüm mobilyalar 2 yıl garanti kapsamındadır.
• Eczacıbaşı Yapı Gereçleri San. ve Tic. A.Ş'nin ürünler ve teknik detaylarında değişiklik yapma hakkı saklıdır.
* Tavsiye edilen azami satış fiyatıdır. Fiyatlara KDV dahil değildir.

D-Light

Ürün Kodu	Montaj Kodu	Ürün Açıklamaları	Gövde/Kapak Malzemesi	Satış Fiyatı (TL)*	Montaj Fiyatı (TL)*
		Otel ünite, 110 cm Tek armatür delikli			
58148	3000	Gövde: Mat beyaz Kapak : Mat beyaz	Termoform/Termoform	2.539	160
58147**	3000	Gövde: Doğal meşe Kapak : Doğal meşe	Termoform/Termoform	2.539	160
65954 YENİ	3000	Gövde: Meşe Kapak : Meşe	Termoform/Termoform	2.539	160
		**** 1 Nisan 2020 tarihi itibariyle doğal meşe rengi kaldırılarak meşe rengi ile devam edilecektir.**			
		GxDxY 110x50x43 cm 5921B003-0001 D-Light lavabo dahildir. 3000 K Ünitenin içinde LED aydınlatma mevcuttur. Aydınlatma, sensörlü değildir. Sifon alt grubu ve süzgeç ürüne dahildir.	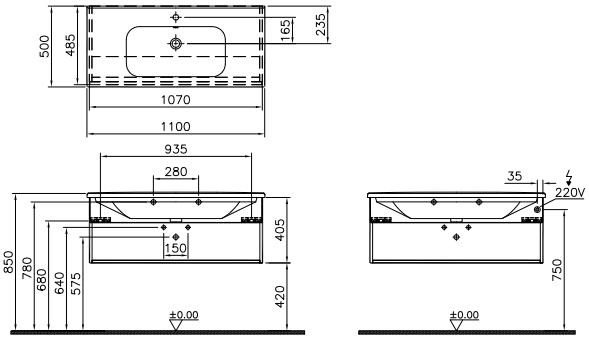		
		Orta ünite, 36 cm			
58149	5150	Gövde: Mat beyaz Kapak : Mat beyaz/Sol	Termoform/Termoform	1.148	65
58150**	5150	Gövde: Doğal meşe Kapak : Doğal meşe/Sol	Termoform/Termoform	1.148	65
65955 YENİ	5150	Gövde: Meşe Kapak : Meşe/Sol	Termoform/Termoform	1.148	65
58151*	5150	Gövde: Mat beyaz Kapak : Mat mor/Sol	Termoform/Termoform	1.148	65
58152	5150	Gövde: Mat beyaz Kapak : Mat vizon/Sol	Termoform/Termoform	1.148	65
58153	5150	Gövde: Mat beyaz Kapak : Mat beyaz/Sağ	Termoform/Termoform	1.148	65
58154**	5150	Gövde: Doğal meşe Kapak : Doğal meşe/Sağ	Termoform/Termoform	1.148	65
65956 YENİ	5150	Gövde: Meşe Kapak : Meşe/Sağ	Termoform/Termoform	1.148	65
58155*	5150	Gövde: Mat beyaz Kapak : Mat mor/Sağ	Termoform/Termoform	1.148	65
58156	5150	Gövde: Mat beyaz Kapak : Mat vizon/Sağ	Termoform/Termoform	1.148	65
		1 Nisan 2020 tarihi itibariyle satış hattından kaldırılacaktır.** * 1 Nisan 2020 tarihi itibariyle doğal meşe rengi kaldırılarak meşe rengi ile devam edilecektir.**			
		GxDxY 36x30x49 cm	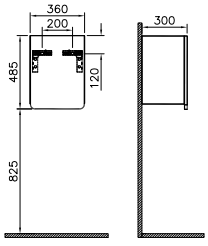		

• GxDxY Genişlik, Derinlik, Yüksekliği ifade eder. • Tüm ürünlerin kesin ölçüleri için teknik çizimleri referans alınız. • Tüm mobilyalar 2 yıl garanti kapsamındadır.
• Eczacıbaşı Yapı Gereçleri San. ve Tic. A.Ş'nin ürünler ve teknik detaylarında değişiklik yapma hakkı saklıdır.
* Tavsiye edilen azami satış fiyatıdır. Fiyatlara KDV dahil değildir.

D-Light

Ürün Kodu	Montaj Kodu	Ürün Açıklamaları	Gövde/Kapak Malzemesi	Satış Fiyatı (TL)*	Montaj Fiyatı (TL)*
		YERLİ ÜRETİM Boy dolabı, 36 cm			
58157	5150	Gövde: Mat beyaz Kapak : Mat beyaz/Sol	Termoform/Termoform	1.921	70
58158**	5150	Gövde: Doğal meşe Kapak : Doğal meşe/Sol	Termoform/Termoform	1.921	70
58159*	5150	Gövde: Mat beyaz Kapak : Mat mor/Sol	Termoform/Termoform	1.921	70
58160	5150	Gövde: Mat beyaz Kapak : Mat vizon/Sol	Termoform/Termoform	1.921	70
65957 YENİ	5150	Gövde: Meşe Kapak : Meşe/Sol	Termoform/Termoform	1.921	70
58161	5150	Gövde: Mat beyaz Kapak : Mat beyaz/Sağ	Termoform/Termoform	1.921	70
58162**	5150	Gövde: Doğal meşe Kapak : Doğal meşe/Sağ	Termoform/Termoform	1.921	70
58163*	5150	Gövde: Mat beyaz Kapak : Mat mor/Sağ	Termoform/Termoform	1.921	70
58164	5150	Gövde: Mat beyaz Kapak : Mat vizon/Sağ	Termoform/Termoform	1.921	70
65958 YENİ	5150	Gövde: Meşe Kapak : Meşe/Sağ	Termoform/Termoform	1.921	70

***1 Nisan 2020 tarihi itibariyle satış hattından kaldırılacaktır.**
**** 1 Nisan 2020 tarihi itibariyle doğal meşe rengi kaldırılarak meşe rengi ile devam edilecektir.**

GxDxY 36x30x114 cm



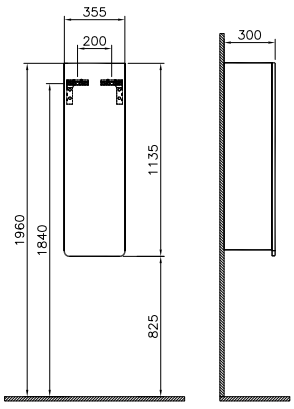

• GxDxY Genişlik, Derinlik, Yüksekliği ifade eder. • Tüm ürünlerin kesin ölçüleri için teknik çizimleri referans alınız. • Tüm mobilyalar 2 yıl garanti kapsamındadır.
• Eczacıbaşı Yapı Gereçleri San. ve Tic. A.Ş'nin ürünler ve teknik detaylarında değişiklik yapma hakkı saklıdır.
* Tavsiye edilen azami satış fiyatıdır. Fiyatlara KDV dahil değildir.

D-Light

Ürün Kodu	Montaj Kodu	Ürün Açıklamaları	Gövde/Kapak Malzemesi	Satış Fiyatı (TL)*	Montaj Fiyatı (TL)*
58165 YERLİ ÜRETİM	5340	Tuvalet kağıtlığı		273	30
		GxDxY 26x7x10 cm Boy dolabı ve orta üniteye monte edilerek kullanılır.	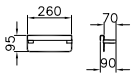		
58166 YERLİ ÜRETİM	5340	Havluluk		273	30
		GxDxY 26x6x10 cm Boy dolabı ve orta üniteye monte edilerek kullanılır.	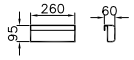		

D-Light için Enerji Verimlilik Sınıflandırması

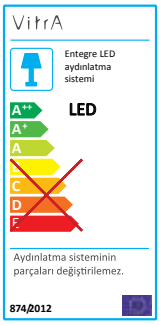

* Tavsiye edilen azami satış fiyatıdır. Fiyatlara KDV dahil değildir.

S50



TERMOFORM

PARLAK BEYAZ

ALTIN KİRAZ

YAVAŞ KAPANIR

TAM AÇILIR

S50

Ürün Kodu	Montaj Kodu	Ürün Açıklamaları	Gövde/Kapak Malzemesi	Satış Fiyatı (TL)*	Montaj Fiyatı (TL)*
		Lavabo dolabı, tek çekmeceli, 60 cm Tek armatür delikli			
56066	3000	Parlak beyaz	MDF-Lam/Termoform	1.839	160
56067	3000	Altın kiraz	MDF-Lam/Termoform	1.839	160
		GxDxY 60x46x45 cm 5407B003-0001 S50 lavabo dahildir. Çekmece içinde sifon oyuğu bulunmamaktadır. Sifon alt grubu ve süzgeç ürüne dahildir.	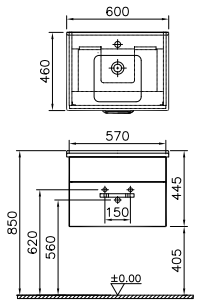		
		Lavabo dolabı, tek çekmeceli, 80 cm Tek armatür delikli			
56068	3000	Parlak beyaz	MDF-Lam/Termoform	2.134	160
56069	3000	Altın kiraz	MDF-Lam/Termoform	2.134	160
		GxDxY 80x46x45 cm 5408B003-0001 S50 lavabo dahildir. Çekmece içinde sifon oyuğu bulunmamaktadır. Sifon alt grubu ve süzgeç ürüne dahildir.	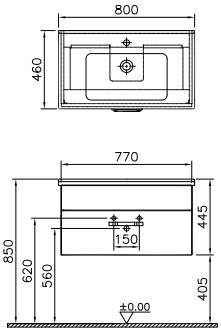		
		Lavabo dolabı, tek çekmeceli, 100 cm Tek armatür delikli			
56070	3000	Parlak beyaz	MDF-Lam/Termoform	2.457	160
56071	3000	Altın kiraz	MDF-Lam/Termoform	2.457	160
		GxDxY 100x46x45 cm 5479B003-0001 S50 lavabo dahildir. Çekmece içinde sifon oyuğu bulunmamaktadır. Sifon alt grubu ve süzgeç ürüne dahildir.	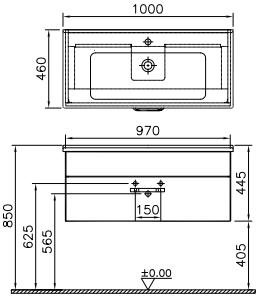		

• GxDxY Genişlik, Derinlik, Yüksekliği ifade eder. • Armatür fiyata dahil değildir. • Tüm ürünlerin kesin ölçüleri için teknik çizimleri referans alınız. • Tüm mobilyalar 2 yıl garanti kapsamındadır.
• Eczacıbaşı Yapı Gereçleri San. ve Tic. A.Ş'nin ürünler ve teknik detaylarında değişiklik yapma hakkı saklıdır.
* Tavsiye edilen azami satış fiyatıdır. Fiyatlara KDV dahil değildir.

S50

Ürün Kodu	Montaj Kodu	Ürün Açıklamaları	Gövde/Kapak Malzemesi	Satış Fiyatı (TL)*	Montaj Fiyatı (TL)*
		Lavabo dolabı, tek çekmeceli, 120 cm Tek armatür delikli			
56072	3000	Parlak beyaz	MDF-Lam/Termoform	2.781	160
56073	3000	Altın kiraz	MDF-Lam/Termoform	2.781	160
		GxDxY 120x46x45 cm 5480B003-0001 S50 lavabo dahildir. Çekmece içinde sifon oyuğu bulunmamaktadır. Sifon alt grubu ve süzgeç ürüne dahildir.	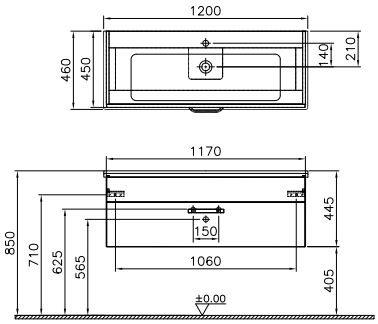		
		Boy dolabı, 36 cm			
56078	5150	Parlak beyaz/Sol	MDF-Lam/Termoform	2.031	70
56079	5150	Altın kiraz/Sol	MDF-Lam/Termoform	2.031	70
56080	5150	Parlak beyaz/Sağ	MDF-Lam/Termoform	2.031	70
56081	5150	Altın kiraz/Sağ	MDF-Lam/Termoform	2.031	70
		GxDxY 36x38x145 cm 1 adet sabit, 2 adet modüler ahşap raf bulunur.	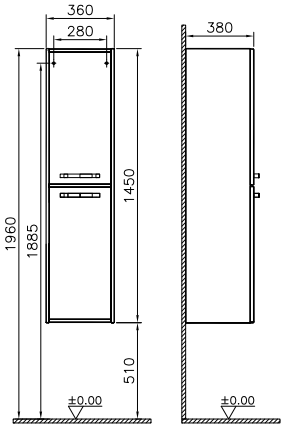		

• GxDxY Genişlik, Derinlik, Yüksekliği ifade eder. • Tüm ürünlerin kesin ölçüleri için teknik çizimleri referans alınız. • Tüm mobilyalar 2 yıl garanti kapsamındadır.
• Eczacıbaşı Yapı Gereçleri San. ve Tic. A.Ş'nin ürünler ve teknik detaylarında değişiklik yapma hakkı saklıdır.
* Tavsiye edilen azami satış fiyatıdır. Fiyatlara KDV dahil değildir.

S20



TERMOFORM

PARLAK BEYAZ

ALTIN KİRAZ

ARMATÜR
LED AYDINLATMA

YAVAŞ KAPANIR

TAM AÇILIR

PRİZ

S20

Ürün Kodu	Montaj Kodu	Ürün Açıklamaları	Gövde/Kapak Malzemesi	Satış Fiyatı (TL)*	Montaj Fiyatı (TL)*
		Lavabo dolabı, tek çekmeceli, 65 cm Tek armatür delikli			
61436	3000	Parlak beyaz	MDF-Lam/Termoform	1.729	160
61437	3000	Altın kiraz	MDF-Lam/Termoform	1.729	160
		GxDxY 65x46x48 cm 5522B003-0001 S20 lavabo dahildir. Sifon alt grubu ve süzgeç ürüne dahildir.			



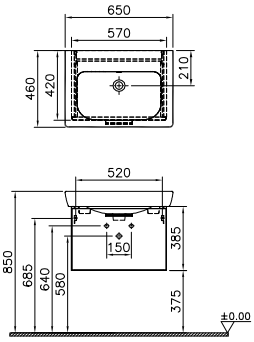

		Lavabo dolabı, tek çekmeceli, 85 cm Tek armatür delikli			
61438	3000	Parlak beyaz	MDF-Lam/Termoform	2.009	160
61439	3000	Altın kiraz	MDF-Lam/Termoform	2.009	160
		GxDxY 85x46x48 cm 5523B003-0001 S20 lavabo dahildir. Sifon alt grubu ve süzgeç ürüne dahildir.			



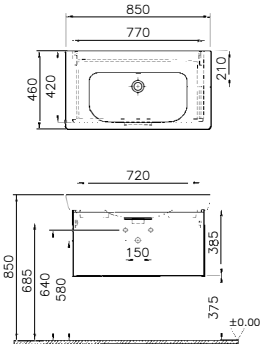

• GxDxY Genişlik, Derinlik, Yüksekliği ifade eder. • Armatür fiyata dahil değildir. • Tüm ürünlerin kesin ölçüleri için teknik çizimleri referans alınız. • Tüm mobilyalar 2 yıl garanti kapsamındadır.
• Eczacıbaşı Yapı Gereçleri San. ve Tic. A.Ş'nin ürünler ve teknik detaylarında değişiklik yapma hakkı saklıdır.
* Tavsiye edilen azami satış fiyatıdır. Fiyatlara KDV dahil değildir.

S20

Ürün Kodu	Montaj Kodu	Ürün Açıklamaları	Gövde/Kapak Malzemesi	Satış Fiyatı (TL)*	Montaj Fiyatı (TL)*
		Lavabo dolabı, kapaklı, 65 cm			
54782	3000	Parlak beyaz	MDF-Lam/Termoform	1.604	160
54783	3000	Altın kiraz	MDF-Lam/Termoform	1.604	160

GxDxY 65x46x58 cm
5522B003-0001 S20 lavabo dahildir.

Sifon alt grubu ve süzgeç ürüne dahildir.



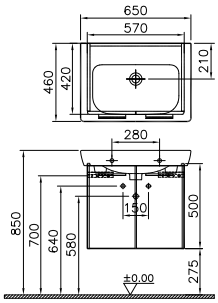

Ürün Kodu	Montaj Kodu	Ürün Açıklamaları	Gövde/Kapak Malzemesi	Satış Fiyatı (TL)*	Montaj Fiyatı (TL)*
		Lavabo dolabı, kapaklı, 85 cm			
54784	3000	Parlak beyaz	MDF-Lam/Termoform	1.855	160
54785	3000	Altın kiraz	MDF-Lam/Termoform	1.855	160

GxDxY 85x46x58 cm
5523B003-0001 S20 lavabo dahildir.

Sifon alt grubu ve süzgeç ürüne dahildir.



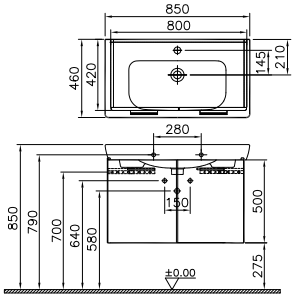

• GxDxY Genişlik, Derinlik, Yüksekliği ifade eder. • Armatür fiyata dahil değildir. • Tüm ürünlerin kesin ölçüleri için teknik çizimleri referans alınız. • Tüm mobilyalar 2 yıl garanti kapsamındadır.
• Eczacıbaşı Yapı Gereçleri San. ve Tic. A.Ş'nin ürünler ve teknik detaylarında değişiklik yapma hakkı saklıdır.
* Tavsiye edilen azami satış fiyatıdır. Fiyatlara KDV dahil değildir.

VitrA

S20

Ürün Kodu	Montaj Kodu	Ürün Açıklamaları	Gövde/Kapak Malzemesi	Satış Fiyatı (TL)*	Montaj Fiyatı (TL)*
		Yandan dolaplı ayna, 60 cm			
61444	3010	Parlak beyaz	MDF-Lam/Termoform	1.148	60
61445	3010	Altın kiraz	MDF-Lam/Termoform	1.148	60





GxDxY 60x18x70 cm

LED aydınlatmalıdır.
Priz kutusu bulunur.

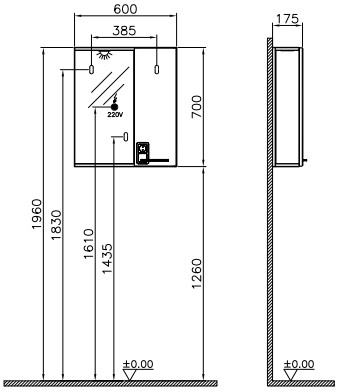

		Yandan dolaplı ayna, 80 cm			
61446	3010	Parlak beyaz	MDF-Lam/Termoform	1.177	60
61447	3010	Altın kiraz	MDF-Lam/Termoform	1.177	60





GxDxY 80x18x70 cm

LED aydınlatmalıdır.
Priz kutusu bulunur.

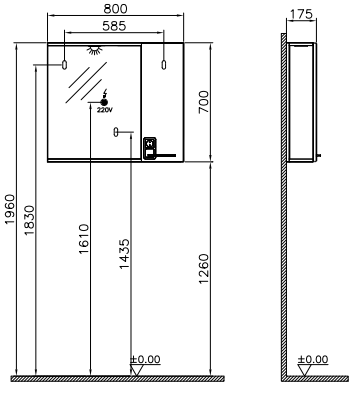

• GxDxY Genişlik, Derinlik, Yüksekliği ifade eder. • Armatür fiyata dahil değildir. • Tüm ürünlerin kesin ölçüleri için teknik çizimleri referans alınız. • Tüm mobilyalar 2 yıl garanti kapsamındadır.
• Eczacıbaşı Yapı Gereçleri San. ve Tic. A.Ş'nin ürünler ve teknik detaylarında değişiklik yapma hakkı saklıdır.
* Tavsiye edilen azami satış fiyatıdır. Fiyatlara KDV dahil değildir.

VitrA

S20

Ürün Kodu	Montaj Kodu	Ürün Açıklamaları	Gövde/Kapak Malzemesi	Satış Fiyatı (TL)*	Montaj Fiyatı (TL)*
		Boy dolabı, 35 cm			
54797	5150	Parlak beyaz/Sol	MDF-Lam/Termoform	1.935	70
54798	5150	Altın kiraz/Sol	MDF-Lam/Termoform	1.935	70
54951	5150	Parlak beyaz/Sağ	MDF-Lam/Termoform	1.935	70
54952	5150	Altın kiraz/Sağ	MDF-Lam/Termoform	1.935	70
		GxDxY 35x35x170 cm 1 adet sabit raf, 4 adet modüler ahşap raf bulunur.			
		Boy dolabı, çekmeceli, 35 cm			
54799	5150	Parlak beyaz/Sol	MDF-Lam/Termoform	2.222	70
54801	5150	Altın kiraz/Sol	MDF-Lam/Termoform	2.222	70
54800	5150	Parlak beyaz/Sağ	MDF-Lam/Termoform	2.222	70
54802	5150	Altın kiraz/Sağ	MDF-Lam/Termoform	2.222	70
		GxDxY 35x35x170 cm 1 adet sabit raf, 4 adet modüler ahşap raf bulunur.			



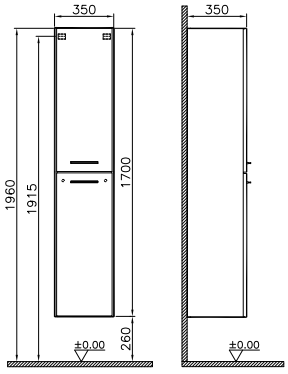



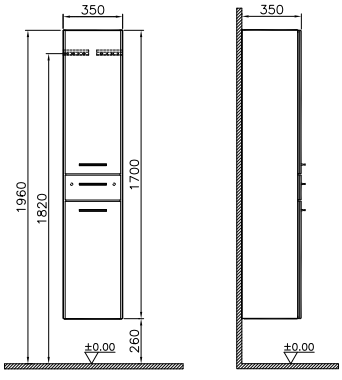

• GxDxY Genişlik, Derinlik, Yüksekliği ifade eder. • Tüm ürünlerin kesin ölçüleri için teknik çizimleri referans alınız. • Tüm mobilyalar 2 yıl garanti kapsamındadır.
• Eczacıbaşı Yapı Gereçleri San. ve Tic. A.Ş'nin ürünler ve teknik detaylarında değişiklik yapma hakkı saklıdır.
* Tavsiye edilen azami satış fiyatıdır. Fiyatlara KDV dahil değildir.

VitrA

S20

Ürün Kodu	Montaj Kodu	Ürün Açıklamaları	Gövde/Kapak Malzemesi	Satış Fiyatı (TL)*	Montaj Fiyatı (TL)*
		Üst dolap, 70 cm			
54803	5150	Parlak beyaz	MDF-Lam/Termoform	1.273	70
54804	5150	Altın kiraz	MDF-Lam/Termoform	1.273	70
		GxDxY 70x35x70 cm			



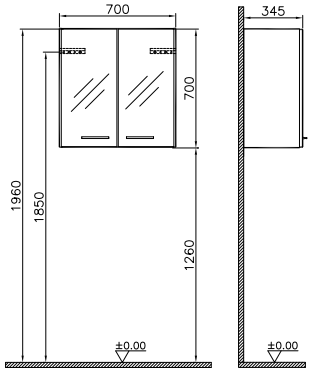

		Çamaşır makinesi dolabı, 69 cm			
54805	4730	Parlak beyaz	MDF-Lam/Termoform	1.464	120
54806	4730	Altın kiraz	MDF-Lam/Termoform	1.464	120
		GxDxY 69x73x90 cm Ürün demonte olarak gönderilmektedir.			



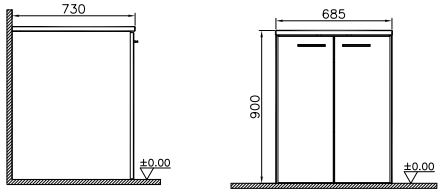

		Çamaşır makinesi dolabı U-oyuklu, 69 cm			
54807	4730	Parlak beyaz	MDF-Lam/Termoform	1.464	120
54808	4730	Altın kiraz	MDF-Lam/Termoform	1.464	120
		GxDxY 69x73x90 cm Ürün demonte olarak gönderilmektedir.			



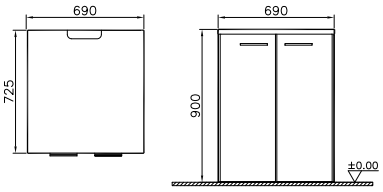

• GxDxY Genişlik, Derinlik, Yüksekliği ifade eder. • Tüm ürünlerin kesin ölçüleri için teknik çizimleri referans alınız. • Tüm mobilyalar 2 yıl garanti kapsamındadır.
• Eczacıbaşı Yapı Gereçleri San. ve Tic. A.Ş'nin ürünler ve teknik detaylarında değişiklik yapma hakkı saklıdır.
* Tavsiye edilen azami satış fiyatıdır. Fiyatlara KDV dahil değildir.

VitrA

S20

Ürün Kodu	Montaj Kodu	Ürün Açıklamaları	Gövde/Kapak Malzemesi	Satış Fiyatı (TL)*	Montaj Fiyatı (TL)*
		Çamaşır ve kurutma makinesi dolabı, 69 cm			
54809	4730	Parlak beyaz	MDF-Lam/Termoform	2.781	120
54810	4730	Altın kiraz	MDF-Lam/Termoform	2.781	120



GxDxY 69x72x201 cm

Ürün demonte olarak gönderilmektedir.

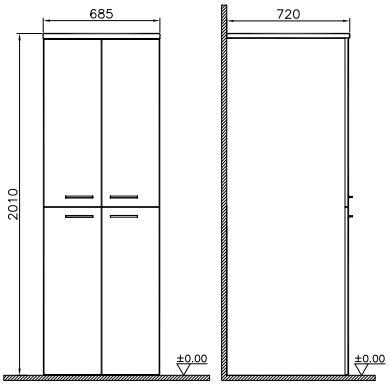

• GxDxY Genişlik, Derinlik, Yüksekliği ifade eder. • Tüm ürünlerin kesin ölçüleri için teknik çizimleri referans alınız. • Tüm mobilyalar 2 yıl garanti kapsamındadır.
• Eczacıbaşı Yapı Gereçleri San. ve Tic. A.Ş'nin ürünler ve teknik detaylarında değişiklik yapma hakkı saklıdır.
* Tavsiye edilen azami satış fiyatıdır. Fiyatlara KDV dahil değildir.

Quadrum

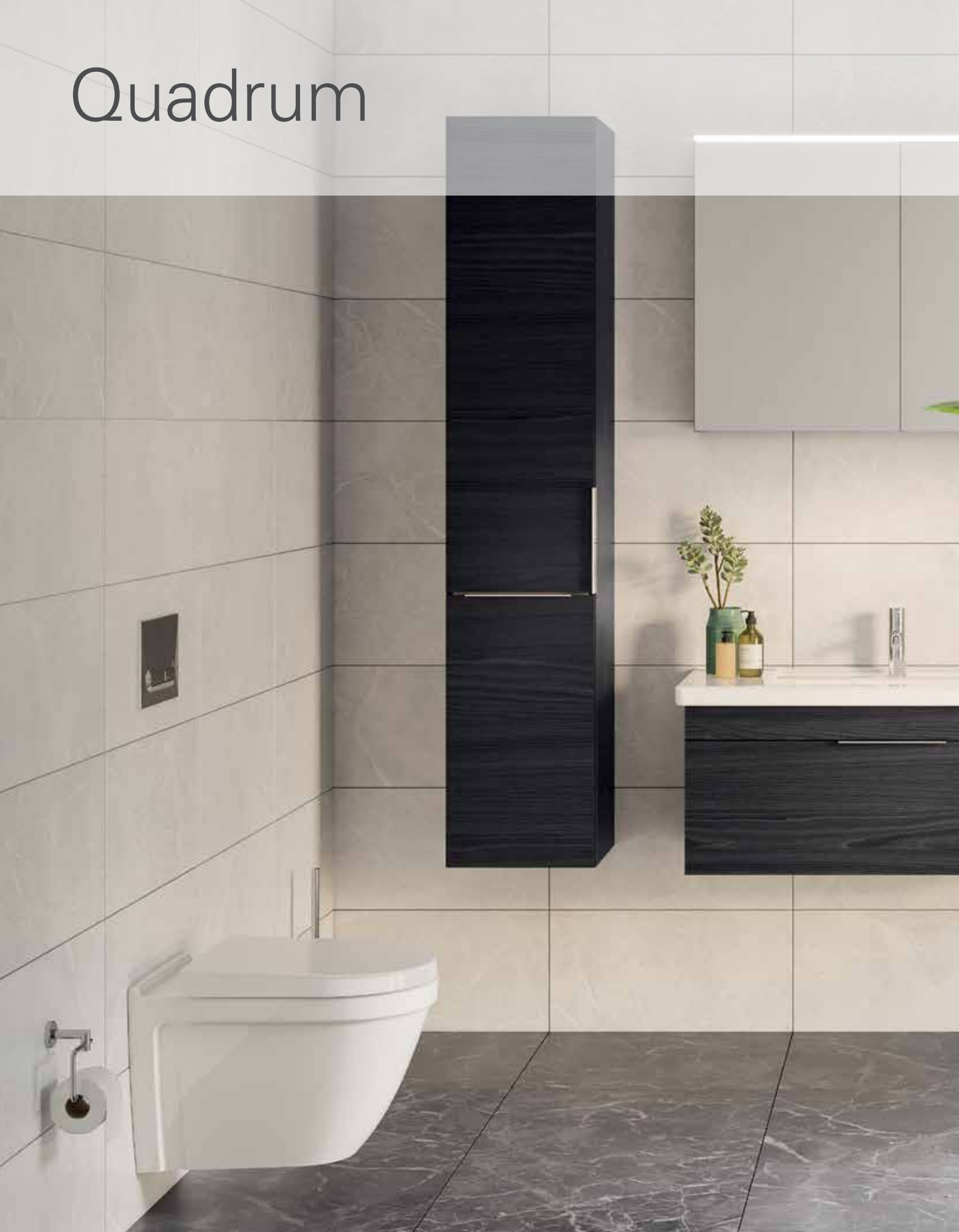



TERMOFORM

PARLAK BEYAZ

ALTIN MEŞE

SİYAH AHŞAP

YAVAŞ KAPANIR

CAM RAFLAR

Quadrum

Ürün Kodu	Montaj Kodu	Ürün Açıklamaları	Gövde/Kapak Malzemesi	Satış Fiyatı (TL)*	Montaj Fiyatı (TL)*
		Lavabo dolabı, tek çekmeceli, 65 cm Tek armatür delikli			
62530	3000	Parlak beyaz	Melamin/Melamin	1.690	160
62531	3000	Altın meşe	Melamin/Melamin	1.690	160
62532	3000	Siyah ahşap	Melamin/Melamin	1.690	160



GxDxY 65x50x43 cm
5245B003-0001 lavabo dahildir.

Sifon alt grubu ve süzgeç ürüne dahildir.

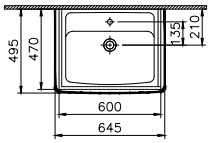

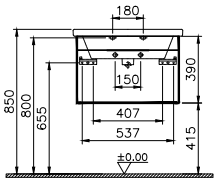

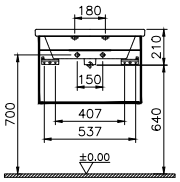

		Lavabo dolabı, tek çekmeceli, 80 cm Tek armatür delikli			
62533	3000	Parlak beyaz	Melamin/Melamin	1.860	160
62534	3000	Altın meşe	Melamin/Melamin	1.860	160
62535	3000	Siyah ahşap	Melamin/Melamin	1.860	160



GxDxY 80x50x43 cm
5246B003-0001 lavabo dahildir.

Sifon alt grubu ve süzgeç ürüne dahildir.

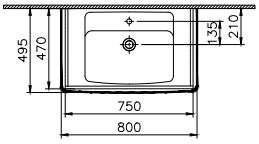

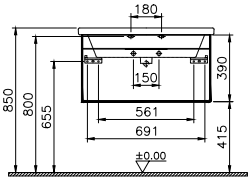

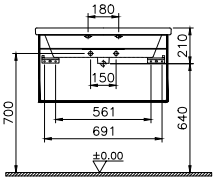

• GxDxY Genişlik, Derinlik, Yüksekliği ifade eder. • Tüm ürünlerin kesin ölçüleri için teknik çizimleri referans alınız. • Tüm mobilyalar 2 yıl garanti kapsamındadır.
• Eczacıbaşı Yapı Gereçleri San. ve Tic. A.Ş'nin ürünler ve teknik detaylarında değişiklik yapma hakkı saklıdır.
* Tavsiye edilen azami satış fiyatıdır. Fiyatlara KDV dahil değildir.

Quadrum

Ürün Kodu	Montaj Kodu	Ürün Açıklamaları	Gövde/Kapak Malzemesi	Satış Fiyatı (TL)*	Montaj Fiyatı (TL)*
		Lavabo dolabı, tek çekmeceli, 100 cm Tek armatür delikli			
62536	3000	Parlak beyaz	Melamin/Melamin	2.045	160
62537	3000	Altın meşe	Melamin/Melamin	2.045	160
62538	3000	Siyah ahşap	Melamin/Melamin	2.045	160



GxDxY 100x50x43 cm
5233B003-0001 lavabo dahildir.

Sifon alt grubu ve süzgeç ürüne dahildir.

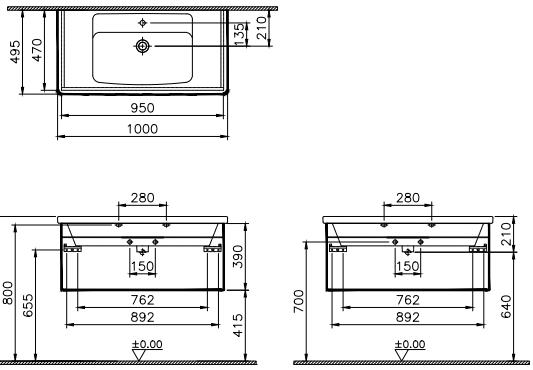

		Lavabo dolabı, kapaklı, 65 cm Tek armatür delikli			
62539	3000	Parlak beyaz	Melamin/Melamin	1.535	160
62540	3000	Altın meşe	Melamin/Melamin	1.535	160
62541	3000	Siyah ahşap	Melamin/Melamin	1.535	160



GxDxY 65x50x54 cm
5425B003-0001 lavabo dahildir.

Sifon alt grubu ve süzgeç ürüne dahildir.

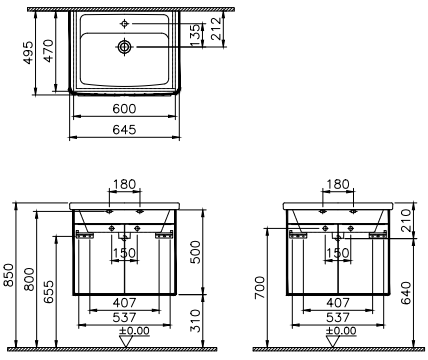

• GxDxY Genişlik, Derinlik, Yüksekliği ifade eder. • Tüm ürünlerin kesin ölçüleri için teknik çizimleri referans alınız. • Tüm mobilyalar 2 yıl garanti kapsamındadır.
• Eczacıbaşı Yapı Gereçleri San. ve Tic. A.Ş'nin ürünler ve teknik detaylarında değişiklik yapma hakkı saklıdır.
* Tavsiye edilen azami satış fiyatıdır. Fiyatlara KDV dahil değildir.

Quadrum

Ürün Kodu	Montaj Kodu	Ürün Açıklamaları	Gövde/Kapak Malzemesi	Satış Fiyatı (TL)*	Montaj Fiyatı (TL)*
		Lavabo dolabı, kapaklı, 80 cm Tek armatür delikli			
62542	3000	Parlak beyaz	Melamin/Melamin	1.690	160
62543	3000	Altın meşe	Melamin/Melamin	1.690	160
62544	3000	Siyah ahşap	Melamin/Melamin	1.690	160



GxDxY 80x50x54 cm
5246B003-0001 lavabo dahildir.

Sifon alt grubu ve süzgeç ürüne dahildir.

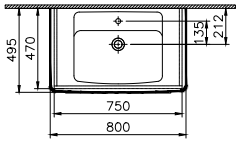

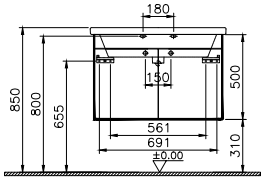

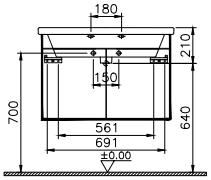

		Lavabo dolabı, kapaklı, 100 cm Tek armatür delikli			
62545	3000	Parlak beyaz	Melamin/Melamin	1.860	160
62546	3000	Altın meşe	Melamin/Melamin	1.860	160
62547	3000	Siyah ahşap	Melamin/Melamin	1.860	160



GxDxY 100x50x54 cm
5233B003-0001 lavabo dahildir.

Sifon alt grubu ve süzgeç ürüne dahildir.

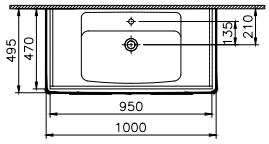

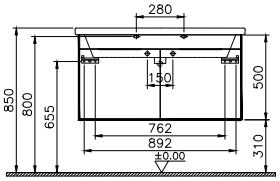

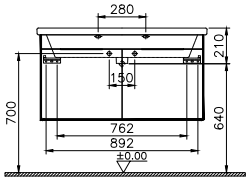

• GxDxY Genişlik, Derinlik, Yüksekliği ifade eder. • Tüm ürünlerin kesin ölçüleri için teknik çizimleri referans alınız. • Tüm mobilyalar 2 yıl garanti kapsamındadır.
• Eczacıbaşı Yapı Gereçleri San. ve Tic. A.Ş'nin ürünler ve teknik detaylarında değişiklik yapma hakkı saklıdır.
* Tavsiye edilen azami satış fiyatıdır. Fiyatlara KDV dahil değildir.

Quadrum

Ürün Kodu	Montaj Kodu	Ürün Açıklamaları	Gövde/Kapak Malzemesi	Satış Fiyatı (TL)*	Montaj Fiyatı (TL)*
		Boy dolabı, çamaşır sepetli, 35 cm			
62548	5150	Parlak beyaz/Sol	Melamin/Melamin	1.945	70
62549	5150	Altın meşe/Sol	Melamin/Melamin	1.945	70
62550	5150	Siyah ahşap/Sol	Melamin/Melamin	1.945	70
62551	5150	Parlak beyaz/Sağ	Melamin/Melamin	1.945	70
62552	5150	Altın meşe/Sağ	Melamin/Melamin	1.945	70
62553	5150	Siyah ahşap/Sağ	Melamin/Melamin	1.945	70
		GxDxY 35x37x176 cm Çamaşır sepeti dahildir.	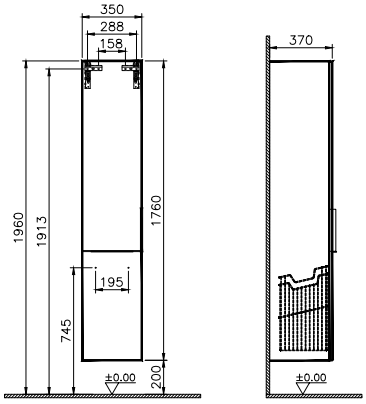		
		Boy dolabı, 35 cm			
62554	5150	Parlak beyaz/Sol	Melamin/Melamin	1.770	70
62555	5150	Altın meşe/Sol	Melamin/Melamin	1.770	70
62556	5150	Siyah ahşap/Sol	Melamin/Melamin	1.770	70
62557	5150	Parlak beyaz/Sağ	Melamin/Melamin	1.770	70
62558	5150	Altın meşe/Sağ	Melamin/Melamin	1.770	70
62559	5150	Siyah ahşap/Sağ	Melamin/Melamin	1.770	70
		GxDxY 35x37x176 cm	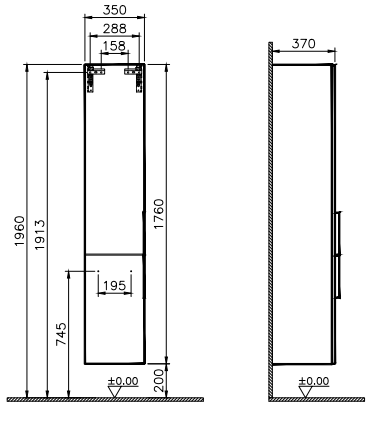		

• GxDxY Genişlik, Derinlik, Yüksekliği ifade eder. • Tüm ürünlerin kesin ölçüleri için teknik çizimleri referans alınız. • Tüm mobilyalar 2 yıl garanti kapsamındadır.
• Eczacıbaşı Yapı Gereçleri San. ve Tic. A.Ş'nin ürünler ve teknik detaylarında değişiklik yapma hakkı saklıdır.
* Tavsiye edilen azami satış fiyatıdır. Fiyatlara KDV dahil değildir.

Demonte Ürünler









Optima Demonte



TERMOFORM/MDF-Lam

PARLAK BEYAZ

AÇIK CEVİZ

ARMATÜR
LED AYDINLATMA

YAVAŞ KAPANIR

TAM AÇILIR

PRİZ

CAM RAFLAR

Optima Demonte

Ürün Kodu	Montaj Kodu	Ürün Açıklamaları	Gövde/Kapak Malzemesi	Satış Fiyatı (TL)*	Montaj Fiyatı (TL)*
		Banyo dolabı seti, yandan dolaplı aynalı, çekmeceli, 60 cm Tek armatür delikli			
61534	5290	Parlak beyaz	MDF-Lam/Termoform	2.266	185
61535	5290	Açık ceviz	MDF-Lam/MDF-Lam	2.266	185



Lavabo dolabı:
GxDxY 60x48x45
Yandan dolaplı ayna:
GxDxY 60x18x70

Set; lavabo dolabı, 5643B003-0001 seramik lavabo ve yandan dolaplı aynadan oluşmaktadır.

Sifon alt grubu ve süzgeç ürüne dahildir.

Minimum sipariş adeti 9 banyo dolabı setidir.

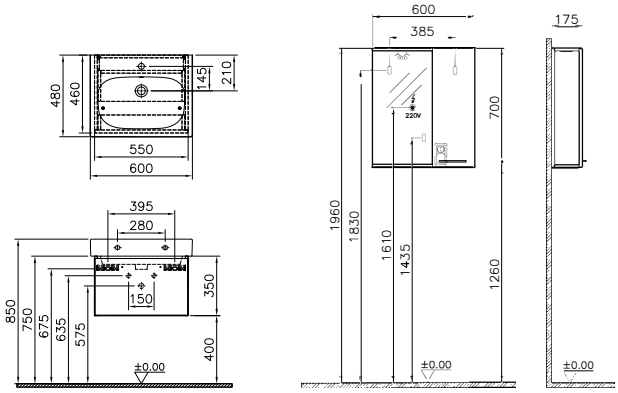

		Banyo dolabı seti, yandan dolaplı aynalı, çekmeceli, 80 cm Tek armatür delikli			
61536	5290	Parlak beyaz	MDF-Lam/Termoform	2.531	185
61537	5290	Açık ceviz	MDF-Lam/MDF-Lam	2.531	185



Lavabo dolabı:
GxDxY 80x48x45
Yandan dolaplı ayna:
GxDxY 80x18x70

Set; lavabo dolabı, 5646B003-0001 seramik lavabo ve yandan dolaplı aynadan oluşmaktadır.

Sifon alt grubu ve süzgeç ürüne dahildir.

Minimum sipariş adeti 6 banyo dolabı setidir.

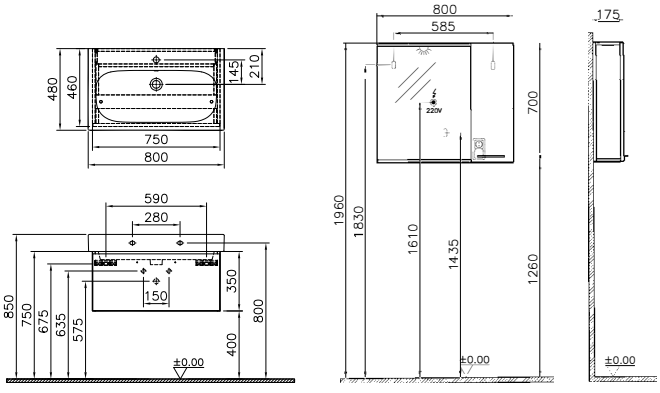

• GxDxY Genişlik, Derinlik, Yüksekliği ifade eder. • Tüm ürünlerin kesin ölçüleri için teknik çizimleri referans alınız. • Tüm mobilyalar 2 yıl garanti kapsamındadır.
• Eczacıbaşı Yapı Gereçleri San. ve Tic. A.Ş'nin ürünler ve teknik detaylarında değişiklik yapma hakkı saklıdır.
* Tavsiye edilen azami satış fiyatıdır. Fiyatlara KDV dahil değildir.

Optima Demonte

Ürün Kodu	Montaj Kodu	Ürün Açıklamaları	Gövde/Kapak Malzemesi	Satış Fiyatı (TL)*	Montaj Fiyatı (TL)*
		Banyo dolabı seti, yandan dolaplı aynalı, çekmeceli, 100 cm Tek armatür delikli			
61538	5290	Parlak beyaz	MDF-Lam/Termoform	2.803	185
61539	5290	Açık ceviz	MDF-Lam/MDF-Lam	2.803	185



Lavabo dolabı:
GxDxY 100x48x45
Yandan dolaplı ayna:
GxDxY 100x18x70

Set; lavabo dolabı, 5674B003-0001 seramik lavabo ve yandan dolaplı aynadan oluşmaktadır.

Sifon alt grubu ve süzgeç ürüne dahildir.

Minimum sipariş adeti 4 banyo dolabı setidir.

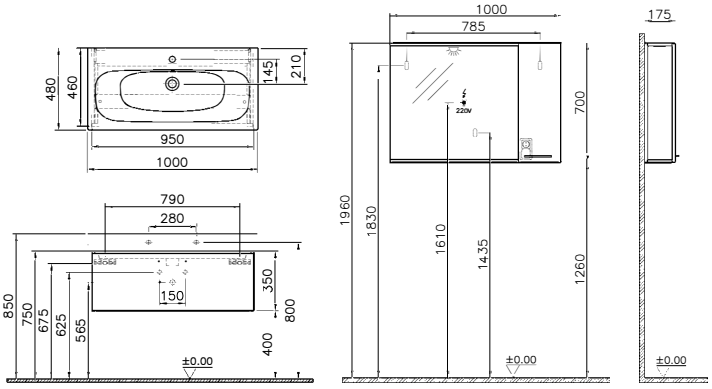

		Banyo dolabı seti, yandan dolaplı aynalı, kapaklı, 60 cm Tek armatür delikli			
61540*	4950	Parlak beyaz	MDF-Lam/Termoform	2.134	160
61541*	4950	Açık ceviz	MDF-Lam/MDF-Lam	2.134	160

***1 Nisan 2020 tarihi itibariyle satış hattından kaldırılacaktır.**



Lavabo dolabı:
GxDxY 60x48x61
Yandan dolaplı ayna:
GxDxY 60x18x70

Set; lavabo dolabı, 5643B003-0001 seramik lavabo ve yandan dolaplı aynadan oluşmaktadır.

Sifon alt grubu ve süzgeç ürüne dahildir.

Minimum sipariş adeti 9 banyo dolabı setidir.

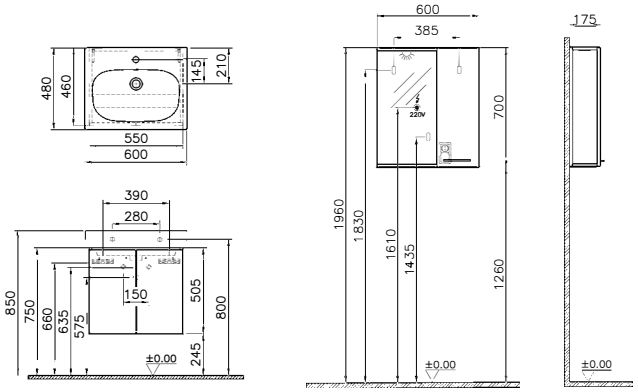

• GxDxY Genişlik, Derinlik, Yüksekliği ifade eder. • Tüm ürünlerin kesin ölçüleri için teknik çizimleri referans alınız. • Tüm mobilyalar 2 yıl garanti kapsamındadır.
• Eczacıbaşı Yapı Gereçleri San. ve Tic. A.Ş'nin ürünler ve teknik detaylarında değişiklik yapma hakkı saklıdır.
* Tavsiye edilen azami satış fiyatıdır. Fiyatlara KDV dahil değildir.

Optima Demonte

Ürün Kodu	Montaj Kodu	Ürün Açıklamaları	Gövde/Kapak Malzemesi	Satış Fiyatı (TL)*	Montaj Fiyatı (TL)*
		Banyo dolabı seti, yandan dolaplı ayna, kapaklı, 80 cm Tek armatür delikli			
61542*	4950	Parlak beyaz	MDF-Lam/Termoform	2.399	160
61543*	4950	Açık ceviz	MDF-Lam/MDF-Lam	2.399	160

***1 Nisan 2020 tarihi itibariyle satış hattından kaldırılacaktır.**



Lavabo dolabı:
GxDxY 80x48x61
Yandan dolaplı ayna:
GxDxY 80x18x70

Set; lavabo dolabı, 5646B003-0001 seramik lavabo ve yandan dolaplı aynadan oluşmaktadır.

Sifon alt grubu ve süzgeç ürüne dahildir.

Minimum sipariş adeti 6 banyo dolabı setidir.

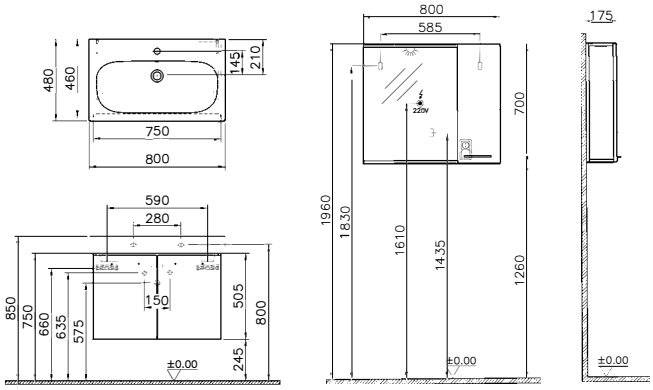

		Banyo dolabı seti, yandan dolaplı aynalı, kapaklı, 100 cm Tek armatür delikli			
61544*	4950	Parlak beyaz	MDF-Lam/Termoform	2.663	160
61545*	4950	Açık ceviz	MDF-Lam/MDF-Lam	2.663	160

***1 Nisan 2020 tarihi itibariyle satış hattından kaldırılacaktır.**



Lavabo dolabı:
GxDxY 100x48x61
Yandan dolaplı ayna:
GxDxY 100x18x70

Set; lavabo dolabı, 5647B003-0001 seramik lavabo ve yandan dolaplı aynadan oluşmaktadır.

Sifon alt grubu ve süzgeç ürüne dahildir.

Minimum sipariş adeti 4 banyo dolabı setidir.

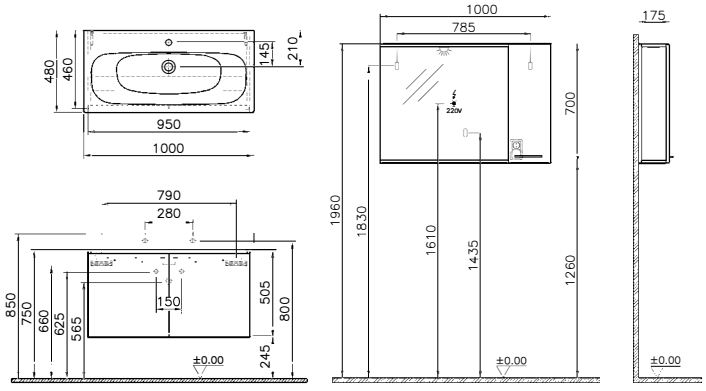

• GxDxY Genişlik, Derinlik, Yüksekliği ifade eder. • Tüm ürünlerin kesin ölçüleri için teknik çizimleri referans alınız. • Tüm mobilyalar 2 yıl garanti kapsamındadır.
• Eczacıbaşı Yapı Gereçleri San. ve Tic. A.Ş'nin ürünler ve teknik detaylarında değişiklik yapma hakkı saklıdır.
* Tavsiye edilen azami satış fiyatıdır. Fiyatlara KDV dahil değildir.

Optima Demonte

Ürün Kodu	Montaj Kodu	Ürün Açıklamaları	Gövde/Kapak Malzemesi	Satış Fiyatı (TL)*	Montaj Fiyatı (TL)*
		Banyo dolabı seti, düz aynalı, çekmeceli, 60 cm Tek armatür delikli			
60048	5290	Parlak beyaz	MDF-Lam/Termoform	1.869	185
60150	5290	Açık ceviz	MDF-Lam/MDF-Lam	1.869	185



Lavabo dolabı:
GxDxY 60x48x45 cm
Ayna:
GxDxY 60x3x70 cm
Raf:
GxDxY 60x13x2 cm

Set; lavabo dolabı, 5643B003-0001 seramik lavabo, ayna ve raftan oluşmaktadır.

Sifon alt grubu ve süzgeç ürüne dahildir.

Minimum sipariş adeti 15 banyo dolabı setidir.

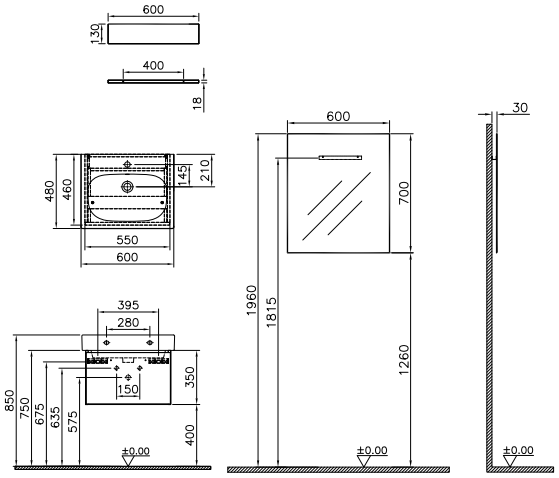

		Banyo dolabı seti, düz aynalı, çekmeceli, 80 cm Tek armatür delikli			
60049	5290	Parlak beyaz	MDF-Lam/Termoform	2.134	185
60151	5290	Açık ceviz	MDF-Lam/MDF-Lam	2.134	185



Lavabo dolabı:
GxDxY 80x48x45 cm
Ayna:
GxDxY 80x3x70 cm
Raf:
GxDxY 80x13x2 cm

Set; lavabo dolabı, 5646B003-0001 seramik lavabo, ayna ve raftan oluşmaktadır.

Sifon alt grubu ve süzgeç ürüne dahildir.

Minimum sipariş adeti 12 banyo dolabı setidir.

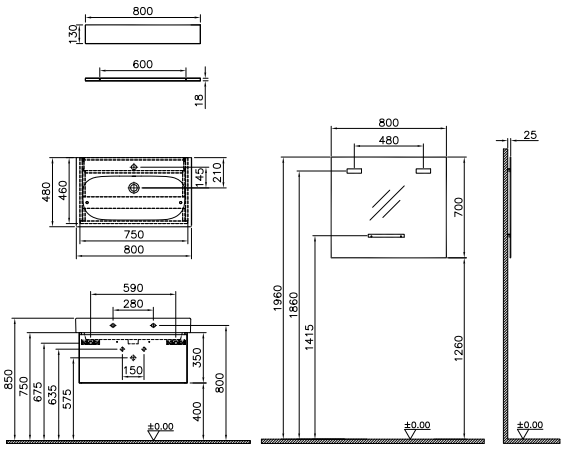

• GxDxY Genişlik, Derinlik, Yüksekliği ifade eder. • Tüm ürünlerin kesin ölçüleri için teknik çizimleri referans alınız. • Tüm mobilyalar 2 yıl garanti kapsamındadır.
• Eczacıbaşı Yapı Gereçleri San. ve Tic. A.Ş'nin ürünler ve teknik detaylarında değişiklik yapma hakkı saklıdır.
* Tavsiye edilen azami satış fiyatıdır. Fiyatlara KDV dahil değildir.

Optima Demonte

Ürün Kodu	Montaj Kodu	Ürün Açıklamaları	Gövde/Kapak Malzemesi	Satış Fiyatı (TL)*	Montaj Fiyatı (TL)*
		Banyo dolabı seti, düz aynalı, çekmeceli, 100 cm Tek armatür delikli			
60050	5290	Parlak beyaz	MDF-Lam/Termoform	2.406	185
60152	5290	Açık ceviz	MDF-Lam/MDF-Lam	2.406	185



Lavabo dolabı:
GxDxY 100x48x45 cm
Ayna:
GxDxY 100x3x70 cm
Raf:
GxDxY 100x13x2 cm

Set; lavabo dolabı, 5647B003-0001 seramik lavabo, ayna ve raftan oluşmaktadır.

Sifon alt grubu ve süzgeç ürüne dahildir.

Minimum sipariş adeti 9 banyo dolabı setidir.

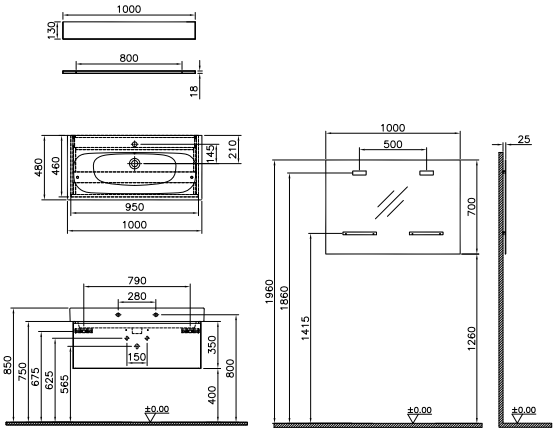

		Banyo dolabı seti, düz aynalı, kapaklı, 60 cm Tek armatür delikli			
60051*	4950	Parlak beyaz	MDF-Lam/Termoform	1.737	160
60153*	4950	Açık ceviz	MDF-Lam/MDF-Lam	1.737	160

***1 Nisan 2020 tarihi itibariyle satış hattından kaldırılacaktır.**



Lavabo dolabı:
GxDxY 60x48x50.5 cm
Ayna:
GxDxY 60x3x70 cm
Raf:
GxDxY 60x13x2 cm

Set; lavabo dolabı, 5643B003-0001 seramik lavabo, ayna ve raftan oluşmaktadır.

Sifon alt grubu ve süzgeç ürüne dahildir.

Minimum sipariş adeti 15 banyo dolabı setidir.

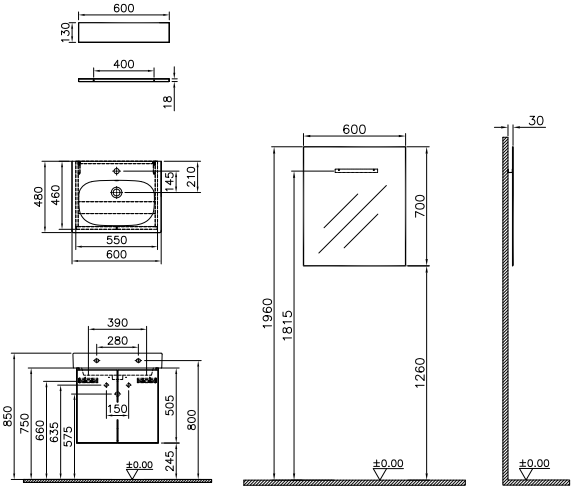

• GxDxY Genişlik, Derinlik, Yüksekliği ifade eder. • Tüm ürünlerin kesin ölçüleri için teknik çizimleri referans alınız. • Tüm mobilyalar 2 yıl garanti kapsamındadır.
• Eczacıbaşı Yapı Gereçleri San. ve Tic. A.Ş'nin ürünler ve teknik detaylarında değişiklik yapma hakkı saklıdır.
* Tavsiye edilen azami satış fiyatıdır. Fiyatlara KDV dahil değildir.

Optima Demonte

Ürün Kodu	Montaj Kodu	Ürün Açıklamaları	Gövde/Kapak Malzemesi	Satış Fiyatı (TL)*	Montaj Fiyatı (TL)*
		Banyo dolabı seti, düz aynalı, kapaklı, 80 cm Tek armatür delikli			
60052*	4950	Parlak beyaz	MDF-Lam/Termoform	2.001	160
60154*	4950	Açık ceviz	MDF-Lam/MDF-Lam	2.001	160

***1 Nisan 2020 tarihi itibariyle satış hattından kaldırılacaktır.**



Lavabo dolabı:
GxDxY 80x48x61 cm
Ayna:
GxDxY 80x3x70 cm
Raf:
GxDxY 80x13x2 cm

Set; lavabo dolabı, 5646B003-0001 seramik lavabo, ayna ve raftan oluşmaktadır.

Sifon alt grubu ve süzgeç ürüne dahildir.

Minimum sipariş adeti 12 banyo dolabı setidir.

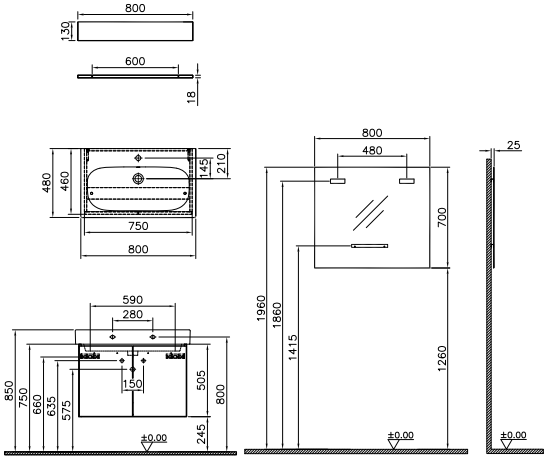

		Banyo dolabı seti, düz aynalı, kapaklı, 100 cm Tek armatür delikli			
60053*	4950	Parlak beyaz	MDF-Lam/Termoform	2.266	160
60155*	4950	Açık ceviz	MDF-Lam/MDF-Lam	2.266	160

***1 Nisan 2020 tarihi itibariyle satış hattından kaldırılacaktır.**



Lavabo dolabı:
GxDxY 100x48x61 cm
Ayna:
GxDxY 100x3x70 cm
Raf:
GxDxY 100x13x2 cm

Set; lavabo dolabı, 5647B003-0001 seramik lavabo, ayna ve raftan oluşmaktadır.

Sifon alt grubu ve süzgeç ürüne dahildir.

Minimum sipariş adeti 9 banyo dolabı setidir.

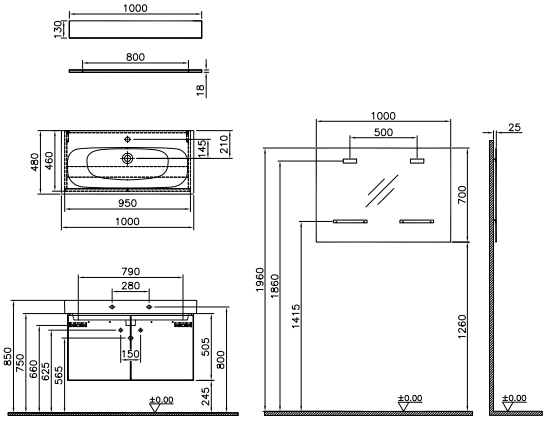

• GxDxY Genişlik, Derinlik, Yüksekliği ifade eder. • Tüm ürünlerin kesin ölçüleri için teknik çizimleri referans alınız. • Tüm mobilyalar 2 yıl garanti kapsamındadır.
• Eczacıbaşı Yapı Gereçleri San. ve Tic. A.Ş'nin ürünler ve teknik detaylarında değişiklik yapma hakkı saklıdır.
* Tavsiye edilen azami satış fiyatıdır. Fiyatlara KDV dahil değildir.

Optima Demonte

Ürün Kodu	Montaj Kodu	Ürün Açıklamaları	Gövde/Kapak Malzemesi	Satış Fiyatı (TL)*	Montaj Fiyatı (TL)*
		Boy dolabı, 35 cm			
60054	4970	Parlak beyaz, sol-sağ	MDF-Lam/Termoform	1.464	90
60156	4970	Açık ceviz, sol-sağ	MDF-Lam/MDF-Lam	1.464	90



GxDxY 35x35x138 cm

Sol veya sağdan açılacak şekilde monte edilebilir.

Minimum sipariş adedi 6 boy dolabıdır.

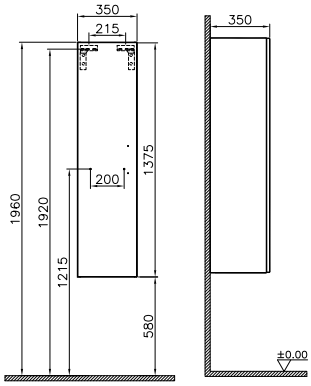

• GxDxY Genişlik, Derinlik, Yüksekliği ifade eder. • Tüm ürünlerin kesin ölçüleri için teknik çizimleri referans alınız. • Tüm mobilyalar 2 yıl garanti kapsamındadır.
• Eczacıbaşı Yapı Gereçleri San. ve Tic. A.Ş'nin ürünler ve teknik detaylarında değişiklik yapma hakkı saklıdır.
* Tavsiye edilen azami satış fiyatıdır. Fiyatlara KDV dahil değildir.

Step Demonte



MDF-Lam/TERMOFORM

PARLAK BEYAZ

TİK

ARMATÜR
LED AYDINLATMA

YAVAŞ KAPANIR

TAM AÇILIR

PRİZ

Step Demonte

Ürün Kodu	Montaj Kodu	Ürün Açıklamaları	Gövde/Kapak Malzemesi	Satış Fiyatı (TL)*	Montaj Fiyatı (TL)*
		Banyo dolabı seti, yandan dolaplı aynalı, çekmeceli, 65 cm Tek armatür delikli			
61526*	5290	Parlak beyaz	MDF-Lam/Termoform	2.082	185
61527*	5290	Tik	MDF-Lam/Termoform	2.082	185

***1 Nisan 2020 tarihi itibariyle satış hattından kaldırılacaktır.**



Lavabo dolabı:
GxDxY 65x46x52 cm
Yandan dolaplı ayna:
GxDxY 60x18x70 cm

Set; lavabo dolabı, 5522B003-0001 seramik lavabo ve yandan dolaplı aynadan oluşmaktadır.

Sifon alt grubu ve süzgeç ürüne dahildir.

Minimum sipariş adeti 6 banyo dolabı setidir.

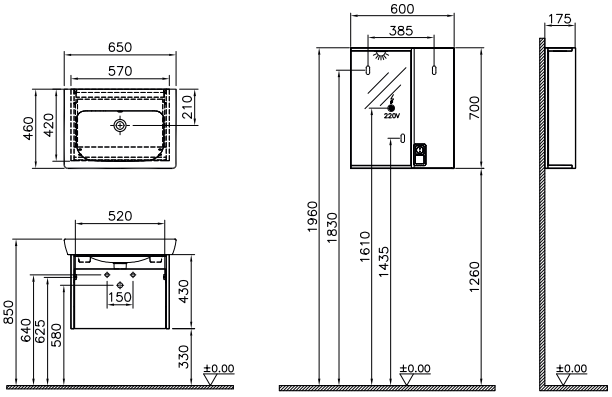

		Banyo dolabı seti, yandan dolaplı aynalı, çekmeceli, 85 cm Tek armatür delikli			
61528*	5290	Parlak beyaz	MDF-Lam/Termoform	2.303	185
61529*	5290	Tik	MDF-Lam/Termoform	2.303	185

***1 Nisan 2020 tarihi itibariyle satış hattından kaldırılacaktır.**



Lavabo dolabı:
GxDxY 85x46x52 cm
Yandan dolaplı ayna:
GxDxY 80x18x70 cm

Set; lavabo dolabı, 5523B003-0001 seramik lavabo ve yandan dolaplı aynadan oluşmaktadır.

Sifon alt grubu ve süzgeç ürüne dahildir.

Minimum sipariş adet 4 banyo dolabı setidir.

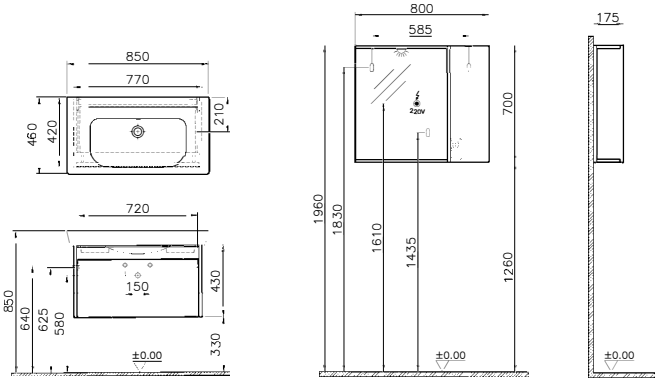

• GxDxY Genişlik, Derinlik, Yüksekliği ifade eder. • Tüm ürünlerin kesin ölçüleri için teknik çizimleri referans alınız. • Tüm mobilyalar 2 yıl garanti kapsamındadır.
• Eczacıbaşı Yapı Gereçleri San. ve Tic. A.Ş'nin ürünler ve teknik detaylarında değişiklik yapma hakkı saklıdır.
* Tavsiye edilen azami satış fiyatıdır. Fiyatlara KDV dahil değildir.

Step Demonte

Ürün Kodu	Montaj Kodu	Ürün Açıklamaları	Gövde/Kapak Malzemesi	Satış Fiyatı (TL)*	Montaj Fiyatı (TL)*
		Banyo dolabı seti, yandan dolaplı aynalı, kapaklı, 65 cm Tek armatür delikli			
61530	4950	Parlak beyaz	MDF-Lam/Termoform	1.950	160
61531	4950	Tik	MDF-Lam/Termoform	1.950	160





Lavabo dolabı:
GxDxY 65x46x57 cm
Yandan dolaplı ayna:
GxDxY 60x18x70 cm

Set; lavabo dolabı, 5522B003-0001 seramik lavabo ve yandan dolaplı aynadan oluşmaktadır.

Sifon alt grubu ve süzgeç ürüne dahildir.

Minimum sipariş adeti 6 banyo dolabı setidir.

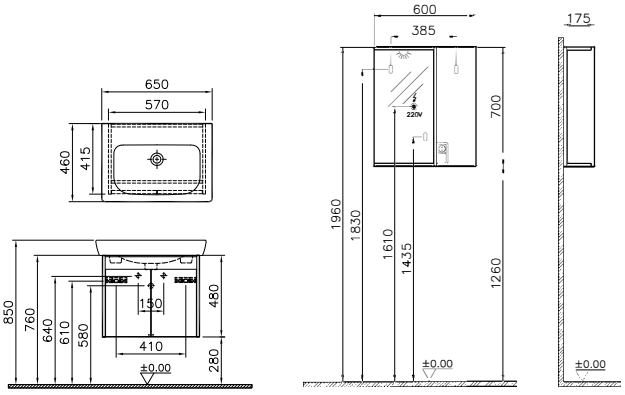

		Banyo dolabı seti, yandan dolaplı aynalı, kapaklı, 85 cm Tek armatür delikli			
61532	4950	Parlak beyaz	MDF-Lam/Termoform	2.170	160
61533	4950	Tik	MDF-Lam/Termoform	2.170	160





Lavabo dolabı:
GxDxY 85x46x57 cm
Yandan dolaplı ayna:
GxDxY 80x18x70 cm

Set; lavabo dolabı, 5523B003-0001 seramik lavabo ve yandan dolaplı aynadan oluşmaktadır.

Sifon alt grubu ve süzgeç ürüne dahildir.

Minimum sipariş adeti 4 banyo dolabı setidir.

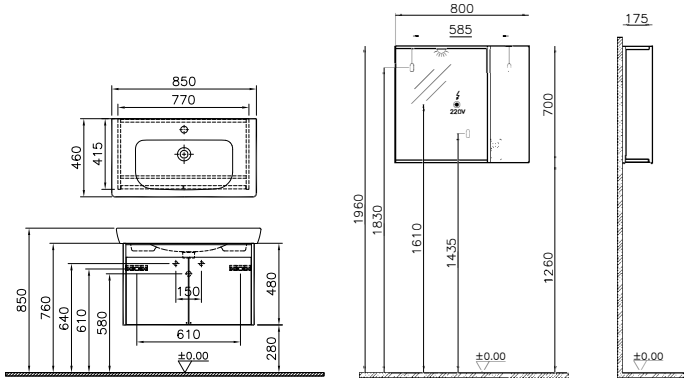

• GxDxY Genişlik, Derinlik, Yüksekliği ifade eder. • Tüm ürünlerin kesin ölçüleri için teknik çizimleri referans alınız. • Tüm mobilyalar 2 yıl garanti kapsamındadır.
• Eczacıbaşı Yapı Gereçleri San. ve Tic. A.Ş'nin ürünler ve teknik detaylarında değişiklik yapma hakkı saklıdır.
* Tavsiye edilen azami satış fiyatıdır. Fiyatlara KDV dahil değildir.

VitrA

Step Demonte

Ürün Kodu	Montaj Kodu	Ürün Açıklamaları	Gövde/Kapak Malzemesi	Satış Fiyatı (TL)*	Montaj Fiyatı (TL)*
		Banyo dolabı seti, düz aynalı, çekmeceli, 65 cm Tek armatür delikli			
61594*	5290	Parlak beyaz	MDF-Lam/Termoform	1.685	185
61595*	5290	Tik	MDF-Lam/Termoform	1.685	185

***1 Nisan 2020 tarihi itibariyle satış hattından kaldırılacaktır.**



Lavabo dolabı:
GxDxY 65x46x52 cm
Ayna:
GxDxY 60x3x70 cm
Raf:
GxDxY 60x13x2 cm

Set; lavabo dolabı, 5523B003-0001 seramik lavabo, ayna ve raftan oluşmaktadır.

Sifon alt grubu ve süzgeç ürüne dahildir.

Minimum sipariş adeti 12 banyo dolabı setidir.

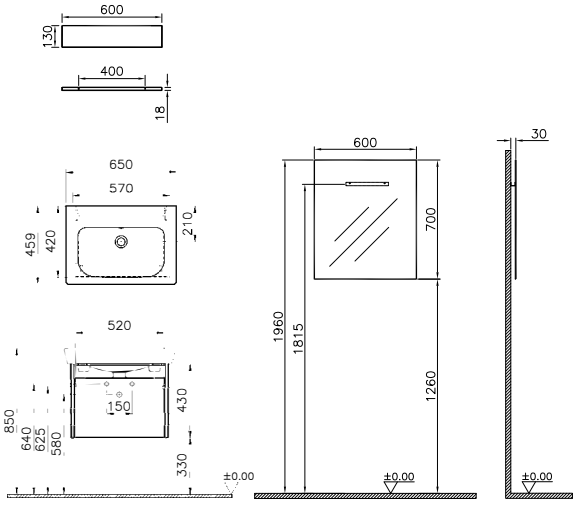

		Banyo dolabı seti, düz aynalı, çekmeceli, 85 cm Tek armatür delikli			
61596*	5290	Parlak beyaz	MDF-Lam/Termoform	1.906	185
61597*	5290	Tik	MDF-Lam/Termoform	1.906	185

***1 Nisan 2020 tarihi itibariyle satış hattından kaldırılacaktır.**



Lavabo dolabı:
GxDxY 85x46x52 cm
Ayna:
GxDxY 80x3x70 cm
Raf:
GxDxY 80x13x2 cm

Set; lavabo dolabı, 5523B003-0001 seramik lavabo, ayna ve raftan oluşmaktadır.

Sifon alt grubu ve süzgeç ürüne dahildir.

Minimum sipariş adeti 10 banyo dolabı setidir.

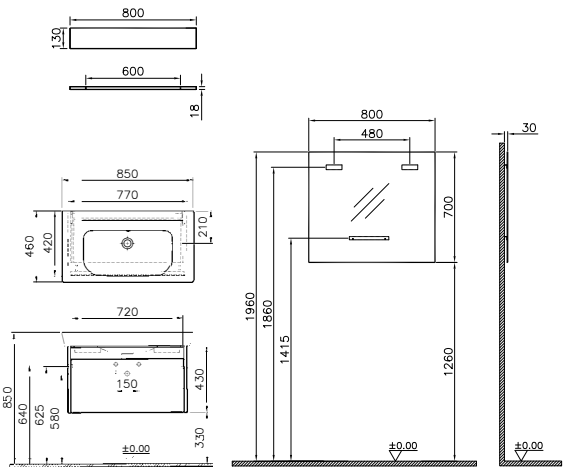

• GxDxY Genişlik, Derinlik, Yüksekliği ifade eder. • Tüm ürünlerin kesin ölçüleri için teknik çizimleri referans alınız. • Tüm mobilyalar 2 yıl garanti kapsamındadır.
• Eczacıbaşı Yapı Gereçleri San. ve Tic. A.Ş'nin ürünler ve teknik detaylarında değişiklik yapma hakkı saklıdır.
* Tavsiye edilen azami satış fiyatıdır. Fiyatlara KDV dahil değildir.

VitrA

Step Demonte

Ürün Kodu	Montaj Kodu	Ürün Açıklamaları	Gövde/Kapak Malzemesi	Satış Fiyatı (TL)*	Montaj Fiyatı (TL)*
		Banyo dolabı seti, düz aynalı, kapaklı, 65 cm Tek armatür delikli			
58902	4950	Parlak beyaz	MDF-Lam/Termoform	1.553	160
58904	4950	Tik	MDF-Lam/Termoform	1.553	160



Lavabo dolabı
GxDxY 65x46x57 cm
Ayna:
GxDxY 60x3x70 cm
Raf:
GxDxY 60x13x2 cm

Set; lavabo dolabı, 5522B003-0001 S20 seramik lavabo, ayna ve raftan oluşmaktadır.

Sifon alt grubu ve süzgeç ürüne dahildir.

Minimum sipariş adedi 12 banyo dolabı setidir.

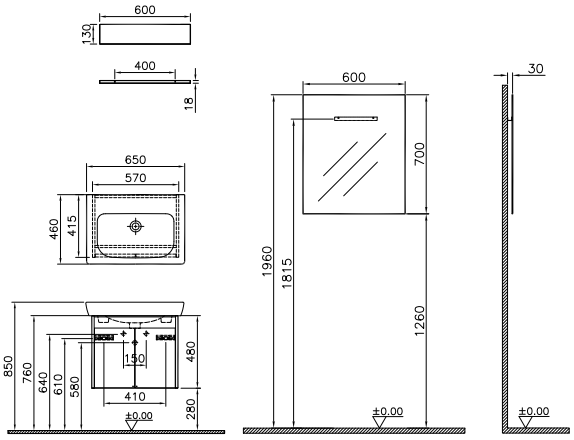

		Banyo dolabı seti, düz aynalı, kapaklı, 85 cm Tek armatür delikli			
58901	4950	Parlak beyaz	MDF-Lam/Termoform	1.773	160
58903	4950	Tik	MDF-Lam/Termoform	1.773	160



Lavabo dolabı
GxDxY 85x46x57 cm
Ayna
GxDxY 80x3x70 cm
Raf
GxDxY 80x13x2 cm
Set; lavabo dolabı, 5523B003-0001 S20 seramik lavabo, ayna ve raftan oluşmaktadır.

Sifon alt grubu ve süzgeç ürüne dahildir.

Minimum sipariş adedi 10 banyo dolabı setidir.

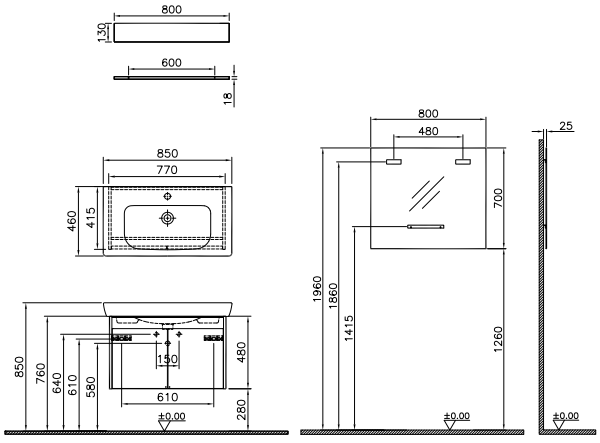

• GxDxY Genişlik, Derinlik, Yüksekliği ifade eder. • Tüm ürünlerin kesin ölçüleri için teknik çizimleri referans alınız. • Tüm mobilyalar 2 yıl garanti kapsamındadır.
• Eczacıbaşı Yapı Gereçleri San. ve Tic. A.Ş'nin ürünler ve teknik detaylarında değişiklik yapma hakkı saklıdır.
* Tavsiye edilen azami satış fiyatıdır. Fiyatlara KDV dahil değildir.

Step Demonte

Ürün Kodu	Montaj Kodu	Ürün Açıklamaları	Gövde/Kapak Malzemesi	Satış Fiyatı (TL)*	Montaj Fiyatı (TL)*
		Boy dolabı, 35 cm			
56343	4970	Parlak beyaz/Sol	MDF-Lam/Termoform	1.368	90
56344	4970	Tik/Sol	MDF-Lam/Termoform	1.368	90
56341	4970	Parlak beyaz/Sağ	MDF-Lam/Termoform	1.368	90
56342	4970	Tik/Sağ	MDF-Lam/Termoform	1.368	90
		GxDxY 35x35x140 cm Minimum sipariş adedi 6 boy dolabıdır.	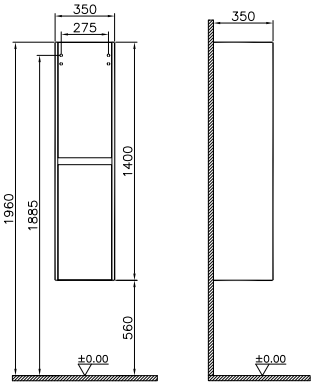		

• GxDxY Genişlik, Derinlik, Yüksekliği ifade eder. • Tüm ürünlerin kesin ölçüleri için teknik çizimleri referans alınız. • Tüm mobilyalar 2 yıl garanti kapsamındadır.
• Eczacıbaşı Yapı Gereçleri San. ve Tic. A.Ş'nin ürünler ve teknik detaylarında değişiklik yapma hakkı saklıdır.
* Tavsiye edilen azami satış fiyatıdır. Fiyatlara KDV dahil değildir.

Aynalar





VitrA

Deluxe





DELUXE	HAREKET SENSÖRÜ	DOKUNMATİK SENSÖR	AMBİYANS LED AYDINLATMA	KUMLAMALI LED AYDINLATMA	BÜYÜTEÇLİ AYNA	BUĞU YAPMAYAN AYNA	DUBLE AYNA	PRİZ	CAM RAFLAR	YAVAŞ KAPANIR
Buğu yapmayan düz ayna	✓	X	✓	X	X	✓	X	X	X	X
Mini büyüteçli düz ayna	✓	X	✓	X	✓	X	X	X	X	X
Gömme dolaplı ayna	X	✓	✓	X	✓	X	✓	✓	✓	✓

• Eczacıbaşı Yapı Gereçleri San. ve Tic. A.Ş'nin ürünler ve teknik detaylarında değişiklik yapma hakkı saklıdır.

VitrA

Premium





TERMOFORM

Parlak
Beyaz



Koyu
Meşe



Parlak
Antrasit



Parlak
Dumanlı Huş



Hareli
Doğal Ahşap



Altın
Kiraz



Dore
Meşe



Moka
Meşe



Hareli
Siyah Meşe

PREMIUM	ARMATÜR LED AYDINLATMA	DUBLE AYNA	PRİZ	CAM RAFLAR	YAVAŞ KAPANIR
Düz ayna	✓	X	X	X	X
Dolaplı ayna	✓	✓	✓	✓	✓

• Düz aynanın altında açma-kapama butonu bulunur.
• Dolaplı ayna içinde bir adet priz ve açma-kapama butonu bulunur.

• Eczacıbaşı Yapı Gereçleri San. ve Tic. A.Ş'nin ürünler ve teknik detaylarında değişiklik yapma hakkı saklıdır.

Brite



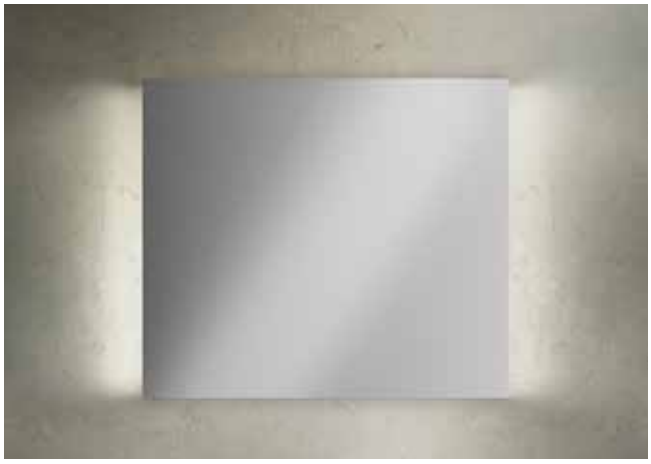

BRITE	DOKUNMATİK SENSÖR	AMBİYANS LED AYDINLATMA
Düz ayna	X	✓

Elite





TERMOFORM

Parlak Beyaz

Mat Beyaz


Meşe


Ceviz


Altın Kiraz


Koyu Meşe


Doğal Meşe

ELITE	KUMLAMALI LED AYDINLATMA	CAM RAFLAR	YAVAŞ KAPANIR
Düz ayna	✓	X	X
Dolaplı ayna	✓	✓	✓

Düz ve dolaplı ayna altında açma-kapama butonu bulunur.

• Eczacıbaşı Yapı Gereçleri San. ve Tic. A.Ş'nin ürünler ve teknik detaylarında değişiklik yapma hakkı saklıdır.

Classic





MDF-LAM

ParlakBeyaz


Altın Kiraz


Altın Meşe


Siyah ahşap

TERMOFORM

Parlak Beyaz


Ceviz


Meşe

CLASSIC	CAM RAFLAR	YAVAŞ KAPANIR
Düz ayna	X	X
Dolaplı ayna	✓	✓

Aydınlatma ayrıca sipariş edilmelidir.

Mobilya serileri ile önerilen ayna kategorileri

	DOLAPLI AYNA	DÜZ AYNA
DELUXE	MEMORIA, ISTANBUL, OPTIONS LUX, MEMORIA BLACK & WHITE, FRAME	MEMORIA, İSTANBUL, OPTIONS LUX, MEMORIA BLACK & WHITE, FRAME, METROPOLE
PREMIUM	FRAME, SYSTEM INFINIT, SYSTEM FIT	BÜTÜN SERİLERLE KULLANIMA UYGUNDUR.
BRITE	-	
ELITE	ECORA, S50+, FOLDA, D-LIGHT	
CLASSIC	FOLDA, S50, S20	

• Eczacıbaşı Yapı Gereçleri San. ve Tic. A.Ş'nin ürünler ve teknik detaylarında değişiklik yapma hakkı saklıdır.

Aynalar

Ürün Kodu	Montaj Kodu	Ürün Açıklamaları	Gövde Malzemesi	Satış Fiyatı (TL)*	Montaj Fiyatı (TL)*
Deluxe aydınlatmalı ayna, buğu yapmayan					
58269	3010	100 cm	-	2.958	60
58270	3010	120 cm	-	3.259	60



DxY 4x80 cm
Buğu yapmayan

4200 K
Alt ve üst aydınlatma bulunur. Alt kısmında açma-kapama sensörü bulunur. (Aydınlatma ve buğu yapmama fonksiyonu için).

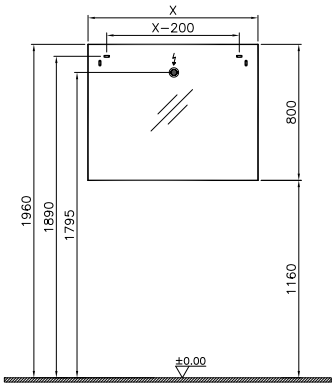

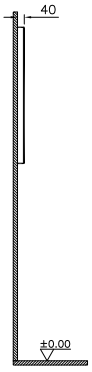

	X
58269	100 cm
58270	120 cm

Ürün Kodu	Montaj Kodu	Ürün Açıklamaları	Gövde Malzemesi	Satış Fiyatı (TL)*	Montaj Fiyatı (TL)*
Deluxe aydınlatmalı ayna, mini büyüteçli					
58271	3010	40 cm	-	2.443	60
58272	3010	100 cm	-	3.259	60
58273	3010	120 cm	-	3.583	60



DxY 4x80 cm
Mini büyüteçli ayna dahil

4200 K
Alt ve üst aydınlatma bulunur. Alt kısmında açma-kapama sensörü bulunur. (Aydınlatma ve buğu yapmama fonksiyonu için).

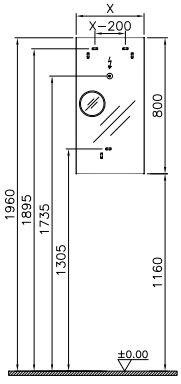

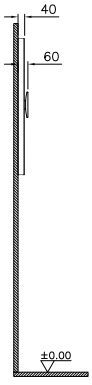

	X
58271	40 cm
58272	100 cm
58273	120 cm

• GxDxY Genişlik, Derinlik, Yüksekliği ifade eder. • Tüm ürünlerin kesin ölçüleri için teknik çizimleri referans alınız. • Tüm mobilyalar 2 yıl garanti kapsamındadır.
• Eczacıbaşı Yapı Gereçleri San. ve Tic. A.Ş'nin ürünler ve teknik detaylarında değişiklik yapma hakkı saklıdır.
* Tavsiye edilen azami satış fiyatıdır. Fiyatlara KDV dahil değildir.

Aynalar

Ürün Kodu	Montaj Kodu	Ürün Açıklamaları	Gövde Malzemesi	Satış Fiyatı (TL)*	Montaj Fiyatı (TL)*
61275 YERLİ ÜRETİM	3010	**Deluxe aydınlatmalı yuvarlak ayna, 80 cm**	MDF üzeri lake	4.554	60
		GxD 80x6 cm Gövde: Mat gri 2700 K veya 5500 K Ön: Kumlamalı LED aydınlatma Arka: Çepeçevre ambiyans aydınlatma Aynanın sağ ve sol altında bulunan sensörler ile açılıp kapanır.			
		Deluxe aydınlatmalı ayna Arkadan aydınlatmalı			
62575	3010	60 cm	Termoform/Termoform	1.830	60
62576	3010	80 cm	Termoform/Termoform	2.015	60
62577	3010	110 cm	Termoform/Termoform	2.315	60
		DxY 6x70 cm Ambiyans LED aydınlatma			

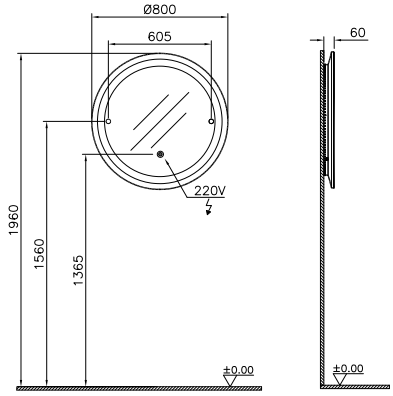



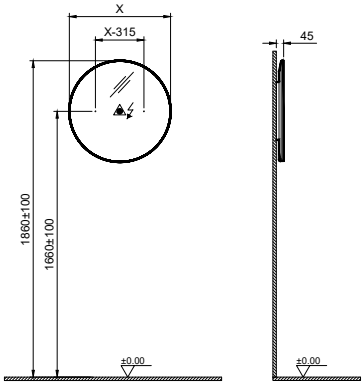

	X
62575	60 cm
62576	80 cm
62577	110 cm

• GxDxY Genişlik, Derinlik, Yüksekliği ifade eder. • Tüm ürünlerin kesin ölçüleri için teknik çizimleri referans alınız. • Tüm mobilyalar 2 yıl garanti kapsamındadır.
• Eczacıbaşı Yapı Gereçleri San. ve Tic. A.Ş'nin ürünler ve teknik detaylarında değişiklik yapma hakkı saklıdır.
* Tavsiye edilen azami satış fiyatıdır. Fiyatlara KDV dahil değildir.

Aynalar

Ürün Kodu	Montaj Kodu	Ürün Açıklamaları	Gövde Malzemesi	Satış Fiyatı (TL)*	Montaj Fiyatı (TL)*
A44001 YERLİ ÜRETİM	3010	V-Care akıllı ayna, Lite, 60 cm	-/-	1.750	60
		GxDxY 60x76x4 cm Giriş Gerilimi: 220V / 50Hz Bluetooth: V3.0 Ses: 2 x 10 Watt, banyo ortamı için optimize akustik profil Aydınlatma: Sıcak beyaz NFC destekli kolay eşleştirme			
		YERLİ ÜRETİM Premium aydınlatmalı ayna			
61310	3010	60 cm	Polimer	1.420	60
61311 ◆	3010	80 cm	Polimer	1.538	60
61312 ◆	3010	100 cm	Polimer	1.663	60
61313	3010	120 cm	Polimer	1.825	60
		DxY 6x70 cm 4000 K LED aydınlatmalıdır. Aynanın altında açma-kapama butonu bulunur.			



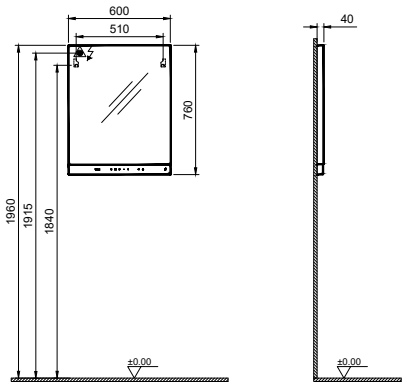



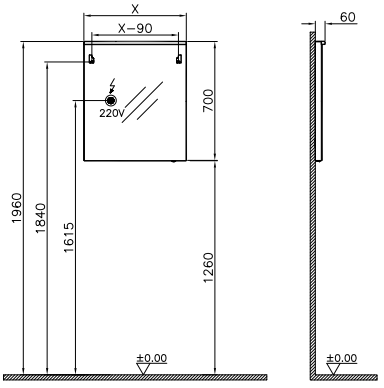

	X
61310	60 cm
61311	80 cm
61312	100 cm
61313	120 cm

• GxDxY Genişlik, Derinlik, Yüksekliği ifade eder. • Tüm ürünlerin kesin ölçüleri için teknik çizimleri referans alınız. • Tüm mobilyalar 2 yıl garanti kapsamındadır.
• Eczacıbaşı Yapı Gereçleri San. ve Tic. A.Ş'nin ürünler ve teknik detaylarında değişiklik yapma hakkı saklıdır.
* Tavsiye edilen azami satış fiyatıdır. Fiyatlara KDV dahil değildir.

Aynalar

Ürün Kodu	Montaj Kodu	Ürün Açıklamaları	Gövde Malzemesi	Satış Fiyatı (TL)*	Montaj Fiyatı (TL)*
		Brite ayna, üstten ve alttan aydınlatmalı			
61301	3010	60 cm	-	1.133	60
61302	3010	80 cm	-	1.222	60
61303	3010	100 cm	-	1.324	60
61304	3010	120 cm	-	1.458	60



DxY 4x70 cm

4000 K
Üsttten ve alttan spot LED aydınlatmalıdır. Aynanın altında dokunmatik sensör butonu bulunur.

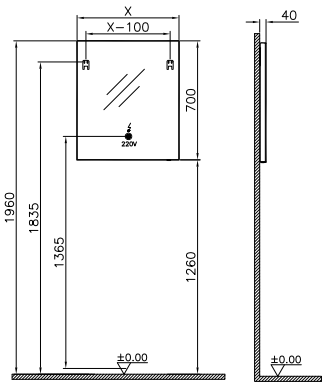

	X
61301	60 cm
61302	80 cm
61303	100 cm
61304	120 cm

Ürün Kodu	Montaj Kodu	Ürün Açıklamaları	Gövde Malzemesi	Satış Fiyatı (TL)*	Montaj Fiyatı (TL)*
		Brite ayna, yanlardan aydınlatmalı			
61305	3010	40 cm	-	1.053	60
61306	3010	60 cm	-	1.133	60
61307	3010	80 cm	-	1.222	60
61308	3010	100 cm	-	1.324	60
61309	3010	120 cm	-	1.458	60



DxY 4x70 cm

4000 K
Yanlardan LED aydınlatmalıdır. Aynanın altında açma-kapama butonu bulunur.

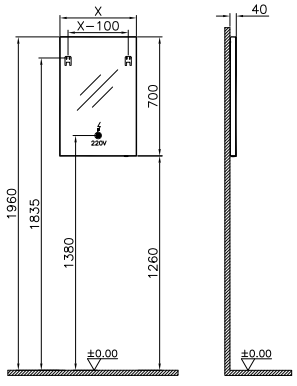

	X
61305	40 cm
61306	60 cm
61307	80 cm
61308	100 cm
61309	120 cm

• GxDxY Genişlik, Derinlik, Yüksekliği ifade eder. • Tüm ürünlerin kesin ölçüleri için teknik çizimleri referans alınız. • Tüm mobilyalar 2 yıl garanti kapsamındadır.
• Eczacıbaşı Yapı Gereçleri San. ve Tic. A.Ş'nin ürünler ve teknik detaylarında değişiklik yapma hakkı saklıdır.
* Tavsiye edilen azami satış fiyatıdır. Fiyatlara KDV dahil değildir.

Aynalar

Ürün Kodu	Montaj Kodu	Ürün Açıklamaları	Gövde Malzemesi	Satış Fiyatı (TL)*	Montaj Fiyatı (TL)*
		Elite aydınlatmalı ayna			
61314	3010	40 cm	Polimer	957	60
61315	3010	60 cm	Polimer	1.031	60
61316 ◆	3010	80 cm	Polimer	1.119	60
61317 ◆	3010	100 cm	Polimer	1.207	60
61318	3010	120 cm	Polimer	1.324	60
		DxY 4x70 cm 4000 K LED aydınlatmalıdır. Aynanın altında açma-kapama butonu bulunur.			



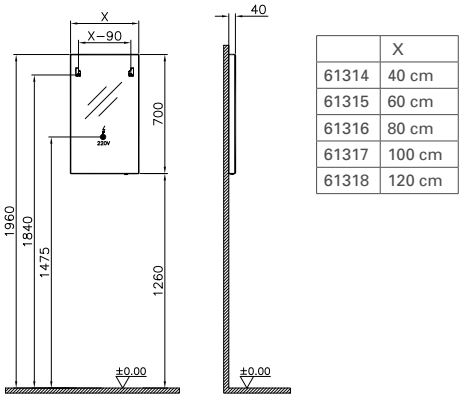

	X
61314	40 cm
61315	60 cm
61316	80 cm
61317	100 cm
61318	120 cm

		Classic ayna			
61319	3010	60 cm	Polimer	508	60
61320	3010	80 cm	Polimer	545	60
61321	3010	100 cm	Polimer	589	60
61322	3010	120 cm	Polimer	648	60
		DxY 4x70 cm			



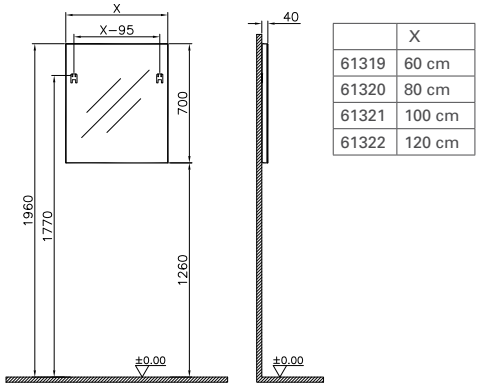

	X
61319	60 cm
61320	80 cm
61321	100 cm
61322	120 cm

57118	3010	LED aydınlatma	-	177	60
		56851, 56852, 56853, 61319, 61320, 61321, 61322 ile kullanılması önerilir.			



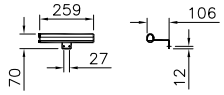

• GxDxY Genişlik, Derinlik, Yüksekliği ifade eder. • Tüm ürünlerin kesin ölçüleri için teknik çizimleri referans alınız. • Tüm mobilyalar 2 yıl garanti kapsamındadır.
• Eczacıbaşı Yapı Gereçleri San. ve Tic. A.Ş'nin ürünler ve teknik detaylarında değişiklik yapma hakkı saklıdır.
* Tavsiye edilen azami satış fiyatıdır. Fiyatlara KDV dahil değildir.

Aynalar

Ürün Kodu	Montaj Kodu	Ürün Açıklamaları	Gövde Malzemesi	Satış Fiyatı (TL)*	Montaj Fiyatı (TL)*
		YERLİ ÜRETİM Classic ayna, çerçevesiz			
56851	3010	60 cm	-	457	60
56852	3010	80 cm	-	494	60
56853	3010	100 cm	-	538	60
		DxY 3x70 cm			



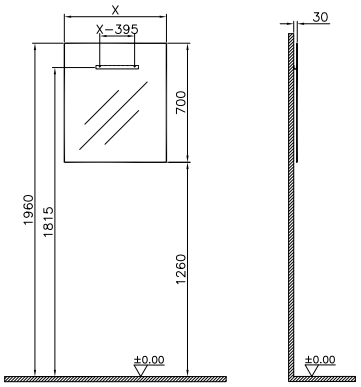

	X
56851	60 cm
56852	80 cm
56853	100 cm

61272	3010	Deluxe duvara gömme dolaplı ayna, 85 cm	MDF üzeri lake/-	11.440	60





GxDxY 85x18x69 cm
Duble aynalı kapaklar
Cam raflar

2800 K - 6000 K
2 adet priz ve 1 adet büyüteçli ayna
Dış çerçeve: Pleksi LED aydınlatma
Dokunmatik sensör aynanın altındadır.
İç gövde: Antrasit

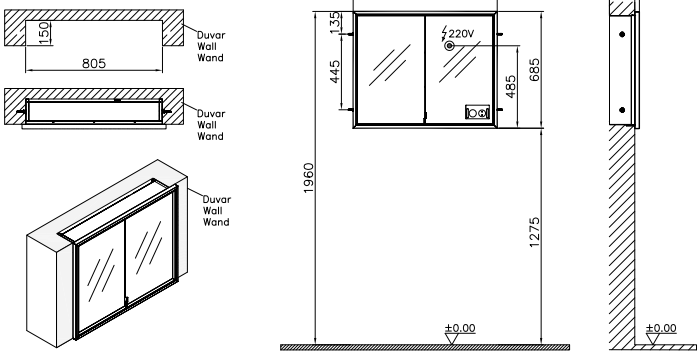

• GxDxY Genişlik, Derinlik, Yüksekliği ifade eder. • Tüm ürünlerin kesin ölçüleri için teknik çizimleri referans alınız. • Tüm mobilyalar 2 yıl garanti kapsamındadır.
• Eczacıbaşı Yapı Gereçleri San. ve Tic. A.Ş'nin ürünler ve teknik detaylarında değişiklik yapma hakkı saklıdır.
* Tavsiye edilen azami satış fiyatıdır. Fiyatlara KDV dahil değildir.

Aynalar

Ürün Kodu	Montaj Kodu	Ürün Açıklamaları	Gövde Malzemesi	Satış Fiyatı (TL)*	Montaj Fiyatı (TL)*
61273	3010	**Deluxe duvara gömme dolaplı ayna, 95 cm**	MDF üzeri lake/-	12.661	60

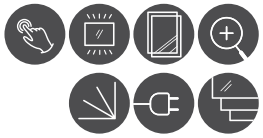



GxDxY 95x18x69 cm
Duble aynalı kapaklar
Cam raflar

2800 K - 6000 K
2 adet priz ve 1 adet büyüteçli ayna
Dış çerçeve: Pleksi LED aydınlatma
Dokunmatik sensör aynanın altındadır.
İç gövde: Antrasit

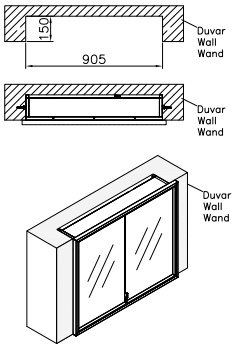

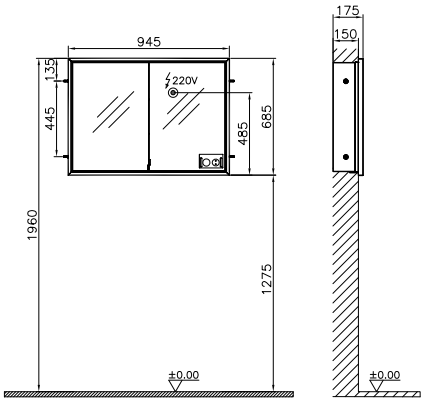

61274	3010	**Deluxe duvara gömme dolaplı ayna, 125 cm**	MDF üzeri lake/-	14.405	60

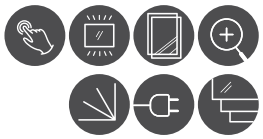



GxDxY 125x18x69 cm
Duble aynalı kapaklar
Cam raflar

2800 K - 6000 K
2 adet priz ve 1 adet büyüteçli ayna
Dış çerçeve: Pleksi LED aydınlatma
Dokunmatik sensör aynanın altındadır.
İç gövde: Antrasit

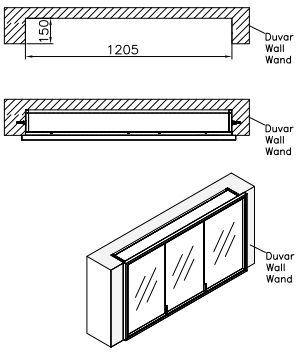

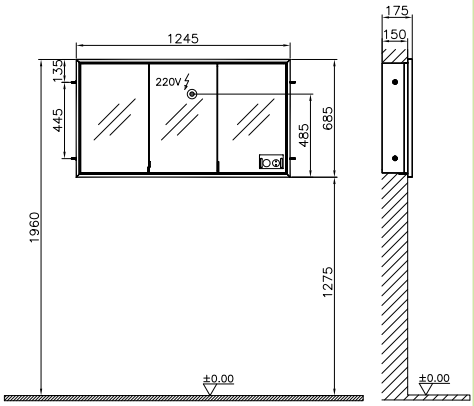

• GxDxY Genişlik, Derinlik, Yüksekliği ifade eder. • Tüm ürünlerin kesin ölçüleri için teknik çizimleri referans alınız. • Tüm mobilyalar 2 yıl garanti kapsamındadır.
• Eczacıbaşı Yapı Gereçleri San. ve Tic. A.Ş'nin ürünler ve teknik detaylarında değişiklik yapma hakkı saklıdır.
* Tavsiye edilen azami satış fiyatıdır. Fiyatlara KDV dahil değildir.

Aynalar

Ürün Kodu	Montaj Kodu	Ürün Açıklamaları	Gövde Malzemesi	Satış Fiyatı (TL)*	Montaj Fiyatı (TL)*
		YERLİ ÜRETİM Premium dolaplı ayna, 60 cm			
56810	3010	Parlak beyaz/Sol	Termoform	2.818	60
57086	3010	Altın kiraz/Sol	Termoform	2.818	60
56804	3010	Hareli doğal ahşap/Sol	Termoform	2.818	60
56806	3010	Koyu meşe/Sol	Termoform	2.818	60
56809	3010	Parlak antrasit/Sol	Termoform	2.818	60
56811	3010	Parlak dumanlı huş/Sol	Termoform	2.818	60
61337	3010	Dore meşe/Sol	Termoform	2.818	60
61338	3010	Moka meşe/Sol	Termoform	2.818	60
61339	3010	Hareli siyah meşe/Sol	Termoform	2.818	60
57076	3010	Parlak beyaz/Sağ	Termoform	2.818	60
57087	3010	Altın kiraz/Sağ	Termoform	2.818	60
57070	3010	Hareli doğal ahşap/Sağ	Termoform	2.818	60
57072	3010	Koyu meşe/Sağ	Termoform	2.818	60
57075	3010	Parlak antrasit/Sağ	Termoform	2.818	60
57077	3010	Parlak dumanlı huş/Sağ	Termoform	2.818	60
61340	3010	Dore meşe/Sağ	Termoform	2.818	60
61341	3010	Moka meşe/Sağ	Termoform	2.818	60
61342	3010	Hareli siyah meşe/Sağ	Termoform	2.818	60

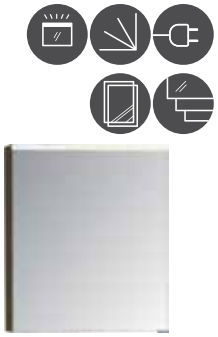

GxDxY 60x17x70

4000 K
LED aydınlatmalıdır.
Ünitenin içinde priz ve
açma-kapama butonu bulunur.

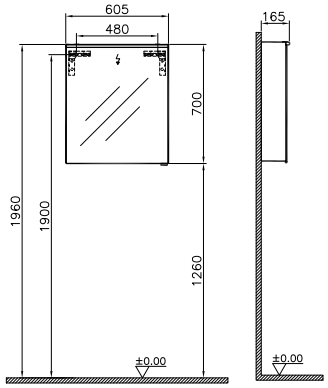

• GxDxY Genişlik, Derinlik, Yüksekliği ifade eder. • Tüm ürünlerin kesin ölçüleri için teknik çizimleri referans alınız. • Tüm mobilyalar 2 yıl garanti kapsamındadır.
• Eczacıbaşı Yapı Gereçleri San. ve Tic. A.Ş'nin ürünler ve teknik detaylarında değişiklik yapma hakkı saklıdır.
* Tavsiye edilen azami satış fiyatıdır. Fiyatlara KDV dahil değildir.

Aynalar

Ürün Kodu	Montaj Kodu	Ürün Açıklamaları	Gövde Malzemesi	Satış Fiyatı (TL)*	Montaj Fiyatı (TL)*
		Premium dolaplı ayna, 80 cm			
56823	3010	Parlak beyaz	Termoform	3.237	60
57088	3010	Altın kiraz	Termoform	3.237	60
56817	3010	Hareli doğal ahşap	Termoform	3.237	60
56819	3010	Koyu meşe	Termoform	3.237	60
56822	3010	Parlak antrasit	Termoform	3.237	60
56824	3010	Parlak dumanlı huş	Termoform	3.237	60
61343	3010	Dore meşe	Termoform	3.237	60
61344	3010	Moka meşe	Termoform	3.237	60
61345	3010	Hareli siyah meşe	Termoform	3.237	60

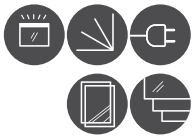

GxDxY 80x17x70

4000 K
LED aydınlatmalıdır.
Ünitenin içinde priz ve açma-kapama butonu bulunur.



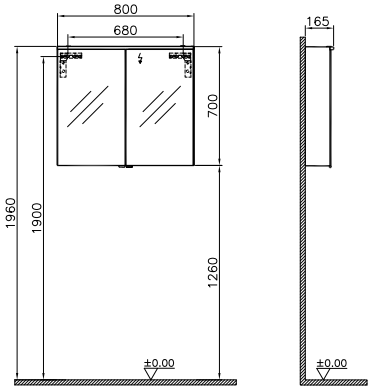

• GxDxY Genişlik, Derinlik, Yüksekliği ifade eder. • Tüm ürünlerin kesin ölçüleri için teknik çizimleri referans alınız. • Tüm mobilyalar 2 yıl garanti kapsamındadır.
• Eczacıbaşı Yapı Gereçleri San. ve Tic. A.Ş'nin ürünler ve teknik detaylarında değişiklik yapma hakkı saklıdır.
* Tavsiye edilen azami satış fiyatıdır. Fiyatlara KDV dahil değildir.

Aynalar

Ürün Kodu	Montaj Kodu	Ürün Açıklamaları	Gövde Malzemesi	Satış Fiyatı (TL)*	Montaj Fiyatı (TL)*
		Premium dolaplı ayna, 100 cm			
56836	3010	Parlak beyaz	Termoform	3.722	60
57089	3010	Altın kiraz	Termoform	3.722	60
56830	3010	Hareli doğal ahşap	Termoform	3.722	60
56832	3010	Koyu meşe	Termoform	3.722	60
56835	3010	Parlak antrasit	Termoform	3.722	60
56837	3010	Parlak dumanlı huş	Termoform	3.722	60
61346	3010	Dore meşe	Termoform	3.722	60
61347	3010	Moka meşe	Termoform	3.722	60
61348	3010	Hareli siyah meşe	Termoform	3.722	60

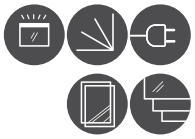

GxDxY 100x17x70

4000 K
LED aydınlatmalıdır.
Ünitenin içinde priz ve açma-kapama butonu bulunur.



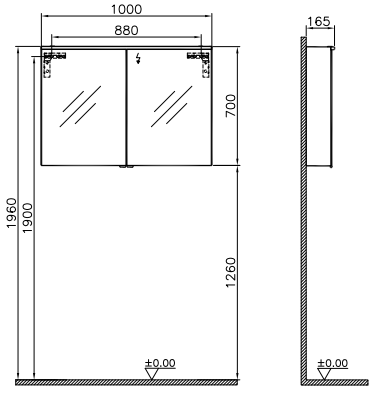

• GxDxY Genişlik, Derinlik, Yüksekliği ifade eder. • Tüm ürünlerin kesin ölçüleri için teknik çizimleri referans alınız. • Tüm mobilyalar 2 yıl garanti kapsamındadır.
• Eczacıbaşı Yapı Gereçleri San. ve Tic. A.Ş'nin ürünler ve teknik detaylarında değişiklik yapma hakkı saklıdır.
* Tavsiye edilen azami satış fiyatıdır. Fiyatlara KDV dahil değildir.

Aynalar

Ürün Kodu	Montaj Kodu	Ürün Açıklamaları	Gövde Malzemesi	Satış Fiyatı (TL)*	Montaj Fiyatı (TL)*
		Premium dolaplı ayna, 120 cm			
56849	3010	Parlak beyaz	Termoform	4.253	60
57090	3010	Altın kiraz	Termoform	4.253	60
56843	3010	Hareli doğal ahşap	Termoform	4.253	60
56845	3010	Koyu meşe	Termoform	4.253	60
56848	3010	Parlak antrasit	Termoform	4.253	60
56850	3010	Parlak dumanlı huş	Termoform	4.253	60
61349	3010	Dore meşe	Termoform	4.253	60
61350	3010	Moka meşe	Termoform	4.253	60
61351	3010	Hareli siyah meşe	Termoform	4.253	60

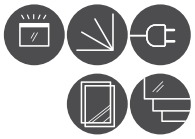

GxDxY 120x17x70

4000 K
LED aydınlatmalıdır.
Ünitenin içinde priz ve açma-kapama butonu bulunur.



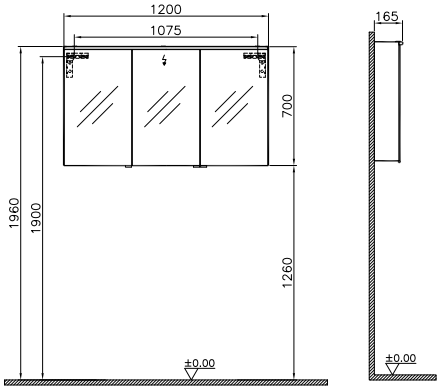

• GxDxY Genişlik, Derinlik, Yüksekliği ifade eder. • Tüm ürünlerin kesin ölçüleri için teknik çizimleri referans alınız. • Tüm mobilyalar 2 yıl garanti kapsamındadır.
• Eczacıbaşı Yapı Gereçleri San. ve Tic. A.Ş'nin ürünler ve teknik detaylarında değişiklik yapma hakkı saklıdır.
* Tavsiye edilen azami satış fiyatıdır. Fiyatlara KDV dahil değildir.

Aynalar

Ürün Kodu	Montaj Kodu	Ürün Açıklamaları	Gövde Malzemesi	Satış Fiyatı (TL)*	Montaj Fiyatı (TL)*
		Brite dolaplı ayna, 60 cm			
63793	3010	Parlak beyaz/Sol	Melamin/Melamin	1.710	60
63789	3010	Meşe/Sol	Melamin/Melamin	1.710	60
63790	3010	Koyu meşe/Sol	Melamin/Melamin	1.710	60
63792	3010	Altın kiraz/Sol	Melamin/Melamin	1.710	60
65535	3010	Altın meşe/Sol	Melamin/Melamin	1.710	60
65536	3010	Siyah ahşap/Sol	Melamin/Melamin	1.710	60
63374	3010	Parlak beyaz/Sağ	Melamin/Melamin	1.710	60
63375	3010	Meşe/Sağ	Melamin/Melamin	1.710	60
63376	3010	Koyu meşe/Sağ	Melamin/Melamin	1.710	60
63378	3010	Altın kiraz/Sağ	Melamin/Melamin	1.710	60
65537	3010	Altın meşe/Sağ	Melamin/Melamin	1.710	60
65538	3010	Siyah ahşap/Sağ	Melamin/Melamin	1.710	60



GxDxY 60x18x72 cm

Armatür LED aydınlatma



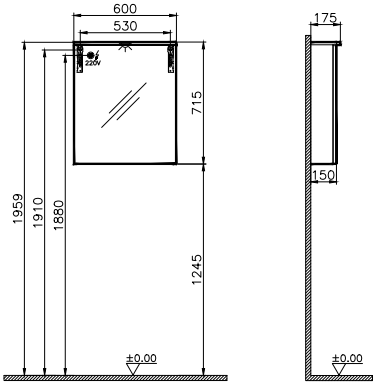

• GxDxY Genişlik, Derinlik, Yüksekliği ifade eder. • Tüm ürünlerin kesin ölçüleri için teknik çizimleri referans alınız. • Tüm mobilyalar 2 yıl garanti kapsamındadır.
• Eczacıbaşı Yapı Gereçleri San. ve Tic. A.Ş'nin ürünler ve teknik detaylarında değişiklik yapma hakkı saklıdır.
* Tavsiye edilen azami satış fiyatıdır. Fiyatlara KDV dahil değildir.

Aynalar

Ürün Kodu	Montaj Kodu	Ürün Açıklamaları	Gövde Malzemesi	Satış Fiyatı (TL)*	Montaj Fiyatı (TL)*
		Brite dolaplı ayna, 80 cm			
63379	3010	Parlak beyaz	Melamin/Melamin	1.900	60
63380	3010	Meşe	Melamin/Melamin	1.900	60
63381	3010	Koyu meşe	Melamin/Melamin	1.900	60
63383	3010	Altın kiraz	Melamin/Melamin	1.900	60
65539	3010	Altın meşe	Melamin/Melamin	1.900	60
65540	3010	Siyah ahşap	Melamin/Melamin	1.900	60
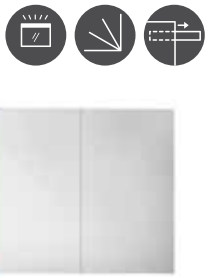		GxDxY 80x18x72 cm Armatür LED aydınlatma	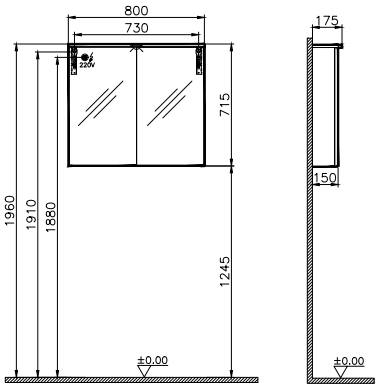		
		Brite dolaplı ayna, 100 cm			
63384	3010	Parlak beyaz	Melamin/Melamin	2.090	60
63385	3010	Meşe	Melamin/Melamin	2.090	60
63386	3010	Koyu meşe	Melamin/Melamin	2.090	60
63388	3010	Altın kiraz	Melamin/Melamin	2.090	60
65541	3010	Altın meşe	Melamin/Melamin	2.090	60
65542	3010	Siyah ahşap	Melamin/Melamin	2.090	60
		GxDxY 100x18x72 cm Armatür LED aydınlatma	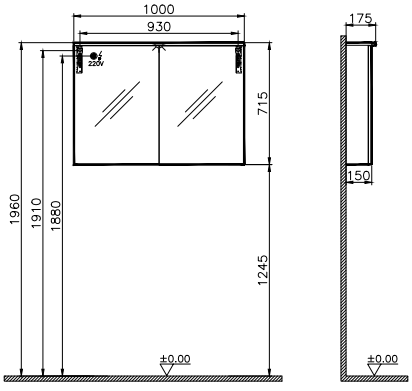		

• GxDxY Genişlik, Derinlik, Yüksekliği ifade eder. • Tüm ürünlerin kesin ölçüleri için teknik çizimleri referans alınız. • Tüm mobilyalar 2 yıl garanti kapsamındadır.
• Eczacıbaşı Yapı Gereçleri San. ve Tic. A.Ş'nin ürünler ve teknik detaylarında değişiklik yapma hakkı saklıdır.
* Tavsiye edilen azami satış fiyatıdır. Fiyatlara KDV dahil değildir.

Aynalar

Ürün Kodu	Montaj Kodu	Ürün Açıklamaları	Gövde Malzemesi	Satış Fiyatı (TL)*	Montaj Fiyatı (TL)*
		Brite dolaplı ayna, 120 cm			
63389	3010	Parlak beyaz	Melamin/Melamin	2.300	60
63390	3010	Meşe	Melamin/Melamin	2.300	60
63391	3010	Koyu meşe	Melamin/Melamin	2.300	60
63393	3010	Altın kiraz	Melamin/Melamin	2.300	60
65543	3010	Altın meşe	Melamin/Melamin	2.300	60
65544	3010	Siyah ahşap	Melamin/Melamin	2.300	60



GxDxY 120x18x72 cm

Armatür LED aydınlatma



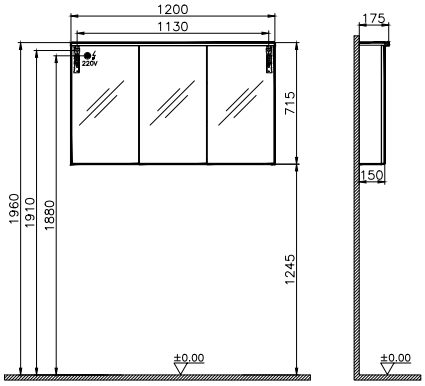

• GxDxY Genişlik, Derinlik, Yüksekliği ifade eder. • Tüm ürünlerin kesin ölçüleri için teknik çizimleri referans alınız. • Tüm mobilyalar 2 yıl garanti kapsamındadır.
• Eczacıbaşı Yapı Gereçleri San. ve Tic. A.Ş'nin ürünler ve teknik detaylarında değişiklik yapma hakkı saklıdır.
* Tavsiye edilen azami satış fiyatıdır. Fiyatlara KDV dahil değildir.

Aynalar

Ürün Kodu	Montaj Kodu	Ürün Açıklamaları	Gövde Malzemesi	Satış Fiyatı (TL)*	Montaj Fiyatı (TL)*
		Elite dolaplı ayna, 60 cm			
56760	3010	Parlak beyaz/Sol	Termoform	1.913	60
58172	3010	Mat beyaz/Sol	Termoform	1.913	60
56759	3010	Altın kiraz/Sol	Termoform	1.913	60
56761	3010	Meşe/Sol	Termoform	1.913	60
56763	3010	Koyu meşe/Sol	Termoform	1.913	60
56766	3010	Ceviz/Sol	Termoform	1.913	60
56986	3010	Parlak beyaz/Sağ	Termoform	1.913	60
58173	3010	Mat beyaz/Sağ	Termoform	1.913	60
57078	3010	Altın kiraz/Sağ	Termoform	1.913	60
56987	3010	Meşe/Sağ	Termoform	1.913	60
56989	3010	Koyu meşe/Sağ	Termoform	1.913	60
56992	3010	Ceviz/Sağ	Termoform	1.913	60

GxDxY 60x15x70 cm

4000 K
LED aydınlatmalıdır.
Ünitenin altında açma-kapama butonu bulunur.



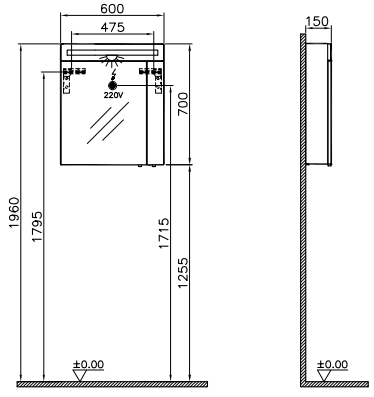

Sol versiyon

• GxDxY Genişlik, Derinlik, Yüksekliği ifade eder. • Tüm ürünlerin kesin ölçüleri için teknik çizimleri referans alınız. • Tüm mobilyalar 2 yıl garanti kapsamındadır.
• Eczacıbaşı Yapı Gereçleri San. ve Tic. A.Ş'nin ürünler ve teknik detaylarında değişiklik yapma hakkı saklıdır.
* Tavsiye edilen azami satış fiyatıdır. Fiyatlara KDV dahil değildir.

Aynalar

Ürün Kodu	Montaj Kodu	Ürün Açıklamaları	Gövde Malzemesi	Satış Fiyatı (TL)*	Montaj Fiyatı (TL)*
		Elite dolaplı ayna, 80 cm			
56770	3010	Parlak beyaz	Termoform	2.200	60
58174	3010	Mat beyaz	Termoform	2.200	60
56769	3010	Altın kiraz	Termoform	2.200	60
56771	3010	Meşe	Termoform	2.200	60
56773	3010	Koyu meşe	Termoform	2.200	60
56776	3010	Ceviz	Termoform	2.200	60
		GxDxY 80x15x70 cm 4000 K LED aydınlatmalıdır. Ünitenin altında açma-kapama butonu bulunur.	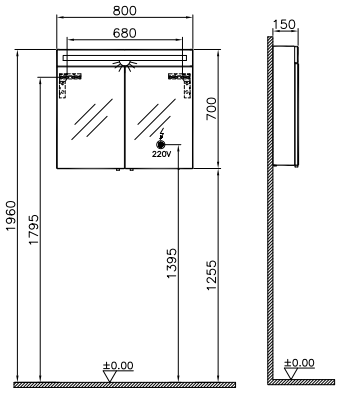		
		Elite dolaplı ayna, 100 cm			
56780	3010	Parlak beyaz	Termoform	2.531	60
58225	3010	Mat beyaz	Termoform	2.531	60
56779	3010	Altın kiraz	Termoform	2.531	60
56781	3010	Meşe	Termoform	2.531	60
56783	3010	Koyu meşe	Termoform	2.531	60
56786	3010	Ceviz	Termoform	2.531	60
		GxDxY 100x15x70 cm 4000 K LED aydınlatmalıdır. Ünitenin altında açma-kapama butonu bulunur.	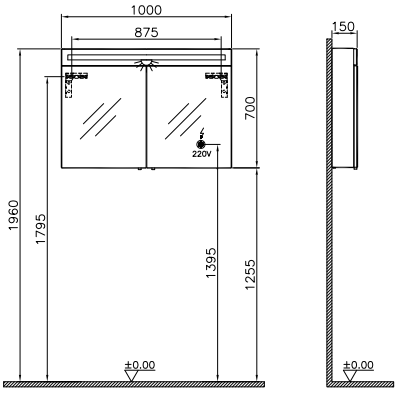		

• GxDxY Genişlik, Derinlik, Yüksekliği ifade eder. • Tüm ürünlerin kesin ölçüleri için teknik çizimleri referans alınız. • Tüm mobilyalar 2 yıl garanti kapsamındadır.
• Eczacıbaşı Yapı Gereçleri San. ve Tic. A.Ş'nin ürünler ve teknik detaylarında değişiklik yapma hakkı saklıdır.
* Tavsiye edilen azami satış fiyatıdır. Fiyatlara KDV dahil değildir.

Aynalar

Ürün Kodu	Montaj Kodu	Ürün Açıklamaları	Gövde Malzemesi	Satış Fiyatı (TL)*	Montaj Fiyatı (TL)*
		YERLİ ÜRETİM Elite dolaplı ayna, 120 cm			
56790	3010	Parlak beyaz	Termoform	3.038	60
58226	3010	Mat beyaz	Termoform	3.038	60
56789	3010	Altın kiraz	Termoform	3.038	60
56791	3010	Meşe	Termoform	3.038	60
56793	3010	Koyu meşe	Termoform	3.038	60
56796	3010	Ceviz	Termoform	3.038	60

GxDxY 120x15x70 cm

4000 K
LED aydınlatmalıdır.
Ünitenin altında açma-kapama butonu bulunur.



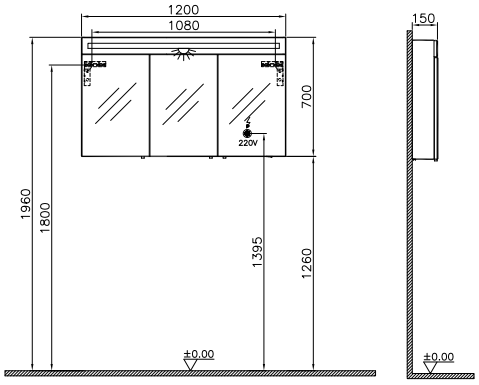

• GxDxY Genişlik, Derinlik, Yüksekliği ifade eder. • Tüm ürünlerin kesin ölçüleri için teknik çizimleri referans alınız. • Tüm mobilyalar 2 yıl garanti kapsamındadır.
• Eczacıbaşı Yapı Gereçleri San. ve Tic. A.Ş'nin ürünler ve teknik detaylarında değişiklik yapma hakkı saklıdır.
* Tavsiye edilen azami satış fiyatıdır. Fiyatlara KDV dahil değildir.

Aynalar

Ürün Kodu	Montaj Kodu	Ürün Açıklamaları	Gövde Malzemesi	Satış Fiyatı (TL)*	Montaj Fiyatı (TL)*
		Classic dolaplı ayna, 60 cm			
56741	3010	Parlak beyaz/Sol	MDF-Lam	1.119	60
56739	3010	Altın kiraz/Sol	MDF-Lam	1.119	60
57081	3010	Parlak beyaz/Sol	Termoform	1.119	60
56740	3010	Ceviz/Sol	Termoform	1.119	60
56743	3010	Meşe/Sol	Termoform	1.119	60
65545	3010	Altın meşe/Sol	Melamin	1.119	60
65546	3010	Siyah ahşap/Sol	Melamin	1.119	60
56983	3010	Parlak beyaz/Sağ	MDF-Lam	1.119	60
56981	3010	Altın kiraz/Sağ	MDF-Lam	1.119	60
57082	3010	Parlak beyaz/Sağ	Termoform	1.119	60
56982	3010	Ceviz/Sağ	Termoform	1.119	60
56985	3010	Meşe/Sağ	Termoform	1.119	60
65547	3010	Altın meşe/Sağ	Melamin	1.119	60
65548	3010	Siyah ahşap/Sağ	Melamin	1.119	60
		GxDxY 60x15x70 cm			



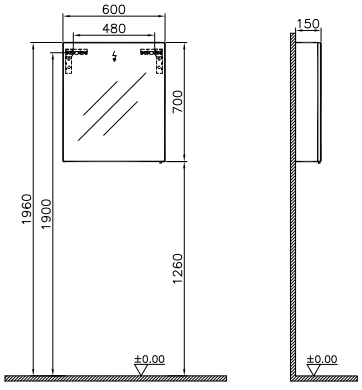

• GxDxY Genişlik, Derinlik, Yüksekliği ifade eder. • Tüm ürünlerin kesin ölçüleri için teknik çizimleri referans alınız. • Tüm mobilyalar 2 yıl garanti kapsamındadır.
• Eczacıbaşı Yapı Gereçleri San. ve Tic. A.Ş'nin ürünler ve teknik detaylarında değişiklik yapma hakkı saklıdır.
* Tavsiye edilen azami satış fiyatıdır. Fiyatlara KDV dahil değildir.

Aynalar

Ürün Kodu	Montaj Kodu	Ürün Açıklamaları	Gövde Malzemesi	Satış Fiyatı (TL)*	Montaj Fiyatı (TL)*
		Classic dolaplı ayna, 80 cm			
56746	3010	Parlak beyaz	MDF-Lam	1.288	60
56744	3010	Altın kiraz	MDF-Lam	1.288	60
57083	3010	Parlak beyaz	Termoform	1.288	60
56745	3010	Ceviz	Termoform	1.288	60
56748	3010	Meşe	Termoform	1.288	60
65549	3010	Altın meşe	Melamin	1.288	60
65550	3010	Siyah ahşap	Melamin	1.288	60
		GxDxY 80x15x70 cm			



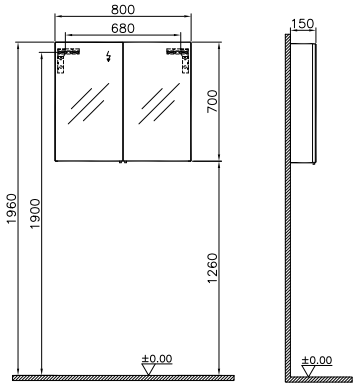

• GxDxY Genişlik, Derinlik, Yüksekliği ifade eder. • Tüm ürünlerin kesin ölçüleri için teknik çizimleri referans alınız. • Tüm mobilyalar 2 yıl garanti kapsamındadır.
• Eczacıbaşı Yapı Gereçleri San. ve Tic. A.Ş'nin ürünler ve teknik detaylarında değişiklik yapma hakkı saklıdır.
* Tavsiye edilen azami satış fiyatıdır. Fiyatlara KDV dahil değildir.

Aynalar

Ürün Kodu	Montaj Kodu	Ürün Açıklamaları	Gövde Malzemesi	Satış Fiyatı (TL)*	Montaj Fiyatı (TL)*
		Classic dolaplı ayna, 100 cm			
56751	3010	Parlak beyaz	MDF-Lam	1.553	60
56749	3010	Altın kiraz	MDF-Lam	1.553	60
57084 YENİ	3010	Parlak beyaz	Termoform	1.553	60
56750	3010	Ceviz	Termoform	1.553	60
56753	3010	Meşe	Termoform	1.553	60
65551	3010	Altın meşe	Melamin	1.553	60
65552	3010	Siyah ahşap	Melamin	1.553	60
		GxDxY 100x15x70 cm	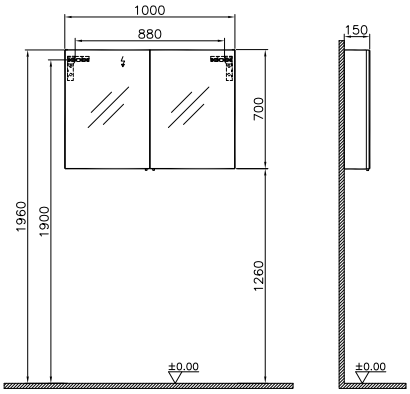		
		Classic dolaplı ayna, 120 cm			
56756	3010	Parlak beyaz	MDF-Lam	1.861	60
56754	3010	Altın kiraz	MDF-Lam	1.861	60
57085 YENİ	3010	Parlak beyaz	Termoform	1.861	60
56755	3010	Ceviz	Termoform	1.861	60
56758	3010	Meşe	Termoform	1.861	60
65553	3010	Altın meşe	Melamin	1.861	60
65554	3010	Siyah ahşap	Melamin	1.861	60
		GxDxY 120x15x70 cm	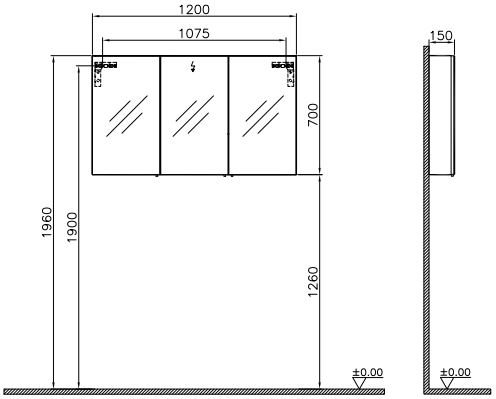		

• GxDxY Genişlik, Derinlik, Yüksekliği ifade eder. • Tüm ürünlerin kesin ölçüleri için teknik çizimleri referans alınız. • Tüm mobilyalar 2 yıl garanti kapsamındadır.
• Eczacıbaşı Yapı Gereçleri San. ve Tic. A.Ş'nin ürünler ve teknik detaylarında değişiklik yapma hakkı saklıdır.
* Tavsiye edilen azami satış fiyatıdır. Fiyatlara KDV dahil değildir.

Aynalar

Ürün Kodu	Montaj Kodu	Ürün Açıklamaları	Gövde Malzemesi	Satış Fiyatı (TL)*	Montaj Fiyatı (TL)*
		Raf, 45 cm			
56885	5340	Parlak beyaz	Termoform	155	30
58233	5340	Mat beyaz	Termoform	155	30
56869	5340	Altın kiraz	Termoform	155	30
56872	5340	Ceviz	Termoform	155	30
56875	5340	Hareli doğal ahşap	Termoform	155	30
56880	5340	Koyu meşe	Termoform	155	30
56881	5340	Meşe	Termoform	155	30
56884	5340	Parlak antrasit	Termoform	155	30
56886	5340	Parlak dumanlı huş	Termoform	155	30
56890	5340	Tik	Termoform	155	30
		GxDxY 45x13x2cm	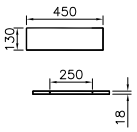		
		Raf, 60 cm			
56906	5340	Parlak beyaz	Termoform	177	30
58234	5340	Mat beyaz	Termoform	177	30
56892	5340	Altın kiraz	Termoform	177	30
56895	5340	Ceviz	Termoform	177	30
56898	5340	Hareli doğal ahşap	Termoform	177	30
56901	5340	Koyu meşe	Termoform	177	30
56902	5340	Meşe	Termoform	177	30
61631 YENİ	5340	Açık ceviz		177	30
56905	5340	Parlak antrasit	Termoform	177	30
56907	5340	Parlak dumanlı huş	Termoform	177	30
56911	5340	Tik	Termoform	177	30
63577	5340	Bambu	MDF-Lam	177	30
63578	5340	Metalik ceviz	MDF-Lam	177	30
63579	5340	Kumtaşı	MDF-Lam	177	30
		GxDxY 60x13x2 cm	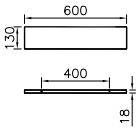		

• GxDxY Genişlik, Derinlik, Yüksekliği ifade eder. • Tüm ürünlerin kesin ölçüleri için teknik çizimleri referans alınız. • Tüm mobilyalar 2 yıl garanti kapsamındadır.
• Eczacıbaşı Yapı Gereçleri San. ve Tic. A.Ş'nin ürünler ve teknik detaylarında değişiklik yapma hakkı saklıdır.
* Tavsiye edilen azami satış fiyatıdır. Fiyatlara KDV dahil değildir.

Aynalar

Ürün Kodu	Montaj Kodu	Ürün Açıklamaları	Gövde Malzemesi	Satış Fiyatı (TL)*	Montaj Fiyatı (TL)*
		Raf, 80 cm			
56927	5340	Parlak beyaz	Termoform	207	30
58235	5340	Mat beyaz	Termoform	207	30
56913	5340	Altın kiraz	Termoform	207	30
56916	5340	Ceviz	Termoform	207	30
56919	5340	Hareli doğal ahşap	Termoform	207	30
56929	5340	Hasiente kahve	Termoform	207	30
56922	5340	Koyu meşe	Termoform	207	30
56923	5340	Meşe	Termoform	207	30
56926	5340	Parlak antrasit	Termoform	207	30
56928	5340	Parlak dumanlı huş	Termoform	207	30
56932	5340	Tik	Termoform	207	30
63580	5340	Bambu	MDF-Lam	207	30
63581	5340	Metalik ceviz	MDF-Lam	207	30
63582	5340	Kumtaşı	MDF-Lam	207	30



GxDxY 80x13x2 cm

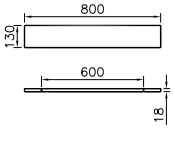

• GxDxY Genişlik, Derinlik, Yüksekliği ifade eder. • Tüm ürünlerin kesin ölçüleri için teknik çizimleri referans alınız. • Tüm mobilyalar 2 yıl garanti kapsamındadır.
• Eczacıbaşı Yapı Gereçleri San. ve Tic. A.Ş'nin ürünler ve teknik detaylarında değişiklik yapma hakkı saklıdır.
* Tavsiye edilen azami satış fiyatıdır. Fiyatlara KDV dahil değildir.

Aynalar

Ürün Kodu	Montaj Kodu	Ürün Açıklamaları	Gövde Malzemesi	Satış Fiyatı (TL)*	Montaj Fiyatı (TL)*
		Raf, 100 cm			
56948	5340	Parlak beyaz	Termoform	229	30
58236	5340	Mat beyaz	Termoform	229	30
56934	5340	Altın kiraz	Termoform	229	30
56937	5340	Ceviz	Termoform	229	30
56940	5340	Hareli doğal ahşap	Termoform	229	30
56943	5340	Koyu meşe	Termoform	229	30
56944	5340	Meşe	Termoform	229	30
56947	5340	Parlak antrasit	Termoform	229	30
56949	5340	Parlak dumanlı huş	Termoform	229	30
56953	5340	Tik	Termoform	229	30
63583	5340	Bambu	MDF-Lam	229	30
63584	5340	Metalik ceviz	MDF-Lam	229	30
63585	5340	Kumtaşı	MDF-Lam	229	30



GxDxY 100x13x2 cm

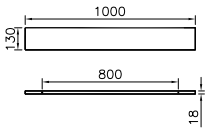

• GxDxY Genişlik, Derinlik, Yüksekliği ifade eder. • Tüm ürünlerin kesin ölçüleri için teknik çizimleri referans alınız. • Tüm mobilyalar 2 yıl garanti kapsamındadır.
• Eczacıbaşı Yapı Gereçleri San. ve Tic. A.Ş'nin ürünler ve teknik detaylarında değişiklik yapma hakkı saklıdır.
* Tavsiye edilen azami satış fiyatıdır. Fiyatlara KDV dahil değildir.

Aynalar

Ürün Kodu	Montaj Kodu	Ürün Açıklamaları	Gövde/Kapak Malzemesi	Satış Fiyatı (TL)*	Montaj Fiyatı (TL)*
		Raf, 120 cm			
56975	5340	Parlak beyaz	Termoform	259	30
58237	5340	Mat beyaz	Termoform	259	30
56955	5340	Altın kiraz	Termoform	259	30
56958	5340	Ceviz	Termoform	259	30
56961	5340	Hareli doğal ahşap	Termoform	259	30
56970	5340	Koyu meşe	Termoform	259	30
56971	5340	Meşe	Termoform	259	30
56974	5340	Parlak antrasit	Termoform	259	30
56976	5340	Parlak dumanlı huş	Termoform	259	30
56980	5340	Tik	Termoform	259	30
63586	5340	Bambu	MDF-Lam	259	30
63587	5340	Metalik ceviz	MDF-Lam	259	30
63588	5340	Kumtaşı	MDF-Lam	259	30
		GxDxY 120x13x2 cm			



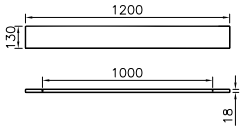

Aynalar için Enerji Verimlilik Sınıflandırması

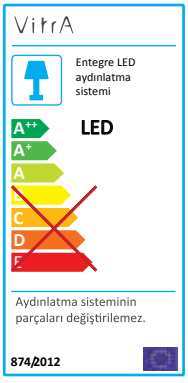

* Tavsiye edilen azami satış fiyatıdır. Fiyatlara KDV dahil değildir.

Dar Banyolar İçin



Dar Banyolar İçin

Ürün Kodu	Montaj Kodu	Ürün Açıklamaları	Gövde/Kapak Malzemesi	Satış Fiyatı (TL)*	Montaj Fiyatı (TL)*
	YENİ YERLİ ÜRETİM	**Voyage lavabo dolabı, kapaklı, tezgah üstü lavabo ile uyumlu, 60 cm** Tek armatür delikli			
62432	3000	Dış renk: Mat beyaz İç renk: Doğal meşe	MDF üzeri lake/MDF lam	7.000	160
62433	3000	Dış renk: Kumlu ahşap İç renk: Bej	Kompozit kaplama/MDF lam	7.000	160
62434	3000	İç renk: Alevli gri Dış renk: Doğal meşe	Kompozit kaplama/MDF lam	7.000	160





GxDxY 60x33x38 cm

Sifon alt grubu ve süzgeç ürüne dahil değildir. Ayrıca sipariş edilmelidir. A45123 ya da A45159 Origin sifonları ile kullanılması tavsiye edilir.

Lavabo montajı için dolap içinde bulunan montaj şablonunu dikkate alınız.

Teknik çizimde 7223 kodlu lavabo kullanılmıştır.

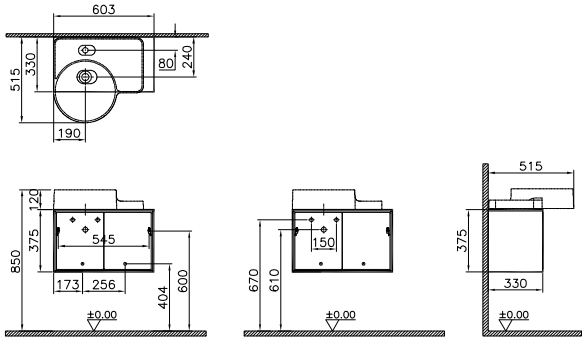

	YENİ YERLİ ÜRETİM	**Voyage lavabo dolabı, kapaklı, çanak lavabo ile uyumlu, 60 cm** Armatür deliksiz			
62435	3000	Dış renk: Mat beyaz İç renk: Doğal meşe	MDF üzeri lake/MDF lam	7.000	160
62436	3000	Dış renk: Kumlu ahşap İç renk: Bej	Kompozit kaplama/MDF lam	7.000	160
62437	3000	İç renk: Alevli gri Dış renk: Doğal meşe	Kompozit kaplama/MDF lam	7.000	160





GxDxY 60x33x38 cm

Sifon alt grubu ve süzgeç ürüne dahil değildir. Ayrıca sipariş edilmelidir. A45123 ya da A45159 Origin sifonları ile kullanılması tavsiye edilir.

Lavabo montajı için dolap içinde bulunan montaj şablonunu dikkate alınız.

Teknik çizimde tesisat ölçüsü ve askı yükseklikleri 7811 kodlu lavaboyla kullanıma göre verilmiştir.

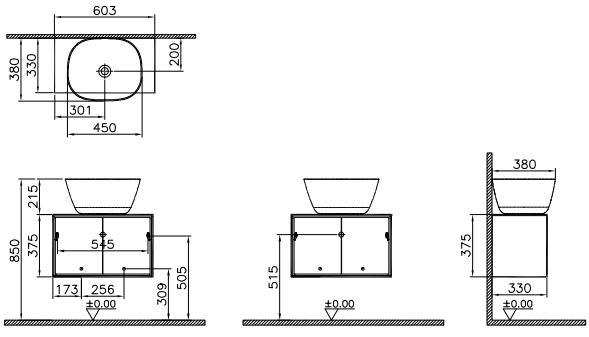

• GxDxY Genişlik, Derinlik, Yüksekliği ifade eder. • Armatür fiyata dahil değildir. • Tüm ürünlerin kesin ölçüleri için teknik çizimleri referans alınız. • Tüm mobilyalar 2 yıl garanti kapsamındadır.
• Eczacıbaşı Yapı Gereçleri San. ve Tic. A.Ş'nin ürünler ve teknik detaylarında değişiklik yapma hakkı saklıdır.
* Tavsiye edilen azami satış fiyatıdır. Fiyatlara KDV dahil değildir.

Dar Banyolar İçin

Ürün Kodu	Montaj Kodu	Ürün Açıklamaları	Gövde/Kapak Malzemesi	Satış Fiyatı (TL)*	Montaj Fiyatı (TL)*
		Options Lux tezgah, 60 cm Armatür deliksiz			
53100	5300	Parlak siyah	MDF üzeri lake/-	3.186	140
51397	5300	Amerikan ceviz	Doğal kaplama/-	3.429	140
		GxDxY 60x55x10 cm Tezgahlar deliksiz ve lavabo hariçtir. Sifon alt grubu ve süzgeç ürüne dahil değildir. Ayrıca sipariş edilmelidir.			
		Frame lavabo dolabı, tek çekmeceli, etajerli lavabolu, 60 cm Tek armatür delikli			
61216	3000	Gövde: Mat soft beyaz Kapak : Dore meşe Beyaz etajerli lavabolu	MDF üzeri Lake/Termoform	5.334	160
61217	3000	Gövde: Mat soft siyah Kapak : Hareli siyah meşe Beyaz etajerli lavabolu	MDF üzeri Lake/Termoform	5.334	160
61218	3000	Gövde: Mat soft bej Kapak : Moka meşe Beyaz etajerli lavabolu	MDF üzeri Lake/Termoform	5.334	160
61219	3000	Gövde: Mat soft bej Kapak: Moka meşe Mat bej etajerli lavabolu	MDF üzeri Lake/Termoform	5.334	160
		GxDxY 63x54x44 cm 5707 Frame seramik lavabo dahildir. 2700 K Sabit panel altında LED aydınlatma mevcuttur. Oda anahtarına bağlanmalıdır. Sifon alt grubu ve süzgeç ürüne dahil değildir. A45118 ya da A45123 sifon alt grubu ayrıca sipariş edilmelidir.			

• GxDxY Genişlik, Derinlik, Yüksekliği ifade eder. • Armatür fiyata dahil değildir. • Tüm ürünlerin kesin ölçüleri için teknik çizimleri referans alınız. • Tüm mobilyalar 2 yıl garanti kapsamındadır.
• Eczacıbaşı Yapı Gereçleri San. ve Tic. A.Ş'nin ürünler ve teknik detaylarında değişiklik yapma hakkı saklıdır.
* Tavsiye edilen azami satış fiyatıdır. Fiyatlara KDV dahil değildir.

Dar Banyolar İçin

Ürün Kodu	Montaj Kodu	Ürün Açıklamaları	Gövde/Kapak Malzemesi	Satış Fiyatı (TL)*	Montaj Fiyatı (TL)*
		Frame lavabo dolabı, tek çekmeceli, tezgah üstü kare lavabolu, 60 cm Armatür deliksiz			
61451	3000	Gövde: Mat soft beyaz Kapak : Dore meşe	MDF üzeri Lake/Termoform	5.650	160
61452	3000	Gövde: Mat soft siyah Kapak : Hareli siyah meşe	MDF üzeri Lake/Termoform	5.650	160
61453	3000	Gövde: Mat soft bej Kapak : Moka meşe	MDF üzeri Lake/Termoform	5.650	160
		GxDxY 60x52x46 cm 5654B403-0016 Frame kare armatür deliksiz lavabo dahildir. 2700 K Sabit panel altında LED aydınlatma mevcuttur. Oda anahtarına bağlanmalıdır. Sifon alt grubu ve süzgeç ürüne dahil değildir. A45118 ya da A45123 sifon alt grubu ayrıca sipariş edilmelidir.			
		Frame cam tezgah, 60 cm Armatür deliksiz			
61634	5300	Beyaz	Cam/ -	265	140
61635	5300	Siyah	Cam/ -	265	140
61636	5300	Bej	Cam/ -	265	140
		GxDxY 61x53x1cm Ankastre armatür ile kullanılmalıdır. Aşağıdaki kodlar ile beraber kullanılmalıdır: 61634: 61451 61635: 61452 61636: 61453			

• GxDxY Genişlik, Derinlik, Yüksekliği ifade eder. • Armatür fiyata dahil değildir. • Tüm ürünlerin kesin ölçüleri için teknik çizimleri referans alınız. • Tüm mobilyalar 2 yıl garanti kapsamındadır.
• Eczacıbaşı Yapı Gereçleri San. ve Tic. A.Ş'nin ürünler ve teknik detaylarında değişiklik yapma hakkı saklıdır.
* Tavsiye edilen azami satış fiyatıdır. Fiyatlara KDV dahil değildir.

Dar Banyolar İçin

Ürün Kodu	Montaj Kodu	Ürün Açıklamaları	Gövde/Kapak Malzemesi	Satış Fiyatı (TL)*	Montaj Fiyatı (TL)*
		Frame aydınlatmalı dolaplı ayna, 60 cm			
61236	3010	Mat soft beyaz/Sol	MDF üzeri lake/-	5.121	60
61237	3010	Mat soft siyah/Sol	MDF üzeri lake/-	5.121	60
61238	3010	Mat soft bej/Sol	MDF üzeri lake/-	5.121	60
61239	3010	Mat soft beyaz/Sağ	MDF üzeri lake/-	5.121	60
61240	3010	Mat soft siyah/Sağ	MDF üzeri lake/-	5.121	60
61241	3010	Mat soft bej/Sağ	MDF üzeri lake/-	5.121	60
		GxDxY 60x18x70 cm 5500 K Alt kısımda priz ve LED aydınlatma açma-kapama butonu bulunur.			
64079	3000	**Equal lavabo ünitesi, 40 cm, havluluklu** Tek armatür delikli	-/ -	1.650	160
		GxDxY 43x45x20 cm 7240B403-0001 lavabo dahildir. Sifon alt grubu ve süzgeç ürüne dahil değildir. Ayrıca sipariş edilmelidir.			

• GxDxY Genişlik, Derinlik, Yüksekliği ifade eder. • Armatür fiyata dahil değildir. • Tüm ürünlerin kesin ölçüleri için teknik çizimleri referans alınız. • Tüm mobilyalar 2 yıl garanti kapsamındadır.
• Eczacıbaşı Yapı Gereçleri San. ve Tic. A.Ş'nin ürünler ve teknik detaylarında değişiklik yapma hakkı saklıdır.
* Tavsiye edilen azami satış fiyatıdır. Fiyatlara KDV dahil değildir.

Dar Banyolar İçin

Ürün Kodu	Montaj Kodu	Ürün Açıklamaları	Gövde/Kapak Malzemesi	Satış Fiyatı (TL)*	Montaj Fiyatı (TL)*
64081 YERLİ ÜRETİM	3000	**Equal lavabo ünitesi, 60 cm, havluluklu** Tek armatür delikli	-/ -	1.898	160
		GxDxY 60x45x20 cm 7241B403-0001 lavabo dahildir. Sifon alt grubu ve süzgeç ürüne dahil değildir. Ayrıca sipariş edilmelidir.	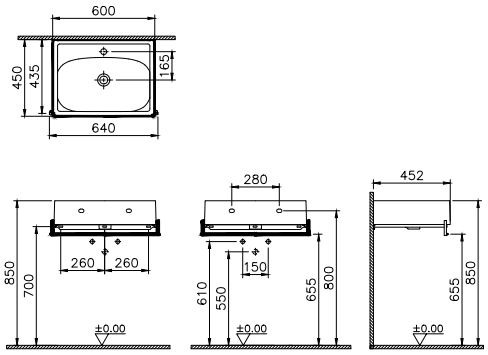		
64082 YERLİ ÜRETİM	3000	**Equal lavabo ünitesi, 60 cm, raflı** Tek armatür delikli	-/ -	2.087	160
		GxDxY 60x45x47 cm 7241B403-0001 lavabo dahildir. Sifon alt grubu ve süzgeç ürüne dahil değildir. Ayrıca sipariş edilmelidir.	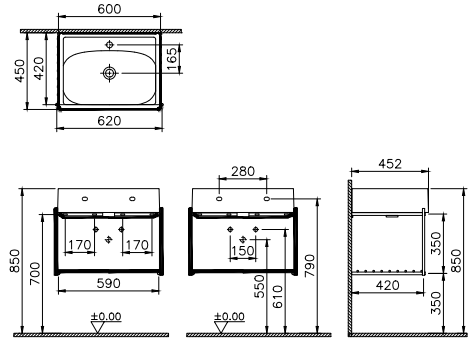		

• GxDxY Genişlik, Derinlik, Yüksekliği ifade eder. • Armatür fiyata dahil değildir. • Tüm ürünlerin kesin ölçüleri için teknik çizimleri referans alınız. • Tüm mobilyalar 2 yıl garanti kapsamındadır.
• Eczacıbaşı Yapı Gereçleri San. ve Tic. A.Ş'nin ürünler ve teknik detaylarında değişiklik yapma hakkı saklıdır.
* Tavsiye edilen azami satış fiyatıdır. Fiyatlara KDV dahil değildir.

Dar Banyolar İçin

Ürün Kodu	Montaj Kodu	Ürün Açıklamaları	Gövde/Kapak Malzemesi	Satış Fiyatı (TL)*	Montaj Fiyatı (TL)*
		Equal aydınlatmalı düz ayna			
64103	3010	40 cm	-/ -	1.800	60
64104	3010	60 cm	-/ -	1.980	60



DxY 4x140 cm

Armatür LED aydınlatma

Ürünler demonte olarak sevk edilmektedir.

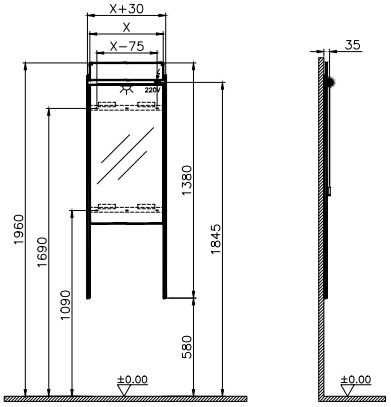

	X
64103	40 cm
64104	60 cm

		Valarte Neo lavabo dolabı, kapaklı, etajerli lavabolu, 65 cm Tek armatür delikli			
65764	3000	Çelik mavisi/Sol	MDF üzeri lake/MDF üzeri lake	5.964	160
65803	3000	Retro yeşil/Sol	MDF üzeri lake/MDF üzeri lake	5.964	160
64765	3000	Çelik mavisi/Sağ	MDF üzeri lake/MDF üzeri lake	5.964	160
65804	3000	Retro yeşil/Sağ	MDF üzeri lake/MDF üzeri lake	5.964	160



GxDxY 60x51x80 cm
7801B003-0001 Valarte lavabo dahildir.

Sifon alt grubu ve süzgeç ürüne dahil değildir. Ayrıca sipariş edilmelidir.

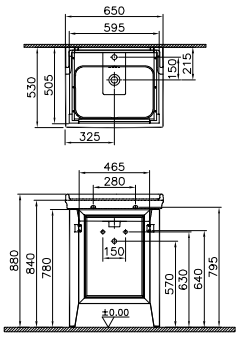

• GxDxY Genişlik, Derinlik, Yüksekliği ifade eder. • Tüm ürünlerin kesin ölçüleri için teknik çizimleri referans alınız. • Tüm mobilyalar 2 yıl garanti kapsamındadır.
• Eczacıbaşı Yapı Gereçleri San. ve Tic. A.Ş'nin ürünler ve teknik detaylarında değişiklik yapma hakkı saklıdır.
* Tavsiye edilen azami satış fiyatıdır. Fiyatlara KDV dahil değildir.

Dar Banyolar İçin

Ürün Kodu	Montaj Kodu	Ürün Açıklamaları	Gövde/Kapak Malzemesi	Satış Fiyatı (TL)*	Montaj Fiyatı (TL)*
	YENİ YERLİ ÜRETİM	**Valarte Neo lavabo dolabı, kapaklı, etajerli lavabolu, 65 cm** Üç armatür delikli			
65768	3000	Çelik mavisi/Sol	MDF üzeri lake/MDF üzeri lake	5.964	160
65834	3000	Retro yeşil/Sol	MDF üzeri lake/MDF üzeri lake	5.964	160
65769	3000	Çelik mavisi/Sağ	MDF üzeri lake/MDF üzeri lake	5.964	160
65835	3000	Retro yeşil/Sağ	MDF üzeri lake/MDF üzeri lake	5.964	160
		GxDxY 60x51x80 cm 7801B003-0001 Valarte lavabo dahildir. Sifon alt grubu ve süzgeç ürüne dahil değildir. Ayrıca sipariş edilmelidir.			



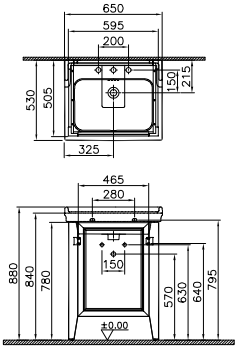

	YENİ YERLİ ÜRETİM	**Valarte Neo lavabo dolabı, tek çekmeceli, etajerli lavabolu, 65 cm** Tek armatür delikli			
65775	3000	Çelik mavisi	MDF üzeri lake/MDF üzeri lake	6.864	160
65814	3000	Retro yeşil	MDF üzeri lake/MDF üzeri lake	6.864	160
		GxDxY 60x51x80 cm 7801B003-0001 Valarte lavabo dahildir. Sifon alt grubu ve süzgeç ürüne dahil değildir. Ayrıca sipariş edilmelidir.			



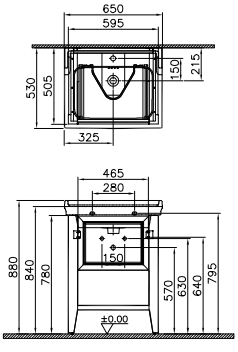

• GxDxY Genişlik, Derinlik, Yüksekliği ifade eder. • Tüm ürünlerin kesin ölçüleri için teknik çizimleri referans alınız. • Tüm mobilyalar 2 yıl garanti kapsamındadır.
• Eczacıbaşı Yapı Gereçleri San. ve Tic. A.Ş'nin ürünler ve teknik detaylarında değişiklik yapma hakkı saklıdır.
* Tavsiye edilen azami satış fiyatıdır. Fiyatlara KDV dahil değildir.

Dar Banyolar İçin

Ürün Kodu	Montaj Kodu	Ürün Açıklamaları	Gövde/Kapak Malzemesi	Satış Fiyatı (TL)*	Montaj Fiyatı (TL)*
	YENİ YERLİ ÜRETİM	**Valarte Neo lavabo dolabı, tek çekmeceli, etajerli lavabolu, 65 cm** Üç armatür delikli			
65778	3000	Çelik mavisi	MDF üzeri lake/MDF üzeri lake	6.864	160
65817	3000	Retro yeşil	MDF üzeri lake/MDF üzeri lake	6.864	160
 		GxDxY 60x51x80 cm 7801B003-0033 Valarte lavabo dahildir. Sifon alt grubu ve süzgeç ürüne dahil değildir. Ayrıca sipariş edilmelidir.	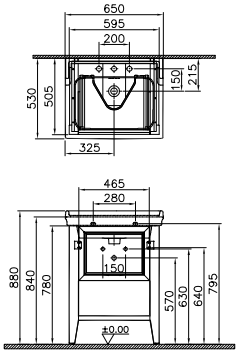		
	YENİ YERLİ ÜRETİM	**Valarte Neo dolaplı ayna, 65 cm**			
65791	3010	Çelik mavisi/Sol	MDF üzeri lake/MDF üzeri lake	4.725	60
65830	3010	Retro yeşil/Sol	MDF üzeri lake/MDF üzeri lake	4.725	60
65792	3010	Çelik mavisi/Sağ	MDF üzeri lake/MDF üzeri lake	4.725	60
65831	3010	Retro yeşil/Sağ	MDF üzeri lake/MDF üzeri lake	4.725	60
 		GxDxY 63x18x76 cm 2700 K LED aydınlatmalıdır.	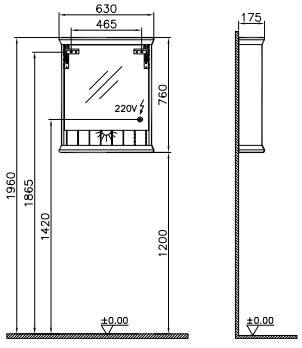		

• GxDxY Genişlik, Derinlik, Yüksekliği ifade eder. • Tüm ürünlerin kesin ölçüleri için teknik çizimleri referans alınız. • Tüm mobilyalar 2 yıl garanti kapsamındadır.
• Eczacıbaşı Yapı Gereçleri San. ve Tic. A.Ş'nin ürünler ve teknik detaylarında değişiklik yapma hakkı saklıdır.
* Tavsiye edilen azami satış fiyatıdır. Fiyatlara KDV dahil değildir.

Dar Banyolar İçin

Ürün Kodu	Montaj Kodu	Ürün Açıklamaları	Gövde/Kapak Malzemesi	Satış Fiyatı (TL)*	Montaj Fiyatı (TL)*
		Valarte lavabo dolabı, kapaklı, etajerli lavabolu, krom kulplu, 65 cm Tek armatür delikli			
62150	3000	Mat beyaz/Sol	Termoform/Termoform	3.644	160
62151	3000	Mat gri/Sol	Termoform/Termoform	3.644	160
62152	3000	Mat fildişi/Sol	Termoform/Termoform	3.644	160
62259	3000	Mat beyaz/Sağ	Termoform/Termoform	3.644	160
62260	3000	Mat gri/Sağ	Termoform/Termoform	3.644	160
62261	3000	Mat fildişi/Sağ	Termoform/Termoform	3.644	160
		GxDxY 65x53x88 cm 7801B003-0001 Valarte lavabo dahildir. Sifon alt grubu ve süzgeç ürüne dahil değildir. Ayrıca sipariş edilmelidir. Ürün krom kulpludur. Altın kulp ile kullanım için istenilen adette kulp 62258 kodundan sipariş edilebilir.			
		Valarte lavabo dolabı, kapaklı, etajerli lavabolu, krom kulplu, 65 cm 3 armatür delikli			
62159	3000	Mat beyaz/Sol	Termoform/Termoform	3.644	160
62160	3000	Mat gri/Sol	Termoform/Termoform	3.644	160
62161	3000	Mat fildişi/Sol	Termoform/Termoform	3.644	160
62262	3000	Mat beyaz/Sağ	Termoform/Termoform	3.644	160
62263	3000	Mat gri/Sağ	Termoform/Termoform	3.644	160
62264	3000	Mat fildişi/Sağ	Termoform/Termoform	3.644	160
		GxDxY 65x53x88 cm 7801B003-0033 Valarte lavabo dahildir. Sifon alt grubu ve süzgeç ürüne dahil değildir. Ayrıca sipariş edilmelidir. Ürün krom kulpludur. Altın kulp ile kullanım için istenilen adette kulp 62258 kodundan sipariş edilebilir.			



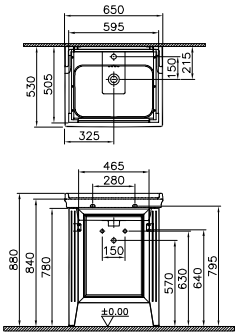



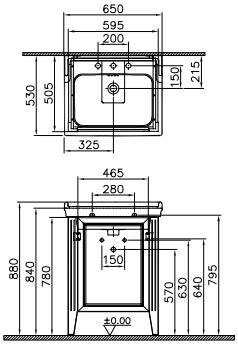

• GxDxY Genişlik, Derinlik, Yüksekliği ifade eder. • Tüm ürünlerin kesin ölçüleri için teknik çizimleri referans alınız. • Tüm mobilyalar 2 yıl garanti kapsamındadır.
• Eczacıbaşı Yapı Gereçleri San. ve Tic. A.Ş'nin ürünler ve teknik detaylarında değişiklik yapma hakkı saklıdır.
* Tavsiye edilen azami satış fiyatıdır. Fiyatlara KDV dahil değildir.

Dar Banyolar İçin

Ürün Kodu	Montaj Kodu	Ürün Açıklamaları	Gövde/Kapak Malzemesi	Satış Fiyatı (TL)*	Montaj Fiyatı (TL)*
		Valarte lavabo dolabı, tek çekmeceli, etajerli lavabolu, tek armatür delikli, krom kulplu, 65 cm Tek armatür delikli			
62177	3000	Mat beyaz	Termoform/Termoform	4.194	160
62178	3000	Mat gri	Termoform/Termoform	4.194	160
62179	3000	Mat fildişi	Termoform/Termoform	4.194	160
		GxDxY 65x53x88 cm 7801B003-0001 Valarte lavabo dahildir. Sifon alt grubu ve süzgeç ürüne dahil değildir. Ayrıca sipariş edilmelidir. Ürün krom kulpludur. Altın kulp ile kullanım için istenilen adette kulp 62258 kodundan sipariş edilebilir.	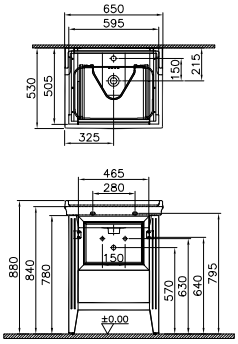		
		Valarte lavabo dolabı, tek çekmeceli, etajerli lavabolu, krom kulplu, 65 cm 3 armatür delikli			
62186	3000	Mat beyaz	Termoform/Termoform	4.194	160
62187	3000	Mat gri	Termoform/Termoform	4.194	160
62188	3000	Mat fildişi	Termoform/Termoform	4.194	160
		GxDxY 65x53x88 cm 7801B003-0033 Valarte lavabo dahildir. Sifon alt grubu ve süzgeç ürüne dahil değildir. Ayrıca sipariş edilmelidir. Ürün krom kulpludur. Altın kulp ile kullanım için istenilen adette kulp 62258 kodundan sipariş edilebilir.	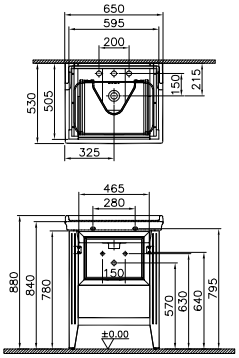		

• GxDxY Genişlik, Derinlik, Yüksekliği ifade eder. • Tüm ürünlerin kesin ölçüleri için teknik çizimleri referans alınız. • Tüm mobilyalar 2 yıl garanti kapsamındadır.
• Eczacıbaşı Yapı Gereçleri San. ve Tic. A.Ş'nin ürünler ve teknik detaylarında değişiklik yapma hakkı saklıdır.
* Tavsiye edilen azami satış fiyatıdır. Fiyatlara KDV dahil değildir.

Dar Banyolar İçin

Ürün Kodu	Montaj Kodu	Ürün Açıklamaları	Gövde/Kapak Malzemesi	Satış Fiyatı (TL)*	Montaj Fiyatı (TL)*
		Valarte düz ayna, 65 cm			
62213	3010	Mat beyaz	Termoform/-	1.307	60
62214	3010	Mat gri	Termoform/-	1.307	60
62215	3010	Mat fildişi	Termoform/-	1.307	60
		GxDxY 60x3x70 cm			



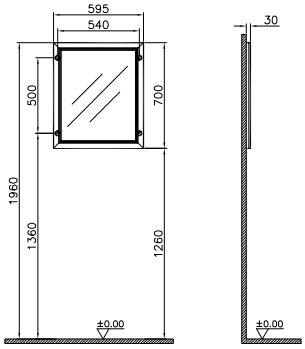

		Valarte aydınlatmalı dolaplı ayna, 65 cm			
62225	3010	Mat beyaz/Sol	Termoform/-	2.888	60
62226	3010	Mat gri/Sol	Termoform/-	2.888	60
62227	3010	Mat fildişi/Sol	Termoform/-	2.888	60
62228	3010	Mat beyaz/Sağ	Termoform/-	2.888	60
62229	3010	Mat gri/Sağ	Termoform/-	2.888	60
62230	3010	Mat fildişi/Sağ	Termoform/-	2.888	60
		GxDxY 63x18x76 cm 2750 K LED aydınlatmalıdır. Oda anahtarına bağlanmalıdır.			



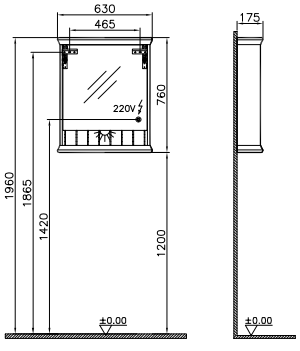

• GxDxY Genişlik, Derinlik, Yüksekliği ifade eder. • Tüm ürünlerin kesin ölçüleri için teknik çizimleri referans alınız. • Tüm mobilyalar 2 yıl garanti kapsamındadır.
• Eczacıbaşı Yapı Gereçleri San. ve Tic. A.Ş'nin ürünler ve teknik detaylarında değişiklik yapma hakkı saklıdır.
* Tavsiye edilen azami satış fiyatıdır. Fiyatlara KDV dahil değildir.

Dar Banyolar İçin

Ürün Kodu	Montaj Kodu	Ürün Açıklamaları	Gövde/Kapak Malzemesi	Satış Fiyatı (TL)*	Montaj Fiyatı (TL)*
		Nest Trendy lavabo dolabı, dar, kapaklı, 60 cm Sağdan armatür delikli			
56415	3000	Parlak beyaz	Termoform/Termoform	2.406	160
56125	3000	Parlak antrasit	Termoform/Termoform	2.406	160
56126	3000	Hareli doğal ahşap	Termoform/Termoform	2.406	160
56127	3000	Gri dokulu ahşap	Termoform/Termoform	2.406	160
		GxDxY 60x35x57 cm 5689B003-0029 Nest Trendy lavabo dahildir. Rafsız aynalarla kullanılması tavsiye edilir. Sifon alt grubu ve süzgeç ürüne dahil değildir. Ayrıca sipariş edilmelidir.			



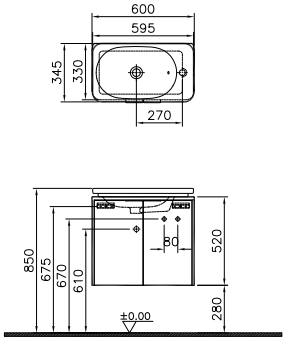

		Nest Trendy lavabo dolabı, tek çekmeceli, 60 cm Tek armatür delikli			
56437	3000	Parlak beyaz	Termoform/Termoform	3.834	160
56134	3000	Parlak antrasit	Termoform/Termoform	3.834	160
56135	3000	Hareli doğal ahşap	Termoform/Termoform	3.834	160
56136	3000	Gri dokulu ahşap	Termoform/Termoform	3.834	160
		GxDxY 60x45x37 cm 5685B003-1072 Nest Trendy lavabo dahildir. 3500 K Lavabonun altında LED aydınlatma mevcuttur. LED otomatik sensör ile açılıp kapanır. Sifon alt grubu ve süzgeç ürüne dahil değildir. Ayrıca sipariş edilmelidir.			



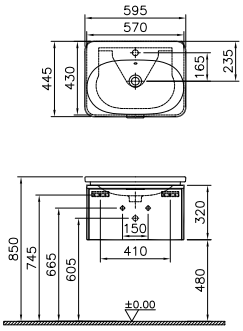

• GxDxY Genişlik, Derinlik, Yüksekliği ifade eder. • Tüm ürünlerin kesin ölçüleri için teknik çizimleri referans alınız. • Tüm mobilyalar 2 yıl garanti kapsamındadır.
• Eczacıbaşı Yapı Gereçleri San. ve Tic. A.Ş'nin ürünler ve teknik detaylarında değişiklik yapma hakkı saklıdır.
* Tavsiye edilen azami satış fiyatıdır. Fiyatlara KDV dahil değildir.

Dar Banyolar İçin

Ürün Kodu	Montaj Kodu	Ürün Açıklamaları	Gövde/Kapak Malzemesi	Satış Fiyatı (TL)*	Montaj Fiyatı (TL)*
		Nest Trendy lavabo dolabı, çift çekmeceli, 60 cm Tek armatür delikli			
56440	3000	Parlak beyaz	Termoform/Termoform	4.899	160
56143	3000	Parlak antrasit	Termoform/Termoform	4.899	160
56144	3000	Hareli doğal ahşap	Termoform/Termoform	4.899	160
56145	3000	Gri dokulu ahşap	Termoform/Termoform	4.899	160
		GxDxY 60x45x57 cm 5685B003-1072 Nest Trendy lavabo dahildir. 3500 K Lavabonun altında LED aydınlatma mevcuttur. LED otomatik sensör ile açılıp kapanır. Sifon alt grubu ve süzgeç ürüne dahil değildir. Ayrıca sipariş edilmelidir.			
56156	3010	**Nest Trendy ayna, 60 cm**	-/-	751	60
		DxY 4x76 cm 56198 ve 56334 kodlu aydınlatma ürünleriyle beraber kullanılabilir. Dar lavabolarla kullanılması tavsiye edilir. Aydınlatma fiyata dahil değildir.			

• GxDxY Genişlik, Derinlik, Yüksekliği ifade eder. • Tüm ürünlerin kesin ölçüleri için teknik çizimleri referans alınız. • Tüm mobilyalar 2 yıl garanti kapsamındadır.
• Eczacıbaşı Yapı Gereçleri San. ve Tic. A.Ş'nin ürünler ve teknik detaylarında değişiklik yapma hakkı saklıdır.
* Tavsiye edilen azami satış fiyatıdır. Fiyatlara KDV dahil değildir.

Dar Banyolar İçin

Ürün Kodu	Montaj Kodu	Ürün Açıklamaları	Gövde/Kapak Malzemesi	Satış Fiyatı (TL)*	Montaj Fiyatı (TL)*
61010 YERLİ ÜRETİM	3010	Ayarlanabilir düz ayna, 60 cm	-	942	60
		GxDxY 63x10x49 cm	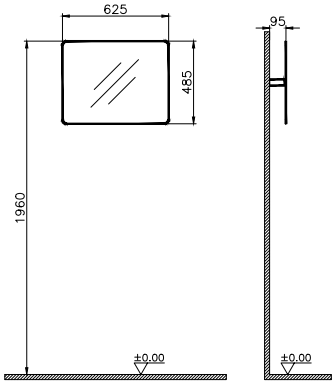		
56153 YERLİ ÜRETİM	3010	Nest Trendy raflı ayna, 60 cm	-/-	1.170	60
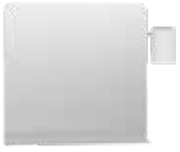		GxDxY 60x4x76 cm Raf beyaz metal malzemeden yapılmıştır. 56198 ve 56334 kodlu aydınlatma ürünleriyle beraber kullanılabilir. Dar lavabo dolaplarıyla kullanılması tavsiye edilmez. Aydınlatma fiyata dahil değildir.	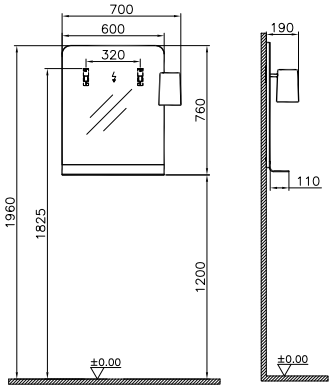		

• GxDxY Genişlik, Derinlik, Yüksekliği ifade eder. • Tüm ürünlerin kesin ölçüleri için teknik çizimleri referans alınız. • Tüm mobilyalar 2 yıl garanti kapsamındadır.
• Eczacıbaşı Yapı Gereçleri San. ve Tic. A.Ş'nin ürünler ve teknik detaylarında değişiklik yapma hakkı saklıdır.
* Tavsiye edilen azami satış fiyatıdır. Fiyatlara KDV dahil değildir.

Dar Banyolar İçin

Ürün Kodu	Montaj Kodu	Ürün Açıklamaları	Gövde/Kapak Malzemesi	Satış Fiyatı (TL)*	Montaj Fiyatı (TL)*
		Nest Trendy aydınlatma			
56334	5340	Sol	-/-	353	30
56198	5340	Sağ	-/-	353	30
		Düz ve raflı aynalar ile kullanılır.			



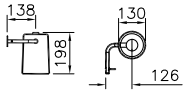

		Nest Trendy aydınlatmalı ayna, 60 cm			
56418	3010	Parlak beyaz	Termoform/-	2.112	60
56159	3010	Parlak antrasit	Termoform/-	2.112	60
56160	3010	Hareli doğal ahşap	Termoform/-	2.112	60
56161	3010	Gri dokulu ahşap	Termoform/-	2.112	60
		GxDxY 60x4x70 cm 3500 K Çepeçevre LED aydınlatma bulunur. Dokunmatik sensör aynanın altındadır.			



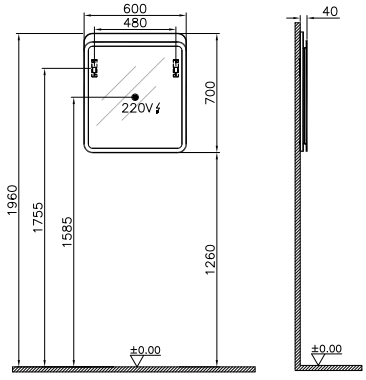

• GxDxY Genişlik, Derinlik, Yüksekliği ifade eder. • Tüm ürünlerin kesin ölçüleri için teknik çizimleri referans alınız. • Tüm mobilyalar 2 yıl garanti kapsamındadır.
• Eczacıbaşı Yapı Gereçleri San. ve Tic. A.Ş'nin ürünler ve teknik detaylarında değişiklik yapma hakkı saklıdır.
* Tavsiye edilen azami satış fiyatıdır. Fiyatlara KDV dahil değildir.

Dar Banyolar İçin

Ürün Kodu	Montaj Kodu	Ürün Açıklamaları	Gövde/Kapak Malzemesi	Satış Fiyatı (TL)*	Montaj Fiyatı (TL)*
		Nest Trendy aydınlatmalı dolaplı ayna, 60 cm			
56421	3010	Parlak beyaz/Sol	Termoform/-	2.663	60
56171	3010	Parlak antrasit/Sol	Termoform/-	2.663	60
56172	3010	Hareli doğal ahşap/Sol	Termoform/-	2.663	60
56173	3010	Gri dokulu ahşap/Sol	Termoform/-	2.663	60
56422	3010	Parlak beyaz/Sağ	Termoform/-	2.663	60
56168	3010	Parlak antrasit/Sağ	Termoform/-	2.663	60
56169	3010	Hareli doğal ahşap/Sağ	Termoform/-	2.663	60
56170	3010	Gri dokulu ahşap/Sağ	Termoform/-	2.663	60
		GxDxY 60x15x70 cm 3500 K Kumlamalı LED aydınlatma açma-kapama butonu ünitenin altında bulunur.			
		Sento lavabo dolabı, kapaklı, 50 cm Armatür delikli			
60779	3000	Mat beyaz/Sol	Termoform/Termoform	2.341	160
60791	3000	Mat krem/Sol	Termoform/Termoform	2.341	160
60803	3000	Mat antrasit/Sol	Termoform/Termoform	2.341	160
65868* YENİ	3000	Mat fiyord yeşili/Sol	Termoform/Termoform	2.341	160
60777	3000	Mat beyaz/Sağ	Termoform/Termoform	2.341	160
60789	3000	Mat krem/Sağ	Termoform/Termoform	2.341	160
60801	3000	Mat antrasit/Sağ	Termoform/Termoform	2.341	160
65869* YENİ	3000	Mat fiyord yeşili/Sağ	Termoform/Termoform	2.341	160
		***1 Nisan 2020 tarihi itibariyle satış hattına alınacaktır.**			
		GxDxY 50x38x69 cm 5945B003-0029 Sento seramik lavabo dahildir. 3000 K Dolap kapağı sol-sağ yönlü olup armatür bandı sağ taraftadır. Lavabo dolabının altında LED aydınlatma mevcuttur. LED hareketli sensör ile açılır-kapanır. Sifon alt grubu ve süzgeç ürüne dahil değildir. Ayrıca sipariş edilmelidir. Ürün ayaksızdır. Ayaklı kullanım için 61069 4'lü ayak set kodu ayrıca sipariş edilmelidir.			

• GxDxY Genişlik, Derinlik, Yüksekliği ifade eder. • Tüm ürünlerin kesin ölçüleri için teknik çizimleri referans alınız. • Tüm mobilyalar 2 yıl garanti kapsamındadır.
• Eczacıbaşı Yapı Gereçleri San. ve Tic. A.Ş'nin ürünler ve teknik detaylarında değişiklik yapma hakkı saklıdır.
* Tavsiye edilen azami satış fiyatıdır. Fiyatlara KDV dahil değildir.

Dar Banyolar İçin

Ürün Kodu	Montaj Kodu	Ürün Açıklamaları	Gövde/Kapak Malzemesi	Satış Fiyatı (TL)*	Montaj Fiyatı (TL)*
		Sento lavabo dolabı, kapaklı, 65 cm Armatür delikli			
60781	3000	Mat beyaz	Termoform/Termoform	2.435	160
60793	3000	Mat krem	Termoform/Termoform	2.435	160
60805	3000	Mat antrasit	Termoform/Termoform	2.435	160
65870* YENİ	3000	Mat fiyord yeşili	Termoform/Termoform	2.435	160
		***1 Nisan 2020 tarihi itibariyle satış hattına alınacaktır.**			



GxDxY 63x49x69 cm
5946B003-0001 Sento seramik lavabo dahildir.

3000 K
Lavabo dolabının altında LED aydınlatma mevcuttur.
LED hareketli sensör ile açılır-kapanır.
Sifon alt grubu ve süzgeç ürüne dahil değildir. Ayrıca sipariş edilmelidir.
Ürün ayaksızdır. Ayaklı kullanım için 61069 4'lü ayak set kodu ayrıca sipariş edilmelidir.

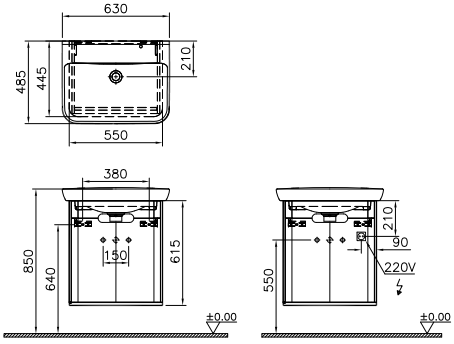

		Sento lavabo dolabı, tek çekmeceli, 65 cm Armatür delikli			
60812	3000	Mat beyaz	Termoform/Termoform	3.686	160
60815	3000	Mat krem	Termoform/Termoform	3.686	160
60818	3000	Mat antrasit	Termoform/Termoform	3.686	160
65873* YENİ	3000	Mat fiyord yeşili	Termoform/Termoform	3.686	160
		***1 Nisan 2020 tarihi itibariyle satış hattına alınacaktır.**			



GxDxY 63x49x52 cm
5946B003-0001 Sento seramik lavabo dahildir.

3000 K
Lavabo dolabının altında LED aydınlatma mevcuttur.
LED hareketli sensör ile açılır-kapanır.

Sifon alt grubu ve süzgeç ürüne dahil değildir. Ayrıca sipariş edilmelidir.

Ürün ayaksız kullanılmaktadır.

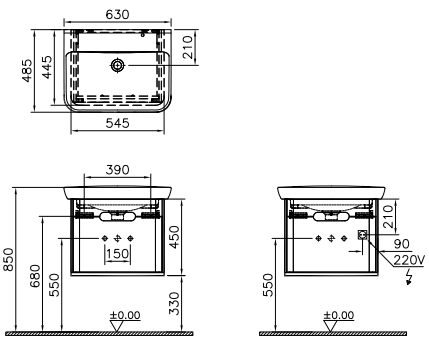

• GxDxY Genişlik, Derinlik, Yüksekliği ifade eder. • Tüm ürünlerin kesin ölçüleri için teknik çizimleri referans alınız. • Tüm mobilyalar 2 yıl garanti kapsamındadır.
• Eczacıbaşı Yapı Gereçleri San. ve Tic. A.Ş'nin ürünler ve teknik detaylarında değişiklik yapma hakkı saklıdır.
* Tavsiye edilen azami satış fiyatıdır. Fiyatlara KDV dahil değildir.

Dar Banyolar İçin

Ürün Kodu	Montaj Kodu	Ürün Açıklamaları	Gövde/Kapak Malzemesi	Satış Fiyatı (TL)*	Montaj Fiyatı (TL)*
		Sento lavabo dolabı, çift çekmeceli, 65 cm Armatür delikli			
60822	3000	Mat beyaz	Termoform/Termoform	4.480	160
60828	3000	Mat krem	Termoform/Termoform	4.480	160
60834	3000	Mat antrasit	Termoform/Termoform	4.480	160
65876* YENİ	3000	Mat fiyord yeşili	Termoform/Termoform	4.480	160

***1 Nisan 2020 tarihi itibariyle satış hattına alınacaktır.**



GxDxY 63x49x69 cm
5946B003-0001 Sento seramik lavabo dahildir.

3000 K
Lavabo dolabının altında LED aydınlatma mevcuttur. LED hareketli sensör ile açılır-kapanır.

Sifon alt grubu ve süzgeç ürüne dahil değildir. Ayrıca sipariş edilmelidir.

Ürün ayaksızdır. Ayaklı kullanım için 61069 4'lü ayak set koru ayrıca sipariş edilmelidir.

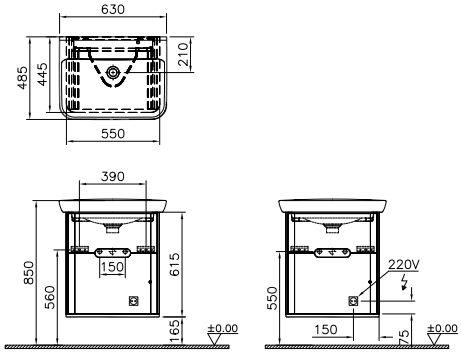

		Sento lavabo dolabı, tezgah üstü lavabo için, kapaklı, 55 cm			
62346	3000	Mat beyaz	Termoform/Termoform	2.200	160
62347	3000	Mat krem	Termoform/Termoform	2.200	160
62348	3000	Mat antrasit	Termoform/Termoform	2.200	160
65914* YENİ	3000	Mat fiyord yeşili	Termoform/Termoform	2.200	160

***1 Nisan 2020 tarihi itibariyle satış hattına alınacaktır.**



GxDxY 55x45x53 cm
Lavabo ürüne dahil değildir.

3000 K
Ambiyans LED aydınlatma
Sifon alt grubu ve süzgeç ürüne dahil değildir. Ayrıca sipariş edilmelidir.
Ürün ayaksızdır. Ayaklı kullanım için 61069 4'lü ayak set kodu ayrıca sipariş edilmelidir.

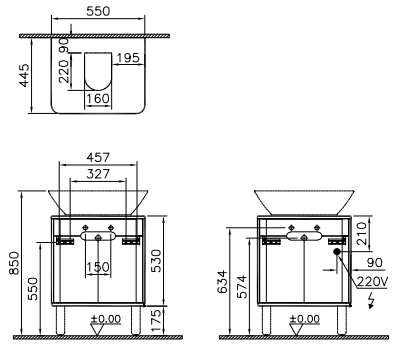

• GxDxY Genişlik, Derinlik, Yüksekliği ifade eder. • Tüm ürünlerin kesin ölçüleri için teknik çizimleri referans alınız. • Tüm mobilyalar 2 yıl garanti kapsamındadır.
• Eczacıbaşı Yapı Gereçleri San. ve Tic. A.Ş'nin ürünler ve teknik detaylarında değişiklik yapma hakkı saklıdır.
* Tavsiye edilen azami satış fiyatıdır. Fiyatlara KDV dahil değildir.

Dar Banyolar İçin

Ürün Kodu	Montaj Kodu	Ürün Açıklamaları	Gövde/Kapak Malzemesi	Satış Fiyatı (TL)*	Montaj Fiyatı (TL)*
		Sento lavabo dolabı, tezgah üstü lavabo için, tek çekmeceli, ayaksız, 55 cm			
62355	3000	Mat beyaz	Termoform/Termoform	3.042	160
62356	3000	Mat krem	Termoform/Termoform	3.042	160
62357	3000	Mat antrasit	Termoform/Termoform	3.042	160
65917* YENİ	3000	Mat fiyord yeşili	Termoform/Termoform	3.042	160

***1 Nisan 2020 tarihi itibariyle satış hattına alınacaktır.**



GxDxY 55x45x47 cm
Lavabo ürüne dahil değildir.

3000 K
Ambiyans LED aydınlatma
Sifon alt grubu ve süzgeç ürüne dahil değildir. Ayrıca sipariş edilmelidir.
Ünite ayaksız kullanılmaktadır.

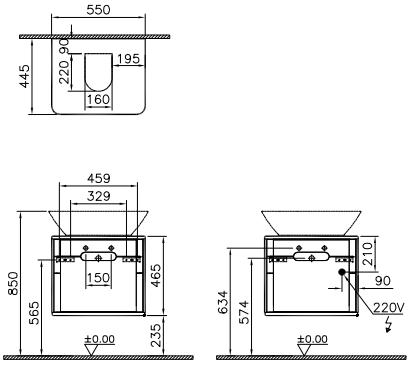

		Sento lavabo dolabı, tezgah üstü lavabo için, çift çekmeceli, 55 cm			
62364	3000	Mat beyaz	Termoform/Termoform	4.050	160
62365	3000	Mat krem	Termoform/Termoform	4.050	160
62366	3000	Mat antrasit	Termoform/Termoform	4.050	160
65920* YENİ	3000	Mat fiyord yeşili	Termoform/Termoform	4.050	160

***1 Nisan 2020 tarihi itibariyle satış hattına alınacaktır.**



GxDxY 55x45x53 cm
Lavabo ürüne dahil değildir.

3000 K
Ambiyans LED aydınlatma
Sifon alt grubu ve süzgeç ürüne dahil değildir. Ayrıca sipariş edilmelidir.
Ürün ayaksızdır. Ayaklı kullanım için 61069 4'lü ayak set kodu ayrıca sipariş edilmelidir.

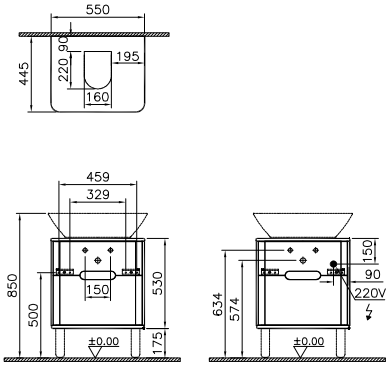

• GxDxY Genişlik, Derinlik, Yüksekliği ifade eder. • Tüm ürünlerin kesin ölçüleri için teknik çizimleri referans alınız. • Tüm mobilyalar 2 yıl garanti kapsamındadır.
• Eczacıbaşı Yapı Gereçleri San. ve Tic. A.Ş'nin ürünler ve teknik detaylarında değişiklik yapma hakkı saklıdır.
* Tavsiye edilen azami satış fiyatıdır. Fiyatlara KDV dahil değildir.

Dar Banyolar İçin

Ürün Kodu	Montaj Kodu	Ürün Açıklamaları	Gövde/Kapak Malzemesi	Satış Fiyatı (TL)*	Montaj Fiyatı (TL)*
		Sento aydınlatmalı ayna, 50 cm			
60888	3010	Açık meşe	Termoform/-	1.913	60
61649	3010	Mat beyaz	Termoform/-	1.913	60
61651	3010	Mat krem	Termoform/-	1.913	60
61653	3010	Mat antrasit	Termoform/-	1.913	60
65880* YENİ	3010	Mat fiyord yeşili	Termoform/-	1.913	60

***1 Nisan 2020 tarihi itibariyle satış hattına alınacaktır.**



GxDxY 50x4x70 cm

3500 K
Çepeçevre LED aydınlatma bulunur. Dokunmatik sensör aynanın altındadır.

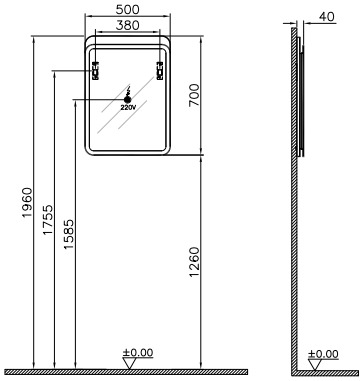

		Sento aydınlatmalı ayna, 60 cm			
60889	3010	Açık meşe	Termoform/-	2.112	60
61654	3010	Mat beyaz	Termoform/-	2.112	60
61655	3010	Mat krem	Termoform/-	2.112	60
61656	3010	Mat antrasit	Termoform/-	2.112	60
65881* YENİ	3010	Mat fiyord yeşili	Termoform/-	2.112	60

***1 Nisan 2020 tarihi itibariyle satış hattına alınacaktır.**



GxDxY 60x4x70 cm

3500 K
Çepeçevre LED aydınlatma bulunur. Dokunmatik sensör aynanın altındadır.

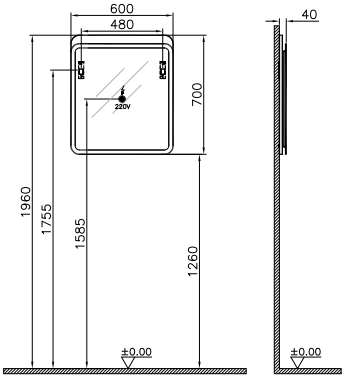

• GxDxY Genişlik, Derinlik, Yüksekliği ifade eder. • Tüm ürünlerin kesin ölçüleri için teknik çizimleri referans alınız. • Tüm mobilyalar 2 yıl garanti kapsamındadır.
• Eczacıbaşı Yapı Gereçleri San. ve Tic. A.Ş'nin ürünler ve teknik detaylarında değişiklik yapma hakkı saklıdır.
* Tavsiye edilen azami satış fiyatıdır. Fiyatlara KDV dahil değildir.

Dar Banyolar İçin

Ürün Kodu	Montaj Kodu	Ürün Açıklamaları	Gövde/Kapak Malzemesi	Satış Fiyatı (TL)*	Montaj Fiyatı (TL)*
		Sento aydınlatmalı dolaplı ayna, 50 cm			
60893	3010	Açık meşe/Sol	Termoform/-	2.406	60
61666	3010	Mat beyaz/Sol	Termoform/-	2.406	60
61667	3010	Mat krem/Sol	Termoform/-	2.406	60
61668	3010	Mat antrasit/Sol	Termoform/-	2.406	60
65885* YENİ	3010	Mat fiyord yeşili/Sol	Termoform/-	2.406	60
60892	3010	Açık meşe/Sağ	Termoform/-	2.406	60
61669	3010	Mat beyaz/Sağ	Termoform/-	2.406	60
61670	3010	Mat krem/Sağ	Termoform/-	2.406	60
61671	3010	Mat antrasit/Sağ	Termoform/-	2.406	60
65886* YENİ	3010	Mat fiyord yeşili/Sağ	Termoform/-	2.406	60

***1 Nisan 2020 tarihi itibariyle satış hattına alınacaktır.**

GxDxY 50x15x70 cm
Açık meşe

3500 K
Kumlamalı LED aydınlatma açma-kapama butonu ünitenin altında bulunur.



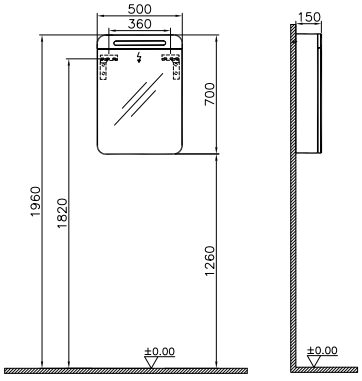

• GxDxY Genişlik, Derinlik, Yüksekliği ifade eder. • Tüm ürünlerin kesin ölçüleri için teknik çizimleri referans alınız. • Tüm mobilyalar 2 yıl garanti kapsamındadır.
• Eczacıbaşı Yapı Gereçleri San. ve Tic. A.Ş'nin ürünler ve teknik detaylarında değişiklik yapma hakkı saklıdır.
* Tavsiye edilen azami satış fiyatıdır. Fiyatlara KDV dahil değildir.

Dar Banyolar İçin

Ürün Kodu	Montaj Kodu	Ürün Açıklamaları	Gövde/Kapak Malzemesi	Satış Fiyatı (TL)*	Montaj Fiyatı (TL)*
		Sento aydınlatmalı dolaplı ayna, 60 cm			
60895	3010	Açık meşe/Sol	Termoform/-	2.663	60
61672	3010	Mat beyaz/Sol	Termoform/-	2.663	60
61673	3010	Mat krem/Sol	Termoform/-	2.663	60
61674	3010	Mat antrasit/Sol	Termoform/-	2.663	60
65887* YENİ	3010	Mat fiyord yeşili/Sol	Termoform/-	2.663	60
60894	3010	Açık meşe/Sağ	Termoform/-	2.663	60
61675	3010	Mat beyaz/Sağ	Termoform/-	2.663	60
61676	3010	Mat krem/Sağ	Termoform/-	2.663	60
61677	3010	Mat antrasit/Sağ	Termoform/-	2.663	60
65888* YENİ	3010	Mat fiyord yeşili/Sağ	Termoform/-	2.663	60

***1 Nisan 2020 tarihi itibariyle satış hattına alınacaktır.**



GxDxY 60x15x70 cm
Açık meşe

3500 K
Kumlamalı LED aydınlatma açma-kapama butonu ünitenin altında bulunur.

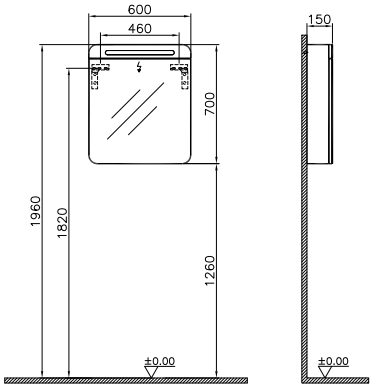

61069◆	5340	Sento ayak seti, 4 adet, açık meşe		177	30



GxY 5x18 cm

Ürünler ayaklı kullanılmak istendiğinde ayak seti ayrıca sipariş edilmelidir.

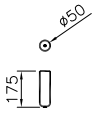

• GxDxY Genişlik, Derinlik, Yüksekliği ifade eder. • Tüm ürünlerin kesin ölçüleri için teknik çizimleri referans alınız. • Tüm mobilyalar 2 yıl garanti kapsamındadır.
• Eczacıbaşı Yapı Gereçleri San. ve Tic. A.Ş'nin ürünler ve teknik detaylarında değişiklik yapma hakkı saklıdır.
* Tavsiye edilen azami satış fiyatıdır. Fiyatlara KDV dahil değildir.

Dar Banyolar İçin

Ürün Kodu	Montaj Kodu	Ürün Açıklamaları	Gövde/Kapak Malzemesi	Satış Fiyatı (TL)*	Montaj Fiyatı (TL)*
		Nest lavabo dolabı, kapaklı, 45 cm Tek armatür delikli			
56431	3000	Parlak beyaz/Sol	Termoform/Termoform	1.582	160
56110	3000	Parlak antrasit/Sol	Termoform/Termoform	1.582	160
56111	3000	Hareli doğal ahşap/Sol	Termoform/Termoform	1.582	160
56112	3000	Gri dokulu ahşap/Sol	Termoform/Termoform	1.582	160
56432	3000	Parlak beyaz/Sağ	Termoform/Termoform	1.582	160
56113	3000	Parlak antrasit/Sağ	Termoform/Termoform	1.582	160
56114	3000	Hareli doğal ahşap/Sağ	Termoform/Termoform	1.582	160
56115	3000	Gri dokulu ahşap/Sağ	Termoform/Termoform	1.582	160
		GxDxY 45x38x62 cm 5680B003-0001 Nest lavabo dahildir. Sifon alt grubu ve süzgeç ürüne dahildir.			



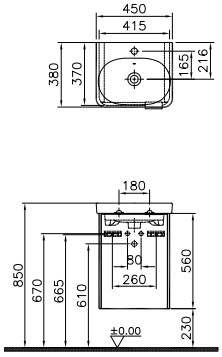

		Nest lavabo dolabı, kapaklı, 60 cm Tek armatür delikli			
56433	3000	Parlak beyaz	Termoform/Termoform	2.214	160
56116	3000	Parlak antrasit	Termoform/Termoform	2.214	160
56117	3000	Hareli doğal ahşap	Termoform/Termoform	2.214	160
56118	3000	Gri dokulu ahşap	Termoform/Termoform	2.214	160
		GxDxY 60x45x62 cm 5681B003-0001 Nest lavabo dahildir. 1 adet hareketli raf dahildir. Sifon alt grubu ve süzgeç ürüne dahildir.			



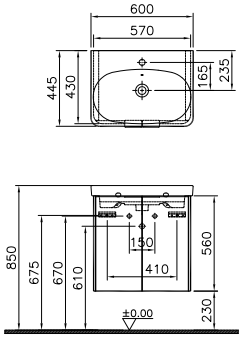

• GxDxY Genişlik, Derinlik, Yüksekliği ifade eder. • Tüm ürünlerin kesin ölçüleri için teknik çizimleri referans alınız. • Tüm mobilyalar 2 yıl garanti kapsamındadır.
• Eczacıbaşı Yapı Gereçleri San. ve Tic. A.Ş'nin ürünler ve teknik detaylarında değişiklik yapma hakkı saklıdır.
* Tavsiye edilen azami satış fiyatıdır. Fiyatlara KDV dahil değildir.

VitrA

Dar Banyolar İçin

Ürün Kodu	Montaj Kodu	Ürün Açıklamaları	Gövde/Kapak Malzemesi	Satış Fiyatı (TL)*	Montaj Fiyatı (TL)*
56152 YERLİ ÜRETİM	3010	Nest ayna, 45 cm	-/-	678	60
		GxDxY 45x4x76 cm 56198 ve 56334 kodlu aydınlatma ürünleriyle beraber kullanılabilir. Aydınlatma fiyata dahil değildir.	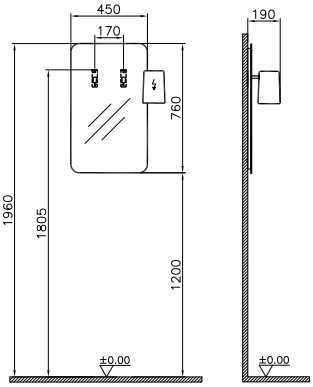		
	YERLİ ÜRETİM	**S50+ lavabo dolabı, kapaklı, dar, 45 cm** Sağdan armatür delikli			
53023	3000	Parlak beyaz/Sol	Termoform/Termoform	1.273	160
53024	3000	Altın kiraz/Sol	Termoform/Termoform	1.273	160
53025	3000	Koyu meşe/Sol	Termoform/Termoform	1.273	160
53031	3000	Parlak beyaz/Sağ	Termoform/Termoform	1.273	160
53032	3000	Altın kiraz/Sağ	Termoform/Termoform	1.273	160
53033	3000	Koyu meşe/Sağ	Termoform/Termoform	1.273	160
		GxDxY 45x28x49 cm 5345B003-0001 lavabo dahildir. Modül kapaklıdır. Sifon alt grubu ve süzgeç ürüne dahildir.	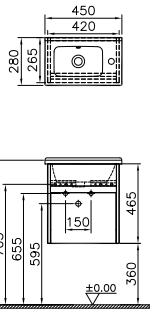		

• GxDxY Genişlik, Derinlik, Yüksekliği ifade eder. • Tüm ürünlerin kesin ölçüleri için teknik çizimleri referans alınız. • Tüm mobilyalar 2 yıl garanti kapsamındadır.
• Eczacıbaşı Yapı Gereçleri San. ve Tic. A.Ş'nin ürünler ve teknik detaylarında değişiklik yapma hakkı saklıdır.
* Tavsiye edilen azami satış fiyatıdır. Fiyatlara KDV dahil değildir.

Dar Banyolar İçin

Ürün Kodu	Montaj Kodu	Ürün Açıklamaları	Gövde/Kapak Malzemesi	Satış Fiyatı (TL)*	Montaj Fiyatı (TL)*
		S50+ lavabo dolabı, kapaklı, dar, 50 cm Sağdan armatür delikli			
53027	3000	Parlak beyaz/Sol	Termoform/Termoform	1.398	160
53028	3000	Altın kiraz/Sol	Termoform/Termoform	1.398	160
53029	3000	Koyu meşe/Sol	Termoform/Termoform	1.398	160
53035 ◆	3000	Parlak beyaz/Sağ	Termoform/Termoform	1.398	160
53036	3000	Altın kiraz/Sağ	Termoform/Termoform	1.398	160
53037	3000	Koyu meşe/Sağ	Termoform/Termoform	1.398	160
		GxDxY 50x38x49 cm 5346B003-0001 lavabo dahildir. Modül kapaklıdır. Sifon alt grubu ve süzgeç ürüne dahildir.			
		S50+ lavabo dolabı, tek çekmeceli, 60 cm Tek armatür delikli			
54734	3000	Parlak beyaz	Termoform/Termoform	2.679	160
54735	3000	Altın kiraz	Termoform/Termoform	2.679	160
54736	3000	Koyu meşe	Termoform/Termoform	2.679	160
		GxDxY 60x46x49 cm 5407B003-0001 S50 lavabo dahildir. Sifon alt grubu ve süzgeç ürüne dahildir. Çekmece içinde sifon oyuğu bulunmaz.			



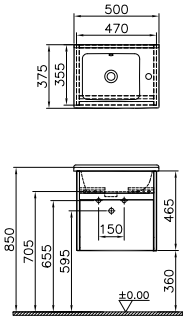



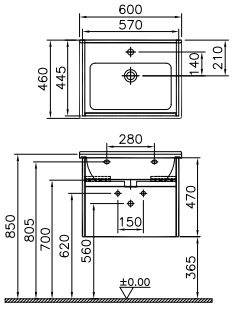

• GxDxY Genişlik, Derinlik, Yüksekliği ifade eder. • Tüm ürünlerin kesin ölçüleri için teknik çizimleri referans alınız. • Tüm mobilyalar 2 yıl garanti kapsamındadır.
• Eczacıbaşı Yapı Gereçleri San. ve Tic. A.Ş'nin ürünler ve teknik detaylarında değişiklik yapma hakkı saklıdır.
* Tavsiye edilen azami satış fiyatıdır. Fiyatlara KDV dahil değildir.

Dar Banyolar İçin

Ürün Kodu	Montaj Kodu	Ürün Açıklamaları	Gövde/Kapak Malzemesi	Satış Fiyatı (TL)*	Montaj Fiyatı (TL)*
		D-Light lavabo dolabı, kapaklı, 50 cm Tek armatür delikli			
58127	3000	Gövde: Mat beyaz Kapak : Mat beyaz	Termoform/Termoform	1.678	160
58128**	3000	Gövde: Doğal meşe Kapak : Doğal meşe	Termoform/Termoform	1.678	160
65948 YENİ	3000	Gövde: Meşe Kapak : Meşe	Termoform/Termoform	1.678	160
58129*	3000	Gövde: Mat beyaz Kapak : Mat mor	Termoform/Termoform	1.678	160
58130	3000	Gövde: Mat beyaz Kapak : Mat vizon	Termoform/Termoform	1.678	160

***1 Nisan 2020 tarihi itibariyle satış hattından kaldırılacaktır.**
**** 1 Nisan 2020 tarihi itibariyle doğal meşe rengi kaldırılarak meşe rengi ile devam edilecektir.**





GxDxY 50x30x51 cm
5922B003-0029 D-Light lavabo dahildir.

3000 K
Lavabo dolabının içinde LED aydınlatma mevcuttur.
LED otomatik sensör ile açılır-kapanır.

Sifon alt grubu ve süzgeç ürüne dahildir.

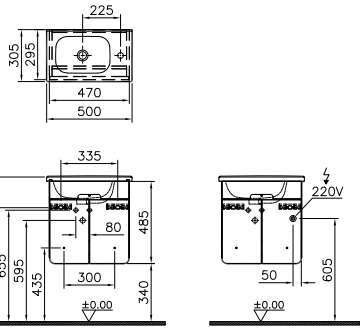

58165	5340	D-Light luvalet kağıtlığı		273	30

GxDxY 26x7x10 cm

Boy dolabı ve orta üniteye monte edilerek kullanılır.

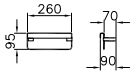

58166	5340	D-Light havluluk		273	30



GxDxY 26x6x10 cm

Boy dolabı ve orta üniteye monte edilerek kullanılır.

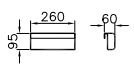

• GxDxY Genişlik, Derinlik, Yüksekliği ifade eder. • Tüm ürünlerin kesin ölçüleri için teknik çizimleri referans alınız. • Tüm mobilyalar 2 yıl garanti kapsamındadır.
• Eczacıbaşı Yapı Gereçleri San. ve Tic. A.Ş'nin ürünler ve teknik detaylarında değişiklik yapma hakkı saklıdır.
* Tavsiye edilen azami satış fiyatıdır. Fiyatlara KDV dahil değildir.

Dar Banyolar İçin

Ürün Kodu	Montaj Kodu	Ürün Açıklamaları	Gövde/Kapak Malzemesi	Satış Fiyatı (TL)*	Montaj Fiyatı (TL)*
		S50 lavabo dolabı, tek çekmeceli, 60 cm Tek armatür delikli			
56066	3000	Parlak beyaz	MDF-Lam/Termoform	1.839	160
56067	3000	Altın kiraz	MDF-Lam/Termoform	1.839	160
		GxDxY 60x46x45 cm 5407B003-0001 S50 lavabo dahildir. Çekmece içinde sifon oyuğu bulunmamaktadır. Sifon alt grubu ve süzgeç ürüne dahildir.	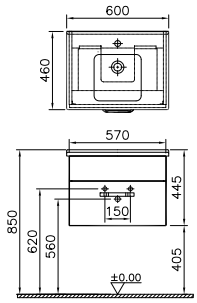		
		S20 lavabo dolabı, tek çekmeceli, 65 cm Tek armatür delikli			
61436	3000	Parlak beyaz	MDF-Lam/Termoform	1.729	160
61437	3000	Altın kiraz	MDF-Lam/Termoform	1.729	160
		GxDxY 65x46x48 cm 5522B003-0001 S20 lavabo dahildir. Sifon alt grubu ve süzgeç ürüne dahildir.	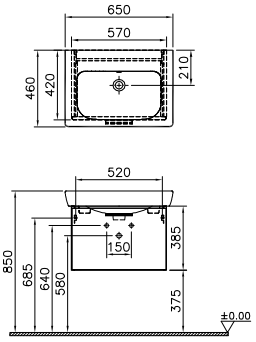		
		S20 lavabo dolabı, kapaklı, 65 cm			
54782	3000	Parlak beyaz	MDF-Lam/Termoform	1.604	160
54783	3000	Altın kiraz	MDF-Lam/Termoform	1.604	160
		GxDxY 65x46x58 cm 5522B003-0001 S20 lavabo dahildir. Sifon alt grubu ve süzgeç ürüne dahildir.	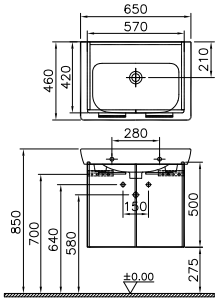		

• GxDxY Genişlik, Derinlik, Yüksekliği ifade eder. • Tüm ürünlerin kesin ölçüleri için teknik çizimleri referans alınız. • Tüm mobilyalar 2 yıl garanti kapsamındadır.
• Eczacıbaşı Yapı Gereçleri San. ve Tic. A.Ş'nin ürünler ve teknik detaylarında değişiklik yapma hakkı saklıdır.
* Tavsiye edilen azami satış fiyatıdır. Fiyatlara KDV dahil değildir.

Dar Banyolar İçin

Ürün Kodu	Montaj Kodu	Ürün Açıklamaları	Gövde/Kapak Malzemesi	Satış Fiyatı (TL)*	Montaj Fiyatı (TL)*
		S20 yandan dolaplı ayna, 60 cm			
61444	3010	Parlak beyaz	MDF-Lam/Termoform	1.148	60
61445	3010	Altın kiraz	MDF-Lam/Termoform	1.148	60



GxDxY 60x18x70 cm

LED aydınlatmalıdır.
Priz kutusu bulunur.

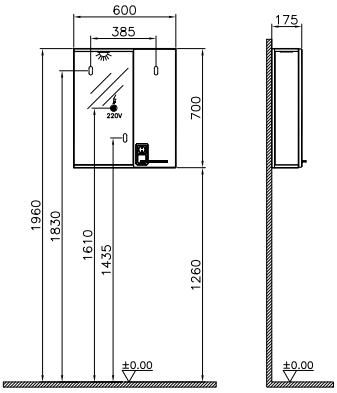

		Quadrum lavabo dolabı, tek çekmeceli, 65 cm Tek armatür delikli			
62530	3000	Parlak beyaz	Melamin/Melamin	1.690	160
62531	3000	Altın meşe	Melamin/Melamin	1.690	160
62532	3000	Siyah ahşap	Melamin/Melamin	1.690	160



GxDxY 65x50x43 cm
5245B003-0001 lavabo dahildir.

Sifon alt grubu ve süzgeç ürüne dahildir.

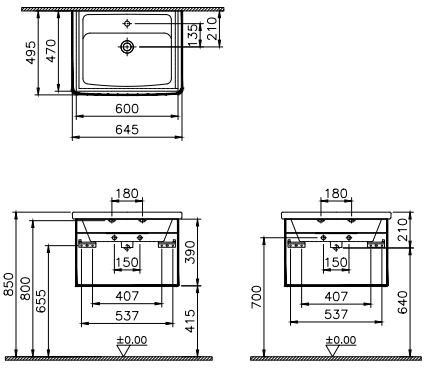

• GxDxY Genişlik, Derinlik, Yüksekliği ifade eder. • Tüm ürünlerin kesin ölçüleri için teknik çizimleri referans alınız. • Tüm mobilyalar 2 yıl garanti kapsamındadır.
• Eczacıbaşı Yapı Gereçleri San. ve Tic. A.Ş'nin ürünler ve teknik detaylarında değişiklik yapma hakkı saklıdır.
* Tavsiye edilen azami satış fiyatıdır. Fiyatlara KDV dahil değildir.

Dar Banyolar İçin

Ürün Kodu	Montaj Kodu	Ürün Açıklamaları	Gövde/Kapak Malzemesi	Satış Fiyatı (TL)*	Montaj Fiyatı (TL)*
		Quadrum lavabo dolabı, kapaklı, 65 cm Tek armatür delikli			
62539	3000	Parlak beyaz	Melamin/Melamin	1.535	160
62540	3000	Altın meşe	Melamin/Melamin	1.535	160
62541	3000	Siyah ahşap	Melamin/Melamin	1.535	160



GxDxY 65x50x54 cm
5425B003-0001 lavabo dahildir.

Sifon alt grubu ve süzgeç ürüne dahildir.

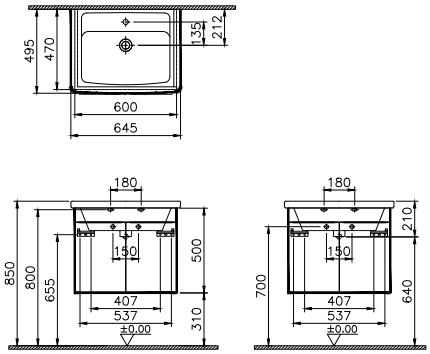

		Elite aydınlatmalı ayna			
61314	3010	40 cm	Polimer	957	60
61315	3010	60 cm	Polimer	1.031	60



DxY 4x70 cm

4000 K
LED aydınlatmalıdır. Aynanın altında açma-kapama butonu bulunur.

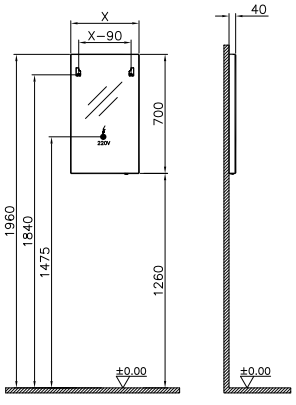

	X
61314	40 cm
61315	60 cm

• GxDxY Genişlik, Derinlik, Yüksekliği ifade eder. • Tüm ürünlerin kesin ölçüleri için teknik çizimleri referans alınız. • Tüm mobilyalar 2 yıl garanti kapsamındadır.
• Eczacıbaşı Yapı Gereçleri San. ve Tic. A.Ş'nin ürünler ve teknik detaylarında değişiklik yapma hakkı saklıdır.
* Tavsiye edilen azami satış fiyatıdır. Fiyatlara KDV dahil değildir.

VitrA

Dar Banyolar İçin

Ürün Kodu	Montaj Kodu	Ürün Açıklamaları	Gövde/Kapak Malzemesi	Satış Fiyatı (TL)*	Montaj Fiyatı (TL)*
61301 YERLİ ÜRETİM	3010	Brite ayna, üstten ve alttan aydınlatmalı, 60 cm	-	1.133	60
		DxY 4x70 cm 4000 K Üsttten ve alttan spot LED aydınlatmalıdır. Aynanın altında dokunmatik sensör butonu bulunur.	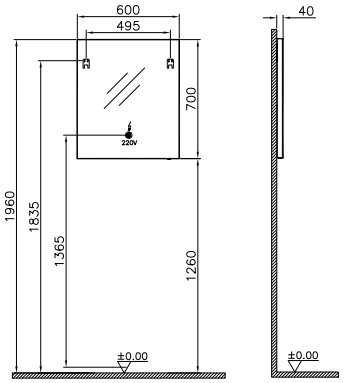		
	YERLİ ÜRETİM	Brite ayna, yanlardan aydınlatmalı			
61305	3010	40 cm	-	1.053	60
61306	3010	60 cm	-	1.133	60
		DxY 4x70 cm 4000 K Yanlardan LED aydınlatmalıdır. Aynanın altında açma-kapama butonu bulunur.	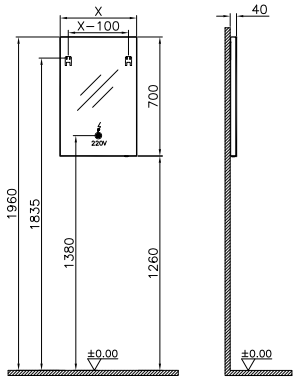 X 61305 40 cm 61306 60 cm		
61319 YERLİ ÜRETİM	3010	Classic ayna, 60 cm	Polimer/-	508	60
		GxDxY 60x4x70 cm	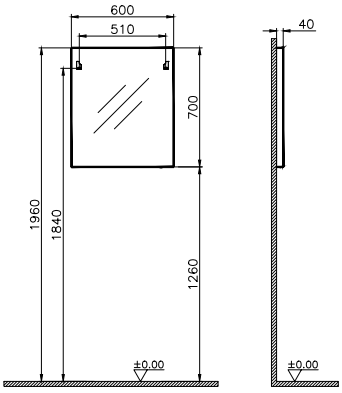		

• GxDxY Genişlik, Derinlik, Yüksekliği ifade eder. • Tüm ürünlerin kesin ölçüleri için teknik çizimleri referans alınız. • Tüm mobilyalar 2 yıl garanti kapsamındadır.
• Eczacıbaşı Yapı Gereçleri San. ve Tic. A.Ş'nin ürünler ve teknik detaylarında değişiklik yapma hakkı saklıdır.
* Tavsiye edilen azami satış fiyatıdır. Fiyatlara KDV dahil değildir.

Dar Banyolar İçin

Ürün Kodu	Montaj Kodu	Ürün Açıklamaları	Gövde/Kapak Malzemesi	Satış Fiyatı (TL)*	Montaj Fiyatı (TL)*
57118 YERLİ ÜRETİM	3010	LED aydınlatma	-	177	60
		56851, 56852, 56853, 61319, 61320, 61321, 61322 ile kullanılmasi önerilir.	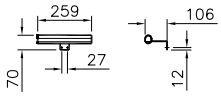		
56851 YERLİ ÜRETİM	3010	Classic ayna, çerçevesiz, 60 cm	-	457	60
		GxDxY 60x3x70 cm	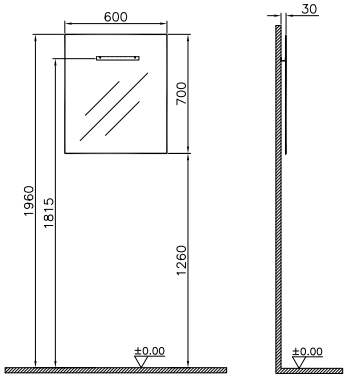		
61310 YERLİ ÜRETİM	3010	Premium aydınlatmalı ayna, 60 cm	Polimer	1.420	60
		DxY 6x70 cm 4000 K LED aydınlatmalıdır. Aynanın altında açma-kapama butonu bulunur.	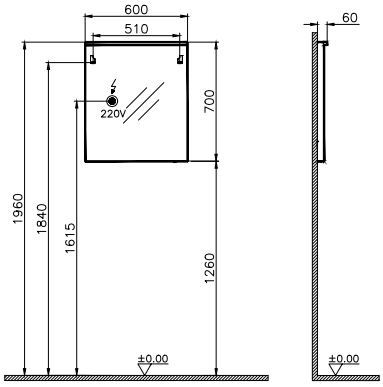		

• GxDxY Genişlik, Derinlik, Yüksekliği ifade eder. • Tüm ürünlerin kesin ölçüleri için teknik çizimleri referans alınız. • Tüm mobilyalar 2 yıl garanti kapsamındadır.
• Eczacıbaşı Yapı Gereçleri San. ve Tic. A.Ş'nin ürünler ve teknik detaylarında değişiklik yapma hakkı saklıdır.
* Tavsiye edilen azami satış fiyatıdır. Fiyatlara KDV dahil değildir.

Dar Banyolar İçin

Ürün Kodu	Montaj Kodu	Ürün Açıklamaları	Gövde/Kapak Malzemesi	Satış Fiyatı (TL)*	Montaj Fiyatı (TL)*
		YERLİ ÜRETİM Premium dolaplı ayna, 60 cm			
56810	3010	Parlak beyaz/Sol	Termoform	2.818	60
57086	3010	Altın kiraz/Sol	Termoform	2.818	60
56804	3010	Hareli doğal ahşap/Sol	Termoform	2.818	60
56806	3010	Koyu meşe/Sol	Termoform	2.818	60
56809	3010	Parlak antrasit/Sol	Termoform	2.818	60
56811	3010	Parlak dumanlı huş/Sol	Termoform	2.818	60
61337	3010	Dore meşe/Sol	Termoform	2.818	60
61338	3010	Moka meşe/Sol	Termoform	2.818	60
61339	3010	Hareli siyah meşe/Sol	Termoform	2.818	60
57076	3010	Parlak beyaz/Sağ	Termoform	2.818	60
57087	3010	Altın kiraz/Sağ	Termoform	2.818	60
57070	3010	Hareli doğal ahşap/Sağ	Termoform	2.818	60
57072	3010	Koyu meşe/Sağ	Termoform	2.818	60
57075	3010	Parlak antrasit/Sağ	Termoform	2.818	60
57077	3010	Parlak dumanlı huş/Sağ	Termoform	2.818	60
61340	3010	Dore meşe/Sağ	Termoform	2.818	60
61341	3010	Moka meşe/Sağ	Termoform	2.818	60
61342	3010	Hareli siyah meşe/Sağ	Termoform	2.818	60

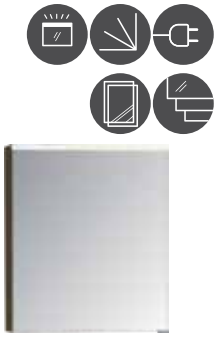

GxDxY 60x17x70

4000 K
LED aydınlatmalıdır.
Ünitenin içinde priz ve
açma-kapama butonu bulunur.

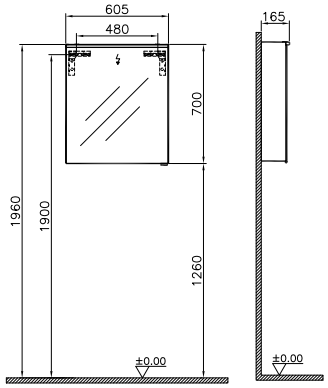

• GxDxY Genişlik, Derinlik, Yüksekliği ifade eder. • Tüm ürünlerin kesin ölçüleri için teknik çizimleri referans alınız. • Tüm mobilyalar 2 yıl garanti kapsamındadır.
• Eczacıbaşı Yapı Gereçleri San. ve Tic. A.Ş'nin ürünler ve teknik detaylarında değişiklik yapma hakkı saklıdır.
* Tavsiye edilen azami satış fiyatıdır. Fiyatlara KDV dahil değildir.

Dar Banyolar İçin

Ürün Kodu	Montaj Kodu	Ürün Açıklamaları	Gövde/Kapak Malzemesi	Satış Fiyatı (TL)*	Montaj Fiyatı (TL)*
		Elite dolaplı ayna, 60 cm			
56760	3010	Parlak beyaz/Sol	Termoform	1.913	60
58172	3010	Mat beyaz/Sol	Termoform	1.913	60
56759	3010	Altın kiraz/Sol	Termoform	1.913	60
56761	3010	Meşe/Sol	Termoform	1.913	60
56763	3010	Koyu meşe/Sol	Termoform	1.913	60
56766	3010	Ceviz/Sol	Termoform	1.913	60
56986	3010	Parlak beyaz/Sağ	Termoform	1.913	60
58173	3010	Mat beyaz/Sağ	Termoform	1.913	60
57078	3010	Altın kiraz/Sağ	Termoform	1.913	60
56987	3010	Meşe/Sağ	Termoform	1.913	60
56989	3010	Koyu meşe/Sağ	Termoform	1.913	60
56992	3010	Ceviz/Sağ	Termoform	1.913	60



GxDxY 60x15x70 cm

4000 K
LED aydınlatmalıdır.
Ünitenin altında açma-kapama butonu bulunur.



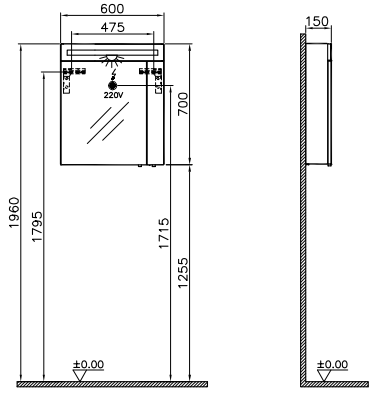

Sol versiyon

• GxDxY Genişlik, Derinlik, Yüksekliği ifade eder. • Tüm ürünlerin kesin ölçüleri için teknik çizimleri referans alınız. • Tüm mobilyalar 2 yıl garanti kapsamındadır.
• Eczacıbaşı Yapı Gereçleri San. ve Tic. A.Ş'nin ürünler ve teknik detaylarında değişiklik yapma hakkı saklıdır.
* Tavsiye edilen azami satış fiyatıdır. Fiyatlara KDV dahil değildir.

Dar Banyolar İçin

Ürün Kodu	Montaj Kodu	Ürün Açıklamaları	Gövde/Kapak Malzemesi	Satış Fiyatı (TL)*	Montaj Fiyatı (TL)*
		Brite dolaplı ayna, 60 cm			
63793	3010	Parlak beyaz/Sol	Melamin/Melamin	1.710	60
63789	3010	Meşe/Sol	Melamin/Melamin	1.710	60
63790	3010	Koyu meşe/Sol	Melamin/Melamin	1.710	60
63792	3010	Altın kiraz/Sol	Melamin/Melamin	1.710	60
65535	3010	Altın meşe/Sol	Melamin/Melamin	1.710	60
65536	3010	Siyah ahşap/Sol	Melamin/Melamin	1.710	60
63374	3010	Parlak beyaz/Sağ	Melamin/Melamin	1.710	60
63375	3010	Meşe/Sağ	Melamin/Melamin	1.710	60
63376	3010	Koyu meşe/Sağ	Melamin/Melamin	1.710	60
63378	3010	Altın kiraz/Sağ	Melamin/Melamin	1.710	60
65537	3010	Altın meşe/Sağ	Melamin/Melamin	1.710	60
65538	3010	Siyah ahşap/Sağ	Melamin/Melamin	1.710	60
		GxDxY 60x18x72 cm Armatür LED aydınlatma			



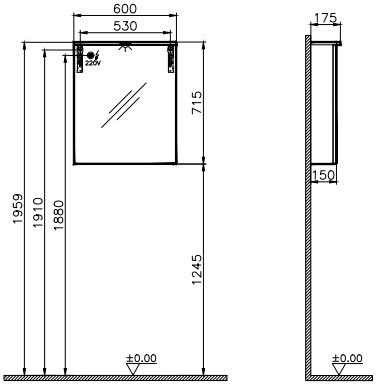

• GxDxY Genişlik, Derinlik, Yüksekliği ifade eder. • Tüm ürünlerin kesin ölçüleri için teknik çizimleri referans alınız. • Tüm mobilyalar 2 yıl garanti kapsamındadır.
• Eczacıbaşı Yapı Gereçleri San. ve Tic. A.Ş'nin ürünler ve teknik detaylarında değişiklik yapma hakkı saklıdır.
* Tavsiye edilen azami satış fiyatıdır. Fiyatlara KDV dahil değildir.

Dar Banyolar İçin

Ürün Kodu	Montaj Kodu	Ürün Açıklamaları	Gövde/Kapak Malzemesi	Satış Fiyatı (TL)*	Montaj Fiyatı (TL)*
		Classic dolaplı ayna, 60 cm			
56741	3010	Parlak beyaz/Sol	MDF-Lam	1.119	60
56739	3010	Altın kiraz/Sol	MDF-Lam	1.119	60
57081	3010	Parlak beyaz/Sol	Termoform	1.119	60
56740	3010	Ceviz/Sol	Termoform	1.119	60
56743	3010	Meşe/Sol	Termoform	1.119	60
65545	3010	Altın meşe/Sol	Melamin	1.119	60
65546	3010	Siyah ahşap/Sol	Melamin	1.119	60
56983	3010	Parlak beyaz/Sağ	MDF-Lam	1.119	60
56981	3010	Altın kiraz/Sağ	MDF-Lam	1.119	60
57082	3010	Parlak beyaz/Sağ	Termoform	1.119	60
56982	3010	Ceviz/Sağ	Termoform	1.119	60
56985	3010	Meşe/Sağ	Termoform	1.119	60
65547	3010	Altın meşe/Sağ	Melamin	1.119	60
65548	3010	Siyah ahşap/Sağ	Melamin	1.119	60

GxDxY 60x15x70 cm



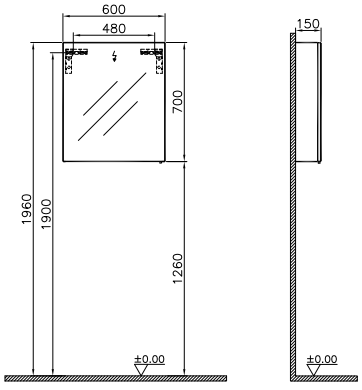

• GxDxY Genişlik, Derinlik, Yüksekliği ifade eder. • Tüm ürünlerin kesin ölçüleri için teknik çizimleri referans alınız. • Tüm mobilyalar 2 yıl garanti kapsamındadır.
• Eczacıbaşı Yapı Gereçleri San. ve Tic. A.Ş'nin ürünler ve teknik detaylarında değişiklik yapma hakkı saklıdır.
* Tavsiye edilen azami satış fiyatıdır. Fiyatlara KDV dahil değildir.

Ek Modüller

AHŞAP KAPLAMA

AMERİKAN CEVİZ
MAT AMERİKAN CEVİZ
PARLAK PELESENK
HARELİ MEŞE

MDF ÜZERİ LAKE

PARLAK BEYAZ
MAT BEYAZ
PARLAK SİYAH
MAT SİYAH
PARLAK BEJ
PARLAK ZEYTİN YEŞİLİ
PARLAK BORDO
METALİK GRİ
BAMBU
METALİK CEVİZ
KUMTAŞI

TERMOFORM

PARLAK BEYAZ
MAT BEYAZ
PARLAK ANTRASİT
PARLAK DUMANLI HUŞ
GRİ DOKULU AHŞAP
CEVİZ
HASİENTE SİYAH
HASİENTE KAHVE
GRİ MEŞE
ALTIN KİRAZ
MEŞE
KOYU MEŞE
HARELİ DOĞAL AHŞAP
METALİK VİZON
ERİK

AHŞAP KAPLAMA
BAS AÇ

VitrA

Ek Modüller

Ürün Kodu	Montaj Kodu	Ürün Açıklamaları	Gövde/Kapak Malzemesi	Satış Fiyatı (TL)*	Montaj Fiyatı (TL)*
		YERLİ ÜRETİM Çamaşır makinesi paneli, 69 cm			
63434	5150	Parlak pelesenk	Doğal kaplama/ Doğal kaplama	3.083	70
63435	5150	Amerikan ceviz	Doğal kaplama/ Doğal kaplama	2.269	70
63436	5150	Mat amerikan ceviz	Doğal kaplama/ Doğal kaplama	2.269	70
63437	5150	Parlak beyaz	MDF üzeri lake/ MDF üzeri lake	1.637	70
63440	5150	Parlak zeytin yeşili	MDF üzeri lake/ MDF üzeri lake	1.637	70
63441	5150	Parlak bordo	MDF üzeri lake/ MDF üzeri lake	1.637	70
63442	5150	Mat beyaz	MDF üzeri lake/ MDF üzeri lake	1.637	70
63443	5150	Mat siyah	MDF üzeri lake/ MDF üzeri lake	1.637	70
63444	5150	Metalik gri	MDF üzeri lake/ MDF üzeri lake	1.637	70
63445	5150	Parlak beyaz	Termoform/Termoform	1.458	70
63446	5150	Mat beyaz	Termoform/Termoform	1.458	70
63447	5150	Parlak antrasit	Termoform/Termoform	1.458	70
63448	5150	Parlak dumanlı huş	Termoform/Termoform	1.458	70
63449	5150	Gri dokulu ahşap	Termoform/Termoform	1.458	70
63453	5150	Altın kiraz	Termoform/Termoform	1.458	70
63454	5150	Ceviz	Termoform/Termoform	1.458	70
63455	5150	Meşe	Termoform/Termoform	1.458	70
63456	5150	Koyu meşe	Termoform/Termoform	1.458	70
63457*	5150	Doğal meşe	Termoform/Termoform	1.458	70
63458	5150	Hareli doğal ahşap	Termoform/Termoform	1.458	70
63459*	5150	Metalik vizon	Termoform/Termoform	1.458	70
63460	5150	Erik	Termoform/Termoform	1.458	70
63550	5150	Bambu	MDF-Lam/Termoform	1.458	70
63551	5150	Metalik ceviz	MDF-Lam/Termoform	1.458	70
63552	5150	Kumtaşı	MDF-Lam/Termoform	1.458	70
65555	5150	Altın meşe	Melamin/Melamin	1.590	70
65556	5150	Siyah ahşap	Melamin/Melamin	1.590	70

***1 Nisan 2020 tarihi itibariyle satış hattından kaldırılacaktır.**



GxDxY 70x72x90 cm

Çamaşır makinesi ile uygunluğu mutlaka ölçülmelidir.

Lake ve doğal kaplama ürünler hariç demonte olarak sevk edilmektedir.

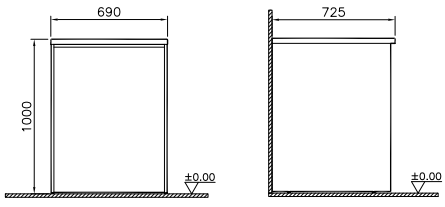

• GxDxY Genişlik, Derinlik, Yüksekliği ifade eder. • Tüm ürünlerin kesin ölçüleri için teknik çizimleri referans alınız. • Tüm mobilyalar 2 yıl garanti kapsamındadır.
• Eczacıbaşı Yapı Gereçleri San. ve Tic. A.Ş'nin ürünler ve teknik detaylarında değişiklik yapma hakkı saklıdır.
* Tavsiye edilen azami satış fiyatıdır. Fiyatlara KDV dahil değildir.

Ek Modüller

Ürün Kodu	Montaj Kodu	Ürün Açıklamaları	Gövde/Kapak Malzemesi	Satış Fiyatı (TL)*	Montaj Fiyatı (TL)*
		YERLİ ÜRETİM Çamaşır makinesi paneli U-oyuklu, 69 cm			
63461	5150	Parlak pelesenk	Doğal kaplama/ Doğal kaplama	3.083	70
63462	5150	Amerikan ceviz	Doğal kaplama/ Doğal kaplama	2.269	70
63463	5150	Mat amerikan ceviz	Doğal kaplama/ Doğal kaplama	2.269	70
63464	5150	Parlak beyaz	MDF üzeri lake/ MDF üzeri lake	1.637	70
63467	5150	Parlak zeytin yeşili	MDF üzeri lake/ MDF üzeri lake	1.637	70
63468	5150	Parlak bordo	MDF üzeri lake/ MDF üzeri lake	1.637	70
63469	5150	Mat beyaz	MDF üzeri lake/ MDF üzeri lake	1.637	70
63470	5150	Mat siyah	MDF üzeri lake/ MDF üzeri lake	1.637	70
63471	5150	Metalik gri	MDF üzeri lake/ MDF üzeri lake	1.637	70
63472	5150	Parlak beyaz	Termoform/Termoform	1.458	70
63473	5150	Mat beyaz	Termoform/Termoform	1.458	70
63474	5150	Parlak antrasit	Termoform/Termoform	1.458	70
63475	5150	Parlak dumanlı huş	Termoform/Termoform	1.458	70
63476	5150	Gri dokulu ahşap	Termoform/Termoform	1.458	70
63480	5150	Altın kiraz	Termoform/Termoform	1.458	70
63481	5150	Ceviz	Termoform/Termoform	1.458	70
63482	5150	Meşe	Termoform/Termoform	1.458	70
63483	5150	Koyu meşe	Termoform/Termoform	1.458	70
63484*	5150	Doğal meşe	Termoform/Termoform	1.458	70
63485	5150	Hareli doğal ahşap	Termoform/Termoform	1.458	70
63487	5150	Erik	Termoform/Termoform	1.458	70

***1 Nisan 2020 tarihi itibariyle satış hattından kaldırılacaktır.**



GxDxY 69x72x91 cm

Çamaşır makinesi ile uygunluğu mutlaka ölçülmelidir.

Lake ve doğal kaplama ürünler hariç demonte olarak sevk edilmektedir.

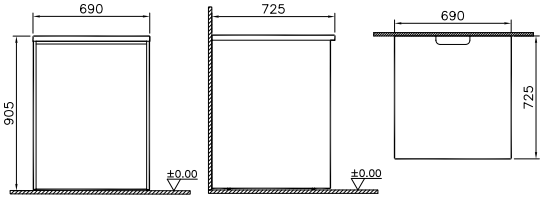

• GxDxY Genişlik, Derinlik, Yüksekliği ifade eder. • Tüm ürünlerin kesin ölçüleri için teknik çizimleri referans alınız. • Tüm mobilyalar 2 yıl garanti kapsamındadır.
• Eczacıbaşı Yapı Gereçleri San. ve Tic. A.Ş'nin ürünler ve teknik detaylarında değişiklik yapma hakkı saklıdır.
* Tavsiye edilen azami satış fiyatıdır. Fiyatlara KDV dahil değildir.

VitrA

Ek Modüller

Ürün Kodu	Montaj Kodu	Ürün Açıklamaları	Gövde/Kapak Malzemesi	Satış Fiyatı (TL)*	Montaj Fiyatı (TL)*
		YERLİ ÜRETİM Kapaklı çamaşır makinesi dolabı, 69 cm			
63488	4730	Parlak pelesenk	Doğal kaplama/ Doğal kaplama	5.555	120
63489	4730	Amerikan ceviz	Doğal kaplama/ Doğal kaplama	4.078	120
63491	4730	Mat amerikan ceviz	Doğal kaplama/ Doğal kaplama	4.078	120
63490	4730	Mat siyah-Hareli meşe	MDF üzeri lake/ Doğal kaplama	4.078	120
63492	4730	Parlak beyaz	MDF üzeri lake/ MDF üzeri lake	2.943	120
63495	4730	Parlak zeytin yeşili	MDF üzeri lake/ MDF üzeri lake	2.943	120
63496	4730	Parlak bordo	MDF üzeri lake/ MDF üzeri lake	2.943	120
63497	4730	Mat beyaz	MDF üzeri lake/ MDF üzeri lake	2.943	120
63498	4730	Mat siyah	MDF üzeri lake/ MDF üzeri lake	2.943	120
63499	4730	Metalik gri	MDF üzeri lake/ MDF üzeri lake	2.943	120
63500	4730	Parlak beyaz	Termoform/Termoform	2.619	120
63501	4730	Mat beyaz	Termoform/Termoform	2.619	120
63502	4730	Mat beyaz-Mor	Termoform/Termoform	2.619	120
63503	4730	Mat beyaz-Vizon	Termoform/Termoform	2.619	120
63504	4730	Parlak antrasit	Termoform/Termoform	2.619	120
63505	4730	Parlak dumanlı huş	Termoform/Termoform	2.619	120
63506	4730	Gri dokulu ahşap	Termoform/Termoform	2.619	120
63510	4730	Altın kiraz	Termoform/Termoform	2.619	120
63511	4730	Ceviz	Termoform/Termoform	2.619	120
63512	4730	Meşe	Termoform/Termoform	2.619	120
63513	4730	Koyu meşe	Termoform/Termoform	2.619	120
63514*	4730	Doğal meşe	Termoform/Termoform	2.619	120
63515	4730	Hareli doğal ahşap	Termoform/Termoform	2.619	120
63517	4730	Erik	Termoform/Termoform	2.619	120
63556	4730	Bambu	MDF-Lam/Termoform	2.619	120
63557	4730	Metalik ceviz	MDF-Lam/Termoform	2.619	120
63558	4730	Kumtaşı	MDF-Lam/Termoform	2.619	120
65557	4730	Altın meşe	Melamin/Melamin	2.857	120
65558	4730	Siyah ahşap	Melamin/Melamin	2.857	120

***1 Nisan 2020 tarihi itibariyle satış hattından kaldırılacaktır.**



GxDxY 69x72x91 cm

Çamaşır makinesi ile uygunluğu mutlaka ölçülmelidir.

Lake ve doğal kaplama ürünler hariç demonte olarak sevk edilmektedir.

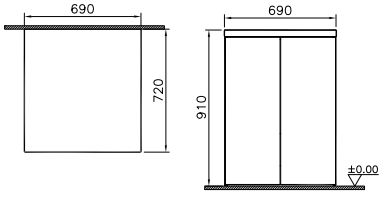

• GxDxY Genişlik, Derinlik, Yüksekliği ifade eder. • Tüm ürünlerin kesin ölçüleri için teknik çizimleri referans alınız. • Tüm mobilyalar 2 yıl garanti kapsamındadır.
• Eczacıbaşı Yapı Gereçleri San. ve Tic. A.Ş'nin ürünler ve teknik detaylarında değişiklik yapma hakkı saklıdır.
* Tavsiye edilen azami satış fiyatıdır. Fiyatlara KDV dahil değildir.

VitrA

Ek Modüller

Ürün Kodu	Montaj Kodu	Ürün Açıklamaları	Gövde/Kapak Malzemesi	Satış Fiyatı (TL)*	Montaj Fiyatı (TL)*
		YERLİ ÜRETİM Kapaklı çamaşır makinesi dolabı U-oyuklu, 69 cm			
63518	4730	Parlak pelesenk	Doğal kaplama/ Doğal kaplama	5.555	120
63519	4730	Amerikan ceviz	Doğal kaplama/ Doğal kaplama	4.078	120
63521	4730	Mat amerikan ceviz	Doğal kaplama/ Doğal kaplama	4.078	120
63520	4730	Mat siyah-Hareli meşe	MDF üzeri lake/ Doğal kaplama	4.078	120
63522	4730	Parlak beyaz	MDF üzeri lake/ MDF üzeri lake	2.943	120
63525	4730	Parlak zeytin yeşili	MDF üzeri lake/ MDF üzeri lake	2.943	120
63526	4730	Parlak bordo	MDF üzeri lake/ MDF üzeri lake	2.943	120
63527	4730	Mat beyaz	MDF üzeri lake/ MDF üzeri lake	2.943	120
63528	4730	Mat siyah	MDF üzeri lake/ MDF üzeri lake	2.943	120
63529	4730	Metalik gri	MDF üzeri lake/ MDF üzeri lake	2.943	120
63530	4730	Parlak beyaz	Termoform/Termoform	2.619	120
63531	4730	Mat beyaz	Termoform/Termoform	2.619	120
63532*	4730	Mat beyaz-Mor	Termoform/Termoform	2.619	120
63533	4730	Mat beyaz-Vizon	Termoform/Termoform	2.619	120
63534	4730	Parlak antrasit	Termoform/Termoform	2.619	120
63535	4730	Parlak dumanlı huş	Termoform/Termoform	2.619	120
63536	4730	Gri dokulu ahşap	Termoform/Termoform	2.619	120
63540	4730	Altın kiraz	Termoform/Termoform	2.619	120
63541	4730	Ceviz	Termoform/Termoform	2.619	120
63542	4730	Meşe	Termoform/Termoform	2.619	120
63543	4730	Koyu meşe	Termoform/Termoform	2.619	120
63544*	4730	Doğal meşe	Termoform/Termoform	2.619	120
63545	4730	Hareli doğal ahşap	Termoform/Termoform	2.619	120
63547	4730	Erik	Termoform/Termoform	2.619	120

***1 Nisan 2020 tarihi itibariyle satış hattından kaldırılacaktır.**



GxDxY 69x72x91 cm

Çamaşır makinesi ile uygunluğu mutlaka ölçülmelidir.

Lake ve doğal kaplama ürünler hariç demonte olarak sevk edilmektedir.

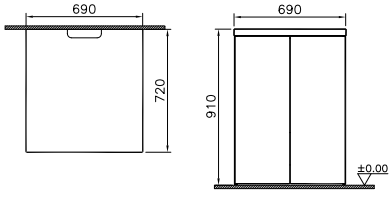

• GxDxY Genişlik, Derinlik, Yüksekliği ifade eder. • Tüm ürünlerin kesin ölçüleri için teknik çizimleri referans alınız. • Tüm mobilyalar 2 yıl garanti kapsamındadır.
• Eczacıbaşı Yapı Gereçleri San. ve Tic. A.Ş'nin ürünler ve teknik detaylarında değişiklik yapma hakkı saklıdır.
* Tavsiye edilen azami satış fiyatıdır. Fiyatlara KDV dahil değildir.

Ek Modüller

Ürün Kodu	Montaj Kodu	Ürün Açıklamaları	Gövde/Kapak Malzemesi	Satış Fiyatı (TL)*	Montaj Fiyatı (TL)*
		YERLİ ÜRETİM Üst dolap, ahşap kapaklı, 32 cm, sol			
56060*	5150	Parlak pelesenk	Doğal kaplama/ Doğal kaplama	3.884	70
54153*	5150	Amerikan ceviz	Doğal kaplama/ Doğal kaplama	2.855	70
58302*	5150	Mat amerikan ceviz	Doğal kaplama/ Doğal kaplama	2.855	70
58287*	5150	Mat siyah-Hareli meşe	MDF üzeri lake / Doğal kaplama	2.855	70
54146*	5150	Parlak beyaz	MDF üzeri lake/ MDF üzeri lake	1.883	70
56296*	5150	Parlak zeytin yeşili	MDF üzeri lake/ MDF üzeri lake	1.883	70
56297*	5150	Parlak bordo	MDF üzeri lake/ MDF üzeri lake	1.883	70
54875*	5150	Mat beyaz	MDF üzeri lake/ MDF üzeri lake	1.883	70
58918*	5150	Mat siyah	MDF üzeri lake/ MDF üzeri lake	1.883	70
58303*	5150	Metalik gri	MDF üzeri lake/ MDF üzeri lake	1.883	70
54133*	5150	Parlak beyaz	Termoform/Termoform	1.692	70
58250*	5150	Mat beyaz	Termoform/Termoform	1.692	70
58252*	5150	Mat beyaz-Mor	Termoform/Termoform	1.692	70
58253*	5150	Mat beyaz-Vizon	Termoform/Termoform	1.692	70
54145*	5150	Parlak antrasit	Termoform/Termoform	1.692	70
56298*	5150	Parlak dumanlı huş	Termoform/Termoform	1.692	70
56299*	5150	Gri dokulu ahşap	Termoform/Termoform	1.692	70
54136*	5150	Altın kiraz	Termoform/Termoform	1.692	70
61074*	5150	Ceviz	Termoform/Termoform	1.692	70
54517*	5150	Meşe	Termoform/Termoform	1.692	70
54879*	5150	Koyu meşe	Termoform/Termoform	1.692	70
58251*	5150	Doğal meşe	Termoform/Termoform	1.692	70
55967*	5150	Hareli doğal ahşap	Termoform/Termoform	1.692	70
54134*	5150	Erik	Termoform/Termoform	1.692	70
63562 *	5150	Bambu	MDF-Lam/Termoform	1.692	70
63563*	5150	Metalik ceviz	MDF-Lam/Termoform	1.692	70
63564*	5150	Kumtaşı	MDF-Lam/Termoform	1.692	70

***1 Nisan 2020 tarihi itibariyle satış hattından kaldırılacaktır.**



GxDxY 32x40x85 cm

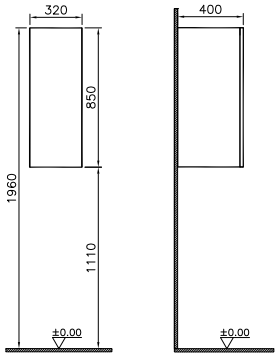

• GxDxY Genişlik, Derinlik, Yüksekliği ifade eder. • Tüm ürünlerin kesin ölçüleri için teknik çizimleri referans alınız. • Tüm mobilyalar 2 yıl garanti kapsamındadır.
• Eczacıbaşı Yapı Gereçleri San. ve Tic. A.Ş'nin ürünler ve teknik detaylarında değişiklik yapma hakkı saklıdır.
* Tavsiye edilen azami satış fiyatıdır. Fiyatlara KDV dahil değildir.

Ek Modüller

Ürün Kodu	Montaj Kodu	Ürün Açıklamaları	Gövde/Kapak Malzemesi	Satış Fiyatı (TL)*	Montaj Fiyatı (TL)*
		YERLİ ÜRETİM Üst dolap, ahşap kapaklı, 32 cm, sağ			
56061*	5150	Parlak pelesenk	Doğal kaplama/ Doğal kaplama	3.884	70
54304*	5150	Amerikan ceviz	Doğal kaplama/ Doğal kaplama	2.855	70
58305*	5150	Mat amerikan ceviz	Doğal kaplama/ Doğal kaplama	2.855	70
58288*	5150	Mat siyah-Hareli meşe	MDF üzeri lake/Doğal kaplama	2.855	70
54309*	5150	Parlak beyaz	MDF üzeri lake/ MDF üzeri lake	1.883	70
56300*	5150	Parlak zeytin yeşili	MDF üzeri lake/ MDF üzeri lake	1.883	70
56301*	5150	Parlak bordo	MDF üzeri lake/ MDF üzeri lake	1.883	70
54880*	5150	Mat beyaz	MDF üzeri lake/ MDF üzeri lake	1.883	70
58919*	5150	Mat siyah	MDF üzeri lake/ MDF üzeri lake	1.883	70
58306*	5150	Metalik gri	MDF üzeri lake/ MDF üzeri lake	1.883	70
54313*	5150	Parlak beyaz	Termoform/Termoform	1.692	70
58254*	5150	Mat beyaz	Termoform/Termoform	1.692	70
58256*	5150	Mat beyaz-Mor	Termoform/Termoform	1.692	70
58257*	5150	Mat beyaz-Vizon	Termoform/Termoform	1.692	70
54314*	5150	Parlak antrasit	Termoform/Termoform	1.692	70
56302*	5150	Parlak dumanlı huş	Termoform/Termoform	1.692	70
56303*	5150	Gri dokulu ahşap	Termoform/Termoform	1.692	70
54323*	5150	Altın kiraz	Termoform/Termoform	1.692	70
61075 *	5150	Ceviz	Termoform/Termoform	1.692	70
54518*	5150	Meşe	Termoform/Termoform	1.692	70
54884*	5150	Koyu meşe	Termoform/Termoform	1.692	70
58255*	5150	Doğal meşe	Termoform/Termoform	1.692	70
55971*	5150	Hareli doğal ahşap	Termoform/Termoform	1.692	70
54325*	5150	Erik	Termoform/Termoform	1.692	70
63565*	5150	Bambu	MDF-Lam/Termoform	1.692	70
63566*	5150	Metalik ceviz	MDF-Lam/Termoform	1.692	70
63567*	5150	Kumtaşı	MDF-Lam/Termoform	1.692	70

***1 Nisan 2020 tarihi itibariyle satış hattından kaldırılacaktır.**



GxDxY 32x40x85 cm

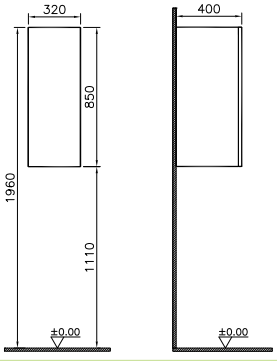

• GxDxY Genişlik, Derinlik, Yüksekliği ifade eder. • Tüm ürünlerin kesin ölçüleri için teknik çizimleri referans alınız. • Tüm mobilyalar 2 yıl garanti kapsamındadır.
• Eczacıbaşı Yapı Gereçleri San. ve Tic. A.Ş'nin ürünler ve teknik detaylarında değişiklik yapma hakkı saklıdır.
* Tavsiye edilen azami satış fiyatıdır. Fiyatlara KDV dahil değildir.

Ek Modüller

Ürün Kodu	Montaj Kodu	Ürün Açıklamaları	Gövde/Kapak Malzemesi	Satış Fiyatı (TL)*	Montaj Fiyatı (TL)*
		Üst dolap, cam kapaklı, 32 cm, sol			
56062*	5150	Parlak pelesenk	Doğal kaplama/ Cam	3.884	70
54175*	5150	Amerikan ceviz	Doğal kaplama/ Cam	2.855	70
58308*	5150	Mat amerikan ceviz	Doğal kaplama/ Cam	2.855	70
54169*	5150	Parlak beyaz	MDF üzeri lake/ Cam	1.883	70
56304*	5150	Parlak zeytin yeşili	MDF üzeri lake/ Cam	1.883	70
56305*	5150	Parlak bordo	MDF üzeri lake/ Cam	1.883	70
54885*	5150	Mat beyaz	MDF üzeri lake/ Cam	1.883	70
58920*	5150	Mat siyah	MDF üzeri lake/ Cam	1.883	70
58309*	5150	Metalik gri	MDF üzeri lake/ Cam	1.883	70
54156*	5150	Parlak beyaz	Termoform/Cam	1.692	70
58258*	5150	Mat beyaz	Termoform/Cam	1.692	70
54168*	5150	Parlak antrasit	Termoform/Cam	1.692	70
56306*	5150	Parlak dumanlı huş	Termoform/Cam	1.692	70
56307*	5150	Gri dokulu ahşap	Termoform/Cam	1.692	70
54159*	5150	Altın kiraz	Termoform/Cam	1.692	70
61076*	5150	Ceviz	Termoform/Cam	1.692	70
54515*	5150	Meşe	Termoform/Cam	1.692	70
54889*	5150	Koyu meşe	Termoform/Cam	1.692	70
58259*	5150	Doğal meşe	Termoform/Cam	1.692	70
55975*	5150	Hareli doğal ahşap	Termoform/Cam	1.692	70
54157*	5150	Erik	Termoform/Cam	1.692	70
63568*	5150	Bambu	MDF-Lam/Cam	1.692	70
63569*	5150	Metalik ceviz	MDF-Lam/Cam	1.692	70
63570*	5150	Kumtaşı	MDF-Lam/Cam	1.692	70

***1 Nisan 2019 tarihi itibariyle satış hattından kaldırılacaktır.**



GxDxY 32x40x85 cm

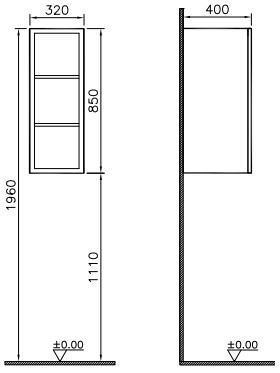

• GxDxY Genişlik, Derinlik, Yüksekliği ifade eder. • Tüm ürünlerin kesin ölçüleri için teknik çizimleri referans alınız. • Tüm mobilyalar 2 yıl garanti kapsamındadır.
• Eczacıbaşı Yapı Gereçleri San. ve Tic. A.Ş'nin ürünler ve teknik detaylarında değişiklik yapma hakkı saklıdır.
* Tavsiye edilen azami satış fiyatıdır. Fiyatlara KDV dahil değildir.

VitrA

Ek Modüller

Ürün Kodu	Montaj Kodu	Ürün Açıklamaları	Gövde/Kapak Malzemesi	Satış Fiyatı (TL)*	Montaj Fiyatı (TL)*
		YERLİ ÜRETİM Üst dolap, cam kapaklı, 32 cm, sağ			
56064*	5150	Parlak pelesenk	Doğal kaplama/ Cam	3.884	70
54327*	5150	Amerikan ceviz	Doğal kaplama/ Cam	2.855	70
58311*	5150	Mat amerikan ceviz	Doğal kaplama/ Cam	2.855	70
54332*	5150	Parlak beyaz	MDF üzeri lake/ Cam	1.883	70
56308*	5150	Parlak zeytin yeşili	MDF üzeri lake/ Cam	1.883	70
56309*	5150	Parlak bordo	MDF üzeri lake/ Cam	1.883	70
54890*	5150	Mat beyaz	MDF üzeri lake/ Cam	1.883	70
58921*	5150	Mat siyah	MDF üzeri lake/ Cam	1.883	70
58312*	5150	Metalik gri	MDF üzeri lake/ Cam	1.883	70
54336*	5150	Parlak beyaz	Termoform/Cam	1.692	70
58260*	5150	Mat beyaz	Termoform/Cam	1.692	70
54337*	5150	Parlak antrasit	Termoform/Cam	1.692	70
56310*	5150	Parlak dumanlı huş	Termoform/Cam	1.692	70
56311*	5150	Gri dokulu ahşap	Termoform/Cam	1.692	70
54346*	5150	Altın kiraz	Termoform/Cam	1.692	70
61077*	5150	Ceviz	Termoform/Cam	1.692	70
54516*	5150	Meşe	Termoform/Cam	1.692	70
54893*	5150	Koyu meşe	Termoform/Cam	1.692	70
58261*	5150	Doğal meşe	Termoform/Cam	1.692	70
55979*	5150	Hareli doğal ahşap	Termoform/Cam	1.692	70
54348*	5150	Erik	Termoform/Cam	1.692	70
63571*	5150	Bambu	MDF-Lam/Cam	1.692	70
63572*	5150	Metalik ceviz	MDF-Lam/Cam	1.692	70
63573*	5150	Kumtaşı	MDF-Lam/Cam	1.692	70

***1 Nisan 2020 tarihi itibariyle satış hattından kaldırılacaktır.**



GxDxY 32x40x85 cm

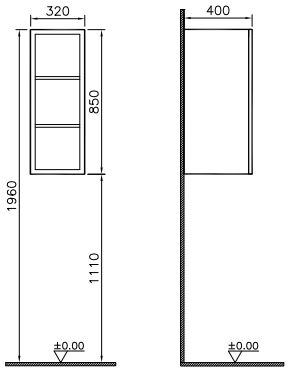

• GxDxY Genişlik, Derinlik, Yüksekliği ifade eder. • Tüm ürünlerin kesin ölçüleri için teknik çizimleri referans alınız. • Tüm mobilyalar 2 yıl garanti kapsamındadır.
• Eczacıbaşı Yapı Gereçleri San. ve Tic. A.Ş'nin ürünler ve teknik detaylarında değişiklik yapma hakkı saklıdır.
* Tavsiye edilen azami satış fiyatıdır. Fiyatlara KDV dahil değildir.

Ek Modüller

Ürün Kodu	Montaj Kodu	Ürün Açıklamaları	Gövde/Kapak Malzemesi	Satış Fiyatı (TL)*	Montaj Fiyatı (TL)*
		YERLİ ÜRETİM Termosifon dolabı, 65 cm			
56065*	5150	Parlak pelesenk	Doğal kaplama/ Doğal kaplama	5.039	70
54194*	5150	Amerikan ceviz	Doğal kaplama/ Doğal kaplama	3.694	70
58289*	5150	Mat siyah-Hareli meşe	Doğal kaplama/ Doğal kaplama	3.694	70
58314*	5150	Mat amerikan ceviz	Doğal kaplama/ Doğal kaplama	3.694	70
51848*	5150	Parlak beyaz	MDF üzeri lake/ MDF üzeri lake	2.627	70
56312*	5150	Parlak zeytin yeşili	MDF üzeri lake/ MDF üzeri lake	2.627	70
56313*	5150	Parlak bordo	MDF üzeri lake/ MDF üzeri lake	2.627	70
54894*	5150	Mat beyaz	MDF üzeri lake/ MDF üzeri lake	2.627	70
58922*	5150	Mat siyah	MDF üzeri lake/ MDF üzeri lake	2.627	70
58315*	5150	Metalik gri	MDF üzeri lake/ MDF üzeri lake	2.627	70
54178*	5150	Parlak beyaz	Termoform/Termoform	2.283	70
58262*	5150	Mat beyaz	Termoform/Termoform	2.283	70
58264*	5150	Mat beyaz-Mor	Termoform/Termoform	2.283	70
58265*	5150	Mat beyaz-Vizon	Termoform/Termoform	2.283	70
54190*	5150	Parlak antrasit	Termoform/Termoform	2.283	70
56314*	5150	Parlak dumanlı huş	Termoform/Termoform	2.283	70
56315*	5150	Gri dokulu ahşap	Termoform/Termoform	2.283	70
54181*	5150	Altın kiraz	Termoform/Termoform	2.283	70
61078 *	5150	Ceviz	Termoform/Termoform	2.283	70
54519*	5150	Meşe	Termoform/Termoform	2.283	70
54898*	5150	Koyu meşe	Termoform/Termoform	2.283	70
58263*	5150	Doğal meşe	Termoform/Termoform	2.283	70
55983*	5150	Hareli doğal ahşap	Termoform/Termoform	2.283	70
54179*	5150	Erik	Termoform/Termoform	2.283	70
63574*	5150	Bambu	MDF-Lam/Termoform	2.283	70
63575*	5150	Metalik ceviz	MDF-Lam/Termoform	2.283	70
63576*	5150	Kumtaşı	MDF-Lam/Termoform	2.490	70

***1 Nisan 2019 tarihi itibariyle satış hattından kaldırılacaktır.**



GxDxY 65x54x100 cm

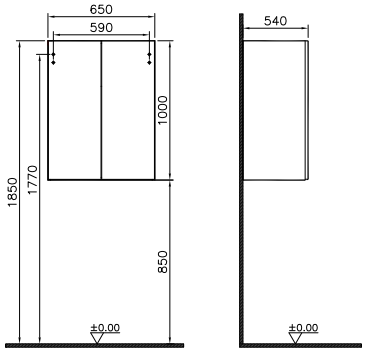

• GxDxY Genişlik, Derinlik, Yüksekliği ifade eder. • Tüm ürünlerin kesin ölçüleri için teknik çizimleri referans alınız. • Tüm mobilyalar 2 yıl garanti kapsamındadır.
• Eczacıbaşı Yapı Gereçleri San. ve Tic. A.Ş'nin ürünler ve teknik detaylarında değişiklik yapma hakkı saklıdır.
* Tavsiye edilen azami satış fiyatıdır. Fiyatlara KDV dahil değildir.

VitrA

Teknik Bilgiler

Banyo Mobilyaları Renk ve Malzeme Tablosu	1030
Banyo Mobilyaları Seri-Ölçü Tablosu	1032
Banyo Mobilyaları Renk Kartela Kodları	1033

VitrA

Banyo Mobilyaları Renk ve Malzeme Tablosu

	MASİF AHŞAP				DOĞAL KAPLAMA				KOMPOZİT KAPLAMA		PARLAK LAKE					MAT LAKE								AHŞAP DOKULU TERMOFORM			
	Amerikan Ceviz	Koyu Meşe	Siyah Meşe	Koru Meşe	Mat Amerikan Ceviz	Parlak Pelesenk	Hareli Meşe	Amerikan Meşe	Kumlu Ahşap	Alevli Gri	Metalik Gri	Parlak Beyaz	Parlak Siyah	Parlak Zeytin Yeşili	Parlak Bordo	Mat Beyaz	Mat Soft Beyaz	Mat Siyah	Mat Soft Siyah	Mat Kum Beji	Mat Soft Bej	Çelik Mavisi	Retro Yeşil	Dore Meşe	Hareli Siyah Meşe	Moka Meşe	Erik
PLURAL	●	●	●																								
MEMORIA					●						●																
VOYAGE									●	●						●											
ISTANBUL												●		●	●												
OPTIONS LUX					●	●							●														
MEMORIA BLACK & WHITE							●									●		●									
MEMORIA ELEMENTS				●				●																			
ELEGANCE																●		●		●							
ORIGIN																									●		
FRAME																	●		●		●			●	●	●	
METROPOLE																											●
EQUAL																									●		
SYSTEM INFINIT																											
SYSTEM FIT																											
VALARTE																											
VALARTE NEO																						●	●				
NEST TRENDY																											
SENTO																											
NEST																											
S50+																											
INTEGRA																											
FOLDA																											
D-LIGHT																											
S50																											
S20																											
QUADRUM																											
OPTİMA DEMONTE																											
STEP DEMONTE																											
PREMIUM																								●	●	●	
ELITE																											
BRITE																											
CLASSIC																											

• Eczacıbaşı Yapı Gereçleri San. ve Tic. A.Ş'nin ürünler ve teknik detaylarında değişiklik yapma hakkı saklıdır.

VitrA

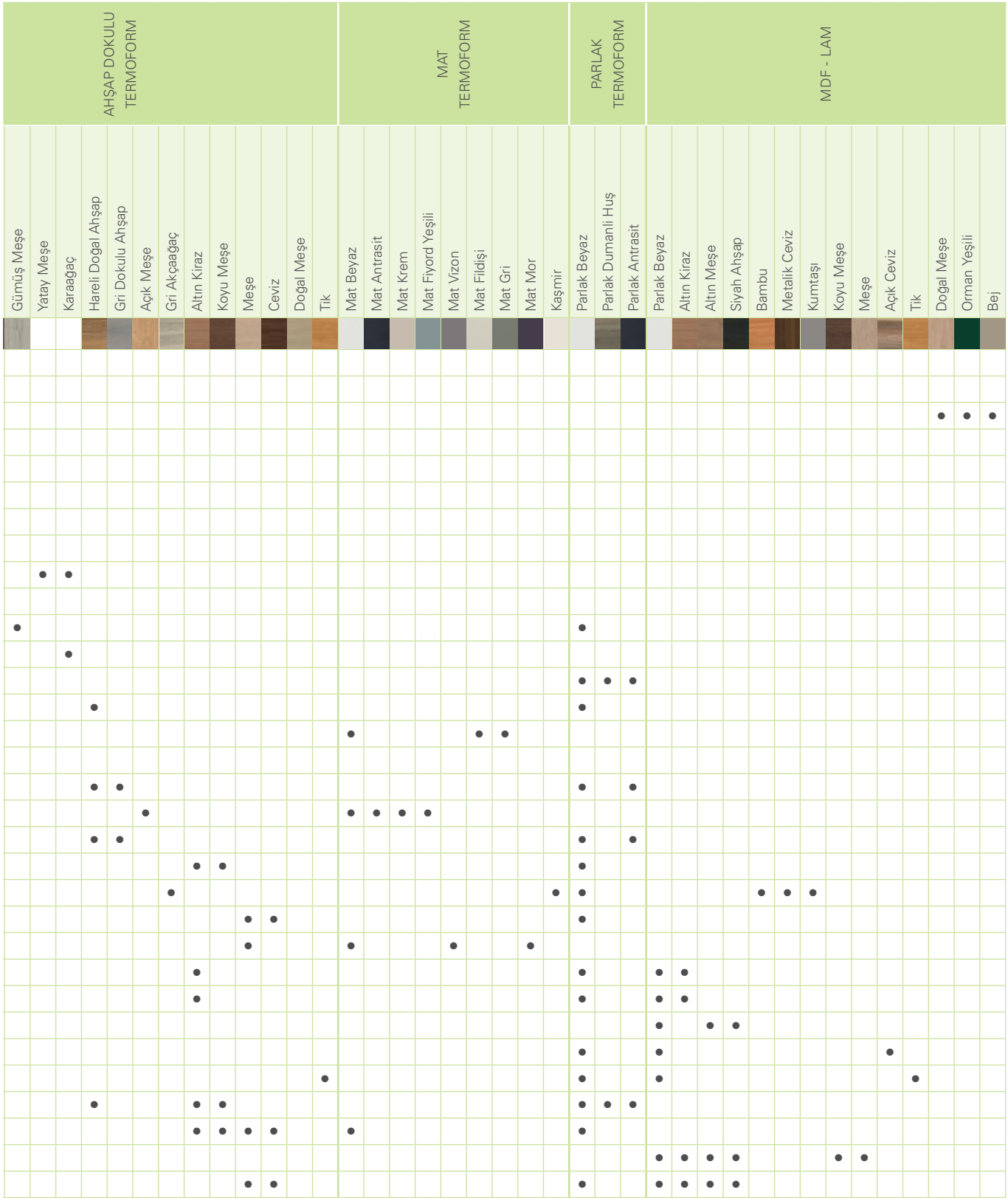

• Eczacıbaşı Yapı Gereçleri San. ve Tic. A.Ş'nin ürünler ve teknik detaylarında değişiklik yapma hakkı saklıdır.

VitrA

Banyo Mobilyaları Seri-Ölçü Tablosu

Ürün/Ölçü	200 cm	180 cm	160 cm	150 cm	140 cm	130 cm	120 cm	110 cm	100 cm	90 cm	85 cm	80 cm	70 cm	65 cm	60 cm	50 cm	45 cm	40 cm
Memoria				•			•											
Voyage			•			•			•						•			
İstanbul							•		•									
Plural			•						•				•					
Options Lux (Tezgah)	•	•	•		•		•		•						•			
Memoria Black & White (Tezgah)			•				•		•									
Memoria Elements																		
Elegance							•		•									
Frame							•		•			•			•			
Origin				•			•			•					•			
Equal						•			•			•			•			•
Metropole							•		•			•						
System Infınıt							•		•									
System Fit							•		•			•			•			
Valarte Neo				•			•		•			•		•				
Valarte				•			•		•			•		•				
Nest Trendy									•			•			•			
Sento						•			•			•		•		•		
Nest									•			•			•		•	
S50+							•		•			•			•	•	•	
Integra							•		•			•			•			
Folda									•			•						
D-Light								•		•			•			•		
S50							•		•			•			•			
S20											•			•				
Quadrum									•			•		•				
Optima Demonte									•			•			•			
Step Demonte											•			•				

• Eczacıbaşı Yapı Gereçleri San. ve Tic. A.Ş'nin ürünler ve teknik detaylarında değişiklik yapma hakkı saklıdır.

VitrA

Banyo Mobilyaları Renk Kartela Kodları

Banyo mobilyası gerçek renklerini görebileceğiniz renk kartelasını talep edebilirsiniz.
Lütfen renk referansları için kartelayı kullanınız. Basılı malzeme üzerindeki renkler gerçek dokular ile birebir örtüşmeyebilir.

2017 tüm mobilya renklerinden oluşan kartela için (MDF üzeri 10x10 cm);

KOD	AÇIKLAMA	FİYAT (TL)
59929	Renk kartelası kutusuz	90
56704	Pleksi kutu	60

Tekil renk kartelaları için (MDF üzeri 10x10 cm);

	RENK KODU	RENKLER	KARTELA KODU	FİYAT (TL)
DOĞAL KAPLAMA	1557	Mat Amerikan Ceviz	56702	5
	PS01	Parlak Pelesenk	56700	5
	MB01	Hareli Meşe	58325	5
	OLC3	Amerikan Meşe	61361	5
KOMPOZİT KAPLAMA	K17	Kumlu Ahşap	64422	5
	K19	Alevli Gri	64423	5
PARLAK LAKE	MEM1	Metalik Gri	56696	5
	BL02	Parlak Beyaz	56693	5
	BL01	Parlak Siyah	56694	5
	BL06	Parlak Bej	56695	5
	OG01	Parlak Zeytin Yeşili	56698	5
	BR01	Parlak Bordo	56699	5
MAT LAKE	BL08	Mat Beyaz	56692	5
	BL10	Mat Siyah	58720	5
	BL12	Mat Kum Beji	61353	5
	BL14	Mat Soft Siyah	62305	5
	BL13	Mat Soft Beyaz	62304	5
	BL11	Mat Soft Bej	61354	5
	BL15	Çelik Mavisi	64420	5
	BL16	Retro yeşil	64421	5
AHŞAP DOKULU TERMOFORM	254	Dore Meşe	61357	5
	255	Moka Meşe	61358	5
	256	Hareli Siyah Meşe	61359	5
	269	Hareli Siyah Meşe	64424	5
	161	Hasiente Siyah	56681	5
	138	Erik	58324	5
	257	Gümüş Meşe	61360	5
	270	Karaağaç	64513	5
	124	Yatay Meşe	64425	5
	181	Hareli Doğal Ahşap	56680	5
	182	Gri Dokulu Ahşap	56682	5
	252	Açık Meşe	61367	5
	156	Altın Kiraz	56675	5
	162	Koyu Meşe	56677	5
	153	Meşe	56673	5
	125	Ceviz	56674	5
	262	Kaşmir	63603	5
	263	Gri Akçaağaç	63604	5
	259	Cordoba	63607	5
	178	Doğal Meşe	58321	5
	152	Tik	58722	5

	RENK KODU	RENKLER	KARTELA KODU	FİYAT (TL)
MAT TERMOFORM	117	Mat Beyaz	58320	5
	265	Mat Gri	63605	5
	266	Mat Fildişi	63606	5
	250	Mat Krem	61355	5
	251	Mat Antrasit	61356	5
	147	Mat Vizon	58323	5
	123	Mat Mor	58322	5
	319	Mat Fiyord Yeşili		5
PARLAK TERMOFORM	201	Parlak Beyaz	56683	5
	209	Parlak Dumanlı Huş	56689	5
	135	Parlak Antrasit	56684	5
PARLAK MDF-LAM	201M	Parlak Beyaz	64506	5
	135M	Parlak Antrasit	64500	5
MAT MDF-LAM	276M	Bej	64427	5
	277M	Orman Yeşili	64428	5
AHŞAP DOKULU TERMOFORM	264M	Kumtaşı	63800	5
	261M	Metalik Ceviz	63801	5
	260M	Bambu	63802	5
	162M	Koyu Meşe	64505	5
	156M	Altın Kiraz	64503	5
	153G	Meşe	64502	5
	273M	Altın Meşe	64510	5
	272M	Siyah Ahşap	64509	5
	253M	Açık Ceviz	64507	5
	152M	Tik	64501	5
AHŞAP DOKULU MDF-LAM	161M	Hasiente Siyah	64504	5
	259M	Cordoba	64508	5
	302M	Hasiente Krem	64511	5
	311M	Hareli Kestane	64512	5
	275M	Doğal Meşe	64426	5

• Eczacıbaşı Yapı Gereçleri San. ve Tic. A.Ş'nin ürünler ve teknik detaylarında değişiklik yapma hakkı saklıdır.

VitrA

Yıkanma Alanları

1 AĞUSTOS 2019 İTİBARİYLE SATIŞ HATTINDAN KALDIRILAN ÜRÜNLER

- SPA: Well-Joy, Well-Break, Well-Nature, Well-Fit
- Kompakt Üniteler: Optimum Kompakt Sistem, Zest Space, Zest (Mat gri profilli kodlar kaldırılacak), Hideaway, Roomy, Kimera, Smooth
- Küvet; İstanbul Daire, Liquid Space, T4 Pool
- Duş Teknesi: Serenity, Smooth (180x90 cm, 170x90 cm, 160x90 cm, 150x90 cm, 140x90 cm, 130x90 cm, 110x90 cm, 100x90 cm, 180x80 cm, 170x80 cm, 160x80 cm, 150x80 cm, 140x80 cm, 90x80 cm, 180x75 cm, 170x75 cm, 160x75 cm, 150x75 cm, 140x75 cm, 130x75 cm, 120x75 cm, 100x75 cm, 90x75 cm, 180x70 cm, 170x70 cm, 160x70 cm, 150x70 cm, 140x70 cm, 130x70 cm, 120x70 cm, 110x70 cm, 100x70 cm, 90x70 cm), Harmony, Matrix
- Masajlı Duş Sistemleri: Notte, Enjoy03 XL, Enjoy 03, Calm, Move XL, Move (Maun, Altın Meşe ve Bronz renkleri kaldırılacak)

1 OCAK 2019 İTİBARİYLE SATIŞ HATTINDAN KALDIRILAN ÜRÜNLER

- Family: 60000001000 ,60000005000
- Küvetler: Helice (160 cm, 150 cm)

1 AĞUSTOS 2019 İTİBARİYLE SATIŞ HATTINA ALINACAK ÜRÜNLER

- Kompakt Üniteler: Roomy Neo Kompakt Duş Ünitesi (150x90 cm, 150x80 cm, 120x90 cm, 120x80 cm)

1 OCAK 2020 İTİBARİYLE SATIŞ HATTINA ALINACAK ÜRÜNLER

- Duş Tekneleri: Aruna (120x90 cm, 120x80 cm, 100x80 cm, 90x90 cm)

1 OCAK 2020 İTİBARİYLE FİYAT LİSTESİ DEĞİŞİKLİKLERİ

- Masajlı Duş Sistemleri 1 Ocak 2020 itibariyle Armatür Ürün Grubu altında yeni kodları ile listelenecektir.
- Fiyat listesi formatı değişmiş olup, ayak ve sifon dahil kodlar devreden kaldırılmıştır. Yeni açılan gövde kodlarına ek olarak ayak ve sifon siparişe ayrıca eklenmelidir.
- Paletli kod sistemi değişmiş olup, 10'lu palet kodları devreden kaldırılmıştır. Yeni paletli kodlar "1" adedi temsil eder ve minimum "5" adet girilmelidir.
- Tutamak dahil kodlar devreden kaldırılmış olup, tutamaklı küvet siparişlerinizde tutamak kodunu ayrıca siparişe eklemeyi unutmayınız ve sipariş notuna "tek/çift tutamak deliği isteniyor" şeklinde not düşünüz.

Genel Uyarılar

- Eczacıbaşı Yapı Gereçleri San. ve Tic. A.Ş.'nin ürünler ve teknik detaylarda değişiklik yapma hakkı saklıdır.

- KOMPAKT SİSTEMLER HARİCİNDE, ÜRÜNLERİN HİÇBİRİNDE PANEL FİYATA DAHİL DEĞİLDİR.
  PANEL SİPARİŞİNİZİ AYRICA GEÇMEYİ UNUTMAYINIZ.

- Masajlı küvetlerin garanti kapsamında olabilmesi için, montajlarının VitrA-Artema yetkili servislerine ücretsiz olarak yaptırılması gerekmektedir. Ücretsiz montaj uygulaması kapsamına, standart bir küvet montajında kullanılan "VitrA silikon, dirsek ve 50 cm'lik uzatma hortumu" da dahildir. VitrA-Artema Yetkili Servisleri tarafından sadece perakende satışlarında bedelsiz montaj hizmeti verilmektedir. Bedelsiz montaj hizmeti geçerlilik süresi, fatura tarihinden itibaren 6 aydır.
  Toplu iş kapsamında değerlendirilen projelerde "Bedelsiz Montaj" uygulaması yapılmamaktadır.

- Kompakt duş üniteleri ve kompakt sistemlerin garanti kapsamında olabilmesi için, montajlarının VitrA-Artema yetkili servislerine ücretsiz olarak yaptırılması gerekmektedir. Ücretsiz montaj uygulaması kapsamına, standart bir kompakt sistem montajında kullanılan "VitrA silikon, dirsek ve uzatma hortumu" da dahildir. VitrA-Artema Yetkili Servisleri tarafından sadece perakende satışlarında bedelsiz montaj hizmeti verilmektedir. Bedelsiz montaj hizmeti geçerlilik süresi, fatura tarihinden itibaren 6 aydır.

- Küvet üstü armatür uygulanabilen küvet modellerinde, küvet üstü armatür kullanılacak ise, armatür deliği istendiği ve hangi model armatür kullanılacağı siparişte belirtilmelidir (CRM Müşteri Not kısmında not düşülmelidir).

- Küvet üstü armatür seçimi için sayfa 1212 ve 1213 "Küvet Üstü Armatür Kullanım Tablosu"na bakınız. Ürün teknik föylerinde ve Küvet Üstü Armatür Kullanım Tablosu'nda gösterilen batarya uygulama yerleri düz küvetlere göredir. Hidromasajlı küvetlerde uygulama yerleri değişiklik gösterebilmektedir. Bu tip uygulamalarda VitrA Küvet yetkililerine danışınız.

- Masajlı küvetlerde, küvet üstü armatür uygulanabilen modellerde, küvet üstü armatür istendiği siparişte belirtilirse, küvet üstü armatür montajı da servislerce ücretsiz gerçekleştirilecektir.

- Çıta gibi ilave aksesuarlar ücretsiz montaj uygulaması kapsamında değildir.

- Ürünlerde bulunan masif ahşap kısımlar, doğal ahşap olduğundan renk ve doku farklılıkları olabilir.

- Ahşap tamamlayıcısı (panel, tabanlık, duş sistemi vb.) olan ürünlerin, açık hava şartlarına maruz kalmayacak şekilde kapalı mekanlarda monte edilmesi gerekmektedir. Aksi takdirde, ürün garanti kapsamı dışında kalacaktır.

- Ürünlerin montajı ile ilgili detaylı teknik bilgi ve uyarılar için lütfen VitrA Küvet Teknik Kataloğu'na başvurunuz.

• Eczacıbaşı Yapı Gereçleri San. ve Tic. A.Ş.'nin ürünler ve teknik detaylarda değişiklik yapma hakkı saklıdır.

VitrA

Yıkanma Alanları

- Kompakt Üniteler 1039-1055
- Küvetler 1056-1107
- Duş Tekneleri 1109-1166
- V-Flow Duş Kanalları 1167-1180
- Tamamlayıcılar 1181-1195
- Teknik Bilgiler 1197-1218

Yıkanma Alanları İkon Açıklamaları



VitrA Kaydırmaz

Küvet ve duş teknelerine uygulanan VitrA Kaydırmaz, su ve sabun nedeniyle kayganlaşan akrilik yüzeyleri kaydırmaz hale getirir. Kaza riskini azaltır, güvenli kullanım sağlar.



Özel İhtiyaç

Her türlü yaşlı ve bedensel engelli ihtiyacına yönelik olarak tasarlanan VitrA banyo ürünleri banyo alanında pratiklik sağlarken, tekerlekli sandalye ile kullanıma uygundur.



1 Sabit 1 Kayar Kapı

Ürünün kabini 1 sabit cam & 1 kayar kapıdan oluşmaktadır. U duvar kurulumlar için uygundur.



2 Sabit 1 Kayar Kapı

Ürünün kabini 2 sabit cam & 1 kayar kapıdan oluşmaktadır. L duvar kurulumlar için uygundur.



2 Sabit 2 Kayar Kapı

Ürünün kabini 2 sabit cam & 2 kayar kapıdan oluşmaktadır. L duvar kurulumlar için uygundur.

VitrA

Kompakt Üniteler

- Lara Kompakt Sistem 1041-1044
- Zest Kompakt Duş Ünitesi 1045-1050
- Roomy Neo Kompakt Duş Ünitesi 1051-1054
- Cosey Mini Kompakt Duş Ünitesi 1055

KOMPAKT SİSTEM

VitrA Kompakt Sistem ürün montajı öncesi alt yapı hazırlığı:

- Ürün montajının yapılacağı mekanda tavan yüksekliği en az 2.30 m olmalıdır.
- Temiz su tesisatı yüksekliğinin 80 cm olması gerekmektedir.
- Pis su çıkış borusu 50 mm çapındaki boruyla yapılmalıdır.
- Elektrik tesisatının 220 volt olarak düzenlenmiş olması gerekmektedir (toprak hatlı).
- Ürünün kullanılacağı yerdeki su basıncı 3-6 bar arasında olmalıdır.
- Yer karolarının terazili ve düz, yan duvarların gönyeli olması gerekmektedir. Kabin konulacak alan dar olmamalı ve herhangi bir çıkıntı bırakılmamalıdır.
- Kompakt duş ünitelerinde montaj fiyata dahildir.
- VitrA Kompakt Sistem'in montaj ve müdahalesinin yapılabilmesi için, önünde ve yanında min. 40 cm'lik boş alan yaratabilecek bir ortamın oluşturulması gerekmektedir. Montajdan sonra da bu alanlar mevcut ise müdahale kapağı bırakılmasına gerek yoktur.
- VitrA Kompakt Sistem'in U şeklindeki bir duvara yerleştirilmesi önerilmemektedir. Bu tip uygulama gereken durumlarda lütfen VitrA Küvet Yetkilileri'ne danışınız.
- Sistem bilgileri için VitrA Küvet Kompakt Sistem Kullanım Kılavuzu'na bakınız.
- Montaj fiyata dahildir.*

* VitrA-Artema Yetkili Servisleri tarafından sadece perakende satışlarında bedelsiz montaj hizmeti verilmektedir. Bedelsiz montaj hizmeti geçerlilik süresi, fatura tarihinden itibaren 6 aydır.

VitrA

Lara Kompakt Sistem (155x120x220 cm)



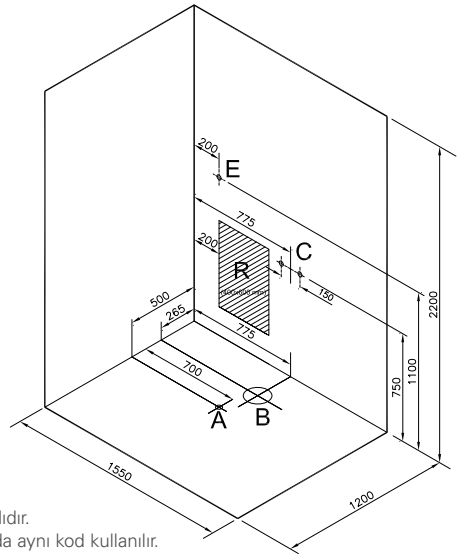

	Sistem 1	Sistem 3
Buhar banyosu (sauna)	✓	✓
Kromoterapili tavan ışığı	✓	✓
Radyo	✓	–
Masaj jetleri	✓	✓

Lara Kompakt Sistem'de:
- 6 dikey masaj jeti,
- Üçlü yönlendirici, el duşu, tepe duşu, duş sürgüsü,
- Opsiyonel oturma yeri,
- Temper camlı kabin,
- Korkuluklu şampuanlıklar mevcuttur.

Oturma kısmı olmayan taraf şeffaf camlıdır.
Hem sağ, hem sol oturumlu uygulamada aynı kod kullanılır.

Not: Ürünün duvara gelmeyen oturma tarafı için 'LARA YAN DUVAR' kullanılmalıdır. Lara yan duvar ile ilgili detaylı açıklama aşağıda yer almaktadır.

YERLİ ÜRETİM

Ürün kodu	Sistem tipi	Oturma tipi	Fiyat (TL)*
53210091000	Sistem 1	Çift oturmalı	41.740
53210151000		Tek oturmalı	39.544
53210271000		Oturmasız	37.111
53210051000	Sistem 3	Çift oturmalı	35.260
53210191000		Tek oturmalı	33.063
53210311000		Oturmasız	30.632
53270001000	Lara yan duvar	–	1.794

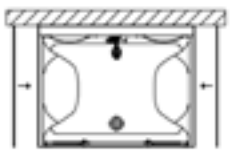

Çift oturmalı Lara için sol-sağ yan duvar kullanımı

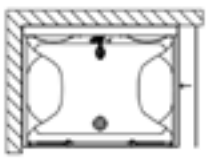

Çift oturmalı Lara için sağ yan duvar kullanımı

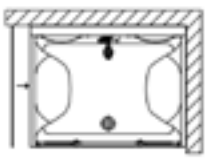

Çift oturmalı Lara için sol yan duvar kullanımı



Tek oturmalı Lara için sol yan duvar kullanımı

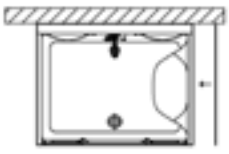

Tek oturmalı Lara için sağ yan duvar kullanımı

Lara Kompakt Sistem, açıkta kalacak olan oturma ünitesinin bulunduğu yan duvarını kapatabilmek amacıyla, "Lara yan duvar" siparişi geçilmelidir. Sipariş sırasında CRM müşteri notu kısmına hangi taraf için sipariş edildiğinin belirtilmesi gerekmektedir. Sipariş sırasında yazılacak tarafı belirlemek için ürüne karşıdan bakılması gerekmektedir. Eğer ürünün her iki tarafı da açıkta kalacaksa, iki adet yan duvar siparişi geçilmelidir.

- Kaydırmaz uygulaması için ürünle birlikte 59950143000 kodlu VitrA kaydırmaz'ı kullanabilirsiniz.

Lara Kompakt Sistem (120x90x220 cm)



Oturma kısmı olmayan taraf şeffaf camlıdır. Hem sağ, hem sol oturumlu uygulamada aynı kod kullanılır.

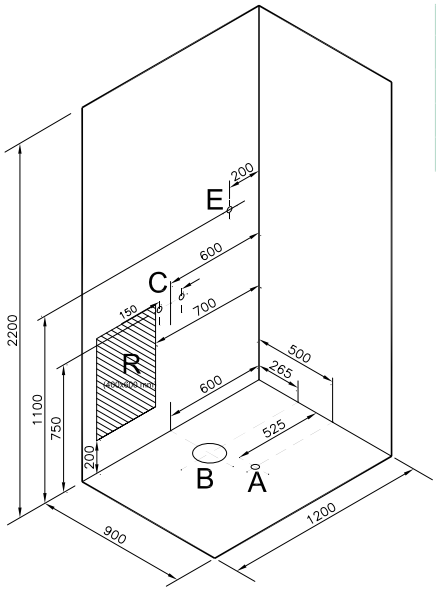

	Sistem 1	Sistem 3
Buhar banyosu (sauna)	✓	✓
Kromoterapili tavan ışığı	✓	✓
Radyo	✓	–
Masaj jetleri	✓	✓

Lara Kompakt Sistem'de:
- 6 dikey masaj jeti,
- Üçlü yönlendirici, el duşu, tepe duşu, duş sürgüsü,
- Opsiyonel oturma yeri,
- Temper camlı kabin,
- Korkuluklu şampuanlıklar mevcuttur.

YERLİ ÜRETİM

Ürün kodu	Sistem tipi	Duvar tipi	Oturma tipi	Fiyat (TL)*
58841003000	Sistem 1	U duvar	Tek oturmalı	31.453
58841002000		L duvar		31.453
58841001000		Düz duvar	Oturmasız	29.934
58843003000	Sistem 3	U duvar	Tek oturmalı	29.718
58843002000		L duvar		29.718
58843001000		Düz duvar	Oturmasız	28.199

Lara Kompakt Sistem, açıkta kalacak olan oturma ünitesinin bulunduğu yan duvarını kapatabilmek amacıyla, "Lara yan duvar" siparişi geçilmelidir. Sipariş sırasında CRM müşteri notu kısmına hangi taraf için sipariş edildiğinin belirtilmesi gerekmektedir. Sipariş sırasında yazılacak tarafı belirlemek için ürüne karşıdan bakılması gerekmektedir. Eğer ürünün her iki tarafı da açıkta kalacaksa, iki adet yan duvar siparişi geçilmelidir.

- Kaydırmaz uygulaması için ürünle birlikte 59950143000 kodlu VitrA kaydırmaz'ı kullanabilirsiniz.

• Eczacıbaşı Yapı Gereçleri San. ve Tic. A.Ş.'nin ürünler ve teknik detaylarda değişiklik yapma hakkı saklıdır. • VitrA Kompakt Duş Üniteleri 2 yıl garantilidir.
•Sayfa 1040 ve 1198'de belirtilen Genel Uyarılar'ı dikkatle okumanızı tavsiye ederiz. • Montaj fiyata dahildir. • Montaj altyapı hazırlığı için sayfa 1040'e bakınız.

VitrA

Lara Kompakt Sistem (100x100x220 cm)



Oturma kısmı solda

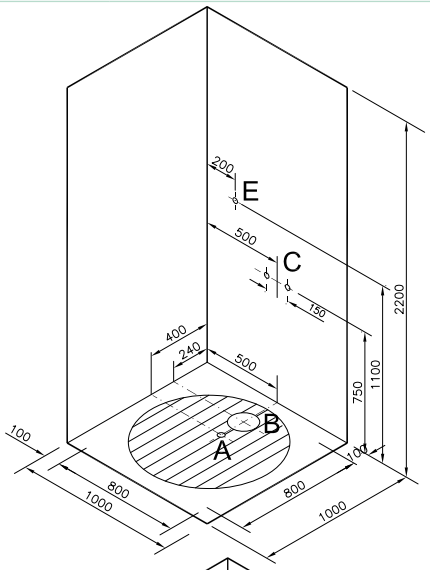



Oturma kısmı sağda

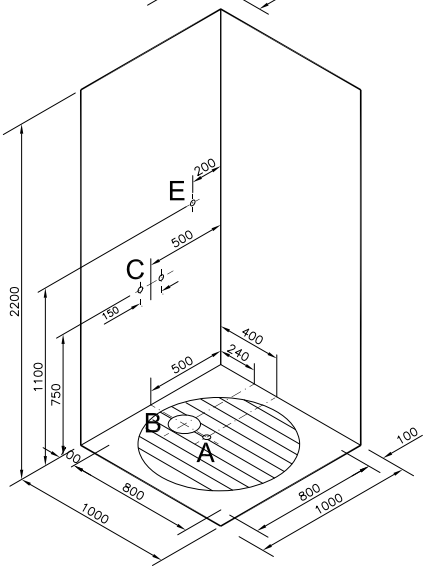

	Sistem 1	Sistem 3
Buhar banyosu (sauna)	✓	✓
Kromoterapili tavan ışığı	✓	✓
Radyo	✓	–
Masaj jetleri	✓	✓

Lara Kompakt Sistem'de:
- 6 dikey masaj jeti,
- Üçlü yönlendirici, el duşu, tepe duşu, duş sürgüsü,
- Opsiyonel oturma yeri,
- Temper camlı kabin,
- Korkuluklu şampuanlıklar mevcuttur.

YERLİ ÜRETİM

Ürün kodu	Sistem tipi	Duvar tipi	Oturma tipi	Fiyat (TL)*
57851001000	Sistem 1	Düz duvar	Tek oturmalı	26.419
57851002000		L duvar		26.419
57851003000		U duvar		26.419
57853001000	Sistem 3	Düz duvar	Tek oturmalı	25.161
57853002000		L duvar		25.161
57853003000		U duvar		25.161

Lara Kompakt Sistem, açıkta kalacak olan oturma ünitesinin bulunduğu yan duvarını kapatabilmek amacıyla, "Lara yan duvar" siparişi geçilmelidir. Sipariş sırasında CRM müşteri notu kısmına hangi taraf için sipariş edildiğinin belirtilmesi gerekmektedir. Sipariş sırasında yazılacak tarafı belirlemek için ürüne karşıdan bakılması gerekmektedir. Eğer ürünün her iki tarafı da açıkta kalacaksa, iki adet yan duvar siparişi geçilmelidir.

- Kaydırmaz uygulaması için ürünle birlikte 59950143000 kodlu VitrA kaydırmaz'ı kullanabilirsiniz.
- Düz duvar ve U duvar yerleşiminde menteşeli kabin, L duvar yerleşiminde sürgülü kabin kullanılmaktadır.

• Eczacıbaşı Yapı Gereçleri San. ve Tic. A.Ş.'nin ürünler ve teknik detaylarda değişiklik yapma hakkı saklıdır. • VitrA Kompakt Duş Üniteleri 2 yıl garantilidir.
•Sayfa 1040 ve 1198'de belirtilen Genel Uyarılar'ı dikkatle okumanızı tavsiye ederiz. • Montaj fiyata dahildir. • Montaj altyapı hazırlığı için sayfa 1040'e bakınız.

Lara Kompakt Sistem (90x90x220 cm)



Oturma kısmı solda

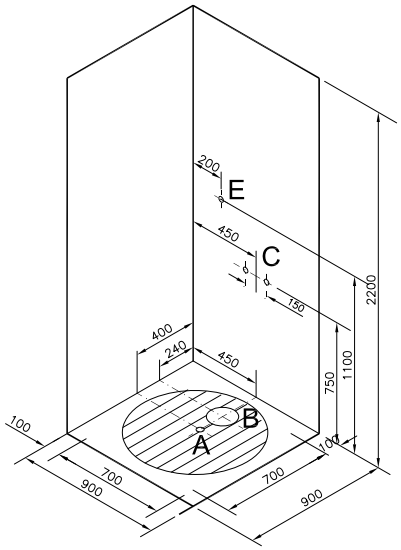



Oturma kısmı sağda

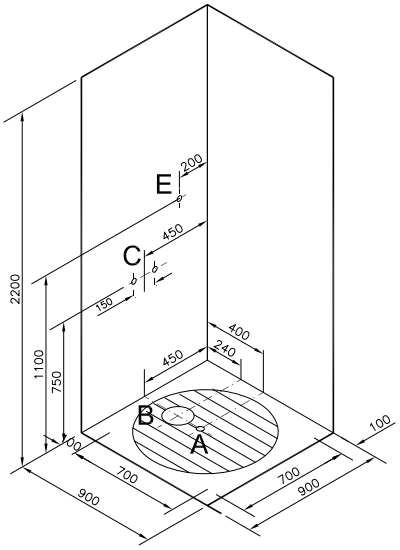

	Sistem 1	Sistem 3
Buhar banyosu (sauna)	✓	✓
Kromoterapili tavan ışığı	✓	✓
Radyo	✓	–
Masaj jetleri	✓	✓

Lara Kompakt Sistem'de:
- 6 dikey masaj jeti,
- Üçlü yönlendirici, el duşu, tepe duşu, duş sürgüsü,
- Opsiyonel oturma yeri,
- Temper camlı kabin,
- Korkuluklu şampuanlıklar mevcuttur.

YERLİ ÜRETİM

Ürün kodu	Sistem tipi	Duvar tipi	Oturma tipi	Fiyat (TL)*
57861001000	Sistem 1	Düz duvar	Tek oturmalı	23.902
57861002000		L Duvar		23.902
57861003000		U Duvar		23.902
57863001000	Sistem 3	Düz duvar	Tek oturmalı	22.644
57863002000		L Duvar		22.644
57863003000		U Duvar		22.644

Lara Kompakt Sistem, açıkta kalacak olan oturma ünitesinin bulunduğu yan duvarını kapatabilmek amacıyla, "Lara yan duvar" siparişi geçilmelidir. Sipariş sırasında CRM müşteri notu kısmına hangi taraf için sipariş edildiğinin belirtilmesi gerekmektedir. Sipariş sırasında yazılacak tarafı belirlemek için ürüne karşıdan bakılması gerekmektedir. Eğer ürünün her iki tarafı da açıkta kalacaksa, iki adet yan duvar siparişi geçilmelidir.

- Kaydırmaz uygulaması için ürünle birlikte 59950143000 kodlu VitrA kaydırmaz'ı kullanabilirsiniz.
- Düz duvar ve U duvar yerleşiminde menteşeli kabin, L duvar yerleşiminde sürgülü kabin kullanılmaktadır.

• Eczacıbaşı Yapı Gereçleri San. ve Tic. A.Ş.'nin ürünler ve teknik detaylarda değişiklik yapma hakkı saklıdır. • VitrA Kompakt Duş Üniteleri 2 yıl garantilidir.
•Sayfa 1040 ve 1198'de belirtilen Genel Uyarılar'ı dikkatle okumanızı tavsiye ederiz. • Montaj fiyata dahildir. • Montaj altyapı hazırlığı için sayfa 1040'e bakınız.

VitrA

Zest Kompakt Duş Ünitesi (160x90 cm)

Sol



Bu görsel Zest 56910021000 kodlu ürüne aittir.

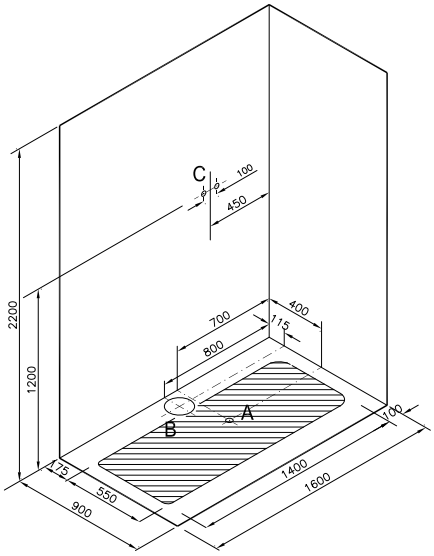

Sağ



Bu görsel Zest 5691002200 kodlu ürüne aittir.

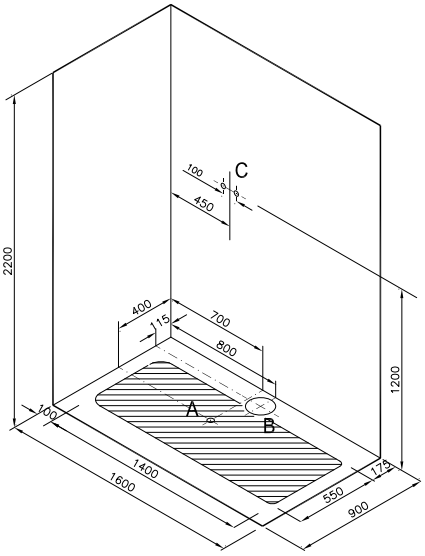

Zest Kompakt Duş Ünitesinde:
- Kabin camı 6 mm
- Kapı camı 8 mm
- 3 yönlü batarya
- El duşu
- Tepe duşu
- Su çıkış ucu
- Flat duş teknesi

Zest Kompakt Duş Ünitesi'nin sağ ve sol olmak üzere iki modeli bulunmaktadır. Kompakt Duş Ünitesi'ne karşıdan bakıldığında kapı sağdaysa Zest Kompakt Duş Ünitesi (Sağ), soldaysa Zest Duş Ünitesi (Sol) olarak adlandırılır.

YERLİ ÜRETİM

Sol ürün kodu	Sağ ürün kodu	Ürün	Ürün özellikleri			Fiyat (TL)*
			Ürün tanımı	Kabin	Alüminyum çerçeve	
56910021000	56910022000	Kompakt Duş Ünitesi	Menteşeli kapılı model	Ön + yan	Mat siyah	10.157
56910023000*				Ön + 2 yan	Mat siyah	10.157
56910024000	56910025000			Ön	Mat siyah	10.157

Tamamlayıcılar ve tamamlayıcı malzemeler		Fiyat (TL)*
53870001000	160 cm ön panel	260
53900001000	90 cm yan panel	196
59990503000	160x90 ayak seti	436

*56910023000 kodlu ürünün kapısı sağdadır.
*Ayaklı ve panelli kullanımda ürün yüksekliği 2360 mm, tesisat yüksekliği 1220 mm olmaktadır.
- Flat ayaklı panelli uygulamalarda ayak ve panel ayrı olarak sipariş edilmelidir.

• Eczacıbaşı Yapı Gereçleri San. ve Tic. A.Ş.'nin ürünler ve teknik detaylarda değişiklik yapma hakkı saklıdır. • VitrA Kompakt Duş Üniteleri 2 yıl garantilidir.
•Sayfa 1040 ve 1198'de belirtilen Genel Uyarılar'ı dikkatle okumanızı tavsiye ederiz. • Montaj fiyata dahildir. • Montaj altyapı hazırlığı için sayfa 1040'e bakınız.

VitrA

Zest Kompakt Duş Ünitesi (160x90 cm)

Sol



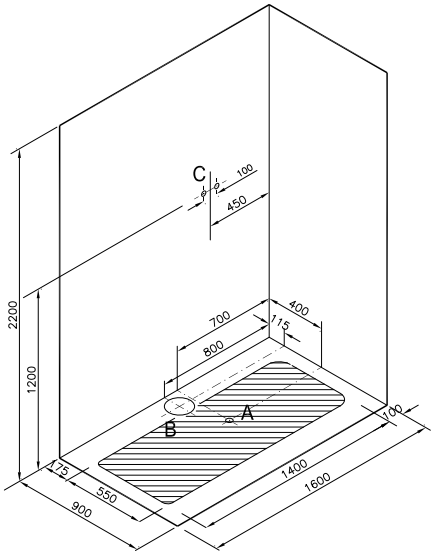

Bu görsel Zest-02 59890021000 kodlu ürüne aittir.

Sağ



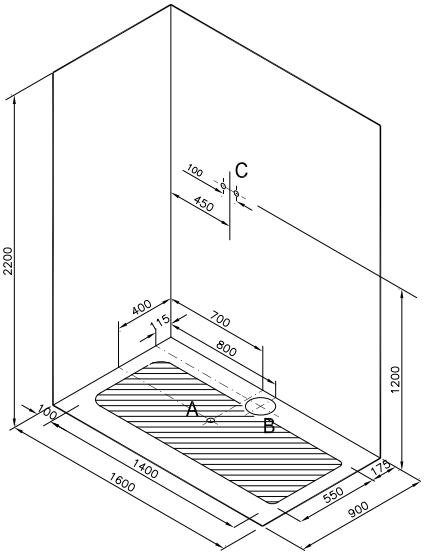

Bu görsel Zest-02 59890022000 kodlu ürüne aittir.

Zest Sürgülü Kompakt Duş Ünitesinde:
- Kabin camı 6 mm
- Kapı camı 8 mm
- Sürgülü cam kapı
- Entegre yağmur tepe duşu
- El duşu
- Kayar kapı
- Siyah profil ve duş kolonu gövdesi
- Flat duş teknesi

Zest Kompakt Duş Ünitesi'nin sağ ve sol olmak üzere iki modeli bulunmaktadır. Kompakt Duş Ünitesi'ne karşıdan bakıldığında kapı sağdaysa Zest Kompakt Duş Ünitesi (Sağ), soldaysa Zest Duş Ünitesi (Sol) olarak adlandırılır.

YERLİ ÜRETİM

Sol ürün kodu	Sağ ürün kodu	Ürün	Ürün özellikleri			Fiyat (TL)*
			Ürün tanımı	Kabin	Alüminyum çerçeve	
59890021000	59890022000	Kompakt Duş	Sürgülü kapılı	Ön + yan	Mat siyah	11.173
59890024000	59890025000	Ünitesi	model	Ön	Mat siyah	11.173

Tamamlayıcılar ve tamamlayıcı malzemeler		Fiyat (TL)*
53870001000	160 cm ön panel	260
53900001000	90 cm yan panel	196
59990503000	160x90 ayak seti	436

*Zest ürünlerinde ayrıca ayak ve panel siparişi vererek ürünü ayaklı ve panelli olarak kullanabilirsiniz.
*Ayaklı ve panelli kullanımda ürün yüksekliği 2360 mm, tesisat yüksekliği 1220 mm olmaktadır.
- Flat ayaklı panelli uygulamalarda ayak ve panel ayrı olarak sipariş edilmelidir.

• Eczacıbaşı Yapı Gereçleri San. ve Tic. A.Ş.'nin ürünler ve teknik detaylarda değişiklik yapma hakkı saklıdır. • VitrA Kompakt Duş Üniteleri 2 yıl garantilidir.
•Sayfa 1040 ve 1198'de belirtilen Genel Uyarılar'ı dikkatle okumanızı tavsiye ederiz. • Montaj fiyata dahildir. • Montaj altyapı hazırlığı için sayfa 1040'e bakınız.

Zest Kompakt Duş Ünitesi (120x90 cm)

Sol



Bu görsel Zest 56920021000 kodlu ürüne aittir.

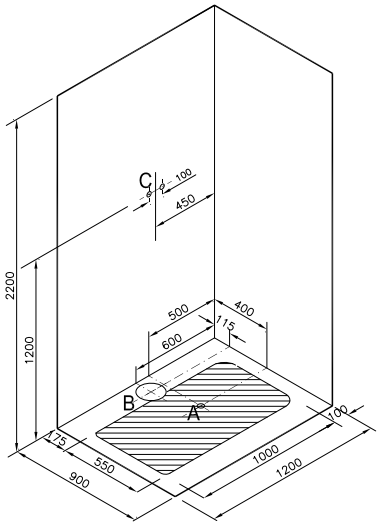

Sağ



Bu görsel Zest 56920022000 kodlu ürüne aittir.

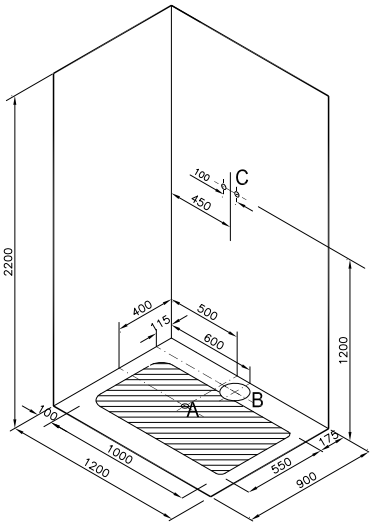

Zest Kompakt Duş Ünitesinde:
- Kabin camı 6 mm
- Kapı camı 8 mm
- 3 yönlü batarya
- El duşu
- Tepe duşu
- Su çıkış ucu
- Flat duş teknesi

Zest Kompakt Duş Ünitesi'nin sağ ve sol olmak üzere iki modeli bulunmaktadır. Kompakt Duş Ünitesi'ne karşıdan bakıldığında kapı sağdaysa Zest Kompakt Duş Ünitesi (Sağ), soldaysa Zest Duş Ünitesi (Sol) olarak adlandırılır.

YERLİ ÜRETİM

Sol ürün kodu	Sağ ürün kodu	Ürün	Ürün özellikleri			Fiyat (TL)*
			Ürün tanımı	Kabin	Alüminyum çerçeve	
56920021000	56920022000	Kompakt Duş Ünitesi	Menteşeli kapılı model	Ön + yan	Mat siyah	9.606
56920024000	56920025000			Ön	Mat siyah	9.606

Tamamlayıcılar ve tamamlayıcı malzemeler		Fiyat (TL)*
52970001000	120 cm ön panel	214
53900001000	90 cm yan panel	196
59990498000	120x90 ayak seti	317

*Zest ürünlerinde ayrıca ayak ve panel siparişi vererek ürünü ayaklı ve panelli olarak kullanabilirsiniz.
*Ayaklı ve panelli kullanımda ürün yüksekliği 2360 mm, tesisat yüksekliği 1220 mm olmaktadır.
- Flat ayaklı panelli uygulamalarda ayak ve panel ayrı olarak sipariş edilmelidir.

• Eczacıbaşı Yapı Gereçleri San. ve Tic. A.Ş.'nin ürünler ve teknik detaylarda değişiklik yapma hakkı saklıdır. • VitrA Kompakt Duş Üniteleri 2 yıl garantilidir.
•Sayfa 1040 ve 1198'de belirtilen Genel Uyarılar'ı dikkatle okumanızı tavsiye ederiz. • Montaj fiyata dahildir. • Montaj altyapı hazırlığı için sayfa 1040'e bakınız.

Zest Kompakt Duş Ünitesi (120x90 cm)

Sol



Bu görsel Zest-02 59880021000 kodlu ürüne aittir.

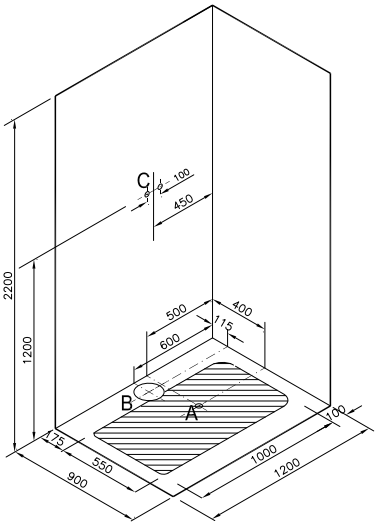

Sağ



Bu görsel Zest-02 59880022000 kodlu ürüne aittir.

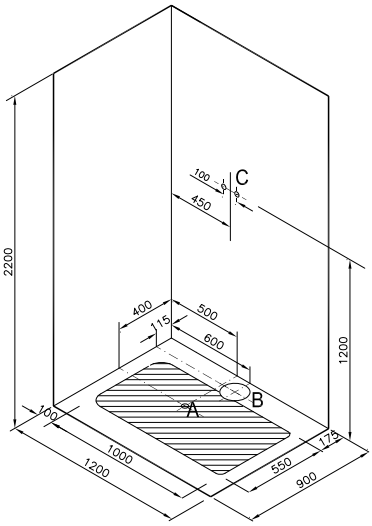

Zest Kompakt Duş Ünitesinde:
- Kabin camı 6 mm
- Kapı camı 8 mm
- Sürgülü cam kapı
- Entegre yağmur tepe duşu
- El duşu
- Kayar kapı
- Siyah profil ve duş kolonu gövdesi
- Flat duş teknesi

Zest Kompakt Duş Ünitesi'nin sağ ve sol olmak üzere iki modeli bulunmaktadır. Kompakt Duş Ünitesi'ne karşıdan bakıldığında kapı sağdaysa Zest Kompakt Duş Ünitesi (Sağ), soldaysa Zest Duş Ünitesi (Sol) olarak adlandırılır.

Sol ürün kodu	Sağ ürün kodu	Ürün	Ürün özellikleri			Fiyat (TL)*
			Ürün tanımı	Kabin	Alüminyum çerçeve	
59880021000	59880022000	Kompakt Duş	Sürgülü kapılı	Ön + yan	Mat siyah	10.566
59880024000	59880025000	Ünitesi	model	Ön	Mat siyah	10.566

Tamamlayıcılar ve tamamlayıcı malzemeler		Fiyat (TL)*
52970001000	120 cm ön panel	214
53900001000	90 cm yan panel	196
59990499000	120x90 ayak seti	436

*Zest ürünlerinde ayrıca ayak ve panel siparişi vererek ürünü ayaklı ve panelli olarak kullanabilirsiniz.
*Ayaklı ve panelli kullanımda ürün yüksekliği 2360 mm, tesisat yüksekliği 1220 mm olmaktadır.
- Flat ayaklı panelli uygulamalarda ayak ve panel ayrı olarak sipariş edilmelidir.

• Eczacıbaşı Yapı Gereçleri San. ve Tic. A.Ş.'nin ürünler ve teknik detaylarda değişiklik yapma hakkı saklıdır. • VitrA Kompakt Duş Üniteleri 2 yıl garantilidir.
•Sayfa 1040 ve 1198'de belirtilen Genel Uyarılar'ı dikkatle okumanızı tavsiye ederiz. • Montaj fiyata dahildir. • Montaj altyapı hazırlığı için sayfa 1040'e bakınız.

Zest Kompakt Duş Ünitesi (90x90 cm)

Sol



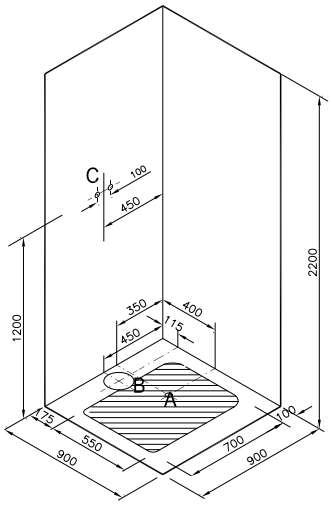

Bu görsel Zest 56930022000 kodlu ürüne aittir.

Sağ



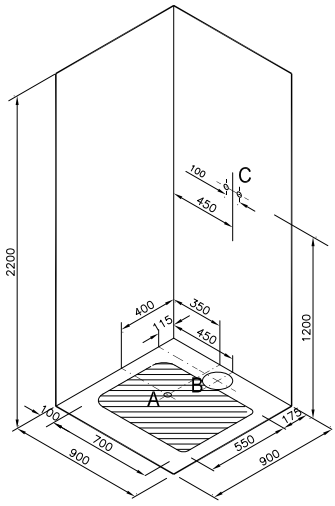

Bu görsel Zest 56930021000 kodlu ürüne aittir.

Zest Kompakt Duş Ünitesinde:
- Kabin camı 6 mm
- Kapı camı 8 mm
- 3 yönlü batarya
- El duşu
- Tepe duşu
- Su çıkış ucu
- Flat duş teknesi

Zest Kompakt Duş Ünitesi'nin sağ ve sol olmak üzere iki modeli bulunmaktadır. Kompakt Duş Ünitesi'ne karşıdan bakıldığında kapı kulbu sağdaysa Zest Kompakt Duş Ünitesi (Sağ), soldaysa Zest Duş Ünitesi (Sol) olarak adlandırılır.

YERLİ ÜRETİM

Sol ürün kodu	Sağ ürün kodu	Ürün	Ürün özellikleri			Fiyat (TL)*
			Ürün tanımı	Kabin	Alüminyum çerçeve	
56930024000	56930023000	Kompakt Duş Ünitesi	Menteşeli kapılı model	Ön + yan	Mat siyah	8.920
56930022000	56930021000			Ön + 2 yan	Mat siyah	8.920
56930026000	56930025000			Ön	Mat siyah	8.920

Tamamlayıcılar ve tamamlayıcı malzemeler		Fiyat (TL)*
54400001000	90 cm ön panel	176
53900001000	90 cm yan panel	196
59990702000	90x90 ayak seti	205

*Zest ürünlerinde ayrıca ayak ve panel siparişi vererek ürünü ayaklı ve panelli olarak kullanabilirsiniz.
*Ayaklı ve panelli kullanımda ürün yüksekliği 2360 mm, tesisat yüksekliği 1220 mm olmaktadır.
- Flat ayaklı panelli uygulamalarda ayak ve panel ayrı olarak sipariş edilmelidir.

• Eczacıbaşı Yapı Gereçleri San. ve Tic. A.Ş.'nin ürünler ve teknik detaylarda değişiklik yapma hakkı saklıdır. • VitrA Kompakt Duş Üniteleri 2 yıl garantilidir.
•Sayfa 1040 ve 1198'de belirtilen Genel Uyarılar'ı dikkatle okumanızı tavsiye ederiz. • Montaj fiyata dahildir. • Montaj altyapı hazırlığı için sayfa 1040'e bakınız.

VitrA

Zest Kompakt Duş Ünitesi (90x90 cm)

ÜRÜN YERLEŞİMİNE GÖRE KABİN ALTERNATİFLERİ

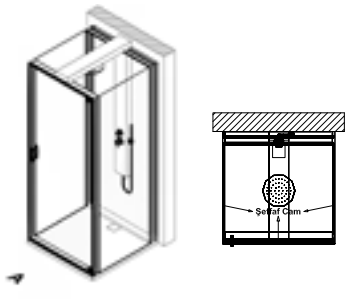

A

Düz duvar

56930012000
56930022000
(sağ, sol ve ön kabin camı şeffaf,
kulp soldadır)

Not: Kapı kulpu sağda olan alternatif
için 56930011000 veya 56930021000
kodları sipariş edilmelidir

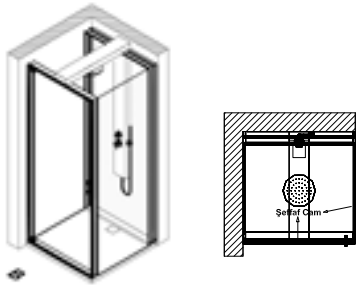

B

Sağ

56930013000
56930023000
(sağ ve ön kabin camı şeffaf,
kulp sağdadır)

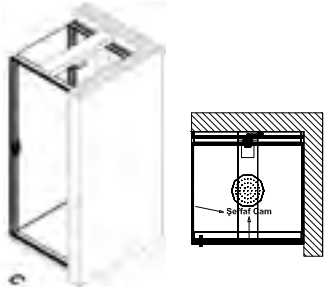

C

Sol

56930014000
56930024000
(sol ve ön kabin camı şeffaf,
kulp soldadır)

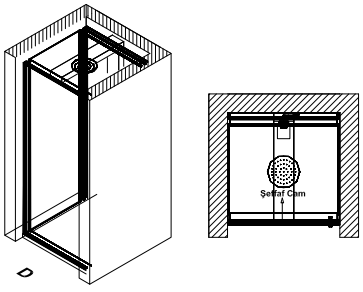

D

U duvar sağ

56930015000
56930025000
(Ön kabin camı şeffaf,
kulp sağdadır)

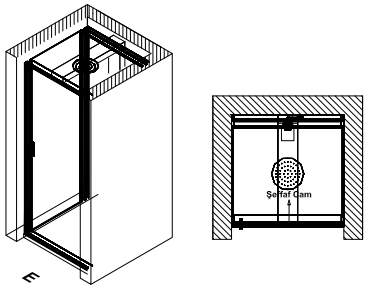

E

U duvar sol

56930016000
56930026000
(Ön kabin camı şeffaf,
kulp soldadır)

• Eczacıbaşı Yapı Gereçleri San. ve Tic. A.Ş.'nin ürünler ve teknik detaylarda değişiklik yapma hakkı saklıdır. • VitrA Kompakt Duş Üniteleri 2 yıl garantilidir.
•Sayfa 1040 ve 1198'de belirtilen Genel Uyarılar'ı dikkatle okumanızı tavsiye ederiz. • Montaj fiyata dahildir. • Montaj altyapı hazırlığı için sayfa 1040'e bakınız.

Roomy Neo Kompakt Duş Ünitesi (150x90 cm) YENİ

Sol



Bu görsel Roomy 65061002000 kodlu ürüne aittir.

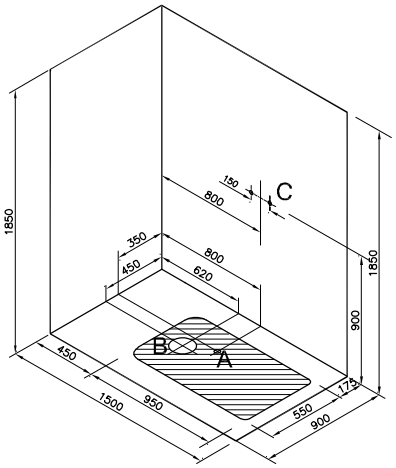

W

Sağ



Bu görsel Roomy 65061003000 kodlu ürüne aittir.

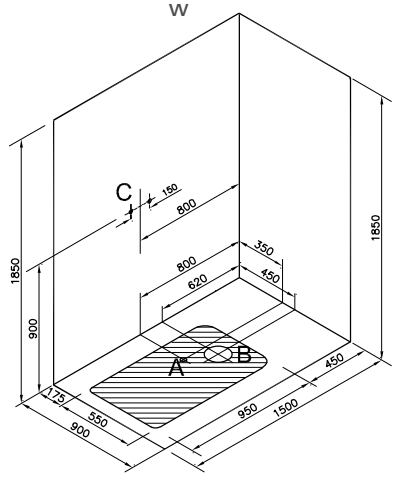

Roomy Neo Kompakt Duş Ünitesinde:
- 6 mm temperli cam kabin
- Geniş oturma alanı

Roomy Neo Kompakt Duş Ünitesi'nin sağ ve sol olmak üzere iki modeli bulunmaktadır. Kompakt Duş Ünitesi'ne karşıdan bakıldığında oturma ünitesi solda ise Roomy Neo Kompakt Duş Ünitesi (sol), sağda ise Roomy Neo Kompakt Duş Ünitesi (sağ) olarak adlandırılır.

YERLİ ÜRETİM

Sol ürün kodu	Sağ ürün kodu	Ürün	Yerleşim	Ürün özellikleri			Fiyat (TL)*
				Kabin	Kapak	Çekmece	
65061002000	65061003000	Kompakt Duş Ünitesi	Flat	Ön+Yan	–	–	7.439
65061004000	65061001000			Ön	–	–	7.439
65061012000	65061013000			Ön+Yan	✓	–	8.439
65061014000	65061011000			Ön	✓	–	8.439
65061022000	65061023000			Ön+Yan	–	✓	8.639
65061024000	65061021000			Ön	–	✓	8.639
65061102000	65061103000		Panelli kullanım	Ön+Yan	–	–	7.975
65061104000	65061101000			Ön	–	–	7.975
65061112000	65061113000			Ön+Yan	✓	–	8.975
65061114000	65061111000			Ön	✓	–	8.975
65061122000	65061123000			Ön+Yan	–	✓	9.175
65061124000	65061121000			Ön	–	✓	9.175

Tamamlayıcılar		Fiyat (TL)*
53890001000	150 cm ön panel	248
53900001000	90 cm yan panel	196

• Eczacıbaşı Yapı Gereçleri San. ve Tic. A.Ş.'nin ürünler ve teknik detaylarda değişiklik yapma hakkı saklıdır. • VitrA Kompakt Duş Üniteleri 2 yıl garantilidir.
•Sayfa 1040 ve 1198'de belirtilen Genel Uyarılar'ı dikkatle okumanızı tavsiye ederiz. • Montaj fiyata dahildir. • Montaj altyapı hazırlığı için sayfa 1040'e bakınız.

Roomy Neo Kompakt Duş Ünitesi (150x80 cm) YENİ

Sol



Bu görsel Roomy 65061002000 kodlu ürüne aittir.

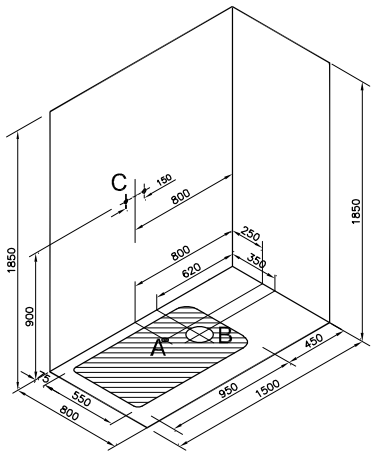

Sağ



Bu görsel Roomy 65061003000 kodlu ürüne aittir.

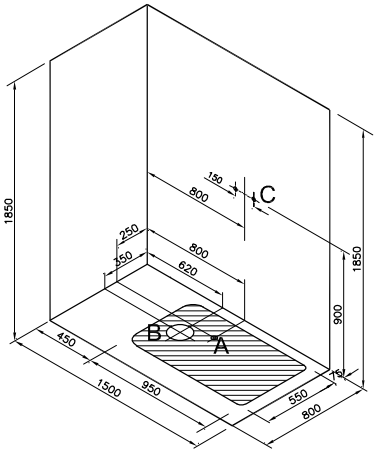

Roomy Neo Kompakt Duş Ünitesinde:
- 6 mm temperli cam kabin
- Geniş oturma alanı

Roomy Neo Kompakt Duş Ünitesi'nin sağ ve sol olmak üzere iki modeli bulunmaktadır. Kompakt Duş Ünitesi'ne karşıdan bakıldığında oturma ünitesi solda ise Roomy Neo Kompakt Duş Ünitesi (sol), sağda ise Roomy Neo Kompakt Duş Ünitesi (sağ) olarak adlandırılır.

YERLİ ÜRETİM

Sol ürün kodu	Sağ ürün kodu	Ürün	Yerleşim	Ürün özellikleri			Fiyat (TL)*
				Kabin	Kapak	Çekmece	
65051002000	65051003000	Kompakt Duş Ünitesi	Flat	Ön+Yan	–	–	7.260
65051004000	65051001000			Ön	–	–	7.260
65051012000	65051013000			Ön+Yan	✓	–	8.260
65051014000	65051011000			Ön	✓	–	8.260
65051022000	65051023000			Ön+Yan	–	✓	8.460
65051024000	65051021000			Ön	–	✓	8.460
65051102000	65051103000		Panelli kullanım	Ön+Yan	–	–	7.783
65051104000	65051101000			Ön	–	–	7.783
65051112000	65051113000			Ön+Yan	✓	–	8.783
65051114000	65051111000			Ön	✓	–	8.783
65051122000	65051123000			Ön+Yan	–	✓	8.983
65051124000	65051121000			Ön	–	✓	8.983

Tamamlayıcılar		Fiyat (TL)*
53890001000	150 cm ön panel	248
53910001000	80 cm yan panel	183

• Eczacıbaşı Yapı Gereçleri San. ve Tic. A.Ş.'nin ürünler ve teknik detaylarda değişiklik yapma hakkı saklıdır. • VitrA Kompakt Duş Üniteleri 2 yıl garantilidir.
•Sayfa 1040 ve 1198'de belirtilen Genel Uyarılar'ı dikkatle okumanızı tavsiye ederiz. • Montaj fiyata dahildir. • Montaj altyapı hazırlığı için sayfa 1040'e bakınız.

VitrA

Roomy Neo Kompakt Duş Ünitesi (120x90 cm)

Sol



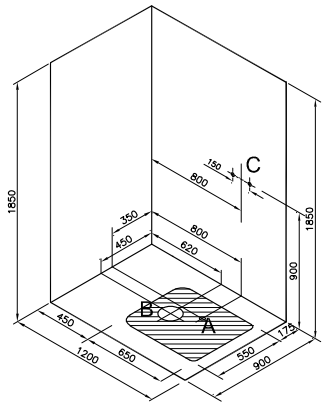

Bu görsel Roomy 65061002000 kodlu ürüne aittir.

Sağ



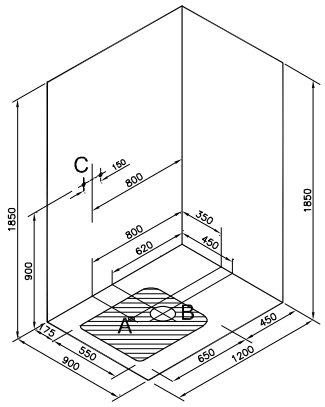

Bu görsel Roomy 65061003000 kodlu ürüne aittir.

Roomy Neo Kompakt Duş Ünitesinde:
- 6 mm temperli cam kabin
- Geniş oturma alanı

Roomy Neo Kompakt Duş Ünitesi'nin sağ ve sol olmak üzere iki modeli bulunmaktadır. Kompakt Duş Ünitesi'ne karşıdan bakıldığında oturma ünitesi solda ise Roomy Neo Kompakt Duş Ünitesi (sol), sağda ise Roomy Neo Kompakt Duş Ünitesi (sağ) olarak adlandırılır.

YERLİ ÜRETİM

Sol ürün kodu	Sağ ürün kodu	Ürün	Yerleşim	Ürün özellikleri			Fiyat (TL)*
				Kabin	Kapak	Çekmece	
64971002000	64971003000	Kompakt Duş Ünitesi	Flat	Ön+Yan	–	–	6.763
64971004000	64971001000			Ön	–	–	6.763
64971012000	64971013000			Ön+Yan	✓	–	7.763
64971014000	64971011000			Ön	✓	–	7.763
64971022000 YENİ	64971023000 YENİ			Ön+Yan	–	✓	7.963
64971024000 YENİ	64971021000 YENİ			Ön	–	✓	7.963
64971102000	64971103000		Panelli kullanım	Ön+Yan	–	–	7.250
64971104000	64971101000			Ön	–	–	7.250
64971112000	64971113000			Ön+Yan	✓	–	8.250
64971114000	64971111000			Ön	✓	–	8.250
64971122000 YENİ	64971123000 YENİ			Ön+Yan	–	✓	8.450
64971124000 YENİ	64971121000 YENİ			Ön	–	✓	8.450

Tamamlayıcılar		Fiyat (TL)*
52970001000	120 cm ön panel	214
53900001000	90 cm yan panel	196

• Eczacıbaşı Yapı Gereçleri San. ve Tic. A.Ş.'nin ürünler ve teknik detaylarda değişiklik yapma hakkı saklıdır. • VitrA Kompakt Duş Üniteleri 2 yıl garantilidir.
•Sayfa 1040 ve 1198'de belirtilen Genel Uyarılar'ı dikkatle okumanızı tavsiye ederiz. • Montaj fiyata dahildir. • Montaj altyapı hazırlığı için sayfa 1040'e bakınız.

VitrA

Roomy Neo Kompakt Duş Ünitesi (120x80 cm) YENİ

Sol



Bu görsel Roomy 65061002000 kodlu ürüne aittir.

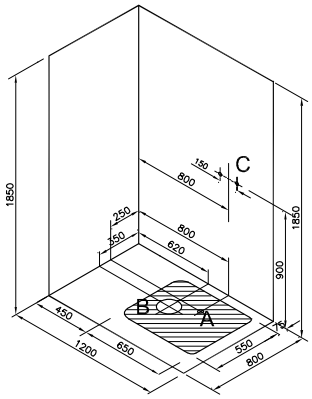

Sağ



Bu görsel Roomy 65061003000 kodlu ürüne aittir.

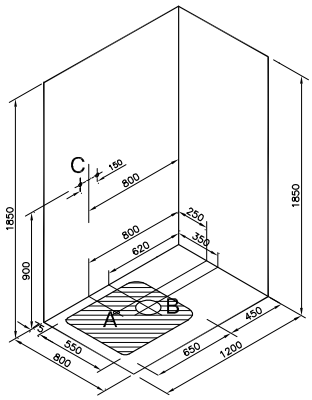

Roomy Neo Kompakt Duş Ünitesinde:
- 6 mm temperli cam kabin
- Geniş oturma alanı

Roomy Neo Kompakt Duş Ünitesi'nin sağ ve sol olmak üzere iki modeli bulunmaktadır. Kompakt Duş Ünitesi'ne karşıdan bakıldığında oturma ünitesi solda ise Roomy Neo Kompakt Duş Ünitesi (sol), sağda ise Roomy Neo Kompakt Duş Ünitesi (sağ) olarak adlandırılır.

YERLİ ÜRETİM

Sol ürün kodu	Sağ ürün kodu	Ürün	Yerleşim	Ürün özellikleri			Fiyat (TL)*
				Kabin	Kapak	Çekmece	
65041002000	65041003000	Kompakt Duş Ünitesi	Flat	Ön+Yan	–	–	6.425
65041004000	65041001000			Ön	–	–	6.425
65041012000	65041013000			Ön+Yan	✓	–	7.425
65041014000	65041011000			Ön	✓	–	7.425
65041022000	65041023000			Ön+Yan	–	✓	7.625
65041024000	65041021000			Ön	–	✓	7.625
65041102000	65041103000		Panelli kullanım	Ön+Yan	–	–	6.888
65041104000	65041101000			Ön	–	–	6.888
65041112000	65041113000			Ön+Yan	✓	–	7.888
65041114000	65041111000			Ön	✓	–	7.888
65041122000	65041123000			Ön+Yan	–	✓	8.088
65041124000	65041121000			Ön	–	✓	8.088

Tamamlayıcılar		Fiyat (TL)*
52970001000	120 cm ön panel	214
53910001000	80 cm yan panel	183

• Eczacıbaşı Yapı Gereçleri San. ve Tic. A.Ş.'nin ürünler ve teknik detaylarda değişiklik yapma hakkı saklıdır. • VitrA Kompakt Duş Üniteleri 2 yıl garantilidir.
•Sayfa 1040 ve 1198'de belirtilen Genel Uyarılar'ı dikkatle okumanızı tavsiye ederiz. • Montaj fiyata dahildir. • Montaj altyapı hazırlığı için sayfa 1040'e bakınız.

Cosey Mini (100x75 cm)



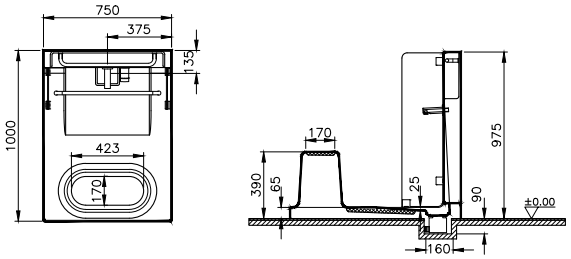

Monoflat

Ürün kodu	Ürün	Ölçü	Ürün özellikleri				Fiyat (TL)*
			Ürün tanımı	Yerleşim	Duş teknesi	Armatür takımı	
60510001000	Cosey mini ünite	100x75	Abdest ve kişisel bakım ünitesi	Monoflat	Akrilik	✓	4.875
59950197000	Cam panel	90x24 cm					488

Küvetler

• İstanbul Silindir	1059
• İstanbul Oval	1060
• Water Jewels	1061
• Dream	1061
• 4 Life Silence	1062
• 4 Life Cocoon	1063
• 4 Life Pure	1064-1065
• T4	1066-1070
• Optiset	1071-1073
• Combo	1074
• Neon	1075-1096
• Optimum Neo	1097-1107

Küvet Sipariş Adımları

Standart Küvet
1-Seri ve ölçü seçimini yapınız.
2-Yerleşim tipini seçiniz.



Gömme yerleşim tipi için siparişe,
Gövde kodu
+
Sifon kodunu ekleyiniz.

Diğer yerleşim tipleri için siparişe,
Gövde kodu
+
Sifon kodu
+
Ayak seti kodu
+
Ön Panel kodu
+
Yan Panel kodunu ekleyiniz.

Küvet Sipariş Adımları

Hidromasajlı Küvet*
1-Seri ve ölçü seçimini yapınız.
2-Yerleşim tipini seçiniz.



Gömme yerleşim tipi için siparişe, İstenilen hidromasaj sistemine ait gövde kodunu ekleyiniz.

Diğer yerleşim tipleri için siparişe, İstenilen hidromasaj sistemine ait gövde kodu
+
Ön Panel konu
+
Yan Panel kodunu ekleyiniz.

*Hidromasajlı küvetlerde ayak ve sifon gövde koduna dahildir.

İstanbul by Covegrove.
Silindir (Ø 160 cm)



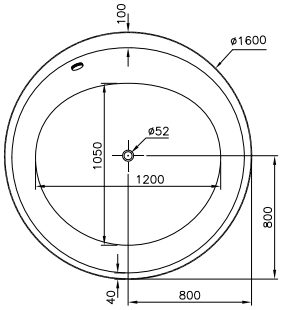

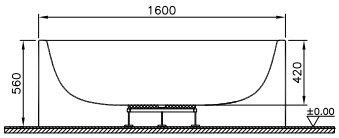

YERLİ ÜRETİM

Kod	Ölçü (cm)	Ürün	Ürün özellikleri			Fiyat (TL)*
			Ayak	Sifon	Panel	
52990007000	Ø160	Düz küvet	✓	Kumandalı sifon	Ürün kendinden panellidir	12.225
			Hidromasaj sistemi	Lamba		
52990018000	Ø160	Masajlı küvet	Duo Maxi (6 hava, 20 mikro su jeti)	-		51.174
52990019000			Duo Maxi (6 hava, 20 mikro su jeti)	Çift lambalı		53.955
52990015000			Duo Soft (6 hava, 8 su jeti)	-		34.481
52990017000			Duo Soft (6 hava, 8 su jeti)	Çift lambalı		37.263
52990014000			Aqua Maxi (20 mikro su jeti)	-		27.526
52990016000			Aqua Maxi (20 mikro su jeti)	Tek lambalı		28.917
52990095000			Air Relax (24 hava jeti)	24 adet LED		26.135
52990009000			Aqua Soft (8 su jeti)	-		19.180

- Altın hidromasaj jet seçenekleri için 1185 nolu sayfaya bakılarak ürün koduna ek olarak siparişe girilmelidir.
- VitrA küvetlerinizle birlikte 59950143000 kodlu VitrA Kaydırmaz'ı kullanabilirsiniz.
- Armatür detayları için 1208 sayfadaki "İstanbul serisi-Armatür Uyum Tablosu"na bakınız.
- Hidromasajlı küvetlerde ayak ve sifon fiyata dahildir.

- Eczacıbaşı Yapı Gereçleri San. ve Tic. A.Ş.'nin ürünler ve teknik detaylarda değişiklik yapma hakkı saklıdır. • VitrA Küvetler 2 yıl garantilidir.
- Hidromasajlı küvetlerde montaj fiyata dahildir. • Akrilik küvet ve duş teknelerinde kullanılan akrilik malzemesi 10 yıl garanti kapsamındadır. Ayaklar ve sifonlar için garanti süresi 2 yıldır.
- VitrA-Artema Yetkili Servisleri tarafından sadece perakende satışlarında bedelsiz montaj hizmeti verilmektedir. Bedelsiz montaj hizmeti geçerlilik süresi, fatura tarihinden itibaren 6 aydır.
- Sayfa 1040 ve 1198'de belirtilen Genel Uyarılar'ı dikkatle okumanızı tavsiye ederiz.

VitrA

İstanbul by Covegrove.
Oval (Ø 190x90 cm)



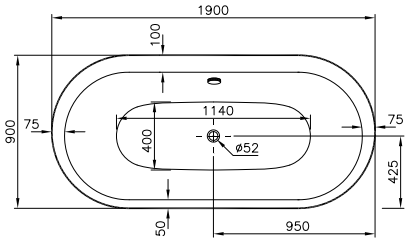

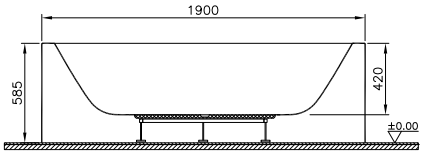

YERLİ ÜRETİM

Kod	Ölçü (cm)	Ürün	Ürün özellikleri			Fiyat (TL)*
			Ayak	Sifon	Panel	
53000007000	190x90	Düz küvet	✓	Kumandalı sifon	Ürün kendinden panellidir	10.678
			Hidromasaj sistemi	Lamba		
53000018000	190x90	Masajlı küvet	Duo Maxi (10 hava, 18 mikro su jeti)	-		49.626
53000019000			Duo Maxi (10 hava, 18 mikro su jeti)	Çift lambalı		52.408
53000015000			Duo Soft (10 hava, 8 su jeti)	-		32.934
53000017000			Duo Soft (10 hava, 8 su jeti)	Çift lambalı		35.716
53000014000			Aqua Maxi (18 mikro su jeti)	-		25.979
53000016000			Aqua Maxi (18 mikro su jeti)	Tek lambalı		27.370
53000095000			Air Relax (24 hava jeti)	24 adet LED		24.588
53000009000			Aqua Soft (6 su jeti)	-		17.633

- Altın hidromasaj jet seçenekleri için 1185 nolu sayfaya bakılarak ürün koduna ek olarak siparişe girilmelidir.
- VitrA küvetlerinizle birlikte 59950143000 kodlu VitrA Kaydırmaz'ı kullanabilirsiniz.
- Armatür detayları için 1208 sayfadaki "İstanbul serisi-Armatür Uyum Tablosu"na bakınız.
- Hidromasajlı küvetlerde ayak ve sifon fiyata dahildir.

- Eczacıbaşı Yapı Gereçleri San. ve Tic. A.Ş.'nin ürünler ve teknik detaylarda değişiklik yapma hakkı saklıdır. • VitrA Küvetler 2 yıl garantilidir.
- Hidromasajlı küvetlerde montaj fiyata dahildir. • Akrilik küvet ve duş teknelerinde kullanılan akrilik malzemesi 10 yıl garanti kapsamındadır. Ayaklar ve sifonlar için garanti süresi 2 yıldır.
- VitrA-Artema Yetkili Servisleri tarafından sadece perakende satışlarında bedelsiz montaj hizmeti verilmektedir. Bedelsiz montaj hizmeti geçerlilik süresi, fatura tarihinden itibaren 6 aydır.
- Sayfa 1040 ve 1198'de belirtilen Genel Uyarılar'ı dikkatle okumanızı tavsiye ederiz.

Water Jewels (190x90 cm)



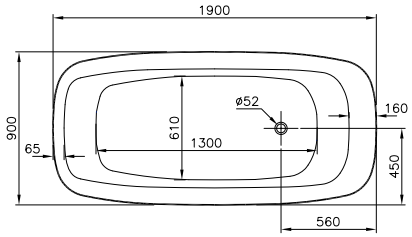

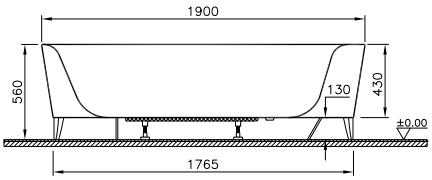

Kod	Ölçü (cm)	Ürün	Ürün özellikleri			Fiyat (TL)*
			Sifon	Ayak	Malzeme	
53500096000	190x90	Düz küvet	Altın	Siyah ahşap	Siyah ahşap	19.000
53500097000	190x90	Düz küvet	Krom	Siyah ahşap	Siyah ahşap	21.500

- Hidromasaj uygulaması yoktur.
- VitrA küvetlerinizle birlikte 59950143000 kodlu VitrA Kaydırmaz'ı kullanabilirsiniz.
- Küvet üstü batarya kullanımına uygun değildir.

Dream (190x90 cm)



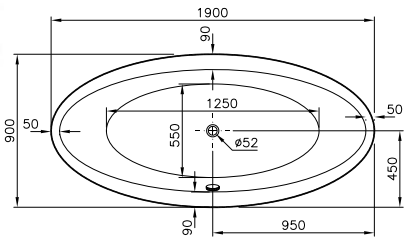

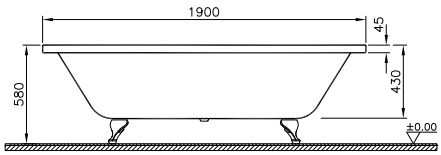

Kod	Ölçü (cm)	Ürün	Ürün özellikleri		Fiyat (TL)*
			Sifon	Ayak	
51970050000	190x90	Düz küvet	Altın	Altın	11.918
51970051000			Krom	Krom	10.691

- Hidromasaj uygulaması yoktur.
- VitrA küvetlerinizle birlikte 59950143000 kodlu VitrA Kaydırmaz'ı kullanabilirsiniz.
- Küvet üstü batarya kullanımına uygun değildir.

- Eczacıbaşı Yapı Gereçleri San. ve Tic. A.Ş.'nin ürünler ve teknik detaylarda değişiklik yapma hakkı saklıdır. • VitrA Küvetler 2 yıl garantilidir.
- Hidromasajlı küvetlerde montaj fiyata dahildir. • Akrilik küvet ve duş teknelerinde kullanılan akrilik malzemesi 10 yıl garanti kapsamındadır. Ayaklar ve sifonlar için garanti süresi 2 yıldır.
- VitrA-Artema Yetkili Servisleri tarafından sadece perakende satışlarında bedelsiz montaj hizmeti verilmektedir. Bedelsiz montaj hizmeti geçerlilik süresi, fatura tarihinden itibaren 6 aydır.
- Sayfa 1040 ve 1198'de belirtilen Genel Uyarılar'ı dikkatle okumanızı tavsiye ederiz.

VitrA

4 Life-Silence (170x90 cm)



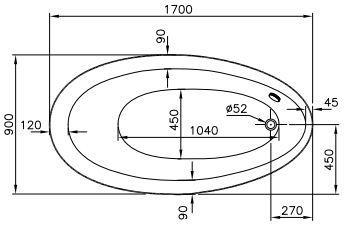

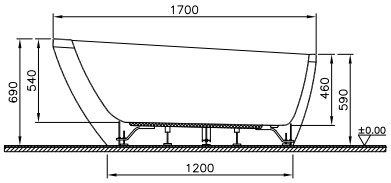

YERLİ ÜRETİM

Kod	Ölçü (cm)	Ürün	Ürün özellikleri			Fiyat (TL)*
			Ayak	Sifon	Panel	
54300007000	170x90	Düz küvet	✓	Kumandalı sifon	✓	9.593
			Hidromasaj sistemi	Lamba		
54300095000	170x90	Masajlı küvet	Air Relax (24 hava jeti)	24 adet LED		23.503

- Küvet üstü armatür seçimi için 1150-1151 sayfalardaki "Küvet Üstü Armatür Kullanım Tablosu"na bakınız.
- Altın hidromasaj jet seçenekleri için 1185 nolu sayfaya bakılarak ürün koduna ek olarak siparişe girilmelidir.
- VitrA küvetlerinizle birlikte 59950143000 kodlu VitrA Kaydırmaz'ı kullanabilirsiniz.
- Küvet üstü batarya kullanıldığında küvet eğiminden dolayı bataryalar eğik durmaktadır.
- Hidromasajlı küvetlerde ayak ve sifon fiyata dahildir.

• Eczacıbaşı Yapı Gereçleri San. ve Tic. A.Ş.'nin ürünler ve teknik detaylarda değişiklik yapma hakkı saklıdır. • VitrA Küvetler 2 yıl garantilidir.
• Hidromasajlı küvetlerde montaj fiyata dahildir. • Akrilik küvet ve duş teknelerinde kullanılan akrilik malzemesi 10 yıl garanti kapsamındadır. Ayaklar ve sifonlar için garanti süresi 2 yıldır.
• VitrA-Artema Yetkili Servisleri tarafından sadece perakende satışlarında bedelsiz montaj hizmeti verilmektedir. Bedelsiz montaj hizmeti geçerlilik süresi, fatura tarihinden itibaren 6 aydır.
• Sayfa 1040 ve 1198'de belirtilen Genel Uyarılar'ı dikkatle okumanızı tavsiye ederiz.

VitrA

4 Life-Cocoon (160x80 cm)



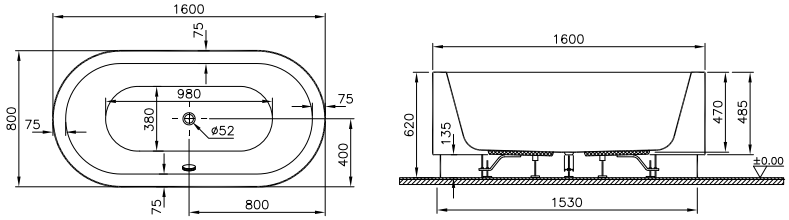

YERLİ ÜRETİM

Kod	Ölçü (cm)	Ürün	Ürün özellikleri			Fiyat (TL)*
			Ayak	Sifon	Panel	
54310007000	160x80	Düz küvet	✓	Kumandalı sifon	Ürün kendinden panellidir	7.150
			Hidromasaj sistemi	Lamba		
54310015000	160x80	Masajlı küvet	Duo Soft (10 hava, 6 su jeti)"	-		29.406
54310017000			Duo Soft (10 hava, 6 su jeti)	Çift lambalı		32.188
54310014000			Aqua Maxi (18 mikro su jeti)	-		22.451
54310016000			Aqua Maxi (18 mikro su jeti)	Tek lambalı		23.842
54310095000			Air Relax (24 hava jeti)	24 adet LED		21.060
54310009000			Aqua Soft (6 su jeti)	-		14.105
54310011000			Aqua Soft Easy-Krom Jetli (6 su jeti)	-		12.018
5603873	Ahşap basamak					1.513
54260003000	Düz duvar adaptörü					982
54260001000	Köşe duvar adaptörü-sağ					1.494
54260002000	Köşe duvar adaptörü-sol					1.494



Ahşap basamaklı küvet

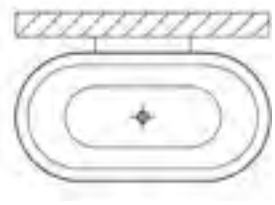

Düz duvar adaptörü

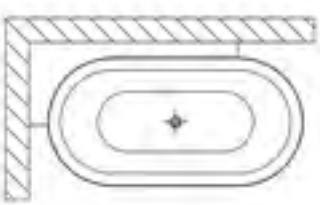

Köşe duvar adaptörü -sol-

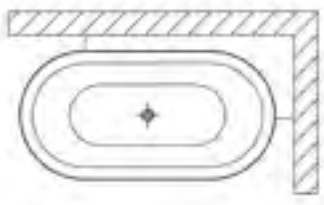

Köşe duvar adaptörü -sağ-

- Altın hidromasaj jet seçenekleri için 1185 nolu sayfaya bakılarak ürün koduna ek olarak siparişe girilmelidir.
- VitrA küvetlerinizle birlikte 59950143000 kodlu VitrA Kaydırmaz'ı kullanabilirsiniz.
- Duvar adaptörü kullanıldığında, küvet üstü armatür kullanılabilir.
- Serbest küvette yerden küvet bataryası kullanılabilir.
- Juno yerden küvet bataryası kullanılmak istendiğinde, uzun tip olan A42398 veya A4239823 sipariş edilmelidir.
- Hidromasajlı küvetlerde ayak ve sifon fiyata dahildir.

- Eczacıbaşı Yapı Gereçleri San. ve Tic. A.Ş.'nin ürünler ve teknik detaylarda değişiklik yapma hakkı saklıdır. • VitrA Küvetler 2 yıl garantilidir.
- Hidromasajlı küvetlerde montaj fiyata dahildir. • Akrilik küvet ve duş teknelerinde kullanılan akrilik malzemesi 10 yıl garanti kapsamındadır. Ayaklar ve sifonlar için garanti süresi 2 yıldır.
- VitrA-Artema Yetkili Servisleri tarafından sadece perakende satışlarında bedelsiz montaj hizmeti verilmektedir. Bedelsiz montaj hizmeti geçerlilik süresi, fatura tarihinden itibaren 6 aydır.
- Sayfa 1040 ve 1198'de belirtilen Genel Uyarılar'ı dikkatle okumanızı tavsiye ederiz.

4 Life-Pure (200x90 cm)



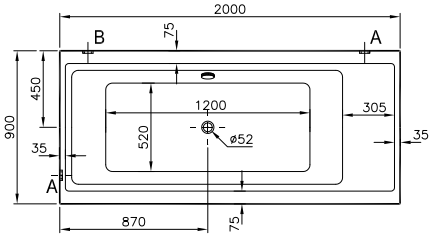

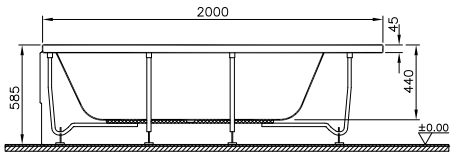

Kod	Ölçü (cm)	Ürün	Ürün özellikleri		Palet kodu**	Fiyat (TL)*
			Ayak	Sifon		
54330003000	200x90	Düz küvet	-	-	543300078000	4.785
			Hidromasaj sistemi	Lamba		
54330015000	200x90	Masajlı küvet	Duo Soft (10 hava, 6 su jeti)	-		27.041
54330017000			Duo Soft (10 hava, 6 su jeti)	Çift lambalı		29.823
54330014000			Aqua Maxi (18 mikro su jeti)	-		20.086
54330016000			Aqua Maxi (18 mikro su jeti)	Tek lambalı		21.477
54330095000			Air Relax (24 hava jeti)	24 adet LED		18.695
54330009000			Aqua Soft (6 su jeti)	-		11.740
54330011000			Aqua Soft Easy-Krom Jetli (6 su jeti)	-		9.654
5603875	Rulo ızgara					3.918

Tamamlayıcılar		Fiyat (TL)*
54660001000	200 cm akrilik ön panel	1.024
54670001000	90 cm akrilik yan panel	505
M59950130000	200 cm parlak antrasit ahşap ön panel	2.665
M59950132000	90 cm parlak antrasit ahşap yan panel	1.183
59990433000	Ayak seti	455
5607449	Kumandalı uzun telli küvet sifonu	450

- Altın hidromasaj jet seçenekleri için 1185 nolu sayfaya bakılarak ürün koduna ek olarak siparişe girilmelidir.
- PANEL FİYATA DAHİL DEĞİLDİR. PANEL SİPARİŞİNİZİ AYRICA GEÇMEYİ UNUTMAYINIZ.

* AYAK VE SİFON FİYATA DAHİL DEĞİLDİR. SİPARİŞİNİ AYRICA GEÇMEYİ UNUTMAYINIZ.

- VitrA küvetlerinizle birlikte 59950143000 kodlu VitrA Kaydırmaz'ı kullanabilirsiniz.
- Duvardan veya küvet üstü armatür kullanılabilir.
- Ahşap rulo ızgara kullanılmayacak ise, küvet üstü armatür sadece uzun kenarda kullanılabilir.
- Hidromasajlı küvetlerde ayak ve sifon fiyata dahildir.

**PALETLİ SİPARİŞLER İÇİNDİR. HER KOD "1" ADEDİ TEMSİL EDER. MİNİMUM "5" ADET GİRİLMELİDİR.

• Eczacıbaşı Yapı Gereçleri San. ve Tic. A.Ş.'nin ürünler ve teknik detaylarda değişiklik yapma hakkı saklıdır. • VitrA Küvetler 2 yıl garantilidir.
• Hidromasajlı küvetlerde montaj fiyata dahildir. • Akrilik küvet ve duş teknelerinde kullanılan akrilik malzemesi 10 yıl garanti kapsamındadır. Ayaklar ve sifonlar için garanti süresi 2 yıldır.
• VitrA-Artema Yetkili Servisleri tarafından sadece perakende satışlarında bedelsiz montaj hizmeti verilmektedir. Bedelsiz montaj hizmeti geçerlilik süresi, fatura tarihinden itibaren 6 aydır.
• Sayfa 1040 ve 1198'de belirtilen Genel Uyarılar'ı dikkatle okumanızı tavsiye ederiz.

VitrA

4 Life-Pure (180x80 cm)

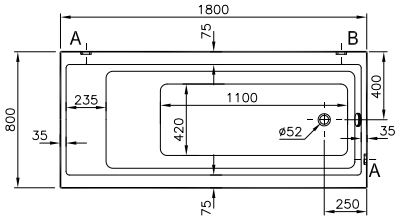

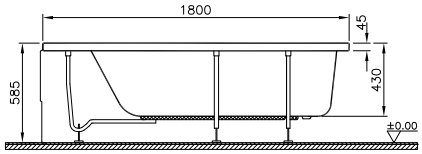

YERLİ ÜRETİM

Kod	Ölçü (cm)	Ürün	Ürün özellikleri		Palet kodu**	Fiyat (TL)*
			Ayak	Sifon		
54320003000	180x80	Düz küvet	-	-	54320078000	4.304
			Hidromasaj sistemi	Lamba		
54320015000	180x80	Masajlı küvet	Duo Soft (10 hava, 6 su jeti)	-		26.560
54320017000			Duo Soft (10 hava, 6 su jeti)	Çift lambalı		29.342
54320014000			Aqua Maxi (18 mikro su jeti)	-		19.605
54320016000			Aqua Maxi (18 mikro su jeti)	Tek lambalı		20.996
54320095000			Air Relax (24 hava jeti)	24 adet LED		18.214
54320009000			Aqua Soft (6 su jeti)	-		11.259
54320011000			Aqua Soft Easy-Krom Jetli (6 su jeti)	-		9.173
5603874	Rulo ızgara					3.533
59990432000	Ayak seti					291

Tamamlayıcılar		Fiyat (TL)*
54540001000	180 cm akrilik ön panel	798
54620001000	80 cm akrilik yan panel	463
M59950129000	180 cm parlak antrasit ahşap ön panel	2.665
M59950131000	80 cm parlak antrasit ahşap yan panel	1.183
5601091	Kumandalı küvet sifonu (Silfra)	390
5609600	Kumandalı küvet sifonu	250

• Altın hidromasaj jet seçenekleri için 1185 nolu sayfaya bakılarak ürün koduna ek olarak siparişe girilmelidir.
• PANEL FİYATA DAHİL DEĞİLDİR. PANEL SİPARİŞİNİZİ AYRICA GEÇMEYİ UNUTMAYINIZ.
* AYAK VE SİFON FİYATA DAHİL DEĞİLDİR. SİPARİŞİNİ AYRICA GEÇMEYİ UNUTMAYINIZ.
• VitrA küvetlerinizle birlikte 59950143000 kodlu VitrA Kaydırmaz'ı kullanabilirsiniz.
• Duvardan veya küvet üstü armatür kullanılabilir.
• Ahşap rulo ızgara kullanılmayacak ise, küvet üstü armatür sadece uzun kenarda kullanılabilir.
• Hidromasajlı küvetlerde ayak ve sifon fiyata dahildir.
**PALETLİ SİPARİŞLER İÇİNDİR. HER KOD "1" ADEDİ TEMSİL EDER. MİNİMUM "5" ADET GİRİLMELİDİR.

• Eczacıbaşı Yapı Gereçleri San. ve Tic. A.Ş.'nin ürünler ve teknik detaylarda değişiklik yapma hakkı saklıdır. • VitrA Küvetler 2 yıl garantilidir.
• Hidromasajlı küvetlerde montaj fiyata dahildir. • Akrilik küvet ve duş teknelerinde kullanılan akrilik malzemesi 10 yıl garanti kapsamındadır. Ayaklar ve sifonlar için garanti süresi 2 yıldır.
• VitrA-Artema Yetkili Servisleri tarafından sadece perakende satışlarında bedelsiz montaj hizmeti verilmektedir. Bedelsiz montaj hizmeti geçerlilik süresi, fatura tarihinden itibaren 6 aydır.
• Sayfa 1040 ve 1198'de belirtilen Genel Uyarılar'ı dikkatle okumanızı tavsiye ederiz.

T4/Çift Kişilik (190x140 cm)



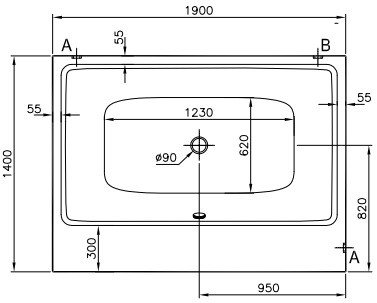

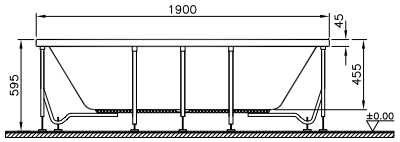

Kod	Ölçü (cm)	Ürün	Ürün özellikleri		Palet kodu**	Fiyat (TL)*
			Ayak	Sifon		
55970003000	190x140	Düz küvet	-	Kumandalı, büyük kapaklı	55970078000	8.018
			Hidromasaj sistemi	Lamba		
55970018000	190x140	Masajlı küvet	Duo Maxi (12 hava, 20 mikro su jeti)	-		46.966
55970019000			Duo Maxi (12 hava, 20 mikro su jeti)	Çift lambalı		49.748
55970015000			Duo Soft (12 hava, 8 su jeti)	-		30.274
55970017000			Duo Soft (12 hava, 8 su jeti)	Çift lambalı		33.056
55970014000			Aqua Maxi (20 mikro su jeti)	-		23.319
55970016000			Aqua Maxi (20 mikro su jeti)	Tek lambalı		24.710
55970095000			Air Relax (24 hava jeti)	24 adet LED		21.928
55970009000			Aqua Soft (8 su jeti)	-		14.973

Tamamlayıcılar		Fiyat (TL)*
59990597000	Ayak seti	678
56270001000	190 cm akrilik ön panel	912
56300001000	140 cm akrilik yan panel	602
M500009	190 cm termoform hasiente kahve ahşap ön panel	1.495
M500026	140 cm termoform hasiente kahve ahşap yan panel	1.347
M500010	190 cm termoform hasiente siyah ahşap ön panel	1.495
M500027	140 cm termoform hasiente siyah ahşap yan panel	1.347
M500083	190 cm lake mat siyah ahşap ön panel	1.786
M500089	190 cm lake mat siyah ahşap çekmeceli ünite	13.189
M500088	190 cm lake mat siyah ahşap kapaklı raf ünite	10.065
M500087	140 cm lake mat siyah ahşap yan panel	1.570

- Altın hidromasaj jet seçenekleri için 1185 nolu sayfaya bakılarak ürün koduna ek olarak siparişe girilmelidir.
- VitrA küvetlerinizle birlikte 59950143000 kodlu VitrA Kaydırmaz'ı kullanabilirsiniz.
- Ürünün teknik özellikleri nedeniyle kesinlikle 5604857 kodlu kumandalı sifon ile kullanılması gerekmektedir. Farklı bir sifon alternatifi yoktur.
- PANEL VE MOBİLYA ÜNİTESİ FİYATA DAHİL DEĞİLDİR. PANEL VE MOBİLYA ÜNİTESİ SİPARİŞİNİZİ AYRICA GEÇMEYİ UNUTMAYINIZ.
- Panelli ve mobilya üniteli küvet siparişi girerken SAP'de panel ve mobilya ünitesi siparişinizi küvete bağlamayı unutmayınız.
- Duvardan veya küvet üstü armatür kullanılabilir.
- Hidromasajlı küvetlerde ayak ve sifon fiyata dahildir.

**PALETLİ SİPARİŞLER İÇİNDİR. HER KOD "1" ADEDİ TEMSİL EDER. MİNİMUM "5" ADET GİRİLMELİDİR.

- Eczacıbaşı Yapı Gereçleri San. ve Tic. A.Ş.'nin ürünler ve teknik detaylarda değişiklik yapma hakkı saklıdır. • VitrA Küvetler 2 yıl garantilidir.
- Hidromasajlı küvetlerde montaj fiyata dahildir. • Akrilik küvet ve duş teknelerinde kullanılan akrilik malzemesi 10 yıl garanti kapsamındadır. Ayaklar ve sifonlar için garanti süresi 2 yıldır.
- VitrA-Artema Yetkili Servisleri tarafından sadece perakende satışlarında bedelsiz montaj hizmeti verilmektedir. Bedelsiz montaj hizmeti geçerlilik süresi, fatura tarihinden itibaren 6 aydır.
- Sayfa 1040 ve 1198'de belirtilen Genel Uyarılar'ı dikkatle okumanızı tavsiye ederiz.

VitrA

T4/Çift Taraflı (190x130 cm)



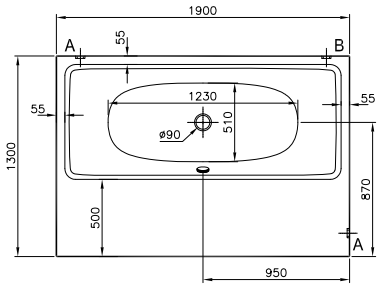

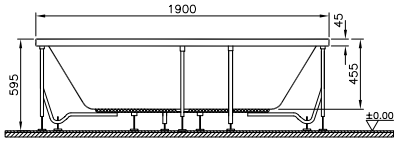

YERLİ ÜRETİM

Kod	Ölçü (cm)	Ürün	Ürün özellikleri		Palet kodu**	Fiyat (TL)*
			Ayak	Sifon		
55980003000	190x130	Düz küvet	-	Kumandalı, büyük kapaklı	55980078000	8.156
			Hidromasaj sistemi	Lamba		
55980018000	190x130	Masajlı küvet	Duo Maxi (10 hava, 18 mikro su jeti)	-		47.104
55980019000			Duo Maxi (10 hava, 18 mikro su jeti)	Çift lambalı		49.886
55980015000			Duo Soft (10 hava, 6 su jeti)	-		30.412
55980017000			Duo Soft (10 hava, 6 su jeti)	Çift lambalı		33.194
55980014000			Aqua Maxi (18 mikro su jeti)	-		23.457
55980016000			Aqua Maxi (18 mikro su jeti)	Tek lambalı		24.848
55980095000			Air Relax (24 hava jeti)	24 adet LED		22.066
55980009000			Aqua Soft (6 su jeti)	-		15.111
55980011000			Aqua Soft Easy-Krom Jetli (6 su jeti)	-		13.025

Tamamlayıcılar		Fiyat (TL)*
59990598000	Ayak seti	597
56270001000	190 cm akrilik panel	912
56310001000	130 cm akrilik panel	576
M500083	190 cm lake mat siyah ahşap ön panel	1.786
M500088	190 cm lake mat siyah ahşap kapaklı raf ünite	10.065
M500089	190 cm lake mat siyah ahşap çekmeceli ünite	13.189
M500086	130 cm lake mat siyah ahşap yan panel	1.493

- Altın hidromasaj jet seçenekleri için 1185 nolu sayfaya bakılarak ürün koduna ek olarak siparişe girilmelidir.
- VitrA küvetlerinizle birlikte 59950143000 kodlu VitrA Kaydırmaz'ı kullanabilirsiniz.
- Ürünün teknik özellikleri nedeniyle kesinlikle 5604857 kodlu kumandalı sifon ile kullanılması gerekmektedir. Farklı bir sifon alternatifi yoktur.
- PANEL VE MOBİLYA ÜNİTESİ FİYATA DAHİL DEĞİLDİR. PANEL VE MOBİLYA ÜNİTESİ SİPARİŞİNİZİ AYRICA GEÇMEYİ UNUTMAYINIZ.
- Panelli ve mobilya üniteli küvet siparişi girerken SAP'de panel ve mobilya ünitesi siparişinizi küvete bağlamayı unutmayınız.
- Duvardan veya küvet üstü armatür kullanılabilir.
- Hidromasajlı küvetlerde ayak ve sifon fiyata dahildir.

**PALETLİ SİPARİŞLER İÇİNDİR. HER KOD "1" ADEDİ TEMSİL EDER. MİNİMUM "5" ADET GİRİLMELİDİR.

- Eczacıbaşı Yapı Gereçleri San. ve Tic. A.Ş.'nin ürünler ve teknik detaylarda değişiklik yapma hakkı saklıdır. • VitrA Küvetler 2 yıl garantilidir.
- Hidromasajlı küvetlerde montaj fiyata dahildir. • Akrilik küvet ve duş teknelerinde kullanılan akrilik malzemesi 10 yıl garanti kapsamındadır. Ayaklar ve sifonlar için garanti süresi 2 yıldır.
- VitrA-Artema Yetkili Servisleri tarafından sadece perakende satışlarında bedelsiz montaj hizmeti verilmektedir. Bedelsiz montaj hizmeti geçerlilik süresi, fatura tarihinden itibaren 6 aydır.
- Sayfa 1040 ve 1198'de belirtilen Genel Uyarılar'ı dikkatle okumanızı tavsiye ederiz.

T4/Çift Taraflı (190x110 cm)



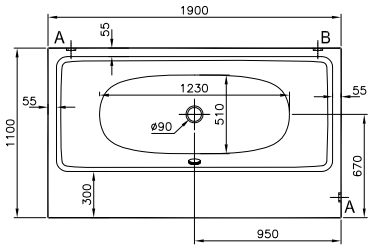

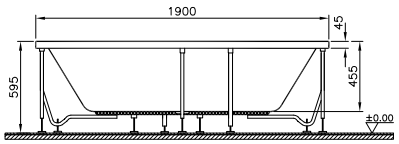

Kod	Ölçü (cm)	Ürün	Ürün özellikleri		Palet kodu**	Fiyat (TL)*
			Ayak	Sifon		
55990003000	190x110	Düz küvet	-	Kumandalı, büyük kapaklı	55990078000	7.705
			Hidromasaj sistemi	Lamba		
55990018000	190x110	Masajlı küvet	Duo Maxi (10 hava, 18 mikro su jeti)	-		46.653
55990019000			Duo Maxi (10 hava, 18 mikro su jeti)	Çift lambalı		49.435
55990015000			Duo Soft (10 hava, 6 su jeti)	-		29.961
55990017000			Duo Soft (10 hava, 6 su jeti)	Çift lambalı		32.743
55990014000			Aqua Maxi (18 mikro su jeti)	-		23.006
55990016000			Aqua Maxi (18 mikro su jeti)	Tek lambalı		24.397
55990095000			Air Relax (24 hava jeti)	24 adet LED		21.615
55990009000			Aqua Soft (6 su jeti)	-		14.660
55990011000			Aqua Soft Easy-Krom Jetli (6 su jeti)	-		12.573

Tamamlayıcılar		Fiyat (TL)*
59990599000	Ayak seti	477
56270001000	190 cm akrilik ön panel	912
56290001000	110 cm akrilik yan panel	528
M500009	190 cm termoform hasiente kahve ahşap ön panel	1.495
M500018	110 cm termoform hasiente kahve ahşap yan panel	1.131
M500010	190 cm termoform hasiente siyah ahşap ön panel	1.495
M500019	110 cm termoform hasiente siyah ahşap yan panel	1.131
M500083	190 cm lake mat siyah ahşap ön panel	1.786
M500088	190 cm lake mat siyah ahşap kapaklı raf ünite	10.065
M500085	110 cm lake mat siyah ahşap yan panel	1.311

- Altın hidromasaj jet seçenekleri için 1185 nolu sayfaya bakılarak ürün koduna ek olarak siparişe girilmelidir.
- VitrA küvetlerinizle birlikte 59950143000 kodlu VitrA Kaydırmaz'ı kullanabilirsiniz.
- Ürünün teknik özellikleri nedeniyle kesinlikle 5604857 kodlu kumandalı sifon ile kullanılması gerekmektedir. Farklı bir sifon alternatifi yoktur.
- PANEL VE MOBİLYA ÜNİTESİ FİYATA DAHİL DEĞİLDİR. PANEL VE MOBİLYA ÜNİTESİ SİPARİŞİNİZİ AYRICA GEÇMEYİ UNUTMAYINIZ.
- Panelli ve mobilya üniteli küvet siparişi girerken SAP'de panel ve mobilya ünitesi siparişinizi küvete bağlamayı unutmayınız.
- Duvardan veya küvet üstü armatür kullanılabilir.
- Hidromasajlı küvetlerde ayak ve sifon fiyata dahildir.

**PALETLİ SİPARİŞLER İÇİNDİR. HER KOD "1" ADEDİ TEMSİL EDER. MİNİMUM "5" ADET GİRİLMELİDİR.

- Eczacıbaşı Yapı Gereçleri San. ve Tic. A.Ş.'nin ürünler ve teknik detaylarda değişiklik yapma hakkı saklıdır. • VitrA Küvetler 2 yıl garantilidir.
- Hidromasajlı küvetlerde montaj fiyata dahildir. • Akrilik küvet ve duş teknelerinde kullanılan akrilik malzemesi 10 yıl garanti kapsamındadır. Ayaklar ve sifonlar için garanti süresi 2 yıldır.
- VitrA-Artema Yetkili Servisleri tarafından sadece perakende satışlarında bedelsiz montaj hizmeti verilmektedir. Bedelsiz montaj hizmeti geçerlilik süresi, fatura tarihinden itibaren 6 aydır.
- Sayfa 1040 ve 1198'de belirtilen Genel Uyarılar'ı dikkatle okumanızı tavsiye ederiz.

VitrA

T4/Çift Taraflı (190x90 cm)



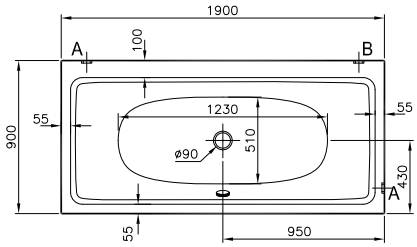

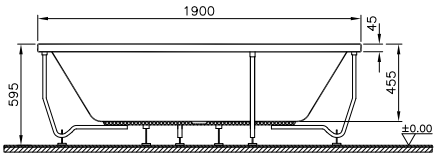

YERLİ ÜRETİM

Kod	Ölçü (cm)	Ürün	Ürün özellikleri		Palet kodu**	Fiyat (TL)*
			Ayak	Sifon		
56000003000	190x90	Düz küvet	-	Kumandalı, büyük kapaklı	56000078000	6.282
			Hidromasaj sistemi	Lamba		
56000018000	190x90	Masajlı küvet	Duo Maxi (10 hava, 18 mikro su jeti)	-		45.230
56000019000			Duo Maxi (10 hava, 18 mikro su jeti)	Çift lambalı		48.012
56000015000			Duo Soft (10 hava, 6 su jeti)	-		28.538
56000017000			Duo Soft (10 hava, 6 su jeti)	Çift lambalı		31.320
56000014000			Aqua Maxi (18 mikro su jeti)	-		21.583
56000016000			Aqua Maxi (18 mikro su jeti)	Tek lambalı		22.974
56000095000			Air Relax (24 hava jeti)	24 adet LED		20.192
56000009000			Aqua Soft (6 su jeti)	-		13.237
56000011000			Aqua Soft Easy-Krom Jetli (6 su jeti)	-		11.150

Tamamlayıcılar		Fiyat (TL)*
59990600000	Ayak seti	477
56270001000	190 cm akrilik ön panel	912
54670001000	90 cm akrilik yan panel	505
M500009	190 cm termoform hasiente kahve ahşap ön panel	1.495
M500014	90 cm termoform hasiente kahve ahşap yan panel	1.024
M500010	190 cm termoform hasiente siyah ahşap ön panel	1.495
M500015	90 cm termoform hasiente siyah ahşap yan panel	1.024
M500083	190 cm lake mat siyah ahşap ön panel	1.786
M500084	90 cm lake mat siyah ahşap yan panel	1.163

- Altın hidromasaj jet seçenekleri için 1185 nolu sayfaya bakılarak ürün koduna ek olarak siparişe girilmelidir.
- VitrA küvetlerinizle birlikte 59950143000 kodlu VitrA Kaydırmaz'ı kullanabilirsiniz.
- Ürünün teknik özellikleri nedeniyle kesinlikle 5604857 kodlu kumandalı sifon ile kullanılması gerekmektedir. Farklı bir sifon alternatifi yoktur.
- PANEL FİYATA DAHİL DEĞİLDİR. PANEL SİPARİŞİNİZİ AYRICA GEÇMEYİ UNUTMAYINIZ.
- Panelli küvet siparişi girerken SAP'de panel siparişinizi küvete bağlamayı unutmayınız.
- Duvardan veya küvet üstü armatür kullanılabilir.
- Hidromasajlı küvetlerde ayak ve sifon fiyata dahildir.

**PALETLİ SİPARİŞLER İÇİNDİR. HER KOD "1" ADEDİ TEMSİL EDER. MİNİMUM "5" ADET GİRİLMELİDİR.

• Eczacıbaşı Yapı Gereçleri San. ve Tic. A.Ş.'nin ürünler ve teknik detaylarda değişiklik yapma hakkı saklıdır. • VitrA Küvetler 2 yıl garantilidir.
• Hidromasajlı küvetlerde montaj fiyata dahildir. • Akrilik küvet ve duş teknelerinde kullanılan akrilik malzemesi 10 yıl garanti kapsamındadır. Ayaklar ve sifonlar için garanti süresi 2 yıldır.
• VitrA-Artema Yetkili Servisleri tarafından sadece perakende satışlarında bedelsiz montaj hizmeti verilmektedir. Bedelsiz montaj hizmeti geçerlilik süresi, fatura tarihinden itibaren 6 aydır.
• Sayfa 1040 ve 1198'de belirtilen Genel Uyarılar'ı dikkatle okumanızı tavsiye ederiz.

T4/Çift Taraflı (180x80 cm)



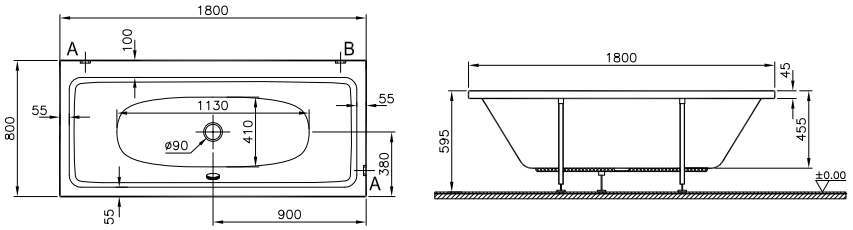

Kod	Ölçü (cm)	Ürün	Ürün özellikleri		Palet kodu**	Fiyat (TL)*
			Ayak	Sifon		
56010003000	180x80	Düz küvet	-	Kumandalı, büyük kapaklı	56010078000	5.241
			Hidromasaj sistemi	Lamba		
56010015000	180x80	Masajlı küvet	Duo Soft (10 hava, 6 su jeti)	-		27.497
56010017000			Duo Soft (10 hava, 6 su jeti)	Çift lambalı		30.279
56010014000			Aqua Maxi (18 mikro su jeti)	-		20.542
56010016000			Aqua Maxi (18 mikro su jeti)	Tek lambalı		21.933
56010095000			Air Relax (24 hava jeti)	24 adet LED		19.151
56010009000			Aqua Soft (6 su jeti)	-		12.196
56010011000			Aqua Soft Easy-Krom Jetli (6 su jeti)	-		10.109

Tamamlayıcılar		Fiyat (TL)*
59990601000	Ayak seti	343
54540001000	180 cm akrilik ön panel	798
54620001000	80 cm akrilik yan panel	463
M500001	180 cm termoform hasiente kahve ahşap ön panel	1.456
M500005	80 cm termoform hasiente kahve ahşap yan panel	949
M500002	180 cm termoform hasiente siyah ahşap ön panel	1.456
M500006	80 cm termoform hasiente siyah ahşap yan panel	949
M500081	180 cm lake mat siyah ahşap ön panel	1.751
M500082	80 cm lake mat siyah ahşap yan panel	1.163

- Altın hidromasaj jet seçenekleri için 1185 nolu sayfaya bakılarak ürün koduna ek olarak siparişe girilmelidir.
- VitrA küvetlerinizle birlikte 59950143000 kodlu VitrA Kaydırmaz'ı kullanabilirsiniz.
- Ürünün teknik özellikleri nedeniyle kesinlikle 5604857 kodlu kumandalı sifon ile kullanılması gerekmektedir. Farklı bir sifon alternatifi yoktur.
- PANEL FİYATA DAHİL DEĞİLDİR. PANEL SİPARİŞİNİZİ AYRICA GEÇMEYİ UNUTMAYINIZ.
- Panelli küvet siparişi girerken SAP'de panel siparişinizi küvete bağlamayı unutmayınız.
- Duvardan veya küvet üstü armatür kullanılabilir.
- Hidromasajlı küvetlerde ayak ve sifon fiyata dahildir.

**PALETLİ SİPARİŞLER İÇİNDİR. HER KOD "1" ADEDİ TEMSİL EDER. MİNİMUM "5" ADET GİRİLMELİDİR.

- Eczacıbaşı Yapı Gereçleri San. ve Tic. A.Ş.'nin ürünler ve teknik detaylarda değişiklik yapma hakkı saklıdır. • VitrA Küvetler 2 yıl garantilidir.
- Hidromasajlı küvetlerde montaj fiyata dahildir. • Akrilik küvet ve duş teknelerinde kullanılan akrilik malzemesi 10 yıl garanti kapsamındadır. Ayaklar ve sifonlar için garanti süresi 2 yıldır.
- VitrA-Artema Yetkili Servisleri tarafından sadece perakende satışlarında bedelsiz montaj hizmeti verilmektedir. Bedelsiz montaj hizmeti geçerlilik süresi, fatura tarihinden itibaren 6 aydır.
- Sayfa 1040 ve 1198'de belirtilen Genel Uyarılar'ı dikkatle okumanızı tavsiye ederiz.

Optiset (170x70 cm)



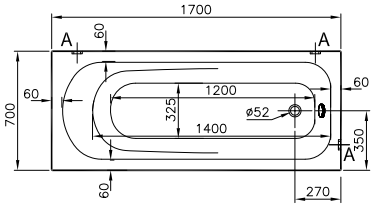

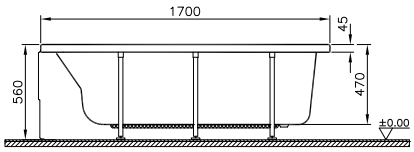

Kod	Ölçü (cm)	Ürün	Ürün özellikleri			Palet kodu**	Fiyat (TL)*
			Ayak	Sifon	Tutamak		
60130003000	170x70	Düz küvet	-	-	-	60130078000	4.080
			Hidromasaj sistemi	Lamba	Tutamak		
60130009000	170x70	Masajlı küvet	Aqua Soft	-	-		11.035
60130011000			Aqua Soft Easy-Krom Jetli	-	-		8.948
60130013000			Aqua Soft Easy-Krom Jetli	-	Çift		9.908
60130095000			Air Relax	-	-		17.990

Tamamlayıcılar		Fiyat (TL)*
51480001000	170 cm akrilik ön panel	693
51630001000	70 cm akrilik yan panel	420
59996013000	Ayak seti 170x70 cm	481
5602680	Kumandalı derin (47 cm) küvet sifonu	590
5600002	Tutamak (1 adet)***	221

- Altın hidromasaj jet seçenekleri için 1185 nolu sayfaya bakılarak ürün koduna ek olarak siparişe girilmelidir.
- VitrA küvetlerinizle birlikte 59950143000 kodlu VitrA Kaydırmaz'ı kullanabilirsiniz.
- PANEL FİYATA DAHİL DEĞİLDİR. PANEL SİPARİŞİNİZİ AYRICA GEÇMEYİ UNUTMAYINIZ.

* AYAK VE SİFON FİYATA DAHİL DEĞİLDİR. SİPARİŞİNİ AYRICA GEÇMEYİ UNUTMAYINIZ.

- Panelli küvet siparişi girerken SAP'de panel siparişinizi küvete bağlamayı unutmayınız.
- Duvardan veya küvet üstü armatür kullanılabilir.
- Hidromasajlı küvetlerde ayak ve sifon fiyata dahildir.

**PALETLİ SİPARİŞLER İÇİNDİR. HER KOD "1" ADEDİ TEMSİL EDER. MİNİMUM "5" ADET GİRİLMELİDİR.

*** Tutamaklı ürün siparişlerinizde tutamak kodunu siparişe eklemeyi unutmayınız ve sipariş notuna "tek/çift tutamak deliği isteniyor" şeklinde not düşünüz.

- Eczacıbaşı Yapı Gereçleri San. ve Tic. A.Ş.'nin ürünler ve teknik detaylarda değişiklik yapma hakkı saklıdır. • VitrA Küvetler 2 yıl garantilidir.
- Hidromasajlı küvetlerde montaj fiyata dahildir. • Akrilik küvet ve duş teknelerinde kullanılan akrilik malzemesi 10 yıl garanti kapsamındadır. Ayaklar ve sifonlar için garanti süresi 2 yıldır.
- VitrA-Artema Yetkili Servisleri tarafından sadece perakende satışlarında bedelsiz montaj hizmeti verilmektedir. Bedelsiz montaj hizmeti geçerlilik süresi, fatura tarihinden itibaren 6 aydır.
- Sayfa 1040 ve 1198'de belirtilen Genel Uyarılar'ı dikkatle okumanızı tavsiye ederiz.

VitrA

Optiset (160x70 cm)



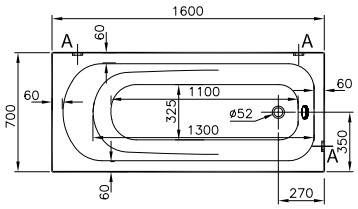

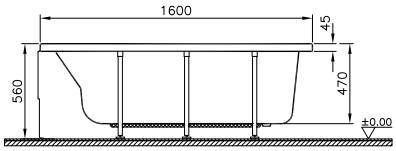

YERLİ ÜRETİM

Kod	Ölçü (cm)	Ürün	Ürün özellikleri			Palet kodu**	Fiyat (TL)*
			Ayak	Sifon	Tutamak		
54020003000	160x70	Düz küvet	-	-	-	54020078000	3.440
			Hidromasaj sistemi	Lamba	Tutamak		
54020009000	160x70	Masajlı küvet	Aqua Soft	-	-		10.395
54020011000			Aqua Soft Easy-Krom Jetli	-	-		8.308
54020013000			Aqua Soft Easy-Krom Jetli	-	Çift		9.668
54020095000			Air Relax	-	-		17.350

Tamamlayıcılar		Fiyat (TL)*
51490001000	160 cm akrilik ön panel	660
51630001000	70 cm akrilik yan panel	420
59990402000	Ayak seti 160x70 cm	481
5602680	Kumandalı derin (47 cm) küvet sifonu	590
5600002	Tutamak (1 adet)***	221

- Altın hidromasaj jet seçenekleri için 1185 nolu sayfaya bakılarak ürün koduna ek olarak siparişe girilmelidir.
- VitrA küvetlerinizle birlikte 59950143000 kodlu VitrA Kaydırmaz'ı kullanabilirsiniz.
- PANEL FİYATA DAHİL DEĞİLDİR. PANEL SİPARİŞİNİZİ AYRICA GEÇMEYİ UNUTMAYINIZ.
- Panelli küvet siparişi girerken SAP'de panel siparişinizi küvete bağlamayı unutmayınız.
- Duvardan veya küvet üstü armatür kullanılabilir.
- Hidromasajlı küvetlerde ayak ve sifon fiyata dahildir.

**PALETLİ SİPARİŞLER İÇİNDİR. HER KOD "1" ADEDİ TEMSİL EDER. MİNİMUM "5" ADET GİRİLMELİDİR.

*** Tutamaklı ürün siparişlerinizde tutamak kodunu siparişe eklemeyi unutmayınız ve sipariş notuna "tek/çift tutamak deliği isteniyor" şeklinde not düşünüz.

- Eczacıbaşı Yapı Gereçleri San. ve Tic. A.Ş.'nin ürünler ve teknik detaylarda değişiklik yapma hakkı saklıdır. • VitrA Küvetler 2 yıl garantilidir.
- Hidromasajlı küvetlerde montaj fiyata dahildir. • Akrilik küvet ve duş teknelerinde kullanılan akrilik malzemesi 10 yıl garanti kapsamındadır. Ayaklar ve sifonlar için garanti süresi 2 yıldır.
- VitrA-Artema Yetkili Servisleri tarafından sadece perakende satışlarında bedelsiz montaj hizmeti verilmektedir. Bedelsiz montaj hizmeti geçerlilik süresi, fatura tarihinden itibaren 6 aydır.
- Sayfa 1040 ve 1198'de belirtilen Genel Uyarılar'ı dikkatle okumanızı tavsiye ederiz.

VitrA

Optiset (150 cm-140 cm)

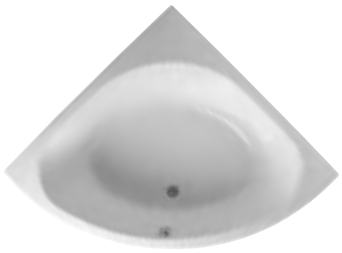

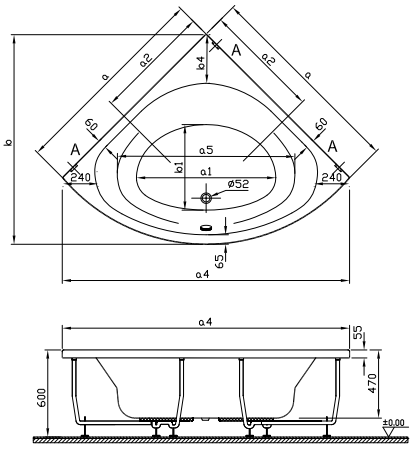

Ebat (mm)	1500x1500	1400x1400
a	1500	1400
a1	1100	960
a2	925	800
a4	2120	1980
a5	1360	1225
b	1600	1445
b1	660	590
b4	400	335

YERLİ ÜRETİM

Kod	Ölçü (cm)	Ürün	Ürün özellikleri		Palet kodu**	Fiyat (TL)*
			Ayak	Sifon		
53400003000	150x150	Düz küvet	-	-	53400078000	5.519
53390003000	140x140		-	-	53390078000	5.375
			Hidromasaj sistemi	Lamba		
53400009000	150x150	Masajlı küvet	Aqua Soft	-		12.474
53400011000			Aqua Soft Easy-Krom Jetli	-		10.388
53400014000			Aqua Maxi	-		20.820
53400016000			Aqua Maxi	Tek lambalı		22.211
53400015000			Duo Soft	-		27.775
53400017000			Duo Soft	Çift lambalı		30.557
53400095000			Air Relax	-		19.429
53400018000			Duo Maxi	-		44.467
53400019000			Duo Maxi	Çift lambalı		47.249
53390009000	140x140	Masajlı küvet	Aqua Soft	-		12.330
53390011000			Aqua Soft Easy-Krom Jetli	-		10.244
53390014000			Aqua Maxi	-		20.676
53390016000			Aqua Maxi	Tek lambalı		22.067
53390015000			Duo Soft	-		27.631
53390017000			Duo Soft	Çift lambalı		30.413
53390095000			Air Relax	-		19.285
53390018000			Duo Maxi	-		44.323
53390019000			Duo Maxi	Çift lambalı		47.105

Tamamlayıcılar		Fiyat (TL)*
52390001000	140x140 ön panel	1.682
52480001000	150x150 ön panel	1.682
59990340000	Ayak seti 150x150 cm	658
59990339000	Ayak seti 140x140 cm	658
5601091	Kumandalı küvet sifonu (Silfra)	390
5609600	Kumandalı küvet sifonu	250

- Altın hidromasaj jet seçenekleri için 1185 nolu sayfaya bakılarak ürün koduna ek olarak siparişe girilmelidir.
- VitrA küvetlerinizle birlikte 59950143000 kodlu VitrA Kaydırmaz'ı kullanabilirsiniz.
- PANEL FİYATA DAHİL DEĞİLDİR. PANEL SİPARİŞİNİZİ AYRICA GEÇMEYİ UNUTMAYINIZ.

* AYAK VE SİFON FİYATA DAHİL DEĞİLDİR. SİPARİŞİNİ AYRICA GEÇMEYİ UNUTMAYINIZ.

- Panelli küvet siparişi girerken SAP'de panel siparişinizi küvete bağlamayı unutmayınız.
- Duvardan veya küvet üstü armatür kullanılabilir.
- Hidromasajlı küvetlerde ayak ve sifon fiyata dahildir.

**PALETLİ SİPARİŞLER İÇİNDİR. HER KOD "1" ADEDİ TEMSİL EDER. MİNİMUM "5" ADET GİRİLMELİDİR.

- Eczacıbaşı Yapı Gereçleri San. ve Tic. A.Ş.'nin ürünler ve teknik detaylarda değişiklik yapma hakkı saklıdır. • VitrA Küvetler 2 yıl garantilidir.
- Hidromasajlı küvetlerde montaj fiyata dahildir. • Akrilik küvet ve duş teknelerinde kullanılan akrilik malzemesi 10 yıl garanti kapsamındadır. Ayaklar ve sifonlar için garanti süresi 2 yıldır.
- VitrA-Artema Yetkili Servisleri tarafından sadece perakende satışlarında bedelsiz montaj hizmeti verilmektedir. Bedelsiz montaj hizmeti geçerlilik süresi, fatura tarihinden itibaren 6 aydır.
- Sayfa 1040 ve 1198'de belirtilen Genel Uyarılar'ı dikkatle okumanızı tavsiye ederiz.

Combo (170x75 cm)



Sol

57940007000 nolu sol ürünün panelli, kabinli ve oturaklı görselidir.

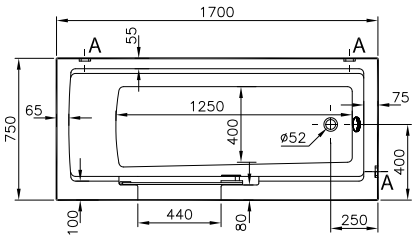

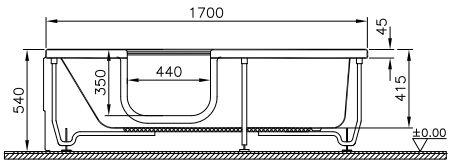



Sağ

57930007000 nolu sağ ürünün panelli, kabinli ve oturaklı görselidir.

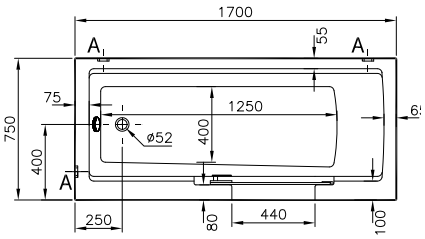

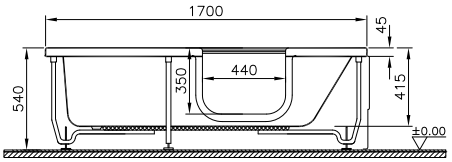

Combo küvetin sağ ve sol olmak üzere iki modeli bulunmaktadır. Karşıdan bakıldığında kapı sağda ise Combo (sağ), solda ise Combo (sol) olarak adlandırılır. Oturak ve kabin opsiyoneldir.

YERLİ ÜRETİM

Sol ürün kodu	Sağ ürün kodu	Ölçü	Ürün	Ürün özellikleri					Fiyat (TL)*
				Ayak	Sifon	Ön panel	Yan panel	Kabin	
57940007000	57930007000	170x75	Düz küvet	✓	✓	-	-	-	5.965
				Hidromasaj sistemi					
57940011000	57930011000	170x75	Masajlı küvet	Aquasoft easy - Krom Jetli (6 su jeti)					11.321
57940095000	57930095000			Air relax (24 hava jetli)					21.266
5608182		İroko oturak							651
59950166000		Cam kabin							1.519

Tamamlayıcılar		Fiyat (TL)*
57970001000	75 cm Combo yan panel	436
57950001000	170 cm Combo ön panel (sağ)	715
57960001000	170 cm Combo ön panel (sol)	715

- Altın hidromasaj jet seçenekleri için 1185 nolu sayfaya bakılarak ürün koduna ek olarak siparişe girilmelidir.
- Küvet üstü armatür seçimi için 1150-1151 sayfalardaki "Küvet Üstü Armatür Kullanım Tablosu"na bakınız.
- VitrA küvetlerinizle birlikte 59950143000 kodlu VitrA Kaydırmaz'ı kullanabilirsiniz.
- PANEL FİYATA DAHİL DEĞİLDİR. PANEL SİPARİŞİNİZİ AYRICA GEÇMEYİ UNUTMAYINIZ.
- Panelli küvet siparişi girerken SAP'de panel siparişinizi küvete bağlamayı unutmayınız.
- Duvardan veya küvet üstü armatür kullanılabilir.

- Eczacıbaşı Yapı Gereçleri San. ve Tic. A.Ş.'nin ürünler ve teknik detaylarda değişiklik yapma hakkı saklıdır. • VitrA Küvetler 2 yıl garantilidir.
- Hidromasajlı küvetlerde montaj fiyata dahildir. • Akrilik küvet ve duş teknelerinde kullanılan akrilik malzemesi 10 yıl garanti kapsamındadır. Ayaklar ve sifonlar için garanti süresi 2 yıldır.
- VitrA-Artema Yetkili Servisleri tarafından sadece perakende satışlarında bedelsiz montaj hizmeti verilmektedir. Bedelsiz montaj hizmeti geçerlilik süresi, fatura tarihinden itibaren 6 aydır.
- Sayfa 1040 ve 1198'de belirtilen Genel Uyarılar'ı dikkatle okumanızı tavsiye ederiz.

Neon/Çift Taraflı (100 cm)



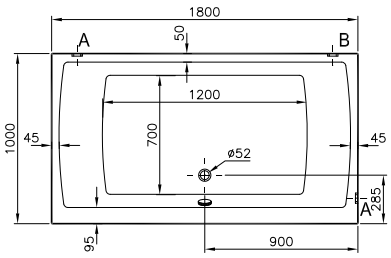

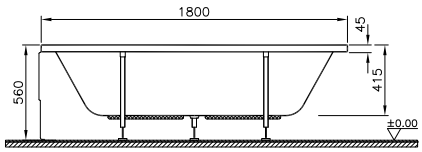

Kod	Ölçü (cm)	Ürün	Ürün özellikleri			Palet kodu**	Fiyat (TL)*
			Ayak	Sifon	Tutamak		
58960003000	180x100	Düz küvet	-	-	-	53960078000	3.802
			Hidromasaj sistemi	Lamba	Tutamak		
58960015000	180x100	Masajlı küvet	Duo Soft (10 hava, 6 su jeti)	-	Tek		26.380
58960017000			Duo Soft (10 hava, 6 su jeti)	Çift lambalı	Tek		29.162
58960014000			Aqua Maxi (18 mikro su jeti)	-	Tek		19.425
58960016000			Aqua Maxi (18 mikro su jeti)	Tek lambalı	Tek		20.816
58960095000			Air Relax (24 hava jeti)	24 adet LED	Tek		18.034
58960009000			Aqua Soft (6 su jeti)	-	Tek		11.079
58960011000			Aqua Soft Easy-Krom Jetli (6 su jeti)	-	-		8.670
58960013000			Aqua Soft Easy-Krom Jetli (6 su jeti)	-	Tek		8.992

Tamamlayıcılar		Fiyat (TL)*
51460001000	180 cm akrilik ön panel	792
57980001000	100 cm akrilik yan panel	452
59990896000	Ayak seti 180x100 cm	368
5601091	Kumandalı küvet sifonu (Silfra)	390
5609600	Kumandalı küvet sifonu	250
5600002	Tutamak (1 adet)***	221

- Altın hidromasaj jet seçenekleri için 1185 nolu sayfaya bakılarak ürün koduna ek olarak siparişe girilmelidir.
- VitrA küvetlerinizle birlikte 59950143000 kodlu VitrA Kaydırmaz'ı kullanabilirsiniz.
- PANEL FİYATA DAHİL DEĞİLDİR. PANEL SİPARİŞİNİZİ AYRICA GEÇMEYİ UNUTMAYINIZ.

* AYAK VE SİFON FİYATA DAHİL DEĞİLDİR. SİPARİŞİNİ AYRICA GEÇMEYİ UNUTMAYINIZ.

- Panelli küvet siparişi girerken SAP'de panel siparişinizi küvete bağlamayı unutmayınız.
- Küvet üstü batarya kullanımına uygun değildir. Duvardan armatür tercih ediniz.
- Hidromasajlı küvetlerde ayak ve sifon fiyata dahildir.

**PALETLİ SİPARİŞLER İÇİNDİR. HER KOD "1" ADEDİ TEMSİL EDER. MİNİMUM "5" ADET GİRİLMELİDİR.

*** Tutamaklı ürün siparişlerinizde tutamak kodunu siparişe eklemeyi unutmayınız ve sipariş notuna "tek/çift tutamak deliği isteniyor" şeklinde not düşünüz.

- Eczacıbaşı Yapı Gereçleri San. ve Tic. A.Ş.'nin ürünler ve teknik detaylarda değişiklik yapma hakkı saklıdır. • VitrA Küvetler 2 yıl garantilidir.
- Hidromasajlı küvetlerde montaj fiyata dahildir. • Akrilik küvet ve duş teknelerinde kullanılan akrilik malzemesi 10 yıl garanti kapsamındadır. Ayaklar ve sifonlar için garanti süresi 2 yıldır.
- VitrA-Artema Yetkili Servisleri tarafından sadece perakende satışlarında bedelsiz montaj hizmeti verilmektedir. Bedelsiz montaj hizmeti geçerlilik süresi, fatura tarihinden itibaren 6 aydır.
- Sayfa 1040 ve 1198'de belirtilen Genel Uyarılar'ı dikkatle okumanızı tavsiye ederiz.

Neon/Çift Taraflı (90 cm)



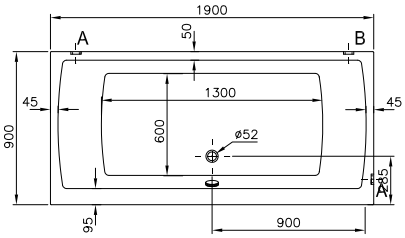

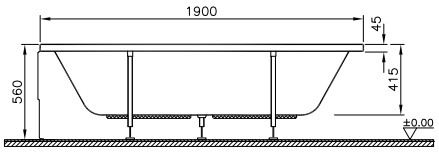

Kod	Ölçü (cm)	Ürün	Ürün özellikleri			Palet kodu**	Fiyat (TL)*
			Ayak	Sifon	Tutamak		
58950003000	190x90	Düz küvet	-	-	-	58950078000	3.802
			Hidromasaj sistemi	Lamba	Tutamak		
58950015000	190x90	Masajlı küvet	Duo Soft (10 hava, 6 su jeti)	-	Tek		26.380
58950017000			Duo Soft (10 hava, 6 su jeti)	Çift lambalı	Tek		29.162
58950014000			Aqua Maxi (18 mikro su jeti)	-	Tek		19.425
58950016000			Aqua Maxi (18 mikro su jeti)	Tek lambalı	Tek		20.816
58950095000			Air Relax (24 hava jeti)	24 adet LED	Tek		18.034
58950009000			Aqua Soft (6 su jeti)	-	Tek		11.079
58950011000			Aqua Soft Easy-Krom Jetli (6 su jeti)	-	-		8.670
58950013000			Aqua Soft Easy-Krom Jetli (6 su jeti)	-	Tek		8.992

Tamamlayıcılar		Fiyat (TL)*
53420001000	190 cm akrilik ön panel	910
54670001000	90 cm akrilik yan panel	505
59990895000	Ayak seti 190x90 cm	368
5601091	Kumandalı küvet sifonu (Silfra)	390
5609600	Kumandalı küvet sifonu	250
5600002	Tutamak (1 adet)***	221

• Altın hidromasaj jet seçenekleri için 1185 nolu sayfaya bakılarak ürün koduna ek olarak siparişe girilmelidir.
• VitrA küvetlerinizle birlikte 59950143000 kodlu VitrA Kaydırmaz'ı kullanabilirsiniz.
• PANEL FİYATA DAHİL DEĞİLDİR. PANEL SİPARİŞİNİZİ AYRICA GEÇMEYİ UNUTMAYINIZ.
* AYAK VE SİFON FİYATA DAHİL DEĞİLDİR. SİPARİŞİNİ AYRICA GEÇMEYİ UNUTMAYINIZ.
• Panelli küvet siparişi girerken SAP'de panel siparişinizi küvete bağlamayı unutmayınız.
• Küvet üstü batarya kullanımına uygun değildir. Duvardan armatür tercih ediniz.
• Hidromasajlı küvetlerde ayak ve sifon fiyata dahildir.
**PALETLİ SİPARİŞLER İÇİNDİR. HER KOD "1" ADEDİ TEMSİL EDER. MİNİMUM "5" ADET GİRİLMELİDİR.
*** Tutamaklı ürün siparişlerinizde tutamak kodunu siparişe eklemeyi unutmayınız ve sipariş notuna "tek/çift tutamak deliği isteniyor" şeklinde not düşünüz.

• Eczacıbaşı Yapı Gereçleri San. ve Tic. A.Ş.'nin ürünler ve teknik detaylarda değişiklik yapma hakkı saklıdır. • VitrA Küvetler 2 yıl garantilidir.
• Hidromasajlı küvetlerde montaj fiyata dahildir. • Akrilik küvet ve duş teknelerinde kullanılan akrilik malzemesi 10 yıl garanti kapsamındadır. Ayaklar ve sifonlar için garanti süresi 2 yıldır.
• VitrA-Artema Yetkili Servisleri tarafından sadece perakende satışlarında bedelsiz montaj hizmeti verilmektedir. Bedelsiz montaj hizmeti geçerlilik süresi, fatura tarihinden itibaren 6 aydır.
• Sayfa 1040 ve 1198'de belirtilen Genel Uyarılar'ı dikkatle okumanızı tavsiye ederiz.

VitrA

Neon/Çift Taraflı (80 cm)



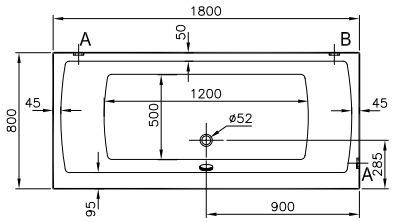

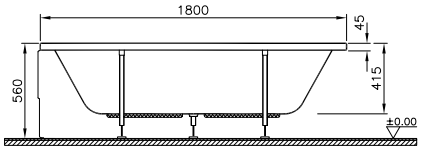

Kod	Ölçü (cm)	Ürün	Ürün özellikleri			Palet kodu**	Fiyat (TL)*
			Ayak	Sifon	Tutamak		
52540003000	180x80	Düz küvet				52540078000	3.670
			Hidromasaj sistemi	Lamba	Tutamak		
52540015000	180x80	Masajlı küvet	Duo Soft (10 hava, 6 su jeti)	-	Tek		26.235
52540017000			Duo Soft (10 hava, 6 su jeti)	Çift lambalı	Tek		29.017
52540014000			Aqua Maxi (18 mikro su jeti)	-	Tek		19.280
52540016000			Aqua Maxi (18 mikro su jeti)	Tek lambalı	Tek		20.671
52540095000			Air Relax (24 hava jeti)	24 adet LED	Tek		17.889
52540009000			Aqua Soft (6 su jeti)	-	Tek		10.934
52540011000			Aqua Soft Easy-Krom Jetli (6 su jeti)	-	-		8.538
52540013000			Aqua Soft Easy-Krom Jetli (6 su jeti)	-	Tek		8.848

Tamamlayıcılar		Fiyat (TL)*
59990254000	Ayak seti 180x100 cm	368
5601091	Kumandalı küvet sifonu (Silfra)	390
5609600	Kumandalı küvet sifonu	250
5600002	Tutamak (1 adet)***	221

• Altın hidromasaj jet seçenekleri için 1185 nolu sayfaya bakılarak ürün koduna ek olarak siparişe girilmelidir.
• VitrA küvetlerinizle birlikte 59950143000 kodlu VitrA Kaydırmaz'ı kullanabilirsiniz.
• PANEL FİYATA DAHİL DEĞİLDİR. PANEL SİPARİŞİNİZİ AYRICA GEÇMEYİ UNUTMAYINIZ.
* AYAK VE SİFON FİYATA DAHİL DEĞİLDİR. SİPARİŞİNİ AYRICA GEÇMEYİ UNUTMAYINIZ.
• Panelli küvet siparişi girerken SAP'de panel siparişinizi küvete bağlamayı unutmayınız.
• Küvet üstü batarya kullanımına uygun değildir. Duvardan armatür tercih ediniz.
• Hidromasajlı küvetlerde ayak ve sifon fiyata dahildir.
**PALETLİ SİPARİŞLER İÇİNDİR. HER KOD "1" ADEDİ TEMSİL EDER. MİNİMUM "5" ADET GİRİLMELİDİR.
*** Tutamaklı ürün siparişlerinizde tutamak kodunu siparişe eklemeyi unutmayınız ve sipariş notuna "tek/çift tutamak deliği isteniyor" şeklinde not düşünüz.

• Eczacıbaşı Yapı Gereçleri San. ve Tic. A.Ş.'nin ürünler ve teknik detaylarda değişiklik yapma hakkı saklıdır. • VitrA Küvetler 2 yıl garantilidir.
• Hidromasajlı küvetlerde montaj fiyata dahildir. • Akrilik küvet ve duş teknelerinde kullanılan akrilik malzemesi 10 yıl garanti kapsamındadır. Ayaklar ve sifonlar için garanti süresi 2 yıldır.
• VitrA-Artema Yetkili Servisleri tarafından sadece perakende satışlarında bedelsiz montaj hizmeti verilmektedir. Bedelsiz montaj hizmeti geçerlilik süresi, fatura tarihinden itibaren 6 aydır.
• Sayfa 1040 ve 1198'de belirtilen Genel Uyarılar'ı dikkatle okumanızı tavsiye ederiz.

VitrA

Neon/Çift Taraflı (80 cm)

Tamamlayıcılar		Fiyat (TL)*
51460001000	180 cm akrilik ön panel	792
51610001000	80 cm akrilik yan panel	433
M59950101000	180 cm hareli doğal ahşap ön panel	2.665
M59950109000	80 cm hareli doğal ahşap yan panel	1.183
M59950128000	180 cm parlak antrasit ön panel	2.665
M59950114000	80 cm parlak antrasit yan panel	1.183
M500175	180 cm gri meşe ön panel	1.463
M500178	80 cm gri meşe yan panel	865
M500094	180 cm termoform erik ahşap ön panel	2.663
M500133	80 cm termoform erik ahşap yan panel	1.183
M500110	180 cm doğal kaplama mat amerikan ceviz ahşap ön panel	2.663
M500149	80 cm doğal kaplama mat amerikan ceviz ahşap yan panel	1.417
M500114	180 cm lake metalik gri ahşap ön panel	3.068
M500153	80 cm lake metalik gri ahşap yan panel	1.365
M500118	180 cm termoform dore meşe ahşap ön panel	2.663
M500157	80 cm termoform dore meşe ahşap yan panel	1.183
M500122	180 cm termoform hareli siyah meşe ahşap ön panel	2.663
M500161	80 cm termoform hareli siyah meşe ahşap yan panel	1.183
M500126	180 cm termoform moka meşe ahşap ön panel	2.663
M500165	80 cm termoform moka meşe ahşap yan panel	1.183
M500130	180 cm termoform açık meşe ahşap ön panel	2.663
M500169	80 cm termoform açık meşe ahşap yan panel	1.183
M500098	180 cm termoform mat beyaz ön panel	2.663
M500137	80 cm termoform mat beyaz yan panel	1.183
M500102	180 cm termoform mat gri ön panel	2.663
M500141	80 cm termoform mat gri yan panel	1.183
M500106	180 cm termoform mat fildişi ön panel	2.663
M500145	80 cm termoform mat fildişi yan panel	1.183

• Eczacıbaşı Yapı Gereçleri San. ve Tic. A.Ş.'nin ürünler ve teknik detaylarda değişiklik yapma hakkı saklıdır. • VitrA Küvetler 2 yıl garantilidir.
• Hidromasajlı küvetlerde montaj fiyata dahildir. • Akrilik küvet ve duş teknelerinde kullanılan akrilik malzemesi 10 yıl garanti kapsamındadır. Ayaklar ve sifonlar için garanti süresi 2 yıldır.
• VitrA-Artema Yetkili Servisleri tarafından sadece perakende satışlarında bedelsiz montaj hizmeti verilmektedir. Bedelsiz montaj hizmeti geçerlilik süresi, fatura tarihinden itibaren 6 aydır.
• Sayfa 1040 ve 1198'de belirtilen Genel Uyarılar'ı dikkatle okumanızı tavsiye ederiz.

Neon (80 cm)



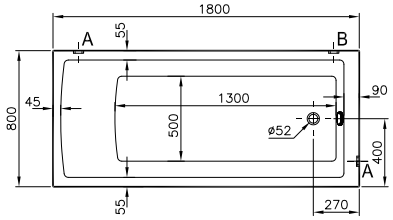

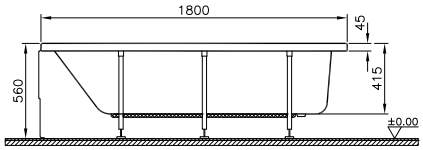

YERLİ ÜRETİM

Kod	Ölçü (cm)	Ürün	Ürün özellikleri			Palet kodu**	Fiyat (TL)*
			Tutamak	Ayak	Sifon		
55840003000	180x80	Düz küvet	-	-	-	55840078000	3.471

Kod	Ölçü (cm)	Ürün	Ürün özellikleri			Fiyat (TL)*
			Hidromasaj sistemi	Küvet lambası	Tutamak	
55840095000	180x80	Masajlı küvet	Air Relax (24 hava jeti)	24 adet LED	Çift	17.978
55840009000			Aqua Soft (6 su jeti)	-	Çift	11.023
55840011000			Aqua Soft Easy-Krom Jetli (6 su jeti)	-	-	8.773
55840013000			Aqua Soft Easy-Krom Jetli (6 su jeti)	-	Çift	8.936

Tamamlayıcılar		Fiyat (TL)*
59990584000	Ayak seti 180x80 cm	368
5601091	Kumandalı küvet sifonu (Silfra)	390
5609600	Kumandalı küvet sifonu	250
5600002	Tutamak (1 adet)***	221

• Altın hidromasaj jet seçenekleri için 1185 nolu sayfaya bakılarak ürün koduna ek olarak siparişe girilmelidir.
• VitrA küvetlerinizle birlikte 59950143000 kodlu VitrA Kaydırmaz'ı kullanabilirsiniz.
• PANEL FİYATA DAHİL DEĞİLDİR. PANEL SİPARİŞİNİZİ AYRICA GEÇMEYİ UNUTMAYINIZ.
* AYAK VE SİFON FİYATA DAHİL DEĞİLDİR. SİPARİŞİNİ AYRICA GEÇMEYİ UNUTMAYINIZ.
• Panelli siparişlerde ayak siparişi geçmeyi unutmayınız.
• Panelli küvet siparişi girerken SAP'de panel siparişinizi küvete bağlamayı unutmayınız.
• Duvardan veya küvet üstü batarya kullanılabilir.
• Hidromasajlı küvetlerde ayak ve sifon fiyata dahildir.
**PALETLİ SİPARİŞLER İÇİNDİR. HER KOD "1" ADEDİ TEMSİL EDER. MİNİMUM "5" ADET GİRİLMELİDİR.
*** Tutamaklı ürün siparişlerinizde tutamak kodunu siparişe eklemeyi unutmayınız ve sipariş notuna "tek/çift tutamak deliği isteniyor" şeklinde not düşünüz.

• Eczacıbaşı Yapı Gereçleri San. ve Tic. A.Ş.'nin ürünler ve teknik detaylarda değişiklik yapma hakkı saklıdır. • VitrA Küvetler 2 yıl garantilidir.
• Hidromasajlı küvetlerde montaj fiyata dahildir. • Akrilik küvet ve duş teknelerinde kullanılan akrilik malzemesi 10 yıl garanti kapsamındadır. Ayaklar ve sifonlar için garanti süresi 2 yıldır.
• VitrA-Artema Yetkili Servisleri tarafından sadece perakende satışlarında bedelsiz montaj hizmeti verilmektedir. Bedelsiz montaj hizmeti geçerlilik süresi, fatura tarihinden itibaren 6 aydır.
• Sayfa 1040 ve 1198'de belirtilen Genel Uyarılar'ı dikkatle okumanızı tavsiye ederiz.

VitrA

Neon (80 cm)

Tamamlayıcılar		Fiyat (TL)*
51460001000	180 cm akrilik ön panel	792
51610001000	80 cm akrilik yan panel	433
M59950101000	180 cm hareli doğal ahşap ön panel	2.665
M59950109000	80 cm hareli doğal ahşap yan panel	1.183
M59950128000	180 cm parlak antrasit ön panel	2.665
M59950114000	80 cm parlak antrasit yan panel	1.183
M500175	180 cm gri meşe ön panel	1.463
M500178	80 cm gri meşe yan panel	865
M500094	180 cm termoform erik ahşap ön panel	2.663
M500133	80 cm termoform erik ahşap yan panel	1.183
M500110	180 cm doğal kaplama mat amerikan ceviz ahşap ön panel	2.663
M500149	80 cm doğal kaplama mat amerikan ceviz ahşap yan panel	1.417
M500114	180 cm lake metalik gri ahşap ön panel	3.068
M500153	80 cm lake metalik gri ahşap yan panel	1.365
M500118	180 cm termoform dore meşe ahşap ön panel	2.663
M500157	80 cm termoform dore meşe ahşap yan panel	1.183
M500122	180 cm termoform hareli siyah meşe ahşap ön panel	2.663
M500161	80 cm termoform hareli siyah meşe ahşap yan panel	1.183
M500126	180 cm termoform moka meşe ahşap ön panel	2.663
M500165	80 cm termoform moka meşe ahşap yan panel	1.183
M500130	180 cm termoform açık meşe ahşap ön panel	2.663
M500169	80 cm termoform açık meşe ahşap yan panel	1.183
M500098	180 cm termoform mat beyaz ön panel	2.663
M500137	80 cm termoform mat beyaz yan panel	1.183
M500102	180 cm termoform mat gri ön panel	2.663
M500141	80 cm termoform mat gri yan panel	1.183
M500106	180 cm termoform mat fildişi ön panel	2.663
M500145	80 cm termoform mat fildişi yan panel	1.183

• Eczacıbaşı Yapı Gereçleri San. ve Tic. A.Ş.'nin ürünler ve teknik detaylarda değişiklik yapma hakkı saklıdır. • VitrA Küvetler 2 yıl garantilidir.
• Hidromasajlı küvetlerde montaj fiyata dahildir. • Akrilik küvet ve duş teknelerinde kullanılan akrilik malzemesi 10 yıl garanti kapsamındadır. Ayaklar ve sifonlar için garanti süresi 2 yıldır.
• VitrA-Artema Yetkili Servisleri tarafından sadece perakende satışlarında bedelsiz montaj hizmeti verilmektedir. Bedelsiz montaj hizmeti geçerlilik süresi, fatura tarihinden itibaren 6 aydır.
• Sayfa 1040 ve 1198'de belirtilen Genel Uyarılar'ı dikkatle okumanızı tavsiye ederiz.

Neon (80 cm)



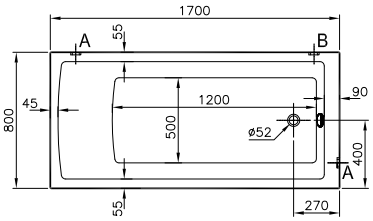

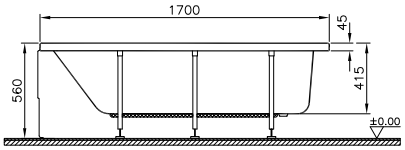

YERLİ ÜRETİM

Kod	Ölçü (cm)	Ürün	Ürün özellikleri			Palet kodu**	Fiyat (TL)*
			Tutamak	Ayak	Sifon		
56040003000	170x80	Düz küvet	-	-	-	56040078000	2.396

Kod	Ölçü (cm)	Ürün	Ürün özellikleri			Fiyat (TL)*
			Hidromasaj sistemi	Küvet lambası	Tutamak	
56040095000	170x80	Masajlı küvet	Air Relax (24 hava jeti)	24 adet LED	Çift	17.797
56040009000			Aqua Soft (6 su jeti)	-	Çift	10.842
56040011000			Aqua Soft Easy-Krom Jetli (6 su jeti)	-	-	8.132
56040013000			Aqua Soft Easy-Krom Jetli (6 su jeti)	-	Çift	8.755

Tamamlayıcılar		Fiyat (TL)*
59990604000	Ayak seti 170x80 cm	368
5601091	Kumandalı küvet sifonu (Silfra)	390
5609600	Kumandalı küvet sifonu	250
5600002	Tutamak (1 adet)***	221

- Altın hidromasaj jet seçenekleri için 1185 nolu sayfaya bakılarak ürün koduna ek olarak siparişe girilmelidir.
- Küvet üstü batarya seçimi için 1150-1151 sayfalardaki "Küvet Üstü Armatür Kullanım Tablosu"na bakınız.
- VitrA küvetlerinizle birlikte 59950143000 kodlu VitrA Kaydırmaz'ı kullanabilirsiniz.
- PANEL FİYATA DAHİL DEĞİLDİR. PANEL SİPARİŞİNİZİ AYRICA GEÇMEYİ UNUTMAYINIZ.

* AYAK VE SİFON FİYATA DAHİL DEĞİLDİR. SİPARİŞİNİ AYRICA GEÇMEYİ UNUTMAYINIZ.

- Panelli siparişlerde ayak siparişi geçmeyi unutmayınız.
- Panelli küvet siparişi girerken SAP'de panel siparişinizi küvete bağlamayı unutmayınız.
- Duvardan veya küvet üstü batarya kullanılabilir.
- Hidromasajlı küvetlerde ayak ve sifon fiyata dahildir.

**PALETLİ SİPARİŞLER İÇİNDİR. HER KOD "1" ADEDİ TEMSİL EDER. MİNİMUM "5" ADET GİRİLMELİDİR.

*** Tutamaklı ürün siparişlerinizde tutamak kodunu siparişe eklemeyi unutmayınız ve sipariş notuna "tek/çift tutamak deliği isteniyor" şeklinde not düşünüz.

- Eczacıbaşı Yapı Gereçleri San. ve Tic. A.Ş.'nin ürünler ve teknik detaylarda değişiklik yapma hakkı saklıdır. • VitrA Küvetler 2 yıl garantilidir.
- Hidromasajlı küvetlerde montaj fiyata dahildir. • Akrilik küvet ve duş teknelerinde kullanılan akrilik malzemesi 10 yıl garanti kapsamındadır. Ayaklar ve sifonlar için garanti süresi 2 yıldır.
- VitrA-Artema Yetkili Servisleri tarafından sadece perakende satışlarında bedelsiz montaj hizmeti verilmektedir. Bedelsiz montaj hizmeti geçerlilik süresi, fatura tarihinden itibaren 6 aydır.
- Sayfa 1040 ve 1198'de belirtilen Genel Uyarılar'ı dikkatle okumanızı tavsiye ederiz.

VitrA

Neon (80 cm)

Tamamlayıcılar		Fiyat (TL)*
51480001000	170 cm akrilik ön panel	693
51610001000	80 cm akrilik yan panel	433
M59950099000	170 cm hareli doğal ahşap ön panel	2.665
M59950109000	80 cm hareli doğal ahşap yan panel	1.183
M59950124000	170 cm parlak antrasit ön panel	2.665
M59950114000	80 cm parlak antrasit yan panel	1.183
M500173	170 cm gri meşe ön panel	1.391
M500178	80 cm gri meşe yan panel	865
M500093	170 cm termoform erik ahşap ön panel	2.663
M500133	80 cm termoform erik ahşap yan pane	1.183
M500109	170 cm doğal kaplama mat amerikan ceviz ahşap ön panel	3.198
M500149	80 cm doğal kaplama mat amerikan ceviz ahşap yan panel	1.417
M500113	170 cm lake metalik gri ahşap ön panel	3.068
M500153	80 cm lake metalik gri ahşap yan panel	1.365
M500117	170 cm termoform dore meşe ahşap ön panel	2.663
M500157	80 cm termoform dore meşe ahşap yan panel	1.183
M500121	170 cm termoform hareli siyah meşe ahşap ön panel	2.663
M500161	80 cm termoform hareli siyah meşe ahşap yan panel	1.183
M500125	170 cm termoform moka meşe ahşap ön panel	2.663
M500165	80 cm termoform moka meşe ahşap yan panel	1.183
M500129	170 cm termoform açık meşe ahşap ön panel	2.663
M500169	80 cm termoform açık meşe ahşap yan panel	1.183
M500097	170 cm termoform mat beyaz ön panel	2.663
M500137	80 cm termoform mat beyaz yan panel	1.183
M500101	170 cm termoform mat gri ön panel	2.663
M500141	80 cm termoform mat gri yan panel	1.183
M500105	170 cm termoform mat fildişi ön panel	2.663
M500145	80 cm termoform mat fildişi yan panel	1.183

• Eczacıbaşı Yapı Gereçleri San. ve Tic. A.Ş.'nin ürünler ve teknik detaylarda değişiklik yapma hakkı saklıdır. • VitrA Küvetler 2 yıl garantilidir.
• Hidromasajlı küvetlerde montaj fiyata dahildir. • Akrilik küvet ve duş teknelerinde kullanılan akrilik malzemesi 10 yıl garanti kapsamındadır. Ayaklar ve sifonlar için garanti süresi 2 yıldır.
• VitrA-Artema Yetkili Servisleri tarafından sadece perakende satışlarında bedelsiz montaj hizmeti verilmektedir. Bedelsiz montaj hizmeti geçerlilik süresi, fatura tarihinden itibaren 6 aydır.
• Sayfa 1040 ve 1198'de belirtilen Genel Uyarılar'ı dikkatle okumanızı tavsiye ederiz.

VitrA

Neon (75 cm)



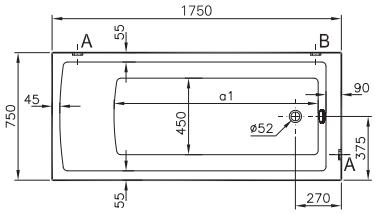

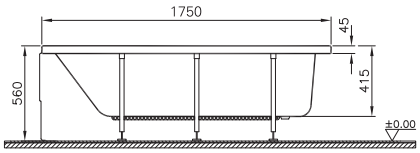

YERLİ ÜRETİM

Kod	Ölçü (cm)	Ürün	Ürün özellikleri			Palet kodu**	Fiyat (TL)*
			Tutamak	Ayak	Sifon		
54210003000	175x75	Düz küvet	-	-	-	54210078000	2.302

Kod	Ölçü (cm)	Ürün	Ürün özellikleri			Fiyat (TL)*
			Hidromasaj sistemi	Küvet lambası	Tutamak	
54210095000	175x75	Masajlı küvet	Air Relax (24 hava jeti)	24 adet LED	Çift	17.697
54210009000			Aqua Soft (6 su jeti)	-	Çift	10.742
54210011000			Aqua Soft Easy-Krom Jetli (6 su jeti)	-	-	8.040
54210013000			Aqua Soft Easy-Krom Jetli (6 su jeti)	-	Çift	8.656

Tamamlayıcılar		Fiyat (TL)*	Tamamlayıcılar		Fiyat (TL)*
51470001000	175 cm akrilik ön panel	728	M59950126000	175 cm parlak antrasit ön panel	2.665
51620001000	75 cm akrilik yan panel	441	M59950116000	75 cm parlak antrasit yan panel	1.183
M59950100000	175 cm hareli doğal ahşap ön panel	2.665	M500174	175 cm gri meşe ön panel	1.427
M59950108000	75 cm hareli doğal ahşap yan panel	1.183	M500177	75 cm gri meşe yan panel	845
59990421000	Ayak seti 175x75 cm	368	5609600	Kumandalı küvet sifonu	250
5601091	Kumandalı küvet sifonu (Silfra)	390	5600002	Tutamak (1 adet)***	221

- Altın hidromasaj jet seçenekleri için 1185 nolu sayfaya bakılarak ürün koduna ek olarak siparişe girilmelidir.
- Küvet üstü batarya seçimi için 1150-1151 sayfalardaki "Küvet Üstü Armatür Kullanım Tablosu"na bakınız.
- VitrA küvetlerinizle birlikte 59950143000 kodlu VitrA Kaydırmaz'ı kullanabilirsiniz.
- PANEL FİYATA DAHİL DEĞİLDİR. PANEL SİPARİŞİNİZİ AYRICA GEÇMEYİ UNUTMAYINIZ.

* AYAK VE SİFON FİYATA DAHİL DEĞİLDİR. SİPARİŞİNİ AYRICA GEÇMEYİ UNUTMAYINIZ.

- Panelli siparişlerde ayak siparişi geçmeyi unutmayınız.
- Panelli küvet siparişi girerken SAP'de panel siparişinizi küvete bağlamayı unutmayınız.
- Duvardan veya küvet üstü batarya kullanılabilir.
- Hidromasajlı küvetlerde ayak ve sifon fiyata dahildir.

**PALETLİ SİPARİŞLER İÇİNDİR. HER KOD "1" ADEDİ TEMSİL EDER. MİNİMUM "5" ADET GİRİLMELİDİR.

*** Tutamaklı ürün siparişlerinizde tutamak kodunu siparişe eklemeyi unutmayınız ve sipariş notuna "tek/çift tutamak deliği isteniyor" şeklinde not düşünüz.

• Eczacıbaşı Yapı Gereçleri San. ve Tic. A.Ş.'nin ürünler ve teknik detaylarda değişiklik yapma hakkı saklıdır. • VitrA Küvetler 2 yıl garantilidir.
• Hidromasajlı küvetlerde montaj fiyata dahildir. • Akrilik küvet ve duş teknelerinde kullanılan akrilik malzemesi 10 yıl garanti kapsamındadır. Ayaklar ve sifonlar için garanti süresi 2 yıldır.
• VitrA-Artema Yetkili Servisleri tarafından sadece perakende satışlarında bedelsiz montaj hizmeti verilmektedir. Bedelsiz montaj hizmeti geçerlilik süresi, fatura tarihinden itibaren 6 aydır.
• Sayfa 1040 ve 1198'de belirtilen Genel Uyarılar'ı dikkatle okumanızı tavsiye ederiz.

VitrA

Neon (75 cm)



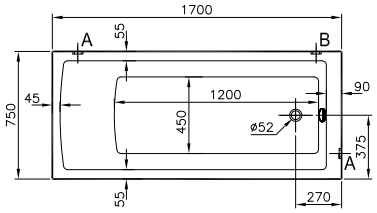

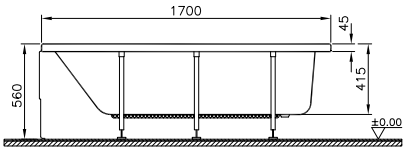

YERLİ ÜRETİM

Kod	Ölçü (cm)	Ürün	Ürün özellikleri			Palet kodu**	Fiyat (TL)*
			Tutamak	Ayak	Sifon		
52280003000	170x75	Düz küvet	-	-	-	52280078000	2.235

Kod	Ölçü (cm)	Ürün	Ürün özellikleri			Fiyat (TL)*
			Hidromasaj sistemi		Küvet lambası / Tutamak	
52280095000	170x75	Masajlı küvet	Air Relax (24 hava jeti)		24 adet LED / Çift	17.632
52280009000			Aqua Soft (6 su jeti)		- / Çift	10.677
52280011000			Aqua Soft Easy-Krom Jetli (6 su jeti)		- / -	7.971
52280013000			Aqua Soft Easy-Krom Jetli (6 su jeti)		- / Çift	8.591

Tamamlayıcılar		Fiyat (TL)*
59990228000	Ayak seti 170x75 cm	368
5601091	Kumandalı küvet sifonu (Silfra)	390
5609600	Kumandalı küvet sifonu	250
5600002	Tutamak (1 adet)***	221

• Altın hidromasaj jet seçenekleri için 1185 nolu sayfaya bakılarak ürün koduna ek olarak siparişe girilmelidir.
• Küvet üstü batarya seçimi için 1150-1151 sayfalardaki "Küvet Üstü Armatür Kullanım Tablosu"na bakınız.
• VitrA küvetlerinizle birlikte 59950143000 kodlu VitrA Kaydırmaz'ı kullanabilirsiniz.
• PANEL FİYATA DAHİL DEĞİLDİR. PANEL SİPARİŞİNİZİ AYRICA GEÇMEYİ UNUTMAYINIZ.
* AYAK VE SİFON FİYATA DAHİL DEĞİLDİR. SİPARİŞİNİ AYRICA GEÇMEYİ UNUTMAYINIZ.
• Panelli siparişlerde ayak siparişi geçmeyi unutmayınız.
• Panelli küvet siparişi girerken SAP'de panel siparişinizi küvete bağlamayı unutmayınız.
• Duvardan veya küvet üstü batarya kullanılabilir.
• Hidromasajlı küvetlerde ayak ve sifon fiyata dahildir.
**PALETLİ SİPARİŞLER İÇİNDİR. HER KOD "1" ADEDİ TEMSİL EDER. MİNİMUM "5" ADET GİRİLMELİDİR.
*** Tutamaklı ürün siparişlerinizde tutamak kodunu siparişe eklemeyi unutmayınız ve sipariş notuna "tek/çift tutamak deliği isteniyor" şeklinde not düşünüz.

• Eczacıbaşı Yapı Gereçleri San. ve Tic. A.Ş.'nin ürünler ve teknik detaylarda değişiklik yapma hakkı saklıdır. • VitrA Küvetler 2 yıl garantilidir.
• Hidromasajlı küvetlerde montaj fiyata dahildir. • Akrilik küvet ve duş teknelerinde kullanılan akrilik malzemesi 10 yıl garanti kapsamındadır. Ayaklar ve sifonlar için garanti süresi 2 yıldır.
• VitrA-Artema Yetkili Servisleri tarafından sadece perakende satışlarında bedelsiz montaj hizmeti verilmektedir. Bedelsiz montaj hizmeti geçerlilik süresi, fatura tarihinden itibaren 6 aydır.
• Sayfa 1040 ve 1198'de belirtilen Genel Uyarılar'ı dikkatle okumanızı tavsiye ederiz.

VitrA

Neon (75 cm)

Tamamlayıcılar		Fiyat (TL)*
51480001000	170 cm akrilik ön panel	693
51620001000	75 cm akrilik yan panel	441
M59950099000	170 cm hareli doğal ahşap ön panel	2.665
M59950108000	75 cm hareli doğal ahşap yan panel	1.183
M59950124000	170 cm parlak antrasit ön panel	2.665
M59950116000	75 cm parlak antrasit yan panel	1.183
M500173	170 cm gri meşe ön panel	1.391
M500177	75 cm gri meşe yan panel	845
M500093	170 cm termoform erik ahşap ön panel	2.663
M500132	75 cm termoform erik ahşap yan pane	1.177
M500109	170 cm doğal kaplama mat amerikan ceviz ahşap ön panel	3.198
M500148	75 cm doğal kaplama mat amerikan ceviz ahşap yan panel	1.417
M500113	170 cm lake metalik gri ahşap ön panel	3.068
M500152	75 cm lake metalik gri ahşap yan panel	1.365
M500117	170 cm termoform dore meşe ahşap ön panel	2.663
M500156	75 cm termoform dore meşe ahşap yan panel	1.177
M500121	170 cm termoform hareli siyah meşe ahşap ön panel	2.663
M500160	75 cm termoform hareli siyah meşe ahşap yan panel	1.177
M500125	170 cm termoform moka meşe ahşap ön panel	2.663
M500164	75 cm termoform moka meşe ahşap yan panel	1.177
M500129	170 cm termoform açık meşe ahşap ön panel	2.663
M500168	75 cm termoform açık meşe ahşap yan panel	1.177
M500097	170 cm termoform mat beyaz ön panel	2.663
M500136	75 cm termoform mat beyaz yan panel	1.177
M500101	170 cm termoform mat gri ön panel	2.663
M500140	75 cm termoform mat gri yan panel	1.177
M500105	170 cm termoform mat fildişi ön panel	2.663
M500144	75 cm termoform mat fildişi yan panel	1.177

• Eczacıbaşı Yapı Gereçleri San. ve Tic. A.Ş.'nin ürünler ve teknik detaylarda değişiklik yapma hakkı saklıdır. • VitrA Küvetler 2 yıl garantilidir.
• Hidromasajlı küvetlerde montaj fiyata dahildir. • Akrilik küvet ve duş teknelerinde kullanılan akrilik malzemesi 10 yıl garanti kapsamındadır. Ayaklar ve sifonlar için garanti süresi 2 yıldır.
• VitrA-Artema Yetkili Servisleri tarafından sadece perakende satışlarında bedelsiz montaj hizmeti verilmektedir. Bedelsiz montaj hizmeti geçerlilik süresi, fatura tarihinden itibaren 6 aydır.
• Sayfa 1040 ve 1198'de belirtilen Genel Uyarılar'ı dikkatle okumanızı tavsiye ederiz.

VitrA

Neon (75 cm)



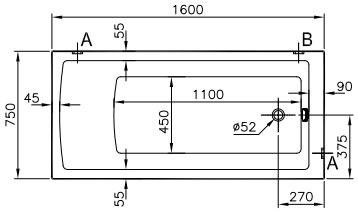

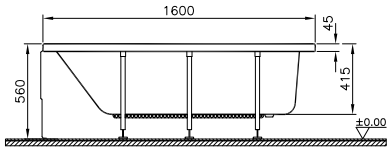

YERLİ ÜRETİM

Kod	Ölçü (cm)	Ürün	Ürün özellikleri			Palet kodu**	Fiyat (TL)*
			Tutamak	Ayak	Sifon		
52660003000	160x75	Düz küvet	-	-	-	52660078000	2.130

Kod	Ölçü (cm)	Ürün	Ürün özellikleri			Fiyat (TL)*
			Hidromasaj sistemi	Küvet lambası	Tutamak	
52660009000	160x75	Masajlı küvet	Aqua Soft (6 su jeti)	-	Çift	10.569
52660011000			Aqua Soft Easy-Krom Jetli (6 su jeti)	-	-	7.866
52660013000			Aqua Soft Easy-Krom Jetli (6 su jeti)	-	Çift	8.482

Tamamlayıcılar		Fiyat (TL)*
59990266000	Ayak seti 160x75 cm	368
5601091	Kumandalı küvet sifonu (Silfra)	390
5609600	Kumandalı küvet sifonu	250
5600002	Tutamak (1 adet)***	221

- Altın hidromasaj jet seçenekleri için 1185 nolu sayfaya bakılarak ürün koduna ek olarak siparişe girilmelidir.
- Küvet üstü batarya seçimi için 1150-1151 sayfalardaki "Küvet Üstü Armatür Kullanım Tablosu"na bakınız.
- VitrA küvetlerinizle birlikte 59950143000 kodlu VitrA Kaydırmaz'ı kullanabilirsiniz.
- PANEL FİYATA DAHİL DEĞİLDİR. PANEL SİPARİŞİNİZİ AYRICA GEÇMEYİ UNUTMAYINIZ.

* AYAK VE SİFON FİYATA DAHİL DEĞİLDİR. SİPARİŞİNİ AYRICA GEÇMEYİ UNUTMAYINIZ.

- Panelli siparişlerde ayak siparişi geçmeyi unutmayınız.
- Panelli küvet siparişi girerken SAP'de panel siparişinizi küvete bağlamayı unutmayınız.
- Duvardan veya küvet üstü batarya kullanılabilir.
- Hidromasajlı küvetlerde ayak ve sifon fiyata dahildir.

**PALETLİ SİPARİŞLER İÇİNDİR. HER KOD "1" ADEDİ TEMSİL EDER. MİNİMUM "5" ADET GİRİLMELİDİR.

*** Tutamaklı ürün siparişlerinizde tutamak kodunu siparişe eklemeyi unutmayınız ve sipariş notuna "tek/çift tutamak deliği isteniyor" şeklinde not düşünüz.

• Eczacıbaşı Yapı Gereçleri San. ve Tic. A.Ş.'nin ürünler ve teknik detaylarda değişiklik yapma hakkı saklıdır. • VitrA Küvetler 2 yıl garantilidir.
• Hidromasajlı küvetlerde montaj fiyata dahildir. • Akrilik küvet ve duş teknelerinde kullanılan akrilik malzemesi 10 yıl garanti kapsamındadır. Ayaklar ve sifonlar için garanti süresi 2 yıldır.
• VitrA-Artema Yetkili Servisleri tarafından sadece perakende satışlarında bedelsiz montaj hizmeti verilmektedir. Bedelsiz montaj hizmeti geçerlilik süresi, fatura tarihinden itibaren 6 aydır.
• Sayfa 1040 ve 1198'de belirtilen Genel Uyarılar'ı dikkatle okumanızı tavsiye ederiz.

VitrA

Neon (75 cm)

Tamamlayıcılar		Fiyat (TL)*
51490001000	160 cm akrilik ön panel	660
51620001000	75 cm akrilik yan panel	441
M59950098000	160 cm hareli doğal ahşap ön panel	2.665
M59950108000	75 cm hareli doğal ahşap yan panel	1.183
M59950122000	160 cm parlak antrasit ön panel	2.665
M59950116000	75 cm parlak antrasit yan panel	1.183
M500172	160 cm gri meşe ön panel	1.352
M500177	75 cm gri meşe yan panel	845
M500092	160 cm termoform erik ahşap ön panel	2.663
M500132	75 cm termoform erik ahşap yan panel	1.177
M500108	160 cm doğal kaplama mat amerikan ceviz ahşap ön panel	3.198
M500148	75 cm doğal kaplama mat amerikan ceviz ahşap yan panel	1.417
M500112	160 cm lake metalik gri ahşap ön panel	3.068
M500152	75 cm lake metalik gri ahşap yan panel	1.365
M500116	160 cm termoform dore meşe ahşap ön panel	2.663
M500156	75 cm termoform dore meşe ahşap yan panel	1.177
M500120	160 cm termoform hareli siyah meşe ahşap ön panel	2.663
M500160	75 cm termoform hareli siyah meşe ahşap yan panel	1.177
M500124	160 cm termoform moka meşe ahşap ön panel	2.663
M500164	75 cm termoform moka meşe ahşap yan panel	1.177
M500128	160 cm termoform açık meşe ahşap ön panel	2.663
M500168	75 cm termoform açık meşe ahşap yan panel	1.177
M500096	160 cm termoform mat beyaz ön panel	2.663
M500136	75 cm termoform mat beyaz yan panel	1.177
M500100	160 cm termoform mat gri ön panel	2.663
M500140	75 cm termoform mat gri yan panel	1.177
M500104	160 cm termoform mat fildişi ön panel	2.663
M500144	75 cm termoform mat fildişi yan panel	1.177

• Eczacıbaşı Yapı Gereçleri San. ve Tic. A.Ş.'nin ürünler ve teknik detaylarda değişiklik yapma hakkı saklıdır. • VitrA Küvetler 2 yıl garantilidir.
• Hidromasajlı küvetlerde montaj fiyata dahildir. • Akrilik küvet ve duş teknelerinde kullanılan akrilik malzemesi 10 yıl garanti kapsamındadır. Ayaklar ve sifonlar için garanti süresi 2 yıldır.
• VitrA-Artema Yetkili Servisleri tarafından sadece perakende satışlarında bedelsiz montaj hizmeti verilmektedir. Bedelsiz montaj hizmeti geçerlilik süresi, fatura tarihinden itibaren 6 aydır.
• Sayfa 1040 ve 1198'de belirtilen Genel Uyarılar'ı dikkatle okumanızı tavsiye ederiz.

VitrA

Neon (75 cm)



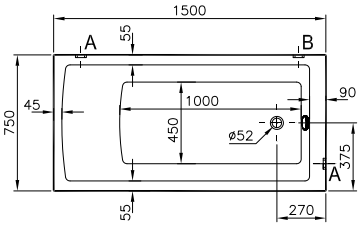

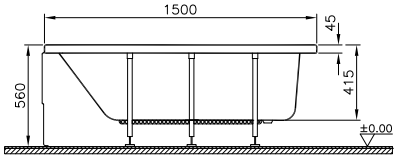

YERLİ ÜRETİM

Kod	Ölçü (cm)	Ürün	Ürün özellikleri			Palet kodu**	Fiyat (TL)*
			Tutamak	Ayak	Sifon		
58970003000	150x75	Düz küvet	-	-	-	52660078000	1.996

Kod	Ölçü (cm)	Ürün	Ürün özellikleri			Fiyat (TL)*
			Hidromasaj sistemi	Küvet lambası	Tutamak	
58970009000	150x75	Masajlı küvet	Aqua Soft (6 su jeti)	-	Çift	10.274
58970011000			Aqua Soft Easy-Krom Jetli (6 su jeti)	-	-	7.624
58970013000			Aqua Soft Easy-Krom Jetli (6 su jeti)	-	Çift	8.188

Tamamlayıcılar		Fiyat (TL)*
59990897000	Ayak seti 150x75 cm	368
5601091	Kumandalı küvet sifonu (Silfra)	390
5609600	Kumandalı küvet sifonu	250
5600002	Tutamak (1 adet)***	221

- Altın hidromasaj jet seçenekleri için 1185 nolu sayfaya bakılarak ürün koduna ek olarak siparişe girilmelidir.
- Küvet üstü batarya seçimi için 1150-1151 sayfalardaki "Küvet Üstü Armatür Kullanım Tablosu"na bakınız.
- VitrA küvetlerinizle birlikte 59950143000 kodlu VitrA Kaydırmaz'ı kullanabilirsiniz.
- PANEL FİYATA DAHİL DEĞİLDİR. PANEL SİPARİŞİNİZİ AYRICA GEÇMEYİ UNUTMAYINIZ.

* AYAK VE SİFON FİYATA DAHİL DEĞİLDİR. SİPARİŞİNİ AYRICA GEÇMEYİ UNUTMAYINIZ.

- Panelli siparişlerde ayak siparişi geçmeyi unutmayınız.
- Panelli küvet siparişi girerken SAP'de panel siparişinizi küvete bağlamayı unutmayınız.
- Duvardan veya küvet üstü batarya kullanılabilir.
- Hidromasajlı küvetlerde ayak ve sifon fiyata dahildir.

**PALETLİ SİPARİŞLER İÇİNDİR. HER KOD "1" ADEDİ TEMSİL EDER. MİNİMUM "5" ADET GİRİLMELİDİR.

*** Tutamaklı ürün siparişlerinizde tutamak kodunu siparişe eklemeyi unutmayınız ve sipariş notuna "tek/çift tutamak deliği isteniyor" şeklinde not düşünüz.

• Eczacıbaşı Yapı Gereçleri San. ve Tic. A.Ş.'nin ürünler ve teknik detaylarda değişiklik yapma hakkı saklıdır. • VitrA Küvetler 2 yıl garantilidir.
• Hidromasajlı küvetlerde montaj fiyata dahildir. • Akrilik küvet ve duş teknelerinde kullanılan akrilik malzemesi 10 yıl garanti kapsamındadır. Ayaklar ve sifonlar için garanti süresi 2 yıldır.
• VitrA-Artema Yetkili Servisleri tarafından sadece perakende satışlarında bedelsiz montaj hizmeti verilmektedir. Bedelsiz montaj hizmeti geçerlilik süresi, fatura tarihinden itibaren 6 aydır.
• Sayfa 1040 ve 1198'de belirtilen Genel Uyarılar'ı dikkatle okumanızı tavsiye ederiz.

VitrA

Neon (75 cm)

Tamamlayıcılar		Fiyat (TL)*
51500001000	150 cm akrilik ön panel	600
51620001000	75 cm akrilik yan panel	441
M59950097000	150 cm hareli doğal ahşap ön panel	2.665
M59950108000	75 cm hareli doğal ahşap yan panel	1.183
M59950120000	150 cm parlak antrasit ön panel	2.665
M59950116000	75 cm parlak antrasit yan panel	1.183
M500171	150 cm gri meşe ön panel	1.313
M500177	75 cm gri meşe yan panel	845
M500091	150 cm termoform erik ahşap ön panel	2.663
M500132	75 cm termoform erik ahşap yan panel	1.177
M500107	150 cm doğal kaplama mat amerikan ceviz ahşap ön panel	3.198
M500148	75 cm doğal kaplama mat amerikan ceviz ahşap yan panel	1.417
M500111	150 cm lake metalik gri ahşap ön panel	3.068
M500152	75 cm lake metalik gri ahşap yan panel	1.365
M500115	150 cm termoform dore meşe ahşap ön panel	2.663
M500156	75 cm termoform dore meşe ahşap yan panel	1.177
M500119	150 cm termoform hareli siyah meşe ahşap ön panel	2.663
M500160	75 cm termoform hareli siyah meşe ahşap yan panel	1.177
M500123	150 cm termoform moka meşe ahşap ön panel	2.663
M500164	75 cm termoform moka meşe ahşap yan panel	1.177
M500127	150 cm termoform açık meşe ahşap ön panel	2.663
M500168	75 cm termoform açık meşe ahşap yan panel	1.177
M500095	150 cm termoform mat beyaz ön panel	2.663
M500136	75 cm termoform mat beyaz yan panel	1.177
M500099	150 cm termoform mat gri ön panel	2.663
M500140	75 cm termoform mat gri yan panel	1.177
M500103	150 cm termoform mat fildişi ön panel	2.663
M500144	75 cm termoform mat fildişi yan panel	1.177

• Eczacıbaşı Yapı Gereçleri San. ve Tic. A.Ş.'nin ürünler ve teknik detaylarda değişiklik yapma hakkı saklıdır. • VitrA Küvetler 2 yıl garantilidir.
• Hidromasajlı küvetlerde montaj fiyata dahildir. • Akrilik küvet ve duş teknelerinde kullanılan akrilik malzemesi 10 yıl garanti kapsamındadır. Ayaklar ve sifonlar için garanti süresi 2 yıldır.
• VitrA-Artema Yetkili Servisleri tarafından sadece perakende satışlarında bedelsiz montaj hizmeti verilmektedir. Bedelsiz montaj hizmeti geçerlilik süresi, fatura tarihinden itibaren 6 aydır.
• Sayfa 1040 ve 1198'de belirtilen Genel Uyarılar'ı dikkatle okumanızı tavsiye ederiz.

VitrA

Neon (70 cm)



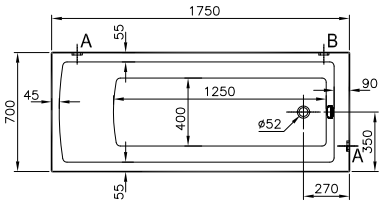

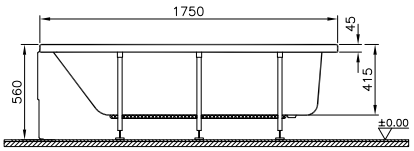

YERLİ ÜRETİM

Kod	Ölçü (cm)	Ürün	Ürün özellikleri			Palet kodu**	Fiyat (TL)*
			Tutamak	Ayak	Sifon		
54200003000	175x70	Düz küvet	-	-	-	54200078000	2.117

Kod	Ölçü (cm)	Ürün	Ürün özellikleri			Fiyat (TL)*
			Hidromasaj sistemi	Küvet lambası	Tutamak	
54200095000	175x70	Masajlı küvet	Air Relax (24 hava jeti)	24 adet LED	Çift	17.515
54200009000			Aqua Soft (6 su jeti)	-	Çift	10.560
54200011000			Aqua Soft Easy-Krom Jetli (6 su jeti)	-	-	7.853
54200013000			Aqua Soft Easy-Krom Jetli (6 su jeti)	-	Çift	8.473

Tamamlayıcılar		Fiyat (TL)*	Tamamlayıcılar		Fiyat (TL)*
51470001000	175 cm akrilik ön panel	728	M59950126000	175 cm parlak antrasit ön panel	2.665
51630001000	70 cm akrilik yan panel	420	M59950118000	70 cm parlak antrasit yan panel	1.183
M59950100000	175 cm hareli doğal ahşap ön panel	2.665	M500174	175 cm gri meşe ön panel	1.427
M59950107000	70 cm hareli doğal ahşap yan panel	1.183	M500176	70 cm gri meşe yan panel	827
59990420000	Ayak seti 175x70 cm	368	5609600	Kumandalı küvet sifonu	250
5601091	Kumandalı küvet sifonu (Silfra)	390	5600002	Tutamak(1adet)***	221

- Altın hidromasaj jet seçenekleri için 1185 nolu sayfaya bakılarak ürün koduna ek olarak siparişe girilmelidir.
- Küvet üstü batarya seçimi için 1150-1151 sayfalardaki "Küvet Üstü Armatür Kullanım Tablosu"na bakınız.
- VitrA küvetlerinizle birlikte 59950143000 kodlu VitrA Kaydırmaz'ı kullanabilirsiniz.
- PANEL FİYATA DAHİL DEĞİLDİR. PANEL SİPARİŞİNİZİ AYRICA GEÇMEYİ UNUTMAYINIZ.

* AYAK VE SİFON FİYATA DAHİL DEĞİLDİR. SİPARİŞİNİ AYRICA GEÇMEYİ UNUTMAYINIZ.

- Panelli siparişlerde ayak siparişi geçmeyi unutmayınız.
- Panelli küvet siparişi girerken SAP'de panel siparişinizi küvete bağlamayı unutmayınız.
- Duvardan veya küvet üstü batarya kullanılabilir.
- Hidromasajlı küvetlerde ayak ve sifon fiyata dahildir.

**PALETLİ SİPARİŞLER İÇİNDİR. HER KOD "1" ADEDİ TEMSİL EDER. MİNİMUM "5" ADET GİRİLMELİDİR.

*** Tutamaklı ürün siparişlerinizde tutamak kodunu siparişe eklemeyi unutmayınız ve sipariş notuna "tek/çift tutamak deliği isteniyor" şeklinde not düşünüz.

- Eczacıbaşı Yapı Gereçleri San. ve Tic. A.Ş.'nin ürünler ve teknik detaylarda değişiklik yapma hakkı saklıdır. • VitrA Küvetler 2 yıl garantilidir.
- Hidromasajlı küvetlerde montaj fiyata dahildir. • Akrilik küvet ve duş teknelerinde kullanılan akrilik malzemesi 10 yıl garanti kapsamındadır. Ayaklar ve sifonlar için garanti süresi 2 yıldır.
- VitrA-Artema Yetkili Servisleri tarafından sadece perakende satışlarında bedelsiz montaj hizmeti verilmektedir. Bedelsiz montaj hizmeti geçerlilik süresi, fatura tarihinden itibaren 6 aydır.
- Sayfa 1040 ve 1198'de belirtilen Genel Uyarılar'ı dikkatle okumanızı tavsiye ederiz.

Neon (70 cm)



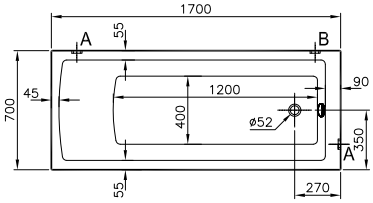

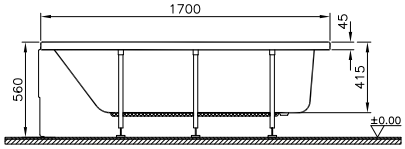

YERLİ ÜRETİM

Kod	Ölçü (cm)	Ürün	Ürün özellikleri			Palet kodu**	Fiyat (TL)*
			Tutamak	Ayak	Sifon		
52530003000	170x70	Düz küvet	-	-	-	52530078000	2.056

Kod	Ölçü (cm)	Ürün	Ürün özellikleri			Fiyat (TL)*
			Hidromasaj sistemi	Küvet lambası	Tutamak	
52530095000	170x70	Masajlı küvet	Air Relax (24 hava jeti)	24 adet LED	Çift	17.450
52530009000			Aqua Soft (6 su jeti)	-	Çift	10.495
52530011000			Aqua Soft Easy-Krom Jetli (6 su jeti)	-	-	7.792
52530013000			Aqua Soft Easy-Krom Jetli (6 su jeti)	-	Çift	8.408

Tamamlayıcılar		Fiyat (TL)*
59990251000	Ayak seti 170x70 cm	368
5601091	Kumandalı küvet sifonu (Silfra)	390
5609600	Kumandalı küvet sifonu	250
5600002	Tutamak (1 adet)***	221

- Altın hidromasaj jet seçenekleri için 1185 nolu sayfaya bakılarak ürün koduna ek olarak siparişe girilmelidir.
- Küvet üstü batarya seçimi için 1150-1151 sayfalardaki "Küvet Üstü Armatür Kullanım Tablosu"na bakınız.
- VitrA küvetlerinizle birlikte 59950143000 kodlu VitrA Kaydırmaz'ı kullanabilirsiniz.
- PANEL FİYATA DAHİL DEĞİLDİR. PANEL SİPARİŞİNİZİ AYRICA GEÇMEYİ UNUTMAYINIZ.

* AYAK VE SİFON FİYATA DAHİL DEĞİLDİR. SİPARİŞİNİ AYRICA GEÇMEYİ UNUTMAYINIZ.

- Panelli siparişlerde ayak siparişi geçmeyi unutmayınız.
- Panelli küvet siparişi girerken SAP'de panel siparişinizi küvete bağlamayı unutmayınız.
- Duvardan veya küvet üstü batarya kullanılabilir.
- Hidromasajlı küvetlerde ayak ve sifon fiyata dahildir.

**PALETLİ SİPARİŞLER İÇİNDİR. HER KOD "1" ADEDİ TEMSİL EDER. MİNİMUM "5" ADET GİRİLMELİDİR.

*** Tutamaklı ürün siparişlerinizde tutamak kodunu siparişe eklemeyi unutmayınız ve sipariş notuna "tek/çift tutamak deliği isteniyor" şeklinde not düşünüz.

- Eczacıbaşı Yapı Gereçleri San. ve Tic. A.Ş.'nin ürünler ve teknik detaylarda değişiklik yapma hakkı saklıdır. • VitrA Küvetler 2 yıl garantilidir.
- Hidromasajlı küvetlerde montaj fiyata dahildir. • Akrilik küvet ve duş teknelerinde kullanılan akrilik malzemesi 10 yıl garanti kapsamındadır. Ayaklar ve sifonlar için garanti süresi 2 yıldır.
- VitrA-Artema Yetkili Servisleri tarafından sadece perakende satışlarında bedelsiz montaj hizmeti verilmektedir. Bedelsiz montaj hizmeti geçerlilik süresi, fatura tarihinden itibaren 6 aydır.
- Sayfa 1040 ve 1198'de belirtilen Genel Uyarılar'ı dikkatle okumanızı tavsiye ederiz.

VitrA

Neon (70 cm)

Tamamlayıcılar		Fiyat (TL)*
51480001000	170 cm akrilik ön panel	693
51630001000	70 cm akrilik yan panel	420
M59950099000	170 cm hareli doğal ahşap ön panel	2.665
M59950107000	70 cm hareli doğal ahşap yan panel	1.183
M59950124000	170 cm parlak antrasit ön panel	2.665
M59950118000	70 cm parlak antrasit yan panel	1.183
M500173	170 cm gri meşe ön panel	1.391
M500176	70 cm gri meşe yan panel	827
M500093	170 cm termoform erik ahşap ön panel	2.663
M500131	70 cm termoform erik ahşap yan pane	1.170
M500109	170 cm doğal kaplama mat amerikan ceviz ahşap ön panel	3.198
M500147	70 cm doğal kaplama mat amerikan ceviz ahşap yan panel	1.417
M500113	170 cm lake metalik gri ahşap ön panel	3.068
M500151	70 cm lake metalik gri ahşap yan panel	1.365
M500117	170 cm termoform dore meşe ahşap ön panel	2.663
M500155	70 cm termoform dore meşe ahşap yan panel	1.170
M500121	170 cm termoform hareli siyah meşe ahşap ön panel	2.663
M500159	70 cm termoform hareli siyah meşe ahşap yan panel	1.170
M500125	170 cm termoform moka meşe ahşap ön panel	2.663
M500163	70 cm termoform moka meşe ahşap yan panel	1.170
M500129	170 cm termoform açık meşe ahşap ön panel	2.663
M500167	70 cm termoform açık meşe ahşap yan panel	1.170
M500097	170 cm termoform mat beyaz ön panel	2.663
M500135	70 cm termoform mat beyaz yan panel	1.170
M500101	170 cm termoform mat gri ön panel	2.663
M500139	70 cm termoform mat gri yan panel	1.170
M500105	170 cm termoform mat fildişi ön panel	2.663
M500143	70 cm termoform mat fildişi yan panel	1.170

• Eczacıbaşı Yapı Gereçleri San. ve Tic. A.Ş.'nin ürünler ve teknik detaylarda değişiklik yapma hakkı saklıdır. • VitrA Küvetler 2 yıl garantilidir.
• Hidromasajlı küvetlerde montaj fiyata dahildir. • Akrilik küvet ve duş teknelerinde kullanılan akrilik malzemesi 10 yıl garanti kapsamındadır. Ayaklar ve sifonlar için garanti süresi 2 yıldır.
• VitrA-Artema Yetkili Servisleri tarafından sadece perakende satışlarında bedelsiz montaj hizmeti verilmektedir. Bedelsiz montaj hizmeti geçerlilik süresi, fatura tarihinden itibaren 6 aydır.
• Sayfa 1040 ve 1198'de belirtilen Genel Uyarılar'ı dikkatle okumanızı tavsiye ederiz.

Neon (70 cm)



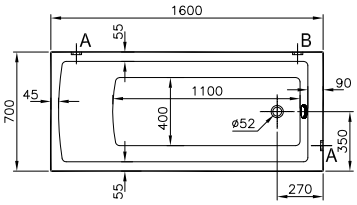

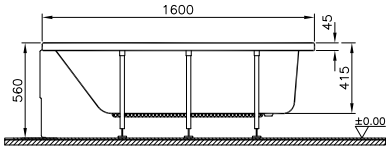

YERLİ ÜRETİM

Kod	Ölçü (cm)	Ürün	Ürün özellikleri			Palet kodu**	Fiyat (TL)*
			Tutamak	Ayak	Sifon		
52520003000	160x70	Düz küvet	-	-	-	52520078000	2.005

Kod	Ölçü (cm)	Ürün	Ürün özellikleri				Fiyat (TL)*
			Hidromasaj sistemi		Küvet lambası	Tutamak	
52520009000	160x70	Masajlı küvet	Aqua Soft (6 su jeti)		-	Çift	10.448
52520011000			Aqua Soft Easy-Krom Jetli (6 su jeti)		-	-	7.741
52520013000			Aqua Soft Easy-Krom Jetli (6 su jeti)		-	Çift	8.361

Tamamlayıcılar		Fiyat (TL)*
59990251000	Ayak seti 160x70 cm	368
5901091	Kumandalı küvet sifonu (Silfra)	390
5909600	Kumandalı küvet sifonu	250
5600002	Tutamak (1 adet)***	221

- Altın hidromasaj jet seçenekleri için 1185 nolu sayfaya bakılarak ürün koduna ek olarak siparişe girilmelidir.
- Küvet üstü batarya seçimi için 1150-1151 sayfalardaki "Küvet Üstü Armatür Kullanım Tablosu"na bakınız.
- VitrA küvetlerinizle birlikte 59950143000 kodlu VitrA Kaydırmaz'ı kullanabilirsiniz.
- PANEL FİYATA DAHİL DEĞİLDİR. PANEL SİPARİŞİNİZİ AYRICA GEÇMEYİ UNUTMAYINIZ.

* AYAK VE SİFON FİYATA DAHİL DEĞİLDİR. SİPARİŞİNİ AYRICA GEÇMEYİ UNUTMAYINIZ.

- Panelli siparişlerde ayak siparişi geçmeyi unutmayınız.
- Panelli küvet siparişi girerken SAP'de panel siparişinizi küvete bağlamayı unutmayınız.
- Duvardan veya küvet üstü batarya kullanılabilir.
- Hidromasajlı küvetlerde ayak ve sifon fiyata dahildir.

**PALETLİ SİPARİŞLER İÇİNDİR. HER KOD "1" ADEDİ TEMSİL EDER. MİNİMUM "5" ADET GİRİLMELİDİR.

*** Tutamaklı ürün siparişlerinizde tutamak kodunu siparişe eklemeyi unutmayınız ve sipariş notuna "tek/çift tutamak deliği isteniyor" şeklinde not düşünüz.

- Eczacıbaşı Yapı Gereçleri San. ve Tic. A.Ş.'nin ürünler ve teknik detaylarda değişiklik yapma hakkı saklıdır. • VitrA Küvetler 2 yıl garantilidir.
- Hidromasajlı küvetlerde montaj fiyata dahildir. • Akrilik küvet ve duş teknelerinde kullanılan akrilik malzemesi 10 yıl garanti kapsamındadır. Ayaklar ve sifonlar için garanti süresi 2 yıldır.
- VitrA-Artema Yetkili Servisleri tarafından sadece perakende satışlarında bedelsiz montaj hizmeti verilmektedir. Bedelsiz montaj hizmeti geçerlilik süresi, fatura tarihinden itibaren 6 aydır.
- Sayfa 1040 ve 1198'de belirtilen Genel Uyarılar'ı dikkatle okumanızı tavsiye ederiz.

VitrA

Neon (70 cm)

Tamamlayıcılar		Fiyat (TL)*
51490001000	160 cm akrilik ön panel	660
51630001000	70 cm akrilik yan panel	420
M59950098000	160 cm hareli doğal ahşap ön panel	2.665
M59950107000	70 cm hareli doğal ahşap yan panel	1.183
M59950122000	160 cm parlak antrasit ön panel	2.665
M59950118000	70 cm parlak antrasit yan panel	1.183
M500172	160 cm gri meşe ön panel	1.352
M500176	70 cm gri meşe yan panel	827
M500092	160 cm termoform erik ahşap ön panel	2.663
M500131	70 cm termoform erik ahşap yan panel	1.170
M500108	160 cm doğal kaplama mat amerikan ceviz ahşap ön panel	3.198
M500147	70 cm doğal kaplama mat amerikan ceviz ahşap yan panel	1.417
M500112	160 cm lake metalik gri ahşap ön panel	3.068
M500151	70 cm lake metalik gri ahşap yan panel	1.365
M500116	160 cm termoform dore meşe ahşap ön panel	2.663
M500155	70 cm termoform dore meşe ahşap yan panel	1.170
M500120	160 cm termoform hareli siyah meşe ahşap ön panel	2.663
M500159	70 cm termoform hareli siyah meşe ahşap yan panel	1.170
M500124	160 cm termoform moka meşe ahşap ön panel	2.663
M500163	70 cm termoform moka meşe ahşap yan panel	1.170
M500128	160 cm termoform açık meşe ahşap ön panel	2.663
M500167	70 cm termoform açık meşe ahşap yan panel	1.170
M500096	160 cm termoform mat beyaz ön panel	2.663
M500135	70 cm termoform açık mat beyaz yan panel	1.170
M500100	160 cm termoform mat gri ön panel	2.663
M500139	70 cm termoform açık mat gri yan panel	1.170
M500104	160 cm termoform mat fildişi ön panel	2.663
M500143	70 cm termoform açık mat fildişi yan panel	1.170

• Eczacıbaşı Yapı Gereçleri San. ve Tic. A.Ş.'nin ürünler ve teknik detaylarda değişiklik yapma hakkı saklıdır. • VitrA Küvetler 2 yıl garantilidir.
• Hidromasajlı küvetlerde montaj fiyata dahildir. • Akrilik küvet ve duş teknelerinde kullanılan akrilik malzemesi 10 yıl garanti kapsamındadır. Ayaklar ve sifonlar için garanti süresi 2 yıldır.
• VitrA-Artema Yetkili Servisleri tarafından sadece perakende satışlarında bedelsiz montaj hizmeti verilmektedir. Bedelsiz montaj hizmeti geçerlilik süresi, fatura tarihinden itibaren 6 aydır.
• Sayfa 1040 ve 1198'de belirtilen Genel Uyarılar'ı dikkatle okumanızı tavsiye ederiz.

Neon (70 cm)



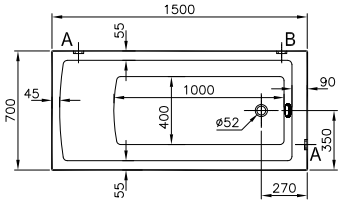

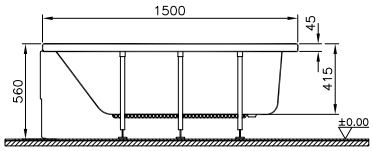

YERLİ ÜRETİM

Kod	Ölçü (cm)	Ürün	Ürün özellikleri			Palet kodu**	Fiyat (TL)*
			Tutamak	Ayak	Sifon		
52510003000	150x70	Düz küvet	-	-	-	52510078000	1.962

Kod	Ölçü (cm)	Ürün	Ürün özellikleri			Fiyat (TL)*
			Hidromasaj sistemi	Küvet lambası	Tutamak	
52510009000	150x70	Masajlı küvet	Aqua Soft (6 su jeti)	-	Çift	10.401
52510011000			Aqua Soft Easy-Krom Jetli (6 su jeti)	-	-	7.698
52510013000			Aqua Soft Easy-Krom Jetli (6 su jeti)	-	Çift	8.314

Tamamlayıcılar		Fiyat (TL)*
59990251000	Ayak seti 150x70 cm	368
5601091	Kumandalı küvet sifonu (Silfra)	390
5609600	Kumandalı küvet sifonu	250
5600002	Tutamak (1 adet)***	221

- Altın hidromasaj jet seçenekleri için 1185 nolu sayfaya bakılarak ürün koduna ek olarak siparişe girilmelidir.
- Küvet üstü batarya seçimi için 1150-1151 sayfalardaki "Küvet Üstü Armatür Kullanım Tablosu"na bakınız.
- VitrA küvetlerinizle birlikte 59950143000 kodlu VitrA Kaydırmaz'ı kullanabilirsiniz.
- PANEL FİYATA DAHİL DEĞİLDİR. PANEL SİPARİŞİNİZİ AYRICA GEÇMEYİ UNUTMAYINIZ.

* AYAK VE SİFON FİYATA DAHİL DEĞİLDİR. SİPARİŞİNİ AYRICA GEÇMEYİ UNUTMAYINIZ.

- Panelli siparişlerde ayak siparişi geçmeyi unutmayınız.
- Panelli küvet siparişi girerken SAP'de panel siparişinizi küvete bağlamayı unutmayınız.
- Duvardan veya küvet üstü batarya kullanılabilir.

**PALETLİ SİPARİŞLER İÇİNDİR. HER KOD "1" ADEDİ TEMSİL EDER. MİNİMUM "5" ADET GİRİLMELİDİR.

*** Tutamaklı ürün siparişlerinizde tutamak kodunu siparişe eklemeyi unutmayınız ve sipariş notuna "tek/çift tutamak deliği isteniyor" şeklinde not düşünüz.

- Eczacıbaşı Yapı Gereçleri San. ve Tic. A.Ş.'nin ürünler ve teknik detaylarda değişiklik yapma hakkı saklıdır. • VitrA Küvetler 2 yıl garantilidir.
- Hidromasajlı küvetlerde montaj fiyata dahildir. • Akrilik küvet ve duş teknelerinde kullanılan akrilik malzemesi 10 yıl garanti kapsamındadır. Ayaklar ve sifonlar için garanti süresi 2 yıldır.
- VitrA-Artema Yetkili Servisleri tarafından sadece perakende satışlarında bedelsiz montaj hizmeti verilmektedir. Bedelsiz montaj hizmeti geçerlilik süresi, fatura tarihinden itibaren 6 aydır.
- Sayfa 1040 ve 1198'de belirtilen Genel Uyarılar'ı dikkatle okumanızı tavsiye ederiz.

VitrA

Neon (70 cm)

Tamamlayıcılar		Fiyat (TL)*
51500001000	150 cm akrilik ön panel	600
51630001000	70 cm akrilik yan panel	420
M59950097000	150 cm hareli doğal ahşap ön panel	2.665
M59950107000	70 cm hareli doğal ahşap yan panel	1.183
M59950120000	150 cm parlak antrasit ön panel	2.665
M59950118000	70 cm parlak antrasit yan panel	1.183
M500171	150 cm gri meşe ön panel	1.313
M500176	70 cm gri meşe yan panel	827
M500091	150 cm termoform erik ahşap ön panel	2.663
M500131	70 cm termoform erik ahşap yan panel	1.170
M500107	150 cm doğal kaplama mat amerikan ceviz ahşap ön panel	3.198
M500147	70 cm doğal kaplama mat amerikan ceviz ahşap yan panel	1.417
M500111	150 cm lake metalik gri ahşap ön panel	3.068
M500151	70 cm lake metalik gri ahşap yan panel	1.365
M500115	150 cm termoform dore meşe ahşap ön panel	2.663
M500155	70 cm termoform dore meşe ahşap yan panel	1.170
M500119	150 cm termoform hareli siyah meşe ahşap ön panel	2.663
M500159	70 cm termoform hareli siyah meşe ahşap yan panel	1.170
M500123	150 cm termoform moka meşe ahşap ön panel	2.663
M500163	70 cm termoform moka meşe ahşap yan panel	1.170
M500127	150 cm termoform açık meşe ahşap ön panel	2.663
M500167	70 cm termoform açık meşe ahşap yan panel	1.170
M500095	150 cm termoform mat beyaz ön panel	2.663
M500135	70 cm termoform mat beyaz yan panel	1.170
M500099	150 cm termoform mat gri ön panel	2.663
M500139	70 cm termoform mat gri yan panel	1.170
M500103	150 cm termoform mat fildişi ön panel	2.663
M500143	70 cm termoform mat fildişi yan panel	1.170

• Eczacıbaşı Yapı Gereçleri San. ve Tic. A.Ş.'nin ürünler ve teknik detaylarda değişiklik yapma hakkı saklıdır. • VitrA Küvetler 2 yıl garantilidir.
• Hidromasajlı küvetlerde montaj fiyata dahildir. • Akrilik küvet ve duş teknelerinde kullanılan akrilik malzemesi 10 yıl garanti kapsamındadır. Ayaklar ve sifonlar için garanti süresi 2 yıldır.
• VitrA-Artema Yetkili Servisleri tarafından sadece perakende satışlarında bedelsiz montaj hizmeti verilmektedir. Bedelsiz montaj hizmeti geçerlilik süresi, fatura tarihinden itibaren 6 aydır.
• Sayfa 1040 ve 1198'de belirtilen Genel Uyarılar'ı dikkatle okumanızı tavsiye ederiz.

VitrA

Optimum Neo (75 cm)



Ebat (mm)	170x75
a	1700
a1	960

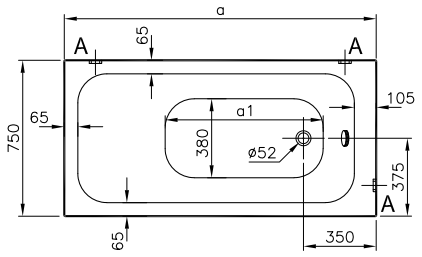

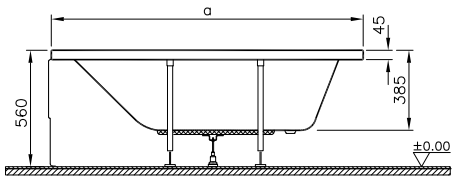

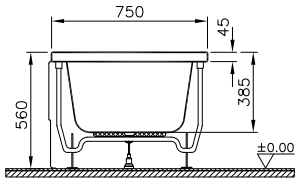

YERLİ ÜRETİM

Kod	Ölçü (cm)	Ürün	Ürün özellikleri			Palet kodu**	Fiyat (TL)*
			Tutamak	Ayak	Sifon		
64570003000	170x75	Düz küvet	-	-	-	64570078000	1.621

Kod	Ölçü (cm)	Ürün	Ürün özellikleri	Fiyat (TL)*
			Hidromasaj sistemi	
64570011000	170x75	Hidromasajlı küvet	Aqua Soft Easy-Krom Jetli (6 su jeti)	6.001

Tamamlayıcılar		Fiyat (TL)*
51480001000	170 cm ön panel	693
51620001000	75 cm yan panel	441
59996457000	Ayak seti 170x75 cm	368
5601091	Kumandalı küvet sifonu (Silfra)	390
5609600	Kumandalı küvet sifonu	250

• VitrA akrilik ürünleriyle birlikte 59950143000 kodlu VitrA Kaydırmaz'ı kullanabilirisiniz.
• PANEL FİYATA DAHİL DEĞİLDİR. PANEL SİPARİŞİNİZİ AYRICA GEÇMEYİ UNUTMAYINIZ.
* AYAK VE SİFON FİYATA DAHİL DEĞİLDİR. SİPARİŞİNİ AYRICA GEÇMEYİ UNUTMAYINIZ.
• Panelli ürün siparişi girerken SAP'de panel siparişinizi ürüne bağlamayı unutmayınız.
• Panelli siparişlerde ayak siparişi geçmeyi unutmayınız.
**PALETLİ SİPARİŞLER İÇİNDİR. HER KOD "1" ADEDİ TEMSİL EDER. MİNİMUM "5" ADET GİRİLMELİDİR.

• Eczacıbaşı Yapı Gereçleri San. ve Tic. A.Ş.'nin ürünler ve teknik detaylarda değişiklik yapma hakkı saklıdır. • VitrA Küvetler 2 yıl garantilidir.
• Hidromasajlı küvetlerde montaj fiyata dahildir. • Akrilik küvet ve duş teknelerinde kullanılan akrilik malzemesi 10 yıl garanti kapsamındadır. Ayaklar ve sifonlar için garanti süresi 2 yıldır.
• VitrA-Artema Yetkili Servisleri tarafından sadece perakende satışlarında bedelsiz montaj hizmeti verilmektedir. Bedelsiz montaj hizmeti geçerlilik süresi, fatura tarihinden itibaren 6 aydır.
• Sayfa 1040 ve 1198'de belirtilen Genel Uyarılar'ı dikkatle okumanızı tavsiye ederiz.

VitrA

Optimum Neo (75 cm)



Ebat (mm)	160x75
a	1600
a1	860

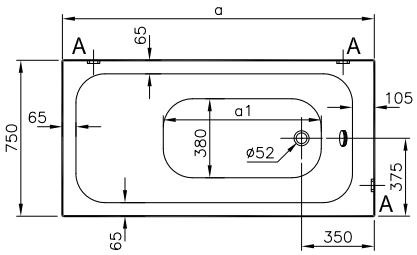

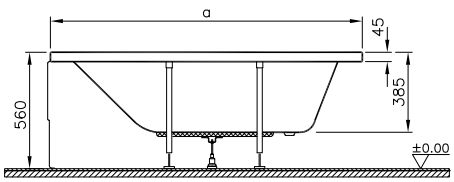

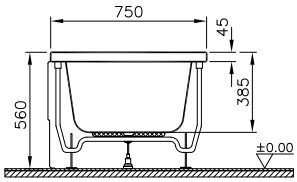

YERLİ ÜRETİM

Kod	Ölçü (cm)	Ürün	Ürün özellikleri			Palet kodu**	Fiyat (TL)*
			Tutamak	Ayak	Sifon		
64580003000	160x75	Düz küvet	-	-	-	64580078000	1.544

Kod	Ölçü (cm)	Ürün	Ürün özellikleri	Fiyat (TL)*
			Hidromasaj sistemi	
64580011000	160x75	Hidromasajlı küvet	Aqua Soft Easy-Krom Jetli (6 su jeti)	5.924

Tamamlayıcılar		Fiyat (TL)*
51490001000	160 cm ön panel	660
51620001000	75 cm yan panel	441
59996458000	Ayak seti 160x75 cm	368
5601091	Kumandalı küvet sifonu (Silfra)	390
5609600	Kumandalı küvet sifonu	250

• VitrA akrilik ürünleriyle birlikte 59950143000 kodlu VitrA Kaydırmaz'ı kullanabilirisiniz.
• PANEL FİYATA DAHİL DEĞİLDİR. PANEL SİPARİŞİNİZİ AYRICA GEÇMEYİ UNUTMAYINIZ.
* AYAK VE SİFON FİYATA DAHİL DEĞİLDİR. SİPARİŞİNİ AYRICA GEÇMEYİ UNUTMAYINIZ.
• Panelli ürün siparişi girerken SAP'de panel siparişinizi ürüne bağlamayı unutmayınız.
• Panelli siparişlerde ayak siparişi geçmeyi unutmayınız.
**PALETLİ SİPARİŞLER İÇİNDİR. HER KOD "1" ADEDİ TEMSİL EDER. MİNİMUM "5" ADET GİRİLMELİDİR.

• Eczacıbaşı Yapı Gereçleri San. ve Tic. A.Ş.'nin ürünler ve teknik detaylarda değişiklik yapma hakkı saklıdır. • VitrA Küvetler 2 yıl garantilidir.
• Hidromasajlı küvetlerde montaj fiyata dahildir. • Akrilik küvet ve duş teknelerinde kullanılan akrilik malzemesi 10 yıl garanti kapsamındadır. Ayaklar ve sifonlar için garanti süresi 2 yıldır.
• VitrA-Artema Yetkili Servisleri tarafından sadece perakende satışlarında bedelsiz montaj hizmeti verilmektedir. Bedelsiz montaj hizmeti geçerlilik süresi, fatura tarihinden itibaren 6 aydır.
• Sayfa 1040 ve 1198'de belirtilen Genel Uyarılar'ı dikkatle okumanızı tavsiye ederiz.

VitrA

Optimum Neo (75 cm)



Ebat (mm)	150x75
a	1500
a1	760

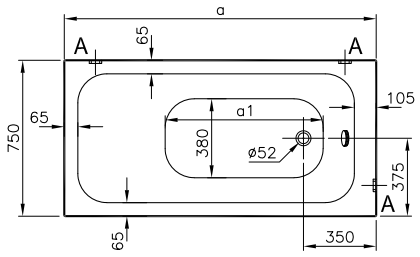

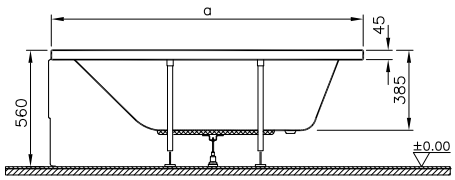

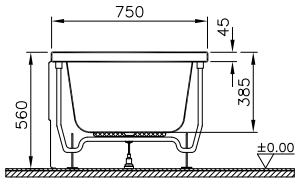

YERLİ ÜRETİM

Kod	Ölçü (cm)	Ürün	Ürün özellikleri			Palet kodu**	Fiyat (TL)*
			Tutamak	Ayak	Sifon		
64590003000	150x75	Düz küvet	-	-	-	64590078000	1.470

Kod	Ölçü (cm)	Ürün	Ürün özellikleri	Fiyat (TL)*
			Hidromasaj sistemi	
64590011000	150x75	Hidromasajlı küvet	Aqua Soft Easy-Krom Jetli (6 su jeti)	5.850

Tamamlayıcılar		Fiyat (TL)*
51500001000	150 cm ön panel	600
51620001000	75 cm yan panel	441
59996459000	Ayak seti 150x75 cm	368
5601091	Kumandalı küvet sifonu (Silfra)	390
5609600	Kumandalı küvet sifonu	250

• VitrA akrilik ürünleriyle birlikte 59950143000 kodlu VitrA Kaydırmaz'ı kullanabilirisiniz.
• PANEL FİYATA DAHİL DEĞİLDİR. PANEL SİPARİŞİNİZİ AYRICA GEÇMEYİ UNUTMAYINIZ.
* AYAK VE SİFON FİYATA DAHİL DEĞİLDİR. SİPARİŞİNİ AYRICA GEÇMEYİ UNUTMAYINIZ.
• Panelli ürün siparişi girerken SAP'de panel siparişinizi ürüne bağlamayı unutmayınız.
• Panelli siparişlerde ayak siparişi geçmeyi unutmayınız.
**PALETLİ SİPARİŞLER İÇİNDİR. HER KOD "1" ADEDİ TEMSİL EDER. MİNİMUM "5" ADET GİRİLMELİDİR.

• Eczacıbaşı Yapı Gereçleri San. ve Tic. A.Ş.'nin ürünler ve teknik detaylarda değişiklik yapma hakkı saklıdır. • VitrA Küvetler 2 yıl garantilidir.
• Hidromasajlı küvetlerde montaj fiyata dahildir. • Akrilik küvet ve duş teknelerinde kullanılan akrilik malzemesi 10 yıl garanti kapsamındadır. Ayaklar ve sifonlar için garanti süresi 2 yıldır.
• VitrA-Artema Yetkili Servisleri tarafından sadece perakende satışlarında bedelsiz montaj hizmeti verilmektedir. Bedelsiz montaj hizmeti geçerlilik süresi, fatura tarihinden itibaren 6 aydır.
• Sayfa 1040 ve 1198'de belirtilen Genel Uyarılar'ı dikkatle okumanızı tavsiye ederiz.

VitrA

Optimum Neo (70 cm)



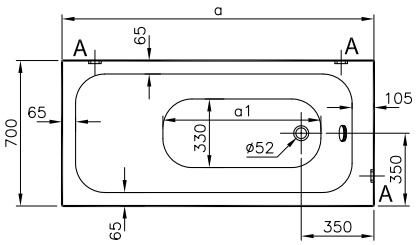

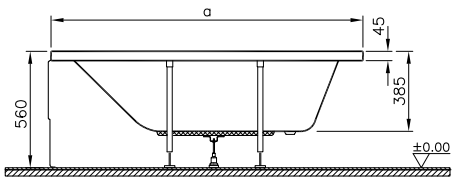

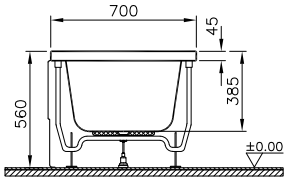

Ebat (mm)	175x70
a	1750
a1	1010

YERLİ ÜRETİM

Kod	Ölçü (cm)	Ürün	Ürün özellikleri			Palet kodu**	Fiyat (TL)*
			Tutamak	Ayak	Sifon		
64520003000	175x70	Düz küvet	-	-	-	64520078000	1.575

Kod	Ölçü (cm)	Ürün	Ürün özellikleri	Fiyat (TL)*
			Hidromasaj sistemi	
64520011000	175x70	Hidromasajlı küvet	Aqua Soft Easy-Krom Jetli (6 su jeti)	5.955

Tamamlayıcılar		Fiyat (TL)*
51470001000	175 cm ön panel	728
51630001000	70 cm yan panel	420
59996452000	Ayak seti 175x70 cm	368
5601091	Kumandalı küvet sifonu (Silfra)	390
5609600	Kumandalı küvet sifonu	250

• VitrA akrilik ürünleriyle birlikte 59950143000 kodlu VitrA Kaydırmaz'ı kullanabilirisiniz.
• PANEL FİYATA DAHİL DEĞİLDİR. PANEL SİPARİŞİNİZİ AYRICA GEÇMEYİ UNUTMAYINIZ.
* AYAK VE SİFON FİYATA DAHİL DEĞİLDİR. SİPARİŞİNİ AYRICA GEÇMEYİ UNUTMAYINIZ.
• Panelli ürün siparişi girerken SAP'de panel siparişinizi ürüne bağlamayı unutmayınız.
• Panelli siparişlerde ayak siparişi geçmeyi unutmayınız.
**PALETLİ SİPARİŞLER İÇİNDİR. HER KOD "1" ADEDİ TEMSİL EDER. MİNİMUM "5" ADET GİRİLMELİDİR.

• Eczacıbaşı Yapı Gereçleri San. ve Tic. A.Ş.'nin ürünler ve teknik detaylarda değişiklik yapma hakkı saklıdır. • VitrA Küvetler 2 yıl garantilidir.
• Hidromasajlı küvetlerde montaj fiyata dahildir. • Akrilik küvet ve duş teknelerinde kullanılan akrilik malzemesi 10 yıl garanti kapsamındadır. Ayaklar ve sifonlar için garanti süresi 2 yıldır.
• VitrA-Artema Yetkili Servisleri tarafından sadece perakende satışlarında bedelsiz montaj hizmeti verilmektedir. Bedelsiz montaj hizmeti geçerlilik süresi, fatura tarihinden itibaren 6 aydır.
• Sayfa 1040 ve 1198'de belirtilen Genel Uyarılar'ı dikkatle okumanızı tavsiye ederiz.

VitrA

Optimum Neo (70 cm)



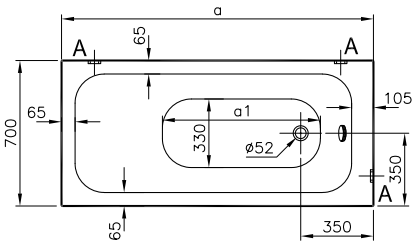

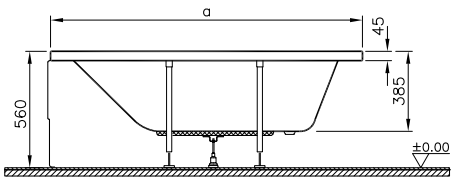

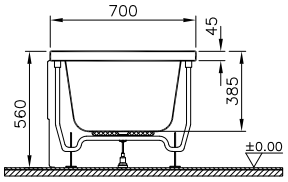

Ebat (mm)	170x70
a	1700
a1	960

YERLİ ÜRETİM

Kod	Ölçü (cm)	Ürün	Ürün özellikleri			Palet kodu**	Fiyat (TL)*
			Tutamak	Ayak	Sifon		
64530003000	170x70	Düz küvet	-	-	-	64530078000	1.500

Kod	Ölçü (cm)	Ürün	Ürün özellikleri	Fiyat (TL)*
			Hidromasaj sistemi	
64530011000	170x70	Hidromasajlı küvet	Aqua Soft Easy-Krom Jetli (6 su jeti)	5.880

Tamamlayıcılar		Fiyat (TL)*
51480001000	170 cm ön panel	693
51630001000	70 cm yan panel	420
59996453000	Ayak seti 170x70 cm	368
5601091	Kumandalı küvet sifonu (Silfra)	390
5609600	Kumandalı küvet sifonu	250

• VitrA akrilik ürünleriyle birlikte 59950143000 kodlu VitrA Kaydırmaz'ı kullanabilirisiniz.
• PANEL FİYATA DAHİL DEĞİLDİR. PANEL SİPARİŞİNİZİ AYRICA GEÇMEYİ UNUTMAYINIZ.
* AYAK VE SİFON FİYATA DAHİL DEĞİLDİR. SİPARİŞİNİ AYRICA GEÇMEYİ UNUTMAYINIZ.
• Panelli ürün siparişi girerken SAP'de panel siparişinizi ürüne bağlamayı unutmayınız.
• Panelli siparişlerde ayak siparişi geçmeyi unutmayınız.
**PALETLİ SİPARİŞLER İÇİNDİR. HER KOD "1" ADEDİ TEMSİL EDER. MİNİMUM "5" ADET GİRİLMELİDİR.

• Eczacıbaşı Yapı Gereçleri San. ve Tic. A.Ş.'nin ürünler ve teknik detaylarda değişiklik yapma hakkı saklıdır. • VitrA Küvetler 2 yıl garantilidir.
• Hidromasajlı küvetlerde montaj fiyata dahildir. • Akrilik küvet ve duş teknelerinde kullanılan akrilik malzemesi 10 yıl garanti kapsamındadır. Ayaklar ve sifonlar için garanti süresi 2 yıldır.
• VitrA-Artema Yetkili Servisleri tarafından sadece perakende satışlarında bedelsiz montaj hizmeti verilmektedir. Bedelsiz montaj hizmeti geçerlilik süresi, fatura tarihinden itibaren 6 aydır.
• Sayfa 1040 ve 1198'de belirtilen Genel Uyarılar'ı dikkatle okumanızı tavsiye ederiz.

VitrA

Optimum Neo (70 cm)



Ebat (mm)	165x70
a	1650
a1	910

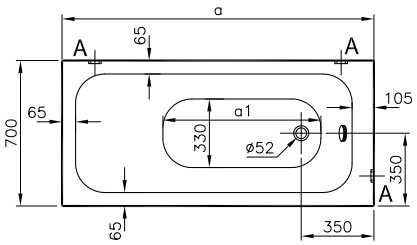

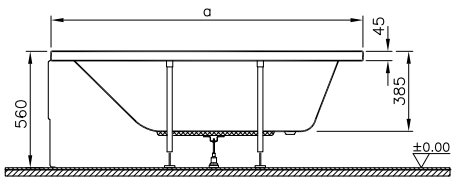

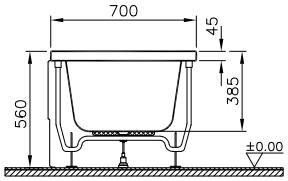

YERLİ ÜRETİM

Kod	Ölçü (cm)	Ürün	Ürün özellikleri			Palet kodu**	Fiyat (TL)*
			Tutamak	Ayak	Sifon		
64540003000	165x70	Düz küvet	-	-	-	64540078000	1.521

Kod	Ölçü (cm)	Ürün	Ürün özellikleri	Fiyat (TL)*
			Hidromasaj sistemi	
64540011000	165x70	Hidromasajlı küvet	Aqua Soft Easy-Krom Jetli (6 su jeti)	5.901

Tamamlayıcılar		Fiyat (TL)*
53860001000	165 cm ön panel	668
51630001000	70 cm yan panel	420
59996454000	Ayak seti 165x70 cm	368
5601091	Kumandalı küvet sifonu (Silfra)	390
5609600	Kumandalı küvet sifonu	250

• VitrA akrilik ürünleriyle birlikte 59950143000 kodlu VitrA Kaydırmaz'ı kullanabilirisiniz.
• PANEL FİYATA DAHİL DEĞİLDİR. PANEL SİPARİŞİNİZİ AYRICA GEÇMEYİ UNUTMAYINIZ.
* AYAK VE SİFON FİYATA DAHİL DEĞİLDİR. SİPARİŞİNİ AYRICA GEÇMEYİ UNUTMAYINIZ.
• Panelli ürün siparişi girerken SAP'de panel siparişinizi ürüne bağlamayı unutmayınız.
• Panelli siparişlerde ayak siparişi geçmeyi unutmayınız.
**PALETLİ SİPARİŞLER İÇİNDİR. HER KOD "1" ADEDİ TEMSİL EDER. MİNİMUM "5" ADET GİRİLMELİDİR.

• Eczacıbaşı Yapı Gereçleri San. ve Tic. A.Ş.'nin ürünler ve teknik detaylarda değişiklik yapma hakkı saklıdır. • VitrA Küvetler 2 yıl garantilidir.
• Hidromasajlı küvetlerde montaj fiyata dahildir. • Akrilik küvet ve duş teknelerinde kullanılan akrilik malzemesi 10 yıl garanti kapsamındadır. Ayaklar ve sifonlar için garanti süresi 2 yıldır.
• VitrA-Artema Yetkili Servisleri tarafından sadece perakende satışlarında bedelsiz montaj hizmeti verilmektedir. Bedelsiz montaj hizmeti geçerlilik süresi, fatura tarihinden itibaren 6 aydır.
• Sayfa 1040 ve 1198'de belirtilen Genel Uyarılar'ı dikkatle okumanızı tavsiye ederiz.

Optimum Neo (70 cm)



Ebat (mm)	160x70
a	1600
a1	860

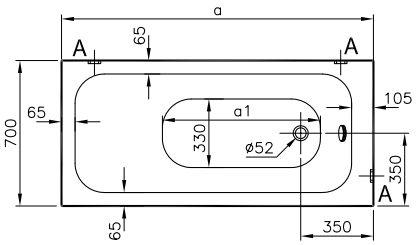

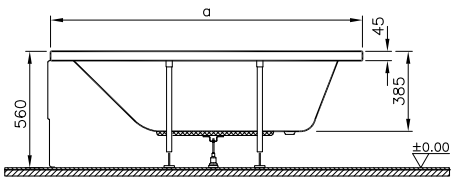

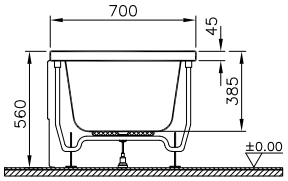

YERLİ ÜRETİM

Kod	Ölçü (cm)	Ürün	Ürün özellikleri			Palet kodu**	Fiyat (TL)*
			Tutamak	Ayak	Sifon		
64550003000	160x70	Düz küvet	-	-	-	64550078000	1.449

Kod	Ölçü (cm)	Ürün	Ürün özellikleri	Fiyat (TL)*
			Hidromasaj sistemi	
64550011000	160x70	Hidromasajlı küvet	Aqua Soft Easy-Krom Jetli (6 su jeti)	5.829

Tamamlayıcılar		Fiyat (TL)*
51490001000	160 cm ön panel	660
51630001000	70 cm yan panel	420
59996455000	Ayak seti 160x70 cm	368
5601091	Kumandalı küvet sifonu (Silfra)	390
5609600	Kumandalı küvet sifonu	250

• VitrA akrilik ürünleriyle birlikte 59950143000 kodlu VitrA Kaydırmaz'ı kullanabilirisiniz.
• PANEL FİYATA DAHİL DEĞİLDİR. PANEL SİPARİŞİNİZİ AYRICA GEÇMEYİ UNUTMAYINIZ.
* AYAK VE SİFON FİYATA DAHİL DEĞİLDİR. SİPARİŞİNİ AYRICA GEÇMEYİ UNUTMAYINIZ.
• Panelli ürün siparişi girerken SAP'de panel siparişinizi ürüne bağlamayı unutmayınız.
• Panelli siparişlerde ayak siparişi geçmeyi unutmayınız.
**PALETLİ SİPARİŞLER İÇİNDİR. HER KOD "1" ADEDİ TEMSİL EDER. MİNİMUM "5" ADET GİRİLMELİDİR.

• Eczacıbaşı Yapı Gereçleri San. ve Tic. A.Ş.'nin ürünler ve teknik detaylarda değişiklik yapma hakkı saklıdır. • VitrA Küvetler 2 yıl garantilidir.
• Hidromasajlı küvetlerde montaj fiyata dahildir. • Akrilik küvet ve duş teknelerinde kullanılan akrilik malzemesi 10 yıl garanti kapsamındadır. Ayaklar ve sifonlar için garanti süresi 2 yıldır.
• VitrA-Artema Yetkili Servisleri tarafından sadece perakende satışlarında bedelsiz montaj hizmeti verilmektedir. Bedelsiz montaj hizmeti geçerlilik süresi, fatura tarihinden itibaren 6 aydır.
• Sayfa 1040 ve 1198'de belirtilen Genel Uyarılar'ı dikkatle okumanızı tavsiye ederiz.

VitrA

Optimum Neo (70 cm)



Ebat (mm)	150x70
a	1500
a1	760

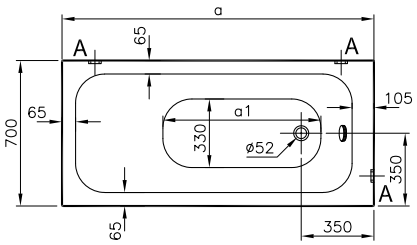

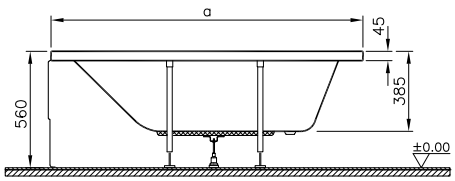

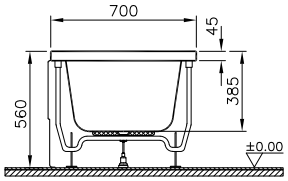

YERLİ ÜRETİM

Kod	Ölçü (cm)	Ürün	Ürün özellikleri			Palet kodu**	Fiyat (TL)*
			Tutamak	Ayak	Sifon		
64560003000	150x70	Düz küvet	-	-	-	64560078000	1.380

Kod	Ölçü (cm)	Ürün	Ürün özellikleri	Fiyat (TL)*
			Hidromasaj sistemi	
64560011000	150x70	Hidromasajlı küvet	Aqua Soft Easy-Krom Jetli (6 su jeti)	5.760

Tamamlayıcılar		Fiyat (TL)*
51500001000	150 cm ön panel	600
51630001000	70 cm yan panel	420
59996456000	Ayak seti 150x70 cm	368
5601091	Kumandalı küvet sifonu (Silfra)	390
5609600	Kumandalı küvet sifonu	250

• VitrA akrilik ürünleriyle birlikte 59950143000 kodlu VitrA Kaydırmaz'ı kullanabilirisiniz.
• PANEL FİYATA DAHİL DEĞİLDİR. PANEL SİPARİŞİNİZİ AYRICA GEÇMEYİ UNUTMAYINIZ.
* AYAK VE SİFON FİYATA DAHİL DEĞİLDİR. SİPARİŞİNİ AYRICA GEÇMEYİ UNUTMAYINIZ.
• Panelli ürün siparişi girerken SAP'de panel siparişinizi ürüne bağlamayı unutmayınız.
• Panelli siparişlerde ayak siparişi geçmeyi unutmayınız.
**PALETLİ SİPARİŞLER İÇİNDİR. HER KOD "1" ADEDİ TEMSİL EDER. MİNİMUM "5" ADET GİRİLMELİDİR.

• Eczacıbaşı Yapı Gereçleri San. ve Tic. A.Ş.'nin ürünler ve teknik detaylarda değişiklik yapma hakkı saklıdır. • VitrA Küvetler 2 yıl garantilidir.
• Hidromasajlı küvetlerde montaj fiyata dahildir. • Akrilik küvet ve duş teknelerinde kullanılan akrilik malzemesi 10 yıl garanti kapsamındadır. Ayaklar ve sifonlar için garanti süresi 2 yıldır.
• VitrA-Artema Yetkili Servisleri tarafından sadece perakende satışlarında bedelsiz montaj hizmeti verilmektedir. Bedelsiz montaj hizmeti geçerlilik süresi, fatura tarihinden itibaren 6 aydır.
• Sayfa 1040 ve 1198'de belirtilen Genel Uyarılar'ı dikkatle okumanızı tavsiye ederiz.

Optimum Neo (75 cm)

Ebat (mm)	150x75	140x75	130x75	120x75	110x75
a	1500	1400	1300	1200	1100
a1	925	825	725	625	525



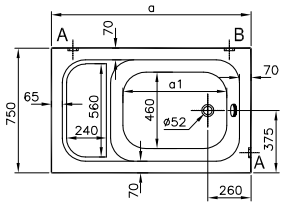

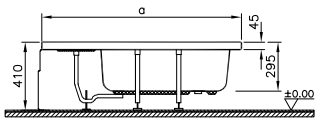

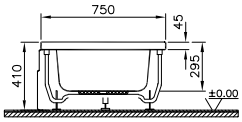

Kod	Ölçü (cm)	Ürün	Ürün özellikleri		Palet kodu **	Fiyat (TL)*
			Ayak	Sifon		
64510003000	150x75	Düz küvet	-	-	64510078000	1.578
64500003000	140x75	Düz küvet	-	-	64500078000	1.522
64490003000	130x75	Düz küvet	-	-	64490078000	1.452
64480003000	120x75	Düz küvet	-	-	64480078000	1.387
64470003000	110x75	Düz küvet	-	-	64470078000	1.361

Tamamlayıcılar		Fiyat (TL)*
55360001000	150 cm küvet ön paneli	615
55350001000	140 cm küvet ön paneli	559
54100001000	130 cm küvet ön paneli	508
54070001000	120 cm küvet ön paneli	462
55340001000	110 cm küvet ön paneli	420
54680001000	75 cm küvet yan paneli	378
59996451000	Ayak seti 150x75 cm	368
59996450000	Ayak seti 140x75 cm	368
59996449000	Ayak seti 130x75 cm	368
59996448000	Ayak seti 120x75 cm	368
59996447000	Ayak seti 110x75 cm	368
5601091	Kumandalı küvet sifonu (Silfra)	390
5609600	Kumandalı küvet sifonu	250

• VitrA akrilik ürünleriyle birlikte 59950143000 kodlu VitrA Kaydırmaz'ı kullanabilirisiniz.
• PANEL FİYATA DAHİL DEĞİLDİR. PANEL SİPARİŞİNİZİ AYRICA GEÇMEYİ UNUTMAYINIZ.
* AYAK VE SİFON FİYATA DAHİL DEĞİLDİR. SİPARİŞİNİ AYRICA GEÇMEYİ UNUTMAYINIZ.
• Panelli ürün siparişi girerken SAP'de panel siparişinizi ürüne bağlamayı unutmayınız.
• Panelli siparişlerde ayak siparişi geçmeyi unutmayınız.
**PALETLİ SİPARİŞLER İÇİNDİR. HER KOD "1" ADEDİ TEMSİL EDER. MİNİMUM "5" ADET GİRİLMELİDİR.

• Eczacıbaşı Yapı Gereçleri San. ve Tic. A.Ş.'nin ürünler ve teknik detaylarda değişiklik yapma hakkı saklıdır. • VitrA Küvetler 2 yıl garantilidir.
• Hidromasajlı küvetlerde montaj fiyata dahildir. • Akrilik küvet ve duş teknelerinde kullanılan akrilik malzemesi 10 yıl garanti kapsamındadır. Ayaklar ve sifonlar için garanti süresi 2 yıldır.
• VitrA-Artema Yetkili Servisleri tarafından sadece perakende satışlarında bedelsiz montaj hizmeti verilmektedir. Bedelsiz montaj hizmeti geçerlilik süresi, fatura tarihinden itibaren 6 aydır.
• Sayfa 1040 ve 1198'de belirtilen Genel Uyarılar'ı dikkatle okumanızı tavsiye ederiz.

VitrA

Optimum Neo (150 cm-140 cm)

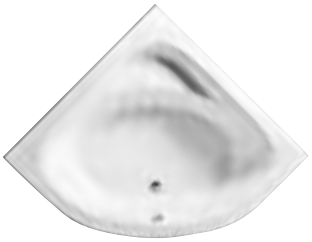

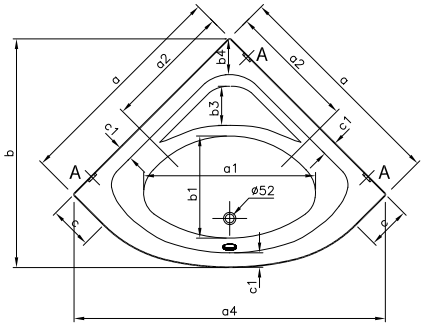

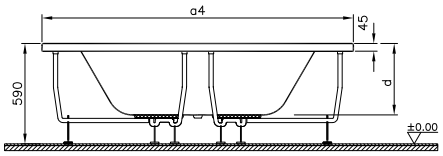

Ebat (mm)	150x150	140x140
a	1500	1400
a2	900	850
a4	2115	1975
b	1630	1490
b1	680	620
b3	280	250
b4	260	260
c	450	350
c1	100	100
d	420	420

Kod	Ölçü (cm)	Ürün	Ürün özellikleri		Palet kodu**	Fiyat (TL)
			Ayak	Sifon		
64600003000	150x150	Düz küvet	-	-	64600078000	2.939
64610003000	140x140	Düz küvet	-	-	64610078000	2.556

Kod	Ölçü (cm)	Ürün	Ürün özellikleri		Fiyat (TL)
			Hidromasaj sistemi		
64600011000	150x150	Hidromasajlı küvet	Aqua Soft Easy-Krom Jetli (6 su jeti)		6.839
64610011000	140x140		Aqua Soft Easy-Krom Jetli (6 su jeti)		6.456

Tamamlayıcılar		Fiyat (TL)*
51700001000	150 cm akrilik köşe panel	1.933
51710001000	140 cm akrilik köşe panel	1.757
59996460000	Ayak seti 150x150 cm	390
59996461000	Ayak seti 140x140 cm	390
5601091	Kumandalı küvet sifonu (Silfra)	390
5609600	Kumandalı küvet sifonu	250

• VitrA akrilik ürünleriyle birlikte 59950143000 kodlu VitrA Kaydırmaz'ı kullanabilirisiniz.
• PANEL FİYATA DAHİL DEĞİLDİR. PANEL SİPARİŞİNİZİ AYRICA GEÇMEYİ UNUTMAYINIZ.
* AYAK VE SİFON FİYATA DAHİL DEĞİLDİR. SİPARİŞİNİ AYRICA GEÇMEYİ UNUTMAYINIZ.
• Panelli ürün siparişi girerken SAP'de panel siparişinizi ürüne bağlamayı unutmayınız.
• Panelli siparişlerde ayak siparişi geçmeyi unutmayınız.
**PALETLİ SİPARİŞLER İÇİNDİR. HER KOD "1" ADEDİ TEMSİL EDER. MİNİMUM "5" ADET GİRİLMELİDİR.

• Eczacıbaşı Yapı Gereçleri San. ve Tic. A.Ş.'nin ürünler ve teknik detaylarda değişiklik yapma hakkı saklıdır. • VitrA Küvetler 2 yıl garantilidir.
• Hidromasajlı küvetlerde montaj fiyata dahildir. • Akrilik küvet ve duş teknelerinde kullanılan akrilik malzemesi 10 yıl garanti kapsamındadır. Ayaklar ve sifonlar için garanti süresi 2 yıldır.
• VitrA-Artema Yetkili Servisleri tarafından sadece perakende satışlarında bedelsiz montaj hizmeti verilmektedir. Bedelsiz montaj hizmeti geçerlilik süresi, fatura tarihinden itibaren 6 aydır.
• Sayfa 1040 ve 1198'de belirtilen Genel Uyarılar'ı dikkatle okumanızı tavsiye ederiz.

VitrA

Optimum Neo (130 cm-120 cm-110 cm)

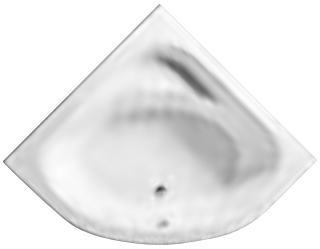

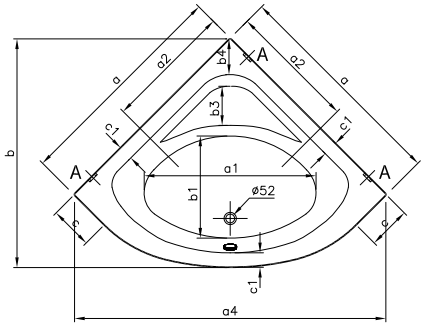

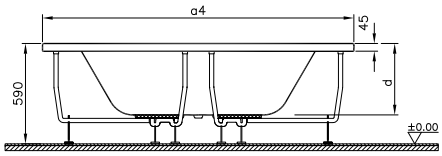

Ebat (mm)	130x130	120x120	110x110
a	1300	1200	1100
a2	750	650	550
a4	1830	1690	1550
b	1345	1205	1065
b1	600	480	400
b3	230	230	230
b4	210	200	170
c	250	150	50
c1	85	75	75
d	420	430	430

Kod	Ölçü (cm)	Ürün	Ürün özellikleri		Palet kodu**	Fiyat (TL)
			Ayak	Sifon		
64620003000	130x130	Düz küvet	-	-	64620078000	2.323
64630003000	120x120	Düz küvet	-	-	64630078000	2.112
64640003000	110x110	Düz küvet	-	-	64640078000	1.920

Kod	Ölçü (cm)	Ürün	Ürün özellikleri			Fiyat (TL)
			Hidromasaj sistemi	Lamba		
64620011000	130x130	Hidromasajlı küvet	Aqua Soft Easy-Krom Jetli (6 su jeti)	-		6.223
64630011000	120x120		Aqua Soft Easy-Krom Jetli (6 su jeti)	-		6.012
64640011000	110x110		Aqua Soft Easy-Krom Jetli (6 su jeti)	-		5.820

Tamamlayıcılar		Fiyat (TL)*
53260001000	130 cm akrilik köşe panel	1.597
54190001000	120 cm akrilik köşe panel	1.452
56190001000	110 cm akrilik köşe panel	1.320
59996462000	Ayak seti 130x130 cm	390
59996463000	Ayak seti 120x120 cm	390
59996464000	Ayak seti 110x110 cm	390
5601091	Kumandalı küvet sifonu (Silfra)	390
5609600	Kumandalı küvet sifonu	250

• VitrA akrilik ürünleriyle birlikte 59950143000 kodlu VitrA Kaydırmaz'ı kullanabilirisiniz.
• PANEL FİYATA DAHİL DEĞİLDİR. PANEL SİPARİŞİNİZİ AYRICA GEÇMEYİ UNUTMAYINIZ.
* AYAK VE SİFON FİYATA DAHİL DEĞİLDİR. SİPARİŞİNİ AYRICA GEÇMEYİ UNUTMAYINIZ.
• Panelli ürün siparişi girerken SAP'de panel siparişinizi ürüne bağlamayı unutmayınız.
• Panelli siparişlerde ayak siparişi geçmeyi unutmayınız.
**PALETLİ SİPARİŞLER İÇİNDİR. HER KOD "1" ADEDİ TEMSİL EDER. MİNİMUM "5" ADET GİRİLMELİDİR.

• Eczacıbaşı Yapı Gereçleri San. ve Tic. A.Ş.'nin ürünler ve teknik detaylarda değişiklik yapma hakkı saklıdır. • VitrA Küvetler 2 yıl garantilidir.
• Hidromasajlı küvetlerde montaj fiyata dahildir. • Akrilik küvet ve duş teknelerinde kullanılan akrilik malzemesi 10 yıl garanti kapsamındadır. Ayaklar ve sifonlar için garanti süresi 2 yıldır.
• VitrA-Artema Yetkili Servisleri tarafından sadece perakende satışlarında bedelsiz montaj hizmeti verilmektedir. Bedelsiz montaj hizmeti geçerlilik süresi, fatura tarihinden itibaren 6 aydır.
• Sayfa 1040 ve 1198'de belirtilen Genel Uyarılar'ı dikkatle okumanızı tavsiye ederiz.

VitrA

Duş Tekneleri

- V-Stone 1111-1114
- Aruna 1115
- Seat 1116
- Smooth 1117-1123
- T 1124-1145
- Fit 1146-1147
- Özel İhtiyaçlar İçin Optimum 1148
- Optimum Neo 1149-1166

Duş Teknesi Sipariş Adımları

1-Seri ve ölçü seçimini yapınız.
2-Yerleşim tipini seçiniz.

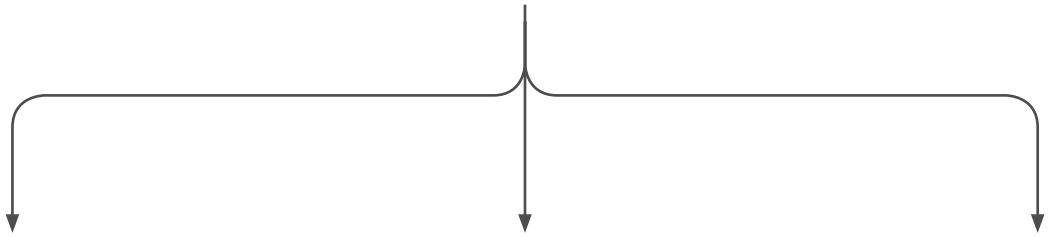

Monoflat & Flat & Sıfır Zemin yerleşim tipleri için siparişe,
Gövde kodu
+
Uygulanacak alanın alt yapısına uygun şekilde sifon kodunu



Yandan çıkışlı Sifon.

Dik Sifon

ekleyiniz.

Monoblok yerleşim tipi için siparişe,
Gövde kodu
+
H:65 Sifon kodunu ekleyiniz

Flat ayaklı panelli yerleşim tipi için siparişe,
Gövde kodu (flat gömme)
+
Ön Panel kodu
+
Yan Panel kodu
+
Ayak Kodu
+
Uygulanacak alanın alt yapısına uygun şekilde sifon kodunu



Yandan çıkışlı Sifon.

Dik Sifon

ekleyiniz.

V-Stone (90 cm)



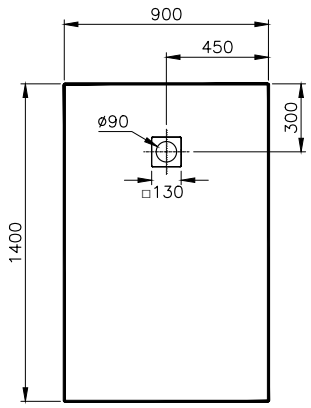

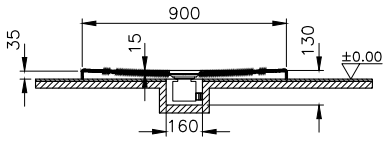

Kod	Ölçü (cm)	Yerleşim	Ürün rengi	Fiyat (TL)*
5701818	140x90x3,5 cm	Flat (gömme)	Beyaz	4.160
5701854			Gri	4.368
5701860			Antrasit	4.368
5702262			Taupe	6.552
5701817	120x90x3,5 cm	Flat (gömme)	Beyaz	3.640
5701853			Gri	3.822
5701859			Antrasit	3.822
5702261			Taupe	5.734

Tamamlayıcı malzemeler		Fiyat (TL)*
5601089	90 mm duş teknesi sifonu	225
59950221000	Beyaz solid stone sifon kapağı	494
59950220000	Gri solid stone sifon kapağı	518
59950219000	Antrasit solid stone sifon kapağı	518
59950225000	Bej solid stone sifon kapağı	518

• Eczacıbaşı Yapı Gereçleri San. ve Tic. A.Ş.'nin ürünler ve teknik detaylarda değişiklik yapma hakkı saklıdır.
• Ayaklar ve sifonlar için garanti süresi 2 yıldır. • Sayfa 1040 ve 1198'de belirtilen Genel Uyarılar'ı dikkatle okumanızı tavsiye ederiz.

V-Stone (90 cm)



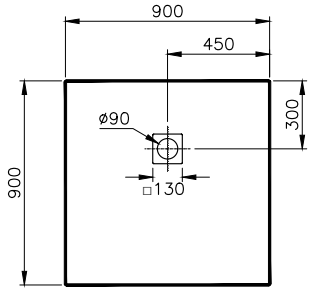

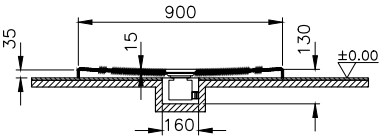

Kod	Ölçü (cm)	Yerleşim	Ürün rengi	Fiyat (TL)*
5701813	90x90x3,5 cm	Flat (gömme)	Beyaz	2.704
5701819			Gri	2.839
5701855			Antrasit	2.839
5702290			Taupe	4.259

Tamamlayıcı malzemeler		Fiyat (TL)*
5601089	90 mm duş teknesi sifonu	225
59950221000	Beyaz solid stone sifon kapağı	494
59950220000	Gri solid stone sifon kapağı	518
59950219000	Antrasit solid stone sifon kapağı	518
59950225000	Bej solid stone sifon kapağı	518

• Eczacıbaşı Yapı Gereçleri San. ve Tic. A.Ş.'nin ürünler ve teknik detaylarda değişiklik yapma hakkı saklıdır.
• Ayaklar ve sifonlar için garanti süresi 2 yıldır. • Sayfa 1040 ve 1198'de belirtilen Genel Uyarılar'ı dikkatle okumanızı tavsiye ederiz.

V-Stone (80 cm)



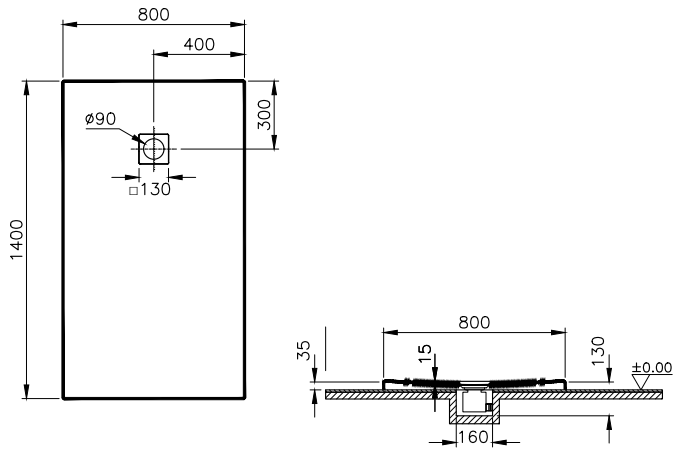

Kod	Ölçü (cm)	Yerleşim	Ürün rengi	Fiyat (TL)*
5701816	140x80x3,5 cm	Flat (gömme)	Beyaz	3.744
5701852			Gri	3.931
5701858			Antrasit	3.931
5702293			Taupe	5.897
5701815	120x80x3,5 cm	Flat (gömme)	Beyaz	3.224
5701851			Gri	3.386
5701857			Antrasit	3.386
5702292			Taupe	5.078

Tamamlayıcı malzemeler		Fiyat (TL)*
5601089	90 mm duş teknesi sifonu	225
59950221000	Beyaz solid stone sifon kapağı	494
59950220000	Gri solid stone sifon kapağı	518
59950219000	Antrasit solid stone sifon kapağı	518
59950225000	Bej solid stone sifon kapağı	518

• Eczacıbaşı Yapı Gereçleri San. ve Tic. A.Ş.'nin ürünler ve teknik detaylarda değişiklik yapma hakkı saklıdır.
• Ayaklar ve sifonlar için garanti süresi 2 yıldır. • Sayfa 1040 ve 1198'de belirtilen Genel Uyarılar'ı dikkatle okumanızı tavsiye ederiz.

V-Stone (80 cm)



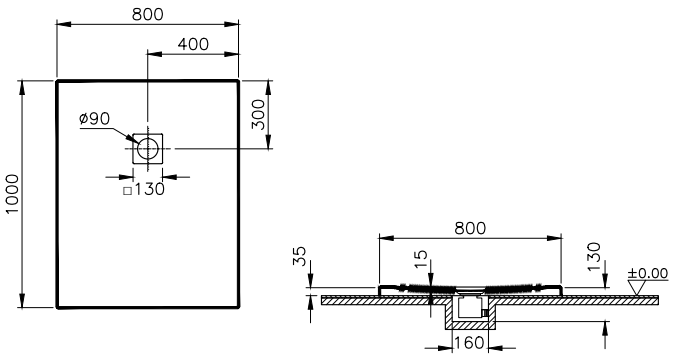

Kod	Ölçü (cm)	Yerleşim	Ürün rengi	Fiyat (TL)*
5701814	100x80x3,5 cm	Flat (gömme)	Beyaz	2.912
5701850			Gri	3.058
5701856			Antrasit	3.058
5702291			Taupe	4.586

Tamamlayıcı malzemeler		Fiyat (TL)*
5601089	90 mm duş teknesi sifonu	225
59950221000	Beyaz solid stone sifon kapağı	494
59950220000	Gri solid stone sifon kapağı	518
59950219000	Antrasit solid stone sifon kapağı	518
59950225000	Bej solid stone sifon kapağı	518

• Eczacıbaşı Yapı Gereçleri San. ve Tic. A.Ş.'nin ürünler ve teknik detaylarda değişiklik yapma hakkı saklıdır.
• Ayaklar ve sifonlar için garanti süresi 2 yıldır. • Sayfa 1040 ve 1198'de belirtilen Genel Uyarılar'ı dikkatle okumanızı tavsiye ederiz.

VitrA

Aruna YENİ



Bu görsel 61877 kodlu ürüne aittir.

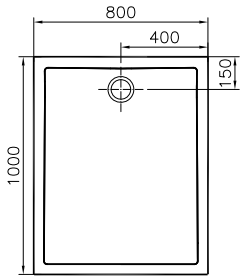

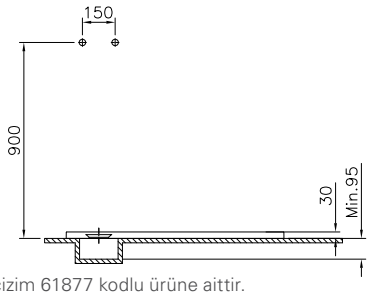

Bu teknik çizim 61877 kodlu ürüne aittir.

YERLİ ÜRETİM

Kod	Ölçü (cm)	Kaydırmaz	Fiyat (TL)*
61877	90x90	-	2.459
61878	100x80	-	2.645
61879	120x80	-	3.016
61880	120x90	-	3.387
61881	90x90	✓	2.612
61882	100x80	✓	2.798
61885	120x80	✓	3.169
61884	120x90	✓	3.540

• İnfinit ürünler 5 yıl garanti kapsamındadır.
• Tum çizimler standart toleranslar dahilindedir. Montaj uygulamalarında kesin ölçü ihtiyacı olursa ürün üzerinden alınan birebir ölçüler kullanılmalıdır.

• Eczacıbaşı Yapı Gereçleri San. ve Tic. A.Ş.'nin ürünler ve teknik detaylarda değişiklik yapma hakkı saklıdır.
• Ayaklar ve sifonlar için garanti süresi 2 yıldır. • Sayfa 1040 ve 1198'de belirtilen Genel Uyarılar'ı dikkatle okumanızı tavsiye ederiz.

Seat



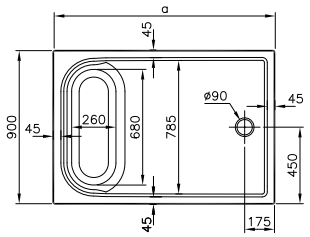

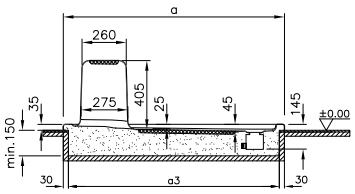

Flat (gömme uygulaması)

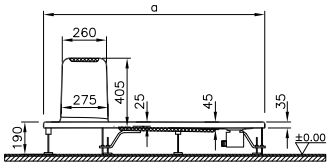

Flat (ayaklı ve panelli uygulama)

Ebat (mm)	1500x900	1300x900	1200x800
a	1500	1300	1200
a3	1440	1240	1140

Kod	Ölçü (cm)	Yerleşim	Ürün özellikleri		Fiyat (TL)*	Palet kodu**
			Ayak	Sifon		
60050002000	150x90	Flat (gömme)	-	-	2.170	60050078000
60060002000	130x90	Flat (gömme)	-	-	1.996	60060078000
60070002000	120x80	Flat (gömme)	-	-	1.874	60070078000

Tamamlayıcılar ve tamamlayıcı malzemeler		Fiyat (TL)*
53890001000	150 cm ön panel	248
53290001000	130 cm ön panel	225
52970001000	120 cm ön panel	214
53900001000	90 cm yan panel	196
53910001000	80 cm yan panel	183
59996005000	Ayak seti 150x90 cm	308
59996006000	Ayak seti 130x90 cm	298
59996007000	Ayak seti 120x80 cm	290
5601089	Yuvarlak kapaklı 90 mm DT sifonu	225
5602992	Yuvarlak kapaklı 90 mm DT sifonu (dik)	152

• PANEL FİYATA DAHİL DEĞİLDİR. PANEL SİPARİŞİNİZİ AYRICA GEÇMEYİ UNUTMAYINIZ.
* AYAK VE SİFON FİYATA DAHİL DEĞİLDİR. SİPARİŞİNİ AYRICA GEÇMEYİ UNUTMAYINIZ.
• Panelli siparişlerde ayak siparişi geçmeyi unutmayınız.
**PALETLİ SİPARİŞLER İÇİNDİR. HER KOD "1" ADEDİ TEMSİL EDER. MİNİMUM "5" ADET GİRİLMELİDİR.
• Flat panel ve ayak uygulamasında duş ünitelerinin yüksekliği 19 cm'e çıkmaktadır.

• Eczacıbaşı Yapı Gereçleri San. ve Tic. A.Ş.'nin ürünler ve teknik detaylarda değişiklik yapma hakkı saklıdır.
• Ayaklar ve sifonlar için garanti süresi 2 yıldır. • Sayfa 1040 ve 1198'de belirtilen Genel Uyarılar'ı dikkatle okumanızı tavsiye ederiz.

VitrA

Smooth (90 cm)



Ebat (mm)	120x90
a	1200
b	900
c	450

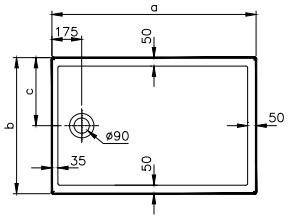

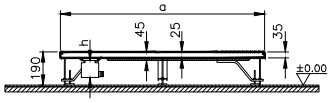

Flat (ayaklı ve panelli)

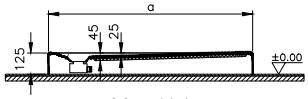

Monoblok

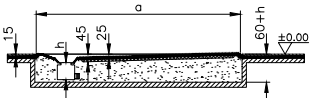

Sıfır zemin

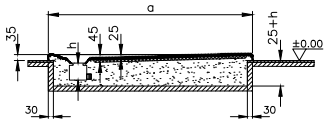

Flat (gömme uygulaması)

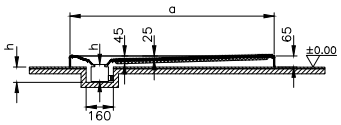

Monoflat

YERLİ ÜRETİM

Kod	Ölçü (cm)	Yerleşim	Ürün özellikleri		Fiyat (TL)*	Palet kodu**
			Ayak	Sifon		
61010002000	120x90	Sıfır zemin	-	-	1.382	61010078000
61410002000		Flat (gömme)	-	-	1.201	61410078000
62210002000		Monoblok	-	-	1.201	62210078000
61810002000		Monoflat	-	-	1.260	61810078000

Tamamlayıcılar ve tamamlayıcı malzemeler		Fiyat (TL)*
52970001000	120 cm ön panel	214
53900001000	90 cm yan panel	196
59990498000	Ayak seti 120x90 cm	317
5601089	Yuvarlak kapaklı 90 mm DT sifonu	225
5602992	Yuvarlak kapaklı 90 mm DT sifonu (dik)	152
5608460	Yuvarlak kapaklı 90 mm DT sifonu (H:65)	240

* AYAK VE SİFON FİYATA DAHİL DEĞİLDİR. SİPARİŞİNİ AYRICA GEÇMEYİ UNUTMAYINIZ.
• Sıfır zemin duş teknelerinin montajı seramik ile birlikte yapılmalıdır. Kullanılacak mekanda önceden seramik döşenmemiş olması gerekmektedir.
• Panel fiyata dahil değildir. Panel siparişinizi ayrıca geçmeyi unutmayınız.
**PALETLİ SİPARİŞLER İÇİNDİR. HER KOD "1" ADEDİ TEMSİL EDER. MİNİMUM "5" ADET GİRİLMELİDİR.

• Eczacıbaşı Yapı Gereçleri San. ve Tic. A.Ş.'nin ürünler ve teknik detaylarda değişiklik yapma hakkı saklıdır.
• Ayaklar ve sifonlar için garanti süresi 2 yıldır. • Sayfa 1040 ve 1198'de belirtilen Genel Uyarılar'ı dikkatle okumanızı tavsiye ederiz.

VitrA

Smooth (90 cm)

Ebat (mm)	90x90
a	900
b	900
c	450



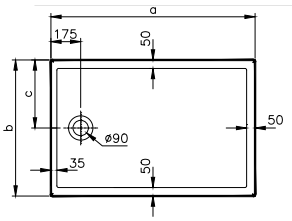

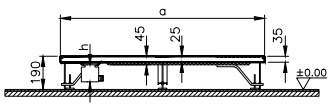

Flat (ayaklı ve panelli)

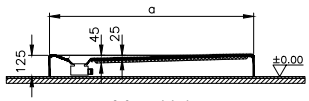

Monoblok

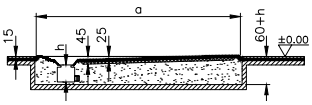

Sıfır zemin

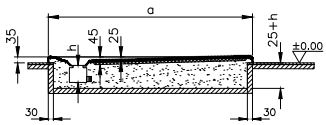

Flat (gömme uygulaması)

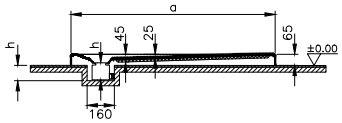

Monoflat

YERLİ ÜRETİM

Kod	Ölçü (cm)	Yerleşim	Ürün özellikleri		Fiyat (TL)*	Palet kodu**
			Ayak	Sifon		
60980002000	90x90	Sıfır zemin	-	-	1.203	60980078000
61380002000		Flat (gömme)	-	-	1.046	61380078000
62180002000		Monoblok	-	-	1.046	62180078000
61780002000		Monoflat	-	-	1.099	61780078000

Tamamlayıcılar ve tamamlayıcı malzemeler		Fiyat (TL)*
54400001000	90 cm ön panel	176
53900001000	90 cm yan panel	196
59990702000	Ayak seti 90x90 cm	205
5601089	Yuvarlak kapaklı 90 mm DT sifonu	225
5602992	Yuvarlak kapaklı 90 mm DT sifonu (dik)	152
5608460	Yuvarlak kapaklı 90 mm DT sifonu (H:65)	240

* AYAK VE SİFON FİYATA DAHİL DEĞİLDİR. SİPARİŞİNİ AYRICA GEÇMEYİ UNUTMAYINIZ.
• Sıfır zemin duş teknelerinin montajı seramik ile birlikte yapılmalıdır. Kullanılacak mekanda önceden seramik döşenmemiş olması gerekmektedir.
• Panel fiyata dahil değildir. Panel siparişinizi ayrıca geçmeyi unutmayınız.
**PALETLİ SİPARİŞLER İÇİNDİR. HER KOD "1" ADEDİ TEMSİL EDER. MİNİMUM "5" ADET GİRİLMELİDİR.

• Eczacıbaşı Yapı Gereçleri San. ve Tic. A.Ş.'nin ürünler ve teknik detaylarda değişiklik yapma hakkı saklıdır.
• Ayaklar ve sifonlar için garanti süresi 2 yıldır. • Sayfa 1040 ve 1198'de belirtilen Genel Uyarılar'ı dikkatle okumanızı tavsiye ederiz.

VitrA

Smooth (80 cm)



Ebat (mm)	130x80
a	1300
b	800
c	400

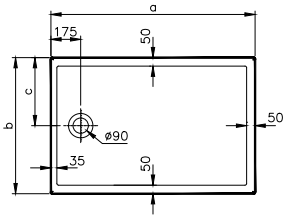

Sıfır zemin

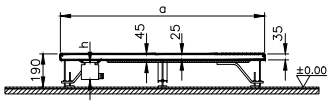

Flat (ayaklı ve panelli)

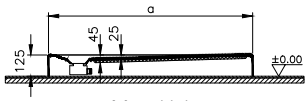

Monoblok

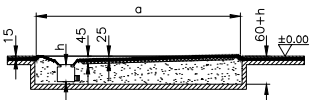

Sıfır zemin

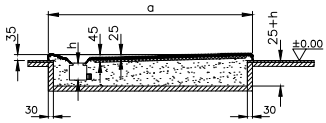

Flat (gömme uygulaması)

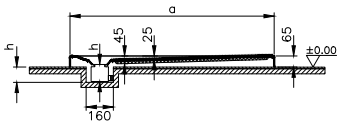

Monoflat

YERLİ ÜRETİM

Kod	Ölçü (cm)	Yerleşim	Ürün özellikleri		Fiyat (TL)*	Palet kodu**
			Ayak	Sifon		
60920002000	130x80	Sıfır zemin	-	-	1.381	60920078000
61320002000		Flat (gömme)	-	-	1.201	61320078000
62120002000		Monoblok	-	-	1.201	62120078000
61720002000		Monoflat	-	-	1.260	61720078000

Tamamlayıcılar ve tamamlayıcı malzemeler		Fiyat (TL)*
53290001000	130 cm ön panel	225
53910001000	80 cm yan panel	183
59990499000	Ayak seti 130x80 cm	436
5601089	Yuvarlak kapaklı 90 mm DT sifonu	225
5602992	Yuvarlak kapaklı 90 mm DT sifonu (dik)	152
5608460	Yuvarlak kapaklı 90 mm DT sifonu (H:65)	240

* AYAK VE SİFON FİYATA DAHİL DEĞİLDİR. SİPARİŞİNİ AYRICA GEÇMEYİ UNUTMAYINIZ.
• Sıfır zemin duş teknelerinin montajı seramik ile birlikte yapılmalıdır. Kullanılacak mekanda önceden seramik döşenmemiş olması gerekmektedir.
• Panel fiyata dahil değildir. Panel siparişinizi ayrıca geçmeyi unutmayınız.
**PALETLİ SİPARİŞLER İÇİNDİR. HER KOD "1" ADEDİ TEMSİL EDER. MİNİMUM "5" ADET GİRİLMELİDİR.

• Eczacıbaşı Yapı Gereçleri San. ve Tic. A.Ş.'nin ürünler ve teknik detaylarda değişiklik yapma hakkı saklıdır.
• Ayaklar ve sifonlar için garanti süresi 2 yıldır. • Sayfa 1040 ve 1198'de belirtilen Genel Uyarılar'ı dikkatle okumanızı tavsiye ederiz.

VitrA

Smooth (80 cm)



Ebat (mm)	120x80	110x80
a	1200	1100
b	800	800
c	400	400

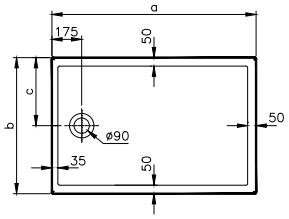

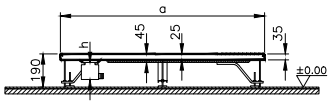

Flat (ayaklı ve panelli)

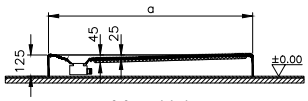

Monoblok

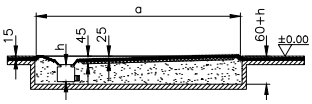

Sıfır zemin

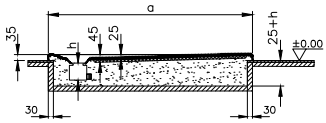

Flat (gömme uygulaması)

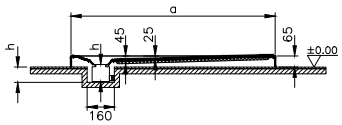

Monoflat

YERLİ ÜRETİM

Kod	Ölçü (cm)	Yerleşim	Ürün özellikleri		Fiyat (TL)*	Palet kodu**
			Ayak	Sifon		
60910002000	120x80	Sıfır zemin	-	-	1.315	60910078000
61310002000		Flat (gömme)	-	-	1.142	61310078000
62110002000		Monoblok	-	-	1.142	62110078000
61710002000		Monoflat	-	-	1.201	61710078000
60900002000	110x80	Sıfır zemin	-	-	1.244	60900078000
61300002000		Flat (gömme)	-	-	1.082	61300078000
62100002000		Monoblok	-	-	1.082	62100078000
61700002000		Monoflat	-	-	1.078	61700078000

Tamamlayıcılar ve tamamlayıcı malzemeler		Fiyat (TL)*
52970001000	120 cm ön panel	214
52810001000	110 cm ön panel	204
53910001000	80 cm yan panel	183
59990498000	Ayak seti 120x80	317
59990497000	Ayak seti 110x80	317
5601089	Yuvarlak kapaklı 90 mm DT sifonu	225
5602992	Yuvarlak kapaklı 90 mm DT sifonu (dik)	152
5608460	Yuvarlak kapaklı 90 mm DT sifonu (H:65)	240

* AYAK VE SİFON FİYATA DAHİL DEĞİLDİR. SİPARİŞİNİ AYRICA GEÇMEYİ UNUTMAYINIZ.
• Sıfır zemin duş teknelerinin montajı seramik ile birlikte yapılmalıdır. Kullanılacak mekanda önceden seramik döşenmemiş olması gerekmektedir.
• Panel fiyata dahil değildir. Panel siparişinizi ayrıca geçmeyi unutmayınız.
**PALETLİ SİPARİŞLER İÇİNDİR. HER KOD "1" ADEDİ TEMSİL EDER. MİNİMUM "5" ADET GİRİLMELİDİR.

• Eczacıbaşı Yapı Gereçleri San. ve Tic. A.Ş.'nin ürünler ve teknik detaylarda değişiklik yapma hakkı saklıdır.
• Ayaklar ve sifonlar için garanti süresi 2 yıldır. • Sayfa 1040 ve 1198'de belirtilen Genel Uyarılar'ı dikkatle okumanızı tavsiye ederiz.

Smooth (80 cm)

Ebat (mm)	100x80
a	1000
b	800
c	400



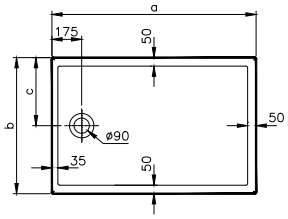

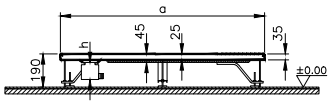

Flat (ayaklı ve panelli)

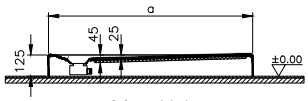

Monoblok

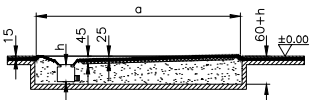

Sıfır zemin

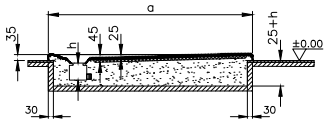

Flat (gömme uygulaması)

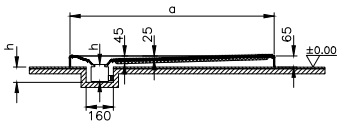

Monoflat

Kod	Ölçü (cm)	Yerleşim	Ürün özellikleri		Fiyat (TL)*	Palet kodu**
			Ayak	Sifon		
60890002000	100x80	Sıfır zemin	-	-	1.182	60890078000
61290002000		Flat (gömme)	-	-	1.027	61290078000
62090002000		Monoblok	-	-	1.027	62090078000
61690002000		Monoflat	-	-	1.078	61690078000

Tamamlayıcılar ve tamamlayıcı malzemeler		Fiyat (TL)*
53990001000	100 cm ön panel	194
53910001000	80 cm yan panel	183
59990496000	Ayak seti 100x80 cm	317
5601089	Yuvarlak kapaklı 90 mm DT sifonu	225
5602992	Yuvarlak kapaklı 90 mm DT sifonu (dik)	152
5608460	Yuvarlak kapaklı 90 mm DT sifonu (H:65)	240

* AYAK VE SİFON FİYATA DAHİL DEĞİLDİR. SİPARİŞİNİ AYRICA GEÇMEYİ UNUTMAYINIZ.
• Sıfır zemin duş teknelerinin montajı seramik ile birlikte yapılmalıdır. Kullanılacak mekanda önceden seramik döşenmemiş olması gerekmektedir.
• Panel fiyata dahil değildir. Panel siparişinizi ayrıca geçmeyi unutmayınız.
**PALETLİ SİPARİŞLER İÇİNDİR. HER KOD "1" ADEDİ TEMSİL EDER. MİNİMUM "5" ADET GİRİLMELİDİR.

• Eczacıbaşı Yapı Gereçleri San. ve Tic. A.Ş.'nin ürünler ve teknik detaylarda değişiklik yapma hakkı saklıdır.
• Ayaklar ve sifonlar için garanti süresi 2 yıldır. • Sayfa 1040 ve 1198'de belirtilen Genel Uyarılar'ı dikkatle okumanızı tavsiye ederiz.

VitrA

Smooth (80 cm)



Ebat (mm)	80x80
a	900
b	800
c	400

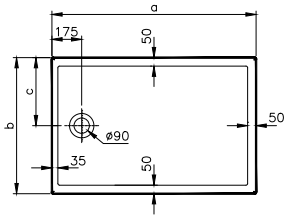

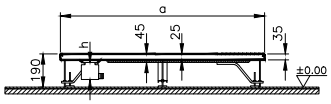

Flat (ayaklı ve panelli)

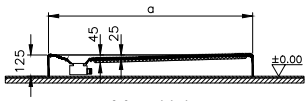

Monoblok

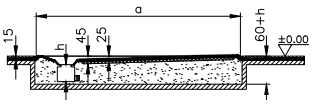

Sıfır zemin

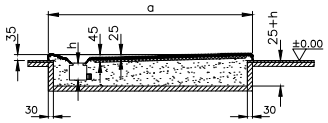

Flat (gömme uygulaması)

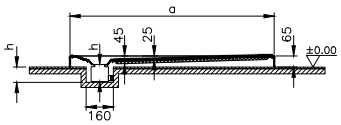

Monoflat

YERLİ ÜRETİM

Kod	Ölçü (cm)	Yerleşim	Ürün özellikleri		Fiyat (TL)*	Palet kodu**
			Ayak	Sifon		
63930002000	80x80	Sıfır zemin	-	-	1.094	63930078000
63940002000		Flat (gömme)	-	-	966	63940078000
63960002000		Monoblok	-	-	966	63960078000
63950002000		Monoflat	-	-	1.018	63950078000

Tamamlayıcılar ve tamamlayıcı malzemeler		Fiyat (TL)*
54410001000	80 cm ön panel	168
53910001000	80 cm yan panel	183
59996035000	Ayak seti 80x80	205
5601089	Yuvarlak kapaklı 90 mm DT sifonu	225
5602992	Yuvarlak kapaklı 90 mm DT sifonu (dik)	152
5608460	Yuvarlak kapaklı 90 mm DT sifonu (H:65)	240

* AYAK VE SİFON FİYATA DAHİL DEĞİLDİR. SİPARİŞİNİ AYRICA GEÇMEYİ UNUTMAYINIZ.
• Sıfır zemin duş teknelerinin montajı seramik ile birlikte yapılmalıdır. Kullanılacak mekanda önceden seramik döşenmemiş olması gerekmektedir.
• Panel fiyata dahil değildir. Panel siparişinizi ayrıca geçmeyi unutmayınız.
**PALETLİ SİPARİŞLER İÇİNDİR. HER KOD "1" ADEDİ TEMSİL EDER. MİNİMUM "5" ADET GİRİLMELİDİR.

• Eczacıbaşı Yapı Gereçleri San. ve Tic. A.Ş.'nin ürünler ve teknik detaylarda değişiklik yapma hakkı saklıdır.
• Ayaklar ve sifonlar için garanti süresi 2 yıldır. • Sayfa 1040 ve 1198'de belirtilen Genel Uyarılar'ı dikkatle okumanızı tavsiye ederiz.

VitrA

Smooth (75 cm)



Ebat (mm)	110x75
a	1100
b	750
c	375

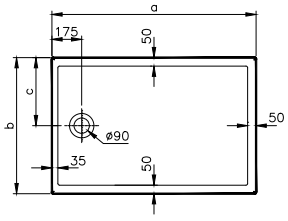

Sıfır zemin

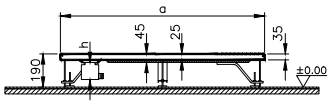

Flat (ayaklı ve panelli)

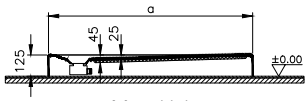

Monoblok

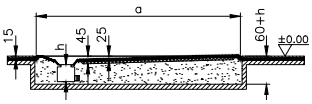

Sıfır zemin

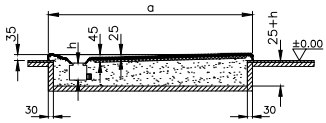

Flat (gömme uygulaması)

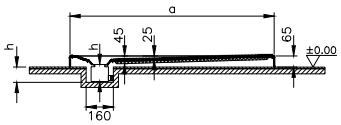

Monoflat

Kod	Ölçü (cm)	Yerleşim	Ürün özellikleri		Fiyat (TL)*	Palet kodu**
			Ayak	Sifon		
60800002000	110x75	Sıfır zemin	-	-	1.222	60800078000
61200002000		Flat (gömme)	-	-	1.063	61200078000
62000002000		Monoblok	-	-	1.063	62000078000
61600002000		Monoflat	-	-	1.117	61600078000

Tamamlayıcılar ve tamamlayıcı malzemeler		Fiyat (TL)*
52810001000	110 cm ön panel	204
53920001000	75 cm yan panel	179
59990497000	Ayak seti 110x75	317
5601089	Yuvarlak kapaklı 90 mm DT sifonu	225
5602992	Yuvarlak kapaklı 90 mm DT sifonu (dik)	152
5608460	Yuvarlak kapaklı 90 mm DT sifonu (H:65)	240

* AYAK VE SİFON FİYATA DAHİL DEĞİLDİR. SİPARİŞİNİ AYRICA GEÇMEYİ UNUTMAYINIZ.
• Sıfır zemin duş teknelerinin montajı seramik ile birlikte yapılmalıdır. Kullanılacak mekanda önceden seramik döşenmemiş olması gerekmektedir.
• Panel fiyata dahil değildir. Panel siparişinizi ayrıca geçmeyi unutmayınız.
**PALETLİ SİPARİŞLER İÇİNDİR. HER KOD "1" ADEDİ TEMSİL EDER. MİNİMUM "5" ADET GİRİLMELİDİR.

• Eczacıbaşı Yapı Gereçleri San. ve Tic. A.Ş.'nin ürünler ve teknik detaylarda değişiklik yapma hakkı saklıdır.
• Ayaklar ve sifonlar için garanti süresi 2 yıldır. • Sayfa 1040 ve 1198'de belirtilen Genel Uyarılar'ı dikkatle okumanızı tavsiye ederiz.

VitrA

T (90 cm)



Ebat (mm)	1800x900	1700x900
a	1800	1700
a1	1490	1390
a3	1740	1640

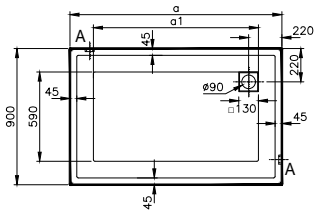

Kod	Ölçü (cm)	Yerleşim	Ürün özellikleri		Fiyat (TL)*	Palet kodu**
			Ayak	Sifon		
58590002000	180x90	Sıfır zemin	-	-	1.833	58590078000
58790002000		Flat (gömme)	-	-	1.593	58790078000
58690002000		Monoblok	-	-	1.593	58690078000
58940002000		Monoflat	-	-	1.672	58940078000
58580002000	170x90	Sıfır zemin	-	-	1.762	58580078000
58780002000		Flat (gömme)	-	-	1.530	58780078000
58680002000		Monoblok	-	-	1.530	58680078000
58930002000		Monoflat	-	-	1.607	58930078000

Tamamlayıcılar ve tamamlayıcı malzemeler		Fiyat (TL)*
53880001000	180 cm ön panel	287
53280001000	170 cm ön panel	273
53900001000	90 cm yan panel	196
59990700000	Ayak seti 180x90	436
59990503000	Ayak seti 170x90	436
5609296	Kare kapaklı 90 mm DT sifonu	120
5610046	Kare kapaklı 90 mm DT sifonu (dik)	40
5610056	Kare kapaklı 90 mm DT sifonu (H:65)	225

 # Panel fiyata dahil değildir. Panel siparişinizi ayrıca geçmeyi unutmayınız.
* AYAK VE SİFON FİYATA DAHİL DEĞİLDİR. SİPARİŞİNİ AYRICA GEÇMEYİ UNUTMAYINIZ.
- Panelli siparişlerde ayak siparişi geçmeyi unutmayınız.
- Flat panel ve ayak uygulamasında duş ünitelerinin yüksekliği 19 cm'e çıkmaktadır.
- Sıfır zemin duş teknelerinin montajı seramik ile birlikte yapılmalıdır. Kullanılacak mekanda önceden seramik döşenmemiş olması gerekmektedir.

**PALETLİ SİPARİŞLER İÇİNDİR. HER KOD "1" ADEDİ TEMSİL EDER. MİNİMUM "5" ADET GİRİLMELİDİR.

• Eczacıbaşı Yapı Gereçleri San. ve Tic. A.Ş.'nin ürünler ve teknik detaylarda değişiklik yapma hakkı saklıdır.
• Ayaklar ve sifonlar için garanti süresi 2 yıldır. • Sayfa 1040 ve 1198'de belirtilen Genel Uyarılar'ı dikkatle okumanızı tavsiye ederiz.

T (90 cm)



Ebat (mm)	1600x900	1500x900
a	1600	1500
a1	1290	1190
a3	1540	1440

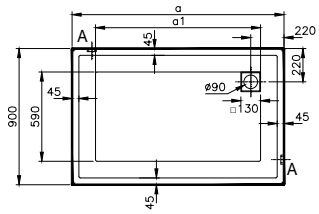

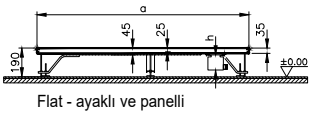

Flat - ayaklı ve panelli

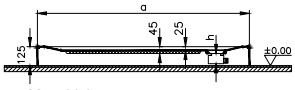

Monoblok

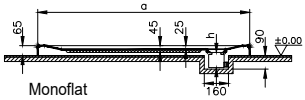

Monoflat

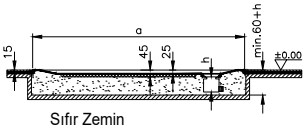

Sıfır Zemin

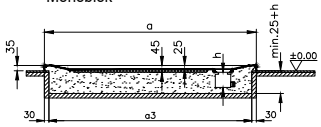

Flat - gömme uygulaması

YERLİ ÜRETİM

Kod	Ölçü (cm)	Yerleşim	Ürün özellikleri		Fiyat (TL)*	Palet kodu**
			Ayak	Sifon		
58570002000	160x90	Sıfır zemin	-	-	1.675	58570078000
58770002000		Flat (gömme)	-	-	1.457	58770078000
58670002000		Monoblok	-	-	1.457	58670078000
58920002000		Monoflat	-	-	1.529	58920078000
58560002000	150x90	Sıfır zemin	-	-	1.607	58560078000
58760002000		Flat (gömme)	-	-	1.398	58760078000
58660002000		Monoblok	-	-	1.398	58660078000
58910002000		Monoflat	-	-	1.466	58910078000

Tamamlayıcılar ve tamamlayıcı malzemeler		Fiyat (TL)*
53870001000	160 cm ön panel	260
53890001000	150 cm ön panel	248
53900001000	90 cm yan panel	196
59990502000	Ayak seti 160x90	436
59990501000	Ayak seti 150x90	436
5609296	Kare kapaklı 90 mm DT sifonu	120
5610046	Kare kapaklı 90 mm DT sifonu (dik)	40
5610056	Kare kapaklı 90 mm DT sifonu (H:65)	225

 # Panel fiyata dahil değildir. Panel siparişinizi ayrıca geçmeyi unutmayınız.
* AYAK VE SİFON FİYATA DAHİL DEĞİLDİR. SİPARİŞİNİ AYRICA GEÇMEYİ UNUTMAYINIZ.
• Panelli siparişlerde ayak siparişi geçmeyi unutmayınız.
• Flat panel ve ayak uygulamasında duş ünitelerinin yüksekliği 19 cm'e çıkmaktadır.
• Sıfır zemin duş teknelerinin montajı seramik ile birlikte yapılmalıdır. Kullanılacak mekanda önceden seramik döşenmemiş olması gerekmektedir.
**PALETLİ SİPARİŞLER İÇİNDİR. HER KOD "1" ADEDİ TEMSİL EDER. MİNİMUM "5" ADET GİRİLMELİDİR.

• Eczacıbaşı Yapı Gereçleri San. ve Tic. A.Ş.'nin ürünler ve teknik detaylarda değişiklik yapma hakkı saklıdır.
• Ayaklar ve sifonlar için garanti süresi 2 yıldır. • Sayfa 1040 ve 1198'de belirtilen Genel Uyarılar'ı dikkatle okumanızı tavsiye ederiz.

T (90 cm)



Ebat (mm)	1400x900	1300x900
a	1400	1300
a1	1090	990
a3	1340	1240

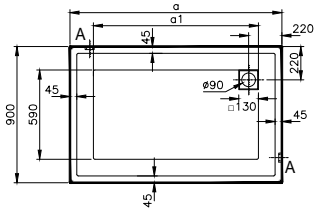

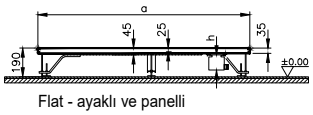

Flat - ayaklı ve panelli

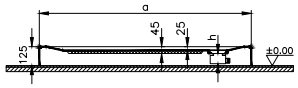

Monoblok

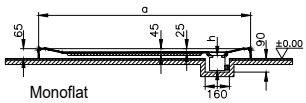

Monoflat

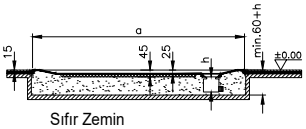

Sıfır Zemin

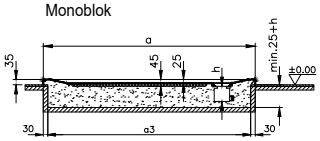

Flat - gömme uygulaması

Kod	Ölçü (cm)	Yerleşim	Ürün özellikleri		Fiyat (TL)*	Palet kodu**
			Ayak	Sifon		
58550002000	140x90	Sıfır zemin	-	-	1.529	58550078000
58750002000		Flat (gömme)	-	-	1.330	58750078000
58650002000		Monoblok	-	-	1.330	58650078000
58900002000		Monoflat	-	-	1.396	58900078000
58540002000	130x90	Sıfır zemin	-	-	1.450	58540078000
58740002000		Flat (gömme)	-	-	1.260	58740078000
58640002000		Monoblok	-	-	1.260	58640078000
58890002000		Monoflat	-	-	1.323	58890078000

Tamamlayıcılar ve tamamlayıcı malzemeler		Fiyat (TL)*
53490001000	140 cm ön panel	236
53290001000	130 cm ön panel	225
53900001000	90 cm yan panel	196
59990500000	Ayak seti 140x90	436
59990499000	Ayak seti 130x90	436
5609296	Kare kapaklı 90 mm DT sifonu	120
5610046	Kare kapaklı 90 mm DT sifonu (dik)	40
5610056	Kare kapaklı 90 mm DT sifonu (H:65)	225

 # Panel fiyata dahil değildir. Panel siparişinizi ayrıca geçmeyi unutmayınız.
* AYAK VE SİFON FİYATA DAHİL DEĞİLDİR. SİPARİŞİNİ AYRICA GEÇMEYİ UNUTMAYINIZ.
- Panelli siparişlerde ayak siparişi geçmeyi unutmayınız.
- Flat panel ve ayak uygulamasında duş ünitelerinin yüksekliği 19 cm'e çıkmaktadır.
- Sıfır zemin duş teknelerinin montajı seramik ile birlikte yapılmalıdır. Kullanılacak mekanda önceden seramik döşenmemiş olması gerekmektedir.

**PALETLİ SİPARİŞLER İÇİNDİR. HER KOD "1" ADEDİ TEMSİL EDER. MİNİMUM "5" ADET GİRİLMELİDİR.

- Eczacıbaşı Yapı Gereçleri San. ve Tic. A.Ş.'nin ürünler ve teknik detaylarda değişiklik yapma hakkı saklıdır.
- Ayaklar ve sifonlar için garanti süresi 2 yıldır. • Sayfa 1040 ve 1198'de belirtilen Genel Uyarılar'ı dikkatle okumanızı tavsiye ederiz.

VitrA

T (90 cm)



Ebat (mm)	1200x900	1100x900
a	1200	1100
a1	890	790
a3	1140	1040

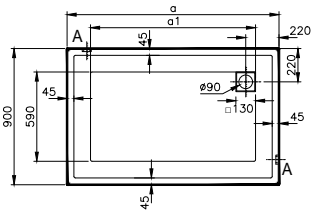

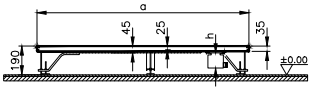

Flat - ayaklı ve panelli

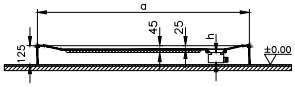

Monoblok

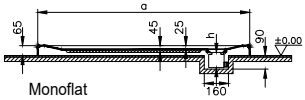

Monoflat

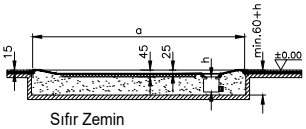

Sıfır Zemin

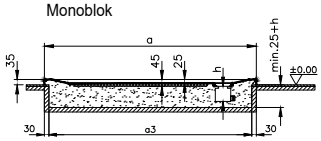

Flat - gömme uygulaması

YERLİ ÜRETİM

Kod	Ölçü (cm)	Yerleşim	Ürün özellikleri		Fiyat (TL)*	Palet kodu**
			Ayak	Sifon		
58530002000	120x90	Sıfır zemin	-	-	1.382	58530078000
58730002000		Flat (gömme)	-	-	1.201	58730078000
58630002000		Monoblok	-	-	1.201	58630078000
58880002000		Monoflat	-	-	1.260	58880078000
58520002000	110x90	Sıfır zemin	-	-	1.306	58520078000
58720002000		Flat (gömme)	-	-	1.135	58720078000
58620002000		Monoblok	-	-	1.135	58620078000
58870002000		Monoflat	-	-	1.192	58870078000

Tamamlayıcılar ve tamamlayıcı malzemeler		Fiyat (TL)*
52970001000	120 cm ön panel	214
52810001000	110 cm ön panel	204
53900001000	90 cm yan panel	196
59990498000	Ayak seti 120x90	317
59990497000	Ayak seti 110x90	317
5609296	Kare kapaklı 90 mm DT sifonu	120
5610046	Kare kapaklı 90 mm DT sifonu (dik)	40
5610056	Kare kapaklı 90 mm DT sifonu (H:65)	225

 # Panel fiyata dahil değildir. Panel siparişinizi ayrıca geçmeyi unutmayınız.
* AYAK VE SİFON FİYATA DAHİL DEĞİLDİR. SİPARİŞİNİ AYRICA GEÇMEYİ UNUTMAYINIZ.
• Panelli siparişlerde ayak siparişi geçmeyi unutmayınız.
• Flat panel ve ayak uygulamasında duş ünitelerinin yüksekliği 19 cm'e çıkmaktadır.
• Sıfır zemin duş teknelerinin montajı seramik ile birlikte yapılmalıdır. Kullanılacak mekanda önceden seramik döşenmemiş olması gerekmektedir.
**PALETLİ SİPARİŞLER İÇİNDİR. HER KOD "1" ADEDİ TEMSİL EDER. MİNİMUM "5" ADET GİRİLMELİDİR.

• Eczacıbaşı Yapı Gereçleri San. ve Tic. A.Ş.'nin ürünler ve teknik detaylarda değişiklik yapma hakkı saklıdır.
• Ayaklar ve sifonlar için garanti süresi 2 yıldır. • Sayfa 1040 ve 1198'de belirtilen Genel Uyarılar'ı dikkatle okumanızı tavsiye ederiz.

T (90 cm)



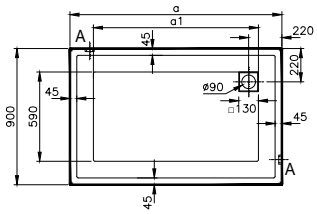

Kod	Ölçü (cm)	Yerleşim	Ürün özellikleri		Fiyat (TL)*	Palet kodu**
			Ayak	Sifon		
58510002000	100x90	Sıfır zemin	-	-	1.241	58510078000
58710002000		Flat (gömme)	-	-	1.079	58710078000
58610002000		Monoblok	-	-	1.079	58610078000
58860002000		Monoflat	-	-	1.133	58860078000

Tamamlayıcılar ve tamamlayıcı malzemeler		Fiyat (TL)*
53990001000	100 cm ön panel	194
53900001000	90 cm yan panel	196
59990496000	Ayak seti 100x90	317
5609296	Kare kapaklı 90 mm DT sifonu	120
5610046	Kare kapaklı 90 mm DT sifonu (dik)	40
5610056	Kare kapaklı 90 mm DT sifonu (H:65)	225

 # Panel fiyata dahil değildir. Panel siparişinizi ayrıca geçmeyi unutmayınız.
* AYAK VE SİFON FİYATA DAHİL DEĞİLDİR. SİPARİŞİNİ AYRICA GEÇMEYİ UNUTMAYINIZ.
- Panelli siparişlerde ayak siparişi geçmeyi unutmayınız.
- Flat panel ve ayak uygulamasında duş ünitelerinin yüksekliği 19 cm'e çıkmaktadır.
- Sıfır zemin duş teknelerinin montajı seramik ile birlikte yapılmalıdır. Kullanılacak mekanda önceden seramik döşenmemiş olması gerekmektedir.

**PALETLİ SİPARİŞLER İÇİNDİR. HER KOD "1" ADEDİ TEMSİL EDER. MİNİMUM "5" ADET GİRİLMELİDİR.

- Eczacıbaşı Yapı Gereçleri San. ve Tic. A.Ş.'nin ürünler ve teknik detaylarda değişiklik yapma hakkı saklıdır.
- Ayaklar ve sifonlar için garanti süresi 2 yıldır. • Sayfa 1040 ve 1198'de belirtilen Genel Uyarılar'ı dikkatle okumanızı tavsiye ederiz.

T (90 cm)



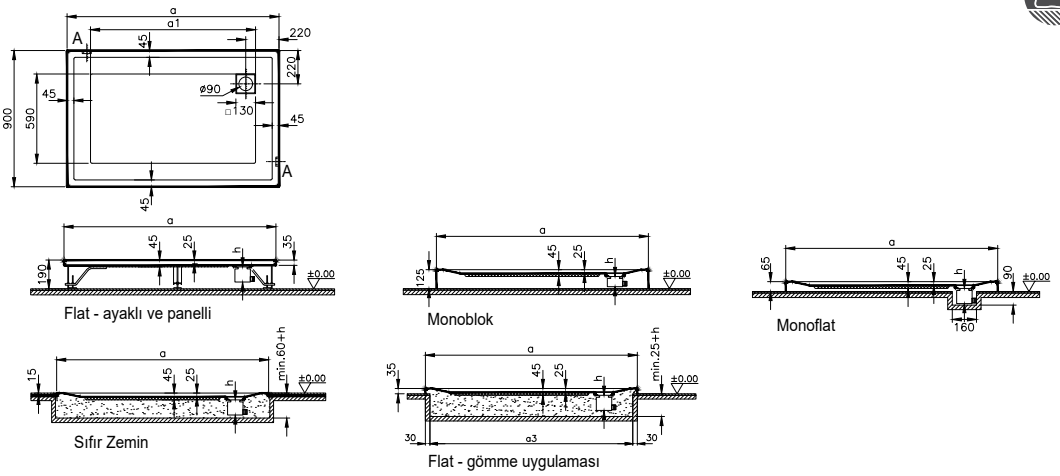

Kod	Ölçü (cm)	Yerleşim	Ürün özellikleri		Fiyat (TL)*	Palet kodu**
			Ayak	Sifon		
58500002000	90x90	Sıfır zemin	-	-	1.203	58500078000
58700002000		Flat (gömme)	-	-	1.046	58700078000
58600002000		Monoblok	-	-	1.046	58600078000
58850002000		Monoflat	-	-	1.099	58850078000

Tamamlayıcılar ve tamamlayıcı malzemeler		Fiyat (TL)*
54400001000	90 cm ön panel	176
53900001000	90 cm yan panel	196
59990702000	Ayak seti 90X90	205
5609296	Kare kapaklı 90 mm DT sifonu	120
5610046	Kare kapaklı 90 mm DT sifonu (dik)	40
5610056	Kare kapaklı 90 mm DT sifonu (H:65)	225

 # Panel fiyata dahil değildir. Panel siparişinizi ayrıca geçmeyi unutmayınız.
* AYAK VE SİFON FİYATA DAHİL DEĞİLDİR. SİPARİŞİNİ AYRICA GEÇMEYİ UNUTMAYINIZ.
• Panelli siparişlerde ayak siparişi geçmeyi unutmayınız.
• Flat panel ve ayak uygulamasında duş ünitelerinin yüksekliği 19 cm'e çıkmaktadır.
• Sıfır zemin duş teknelerinin montajı seramik ile birlikte yapılmalıdır. Kullanılacak mekanda önceden seramik döşenmemiş olması gerekmektedir.
**PALETLİ SİPARİŞLER İÇİNDİR. HER KOD "1" ADEDİ TEMSİL EDER. MİNİMUM "5" ADET GİRİLMELİDİR.

• Eczacıbaşı Yapı Gereçleri San. ve Tic. A.Ş.'nin ürünler ve teknik detaylarda değişiklik yapma hakkı saklıdır.
• Ayaklar ve sifonlar için garanti süresi 2 yıldır. • Sayfa 1040 ve 1198'de belirtilen Genel Uyarılar'ı dikkatle okumanızı tavsiye ederiz.

VitrA

T (80 cm)



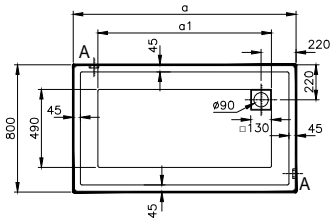

Ebat (mm)	1800x800	1700x800
a	1800	1700
a1	1490	1390
a3	1740	1640

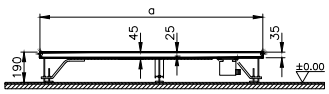

Flat - ayaklı ve panelli

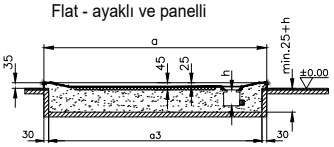

Flat - gömme uygulaması

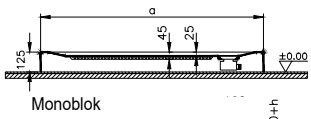

Monoblok

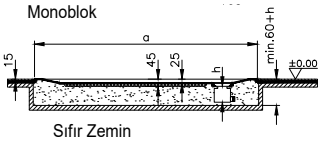

Sıfır Zemin

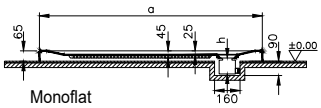

Monoflat

YERLİ ÜRETİM

Kod	Ölçü (cm)	Yerleşim	Ürün özellikleri		Fiyat (TL)*	Palet kodu**
			Ayak	Sifon		
57660002000	180x80	Sıfır zemin	-	-	1.746	57660078000
56960002000		Flat (gömme)	-	-	1.518	57960078000
56970002000		Monoblok	-	-	1.518	57970078000
58290002000		Monoflat	-	-	1.594	57290078000
57650002000	170x80	Sıfır zemin	-	-	1.678	57650078000
56810002000		Flat (gömme)	-	-	1.458	57810078000
56890002000		Monoblok	-	-	1.458	57890078000
58280002000		Monoflat	-	-	1.530	57280078000

Tamamlayıcılar ve tamamlayıcı malzemeler		Fiyat (TL)*
53880001000	180 cm ön panel	287
53280001000	170 cm ön panel	273
53910001000	80 cm yan panel	183
59990700000	Ayak seti 180x80	436
59990503000	Ayak seti 170x80	436
5609296	Kare kapaklı 90 mm DT sifonu	120
5610046	Kare kapaklı 90 mm DT sifonu (dik)	40
5610056	Kare kapaklı 90 mm DT sifonu (H:65)	225

 # Panel fiyata dahil değildir. Panel siparişinizi ayrıca geçmeyi unutmayınız.
* AYAK VE SİFON FİYATA DAHİL DEĞİLDİR. SİPARİŞİNİ AYRICA GEÇMEYİ UNUTMAYINIZ.
- Panelli siparişlerde ayak siparişi geçmeyi unutmayınız.
- Flat panel ve ayak uygulamasında duş ünitelerinin yüksekliği 19 cm'e çıkmaktadır.
- Sıfır zemin duş teknelerinin montajı seramik ile birlikte yapılmalıdır. Kullanılacak mekanda önceden seramik döşenmemiş olması gerekmektedir.

**PALETLİ SİPARİŞLER İÇİNDİR. HER KOD "1" ADEDİ TEMSİL EDER. MİNİMUM "5" ADET GİRİLMELİDİR.

- Eczacıbaşı Yapı Gereçleri San. ve Tic. A.Ş.'nin ürünler ve teknik detaylarda değişiklik yapma hakkı saklıdır.
- Ayaklar ve sifonlar için garanti süresi 2 yıldır. • Sayfa 1040 ve 1198'de belirtilen Genel Uyarılar'ı dikkatle okumanızı tavsiye ederiz.

T (80 cm)



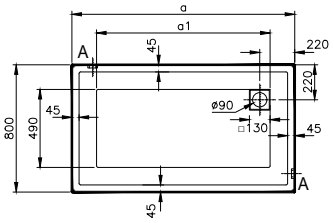

Ebat (mm)	1600x800	1500x800
a	1600	1500
a1	1290	1190
a3	1540	1440

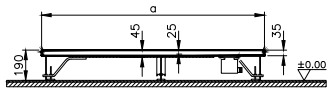

Flat - ayaklı ve panelli

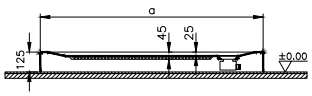

Monoblok

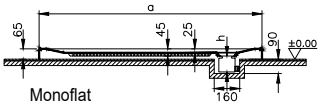

Monoflat

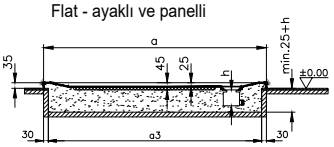

Flat - gömme uygulaması

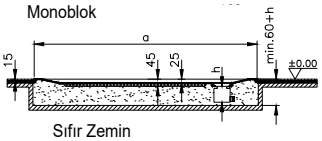

Sıfır Zemin

YERLİ ÜRETİM

Kod	Ölçü (cm)	Yerleşim	Ürün özellikleri		Fiyat (TL)*	Palet kodu**
			Ayak	Sifon		
57640002000	160x80	Sıfır zemin	-	-	1.595	57640078000
56800002000		Flat (gömme)	-	-	1.387	56800078000
56880002000		Monoblok	-	-	1.387	56880078000
58270002000		Monoflat	-	-	1.457	58270078000
57630002000	150x80	Sıfır zemin	-	-	1.530	57630078000
56790002000		Flat (gömme)	-	-	1.330	56790078000
56870002000		Monoblok	-	-	1.330	56870078000
58260002000		Monoflat	-	-	1.398	58260078000

Tamamlayıcılar ve tamamlayıcı malzemeler		Fiyat (TL)*
53870001000	160 cm ön panel	260
53890001000	150 cm ön panel	248
53910001000	80 cm yan panel	183
59990502000	Ayak seti 160x80	436
59990501000	Ayak seti 150X80	436
5609296	Kare kapaklı 90 mm DT sifonu	120
5610046	Kare kapaklı 90 mm DT sifonu (dik)	40
5610056	Kare kapaklı 90 mm DT sifonu (H:65)	225

 # Panel fiyata dahil değildir. Panel siparişinizi ayrıca geçmeyi unutmayınız.
* AYAK VE SİFON FİYATA DAHİL DEĞİLDİR. SİPARİŞİNİ AYRICA GEÇMEYİ UNUTMAYINIZ.
- Panelli siparişlerde ayak siparişi geçmeyi unutmayınız.
- Flat panel ve ayak uygulamasında duş ünitelerinin yüksekliği 19 cm'e çıkmaktadır.
- Sıfır zemin duş teknelerinin montajı seramik ile birlikte yapılmalıdır. Kullanılacak mekanda önceden seramik döşenmemiş olması gerekmektedir.

**PALETLİ SİPARİŞLER İÇİNDİR. HER KOD "1" ADEDİ TEMSİL EDER. MİNİMUM "5" ADET GİRİLMELİDİR.

- Eczacıbaşı Yapı Gereçleri San. ve Tic. A.Ş.'nin ürünler ve teknik detaylarda değişiklik yapma hakkı saklıdır.
- Ayaklar ve sifonlar için garanti süresi 2 yıldır. • Sayfa 1040 ve 1198'de belirtilen Genel Uyarılar'ı dikkatle okumanızı tavsiye ederiz.

T (80 cm)



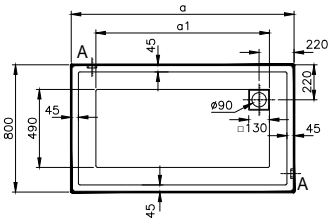

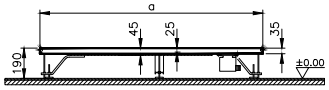

Flat - ayaklı ve panelli

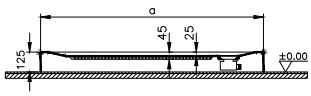

Monoblok

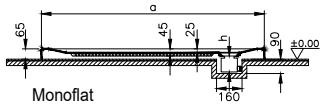

Monoflat

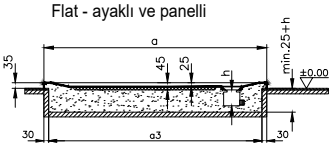

Flat - gömme uygulaması

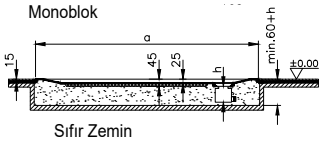

Sıfır Zemin

Ebat (mm)	1400x800	1300x800
a	1400	1300
a1	1090	990
a3	1340	1240

Kod	Ölçü (cm)	Yerleşim	Ürün özellikleri		Fiyat (TL)*	Palet kodu**
			Ayak	Sifon		
57620002000	140x80	Sıfır zemin	-	-	1.457	57620078000
56780002000		Flat (gömme)	-	-	1.266	56780078000
56860002000		Monoblok	-	-	1.266	56860078000
58250002000		Monoflat	-	-	1.330	58250078000
57610002000	130x80	Sıfır zemin	-	-	1.380	57610078000
56770002000		Flat (gömme)	-	-	1.201	56770078000
56850002000		Monoblok	-	-	1.201	56850078000
58240002000		Monoflat	-	-	1.260	56240078000

Tamamlayıcılar ve tamamlayıcı malzemeler		Fiyat (TL)*
53490001000	140 cm ön panel	236
53290001000	130 cm ön panel	225
53910001000	80 cm yan panel	183
59990500000	Ayak seti 140x80	436
59990499000	Ayak seti 130X80	436
5609296	Kare kapaklı 90 mm DT sifonu	120
5610046	Kare kapaklı 90 mm DT sifonu (dik)	40
5610056	Kare kapaklı 90 mm DT sifonu (H:65)	225

 # Panel fiyata dahil değildir. Panel siparişinizi ayrıca geçmeyi unutmayınız.
* AYAK VE SİFON FİYATA DAHİL DEĞİLDİR. SİPARİŞİNİ AYRICA GEÇMEYİ UNUTMAYINIZ.
- Panelli siparişlerde ayak siparişi geçmeyi unutmayınız.
- Flat panel ve ayak uygulamasında duş ünitelerinin yüksekliği 19 cm'e çıkmaktadır.
- Sıfır zemin duş teknelerinin montajı seramik ile birlikte yapılmalıdır. Kullanılacak mekanda önceden seramik döşenmemiş olması gerekmektedir.

**PALETLİ SİPARİŞLER İÇİNDİR. HER KOD "1" ADEDİ TEMSİL EDER. MİNİMUM "5" ADET GİRİLMELİDİR.

• Eczacıbaşı Yapı Gereçleri San. ve Tic. A.Ş.'nin ürünler ve teknik detaylarda değişiklik yapma hakkı saklıdır.
• Ayaklar ve sifonlar için garanti süresi 2 yıldır. • Sayfa 1040 ve 1198'de belirtilen Genel Uyarılar'ı dikkatle okumanızı tavsiye ederiz.

VitrA

T (80 cm)



Ebat (mm)	1200x800	1100x800
a	1200	1100
a1	890	790
a3	1140	1040

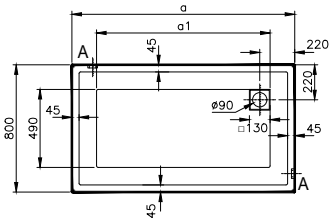

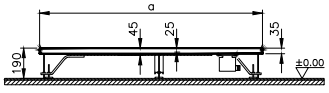

Flat - ayaklı ve panelli

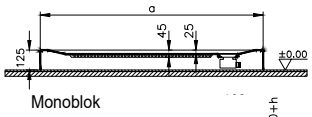

Monoblok

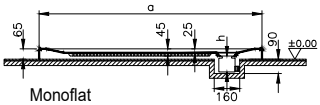

Monoflat

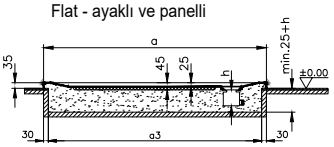

Flat - gömme uygulaması

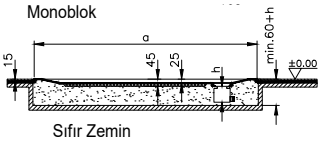

Sıfır Zemin

YERLİ ÜRETİM

Kod	Ölçü (cm)	Yerleşim	Ürün özellikleri		Fiyat (TL)*	Palet kodu**
			Ayak	Sifon		
57600002000	120x80	Sıfır zemin	-	-	1.315	57600078000
56760002000		Flat (gömme)	-	-	1.143	56760078000
56840002000		Monoblok	-	-	1.143	56840078000
58230002000		Monoflat	-	-	1.201	56230078000
57590002000	110x80	Sıfır zemin	-	-	1.244	57590078000
56750002000		Flat (gömme)	-	-	1.082	56750078000
56830002000		Monoblok	-	-	1.082	56830078000
58220002000		Monoflat	-	-	1.078	58220078000

Tamamlayıcılar ve tamamlayıcı malzemeler		Fiyat (TL)*
52970001000	120 cm ön panel	214
52810001000	110 cm ön panel	204
53910001000	80 cm yan panel	183
59990498000	Ayak seti 120x80	317
59990497000	Ayak seti 110X80	317
5609296	Kare kapaklı 90 mm DT sifonu	120
5610046	Kare kapaklı 90 mm DT sifonu (dik)	40
5610056	Kare kapaklı 90 mm DT sifonu (H:65)	225

 # Panel fiyata dahil değildir. Panel siparişinizi ayrıca geçmeyi unutmayınız.
* AYAK VE SİFON FİYATA DAHİL DEĞİLDİR. SİPARİŞİNİ AYRICA GEÇMEYİ UNUTMAYINIZ.
• Panelli siparişlerde ayak siparişi geçmeyi unutmayınız.
• Flat panel ve ayak uygulamasında duş ünitelerinin yüksekliği 19 cm'e çıkmaktadır.
• Sıfır zemin duş teknelerinin montajı seramik ile birlikte yapılmalıdır. Kullanılacak mekanda önceden seramik döşenmemiş olması gerekmektedir.
**PALETLİ SİPARİŞLER İÇİNDİR. HER KOD "1" ADEDİ TEMSİL EDER. MİNİMUM "5" ADET GİRİLMELİDİR.

• Eczacıbaşı Yapı Gereçleri San. ve Tic. A.Ş.'nin ürünler ve teknik detaylarda değişiklik yapma hakkı saklıdır.
• Ayaklar ve sifonlar için garanti süresi 2 yıldır. • Sayfa 1040 ve 1198'de belirtilen Genel Uyarılar'ı dikkatle okumanızı tavsiye ederiz.

T (80 cm)



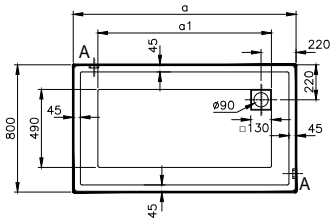

Ebat (mm)	1000x800	900x800
a	1000	900
a1	690	590
a3	940	840

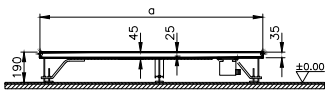

Flat - ayaklı ve panelli

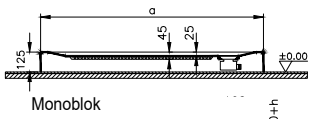

Monoblok

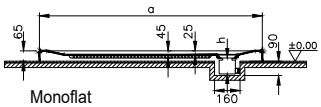

Monoflat

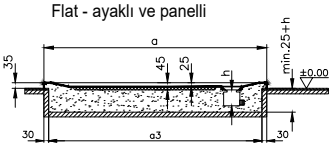

Flat - gömme uygulaması

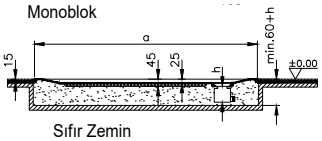

Sıfır Zemin

YERLİ ÜRETİM

Kod	Ölçü (cm)	Yerleşim	Ürün özellikleri		Fiyat (TL)*	Palet kodu**
			Ayak	Sifon		
57580002000	100x80	Sıfır zemin	-	-	1.182	57580078000
56740002000		Flat (gömme)	-	-	1.027	56740078000
56820002000		Monoblok	-	-	1.027	56820078000
58210002000		Monoflat	-	-	1.078	58210078000
57570002000	90x80	Sıfır zemin	-	-	1.147	57570078000
56980002000		Flat (gömme)	-	-	997	56980078000
56990002000		Monoblok	-	-	997	56990078000
58200002000		Monoflat	-	-	1.047	58200078000

Tamamlayıcılar ve tamamlayıcı malzemeler		Fiyat (TL)*
53990001000	100 cm ön panel	194
54400001000	90 cm ön panel	176
53910001000	80 cm yan panel	183
59990496000	Ayak seti 100x80	317
59990702000	Ayak seti 90X80	205
5609296	Kare kapaklı 90 mm DT sifonu	120
5610046	Kare kapaklı 90 mm DT sifonu (dik)	40
5610056	Kare kapaklı 90 mm DT sifonu (H:65)	225

 # Panel fiyata dahil değildir. Panel siparişinizi ayrıca geçmeyi unutmayınız.
* AYAK VE SİFON FİYATA DAHİL DEĞİLDİR. SİPARİŞİNİ AYRICA GEÇMEYİ UNUTMAYINIZ.
- Panelli siparişlerde ayak siparişi geçmeyi unutmayınız.
- Flat panel ve ayak uygulamasında duş ünitelerinin yüksekliği 19 cm'e çıkmaktadır.
- Sıfır zemin duş teknelerinin montajı seramik ile birlikte yapılmalıdır. Kullanılacak mekanda önceden seramik döşenmemiş olması gerekmektedir.

**PALETLİ SİPARİŞLER İÇİNDİR. HER KOD "1" ADEDİ TEMSİL EDER. MİNİMUM "5" ADET GİRİLMELİDİR.

- Eczacıbaşı Yapı Gereçleri San. ve Tic. A.Ş.'nin ürünler ve teknik detaylarda değişiklik yapma hakkı saklıdır.
- Ayaklar ve sifonlar için garanti süresi 2 yıldır. • Sayfa 1040 ve 1198'de belirtilen Genel Uyarılar'ı dikkatle okumanızı tavsiye ederiz.

T (80 cm)



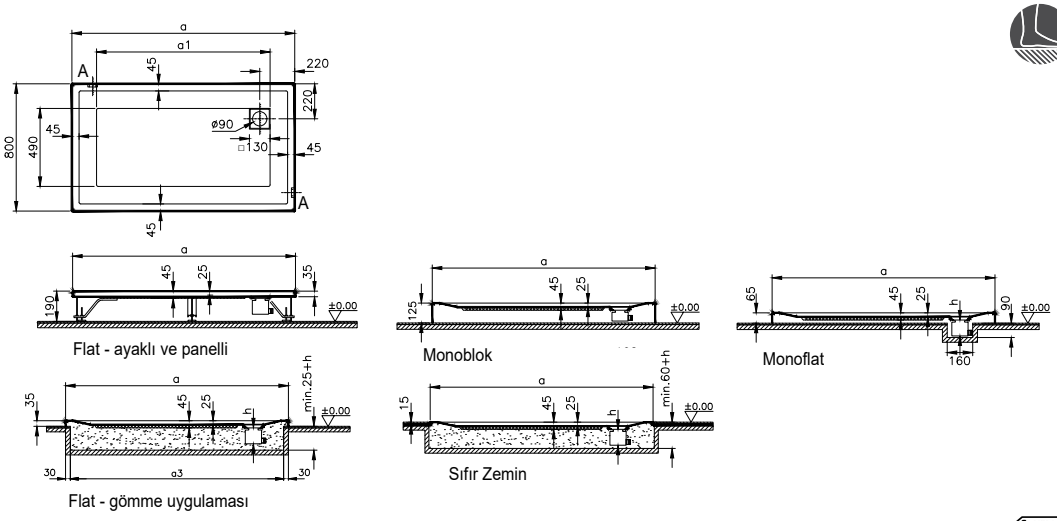

Kod	Ölçü (cm)	Yerleşim	Ürün özellikleri		Fiyat (TL)*	Palet kodu**
			Ayak	Sifon		
60380002000	80x80	Sıfır zemin	-	-	1.094	60380078000
60350002000		Flat (gömme)	-	-	966	60350078000
60370002000		Monoblok	-	-	966	60370078000
60360002000		Monoflat	-	-	1.018	60360078000

Tamamlayıcılar ve tamamlayıcı malzemeler		Fiyat (TL)*
54410001000	80 cm akrilik ön panel	168
53910001000	80 cm akrilik yan panel	183
59996035000	Ayak seti 80x80	205
5609296	Kare kapaklı 90 mm DT sifonu	120
5610046	Kare kapaklı 90 mm DT sifonu (dik)	40
5610056	Kare kapaklı 90 mm DT sifonu (H:65)	225

 # Panel fiyata dahil değildir. Panel siparişinizi ayrıca geçmeyi unutmayınız.
* AYAK VE SİFON FİYATA DAHİL DEĞİLDİR. SİPARİŞİNİ AYRICA GEÇMEYİ UNUTMAYINIZ.
• Panelli siparişlerde ayak siparişi geçmeyi unutmayınız.
• Flat panel ve ayak uygulamasında duş ünitelerinin yüksekliği 19 cm'e çıkmaktadır.
• Sıfır zemin duş teknelerinin montajı seramik ile birlikte yapılmalıdır. Kullanılacak mekanda önceden seramik döşenmemiş olması gerekmektedir.
**PALETLİ SİPARİŞLER İÇİNDİR. HER KOD "1" ADEDİ TEMSİL EDER. MİNİMUM "5" ADET GİRİLMELİDİR.

• Eczacıbaşı Yapı Gereçleri San. ve Tic. A.Ş.'nin ürünler ve teknik detaylarda değişiklik yapma hakkı saklıdır.
• Ayaklar ve sifonlar için garanti süresi 2 yıldır. • Sayfa 1040 ve 1198'de belirtilen Genel Uyarılar'ı dikkatle okumanızı tavsiye ederiz.

T (75 cm)



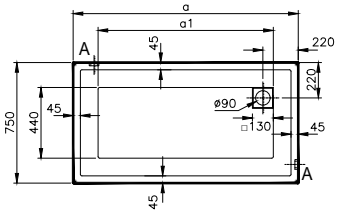

Ebat (mm)	1800x750	1700x750
a	1800	1700
a1	1490	1390
a3	1740	1640

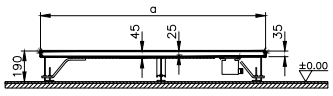

Flat - ayaklı ve panelli

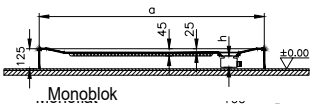

Monoblok

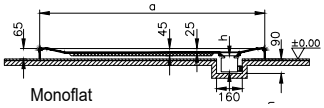

Monoflat

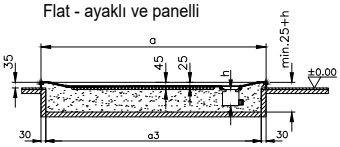

Flat - gömme uygulaması

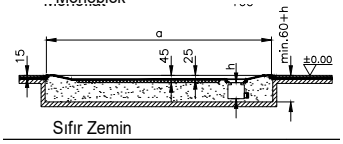

Sıfır Zemin

Kod	Ölçü (cm)	Yerleşim	Ürün özellikleri		Fiyat (TL)*	Palet kodu**
			Ayak	Sifon		
57560002000	180x75	Sıfır zemin	-	-	1.710	57560078000
57230002000		Flat (gömme)	-	-	1.487	57230078000
57240002000		Monoblok	-	-	1.487	57240078000
58390002000		Monoflat	-	-	1.561	58390078000
57550002000	170x75	Sıfır zemin	-	-	1.645	57550078000
57210002000		Flat (gömme)	-	-	1.429	57210078000
57220002000		Monoblok	-	-	1.429	57220078000
58380002000		Monoflat	-	-	1.502	58380078000

Tamamlayıcılar ve tamamlayıcı malzemeler		Fiyat (TL)*
53880001000	180 cm ön panel	287
53280001000	170 cm ön panel	273
53920001000	75 cm yan panel	179
59990700000	Ayak seti 180x75	436
59990503000	Ayak seti 170x75	436
5609296	Kare kapaklı 90 mm DT sifonu	120
5610046	Kare kapaklı 90 mm DT sifonu (dik)	40
5610056	Kare kapaklı 90 mm DT sifonu (H:65)	225

 # Panel fiyata dahil değildir. Panel siparişinizi ayrıca geçmeyi unutmayınız.
* AYAK VE SİFON FİYATA DAHİL DEĞİLDİR. SİPARİŞİNİ AYRICA GEÇMEYİ UNUTMAYINIZ.
- Panelli siparişlerde ayak siparişi geçmeyi unutmayınız.
- Flat panel ve ayak uygulamasında duş ünitelerinin yüksekliği 19 cm'e çıkmaktadır.
- Sıfır zemin duş teknelerinin montajı seramik ile birlikte yapılmalıdır. Kullanılacak mekanda önceden seramik döşenmemiş olması gerekmektedir.

**PALETLİ SİPARİŞLER İÇİNDİR. HER KOD "1" ADEDİ TEMSİL EDER. MİNİMUM "5" ADET GİRİLMELİDİR.

- Eczacıbaşı Yapı Gereçleri San. ve Tic. A.Ş.'nin ürünler ve teknik detaylarda değişiklik yapma hakkı saklıdır.
- Ayaklar ve sifonlar için garanti süresi 2 yıldır. • Sayfa 1040 ve 1198'de belirtilen Genel Uyarılar'ı dikkatle okumanızı tavsiye ederiz.

VitrA

T (75 cm)



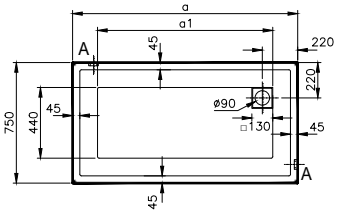

Ebat (mm)	1600x750	1500x750
a	1600	1500
a1	1290	1190
a3	1540	1440

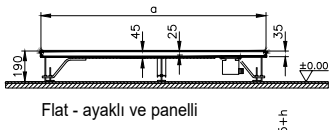

Flat - ayaklı ve panelli

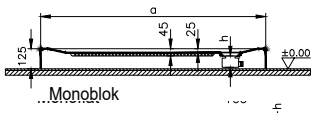

Monoblok

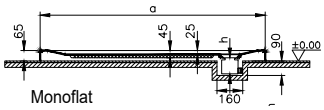

Monoflat

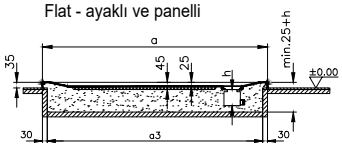

Flat - gömme uygulaması

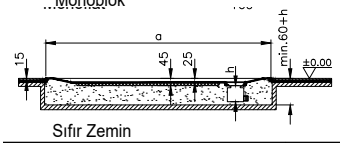

Sıfır Zemin

YERLİ ÜRETİM

Kod	Ölçü (cm)	Yerleşim	Ürün özellikleri		Fiyat (TL)*	Palet kodu**
			Ayak	Sifon		
57540002000	160x75	Sıfır zemin	-	-	1.564	57540078000
57190002000		Flat (gömme)	-	-	1.358	57190078000
57200002000		Monoblok	-	-	1.358	57200078000
58370002000		Monoflat	-	-	1.426	58370078000
57530002000	150x75	Sıfır zemin	-	-	1.503	57530078000
57170002000		Flat (gömme)	-	-	1.306	57170078000
57180002000		Monoblok	-	-	1.306	57180078000
58360002000		Monoflat	-	-	1.371	58360078000

Tamamlayıcılar ve tamamlayıcı malzemeler		Fiyat (TL)*
53870001000	160 cm ön panel	260
53890001000	150 cm ön panel	248
53920001000	75 cm yan panel	179
59990502000	Ayak seti 160x75	436
59990501000	Ayak seti 150x75	436
5609296	Kare kapaklı 90 mm DT sifonu	120
5610046	Kare kapaklı 90 mm DT sifonu (dik)	40
5610056	Kare kapaklı 90 mm DT sifonu (H:65)	225

 # Panel fiyata dahil değildir. Panel siparişinizi ayrıca geçmeyi unutmayınız.
* AYAK VE SİFON FİYATA DAHİL DEĞİLDİR. SİPARİŞİNİ AYRICA GEÇMEYİ UNUTMAYINIZ.
- Panelli siparişlerde ayak siparişi geçmeyi unutmayınız.
- Flat panel ve ayak uygulamasında duş ünitelerinin yüksekliği 19 cm'e çıkmaktadır.
- Sıfır zemin duş teknelerinin montajı seramik ile birlikte yapılmalıdır. Kullanılacak mekanda önceden seramik döşenmemiş olması gerekmektedir.

**PALETLİ SİPARİŞLER İÇİNDİR. HER KOD "1" ADEDİ TEMSİL EDER. MİNİMUM "5" ADET GİRİLMELİDİR.

- Eczacıbaşı Yapı Gereçleri San. ve Tic. A.Ş.'nin ürünler ve teknik detaylarda değişiklik yapma hakkı saklıdır.
- Ayaklar ve sifonlar için garanti süresi 2 yıldır. • Sayfa 1040 ve 1198'de belirtilen Genel Uyarılar'ı dikkatle okumanızı tavsiye ederiz.

T (75 cm)



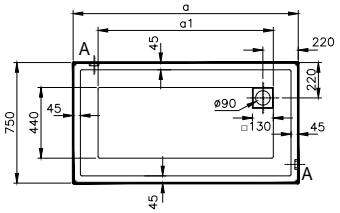

Ebat (mm)	1400x750	1300x750
a	1400	1300
a1	1090	990
a3	1340	1240

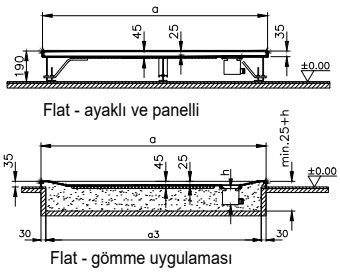

Kod	Ölçü (cm)	Yerleşim	Ürün özellikleri		Fiyat (TL)*	Palet kodu**
			Ayak	Sifon		
57520002000	140x75	Sıfır zemin	-	-	1.429	57520078000
57150002000		Flat (gömme)	-	-	1.242	57150078000
57160002000		Monoblok	-	-	1.242	57160078000
58350002000		Monoflat	-	-	1.305	58350078000
57510002000	130x75	Sıfır zemin	-	-	1.354	57510078000
57130002000		Flat (gömme)	-	-	1.176	57130078000
57140002000		Monoblok	-	-	1.176	57140078000
58340002000		Monoflat	-	-	1.235	58340078000

Tamamlayıcılar ve tamamlayıcı malzemeler		Fiyat (TL)*
53490001000	140 cm ön panel	236
53290001000	130 cm ön panel	225
53920001000	75 cm yan panel	179
59990500000	Ayak seti 140x75	436
59990499000	Ayak seti 130x75	436
5609296	Kare kapaklı 90 mm DT sifonu	120
5610046	Kare kapaklı 90 mm DT sifonu (dik)	40
5610056	Kare kapaklı 90 mm DT sifonu (H:65)	225

 # Panel fiyata dahil değildir. Panel siparişinizi ayrıca geçmeyi unutmayınız.
* AYAK VE SİFON FİYATA DAHİL DEĞİLDİR. SİPARİŞİNİ AYRICA GEÇMEYİ UNUTMAYINIZ.
- Panelli siparişlerde ayak siparişi geçmeyi unutmayınız.
- Flat panel ve ayak uygulamasında duş ünitelerinin yüksekliği 19 cm'e çıkmaktadır.
- Sıfır zemin duş teknelerinin montajı seramik ile birlikte yapılmalıdır. Kullanılacak mekanda önceden seramik döşenmemiş olması gerekmektedir.

**PALETLİ SİPARİŞLER İÇİNDİR. HER KOD "1" ADEDİ TEMSİL EDER. MİNİMUM "5" ADET GİRİLMELİDİR.

- Eczacıbaşı Yapı Gereçleri San. ve Tic. A.Ş.'nin ürünler ve teknik detaylarda değişiklik yapma hakkı saklıdır.
- Ayaklar ve sifonlar için garanti süresi 2 yıldır. • Sayfa 1040 ve 1198'de belirtilen Genel Uyarılar'ı dikkatle okumanızı tavsiye ederiz.

VitrA

T (75 cm)



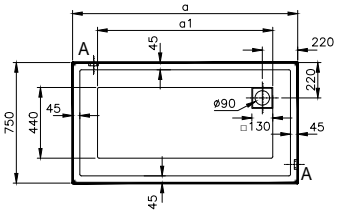

Ebat (mm)	1200x750	1100x750
a	1200	1100
a1	890	790
a3	1140	1040

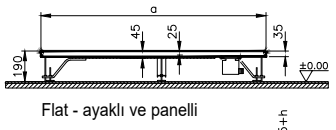

Flat - ayaklı ve panelli

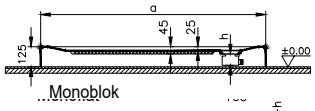

Monoblok

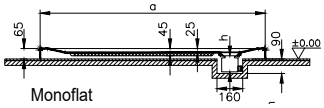

Monoflat

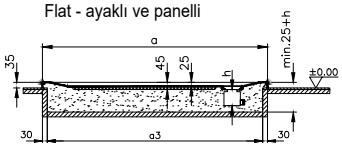

Flat - gömme uygulaması

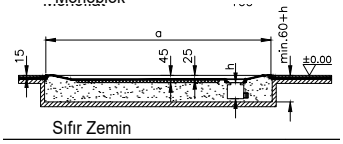

Sıfır Zemin

VERİLİ ÜRETİM

Kod	Ölçü (cm)	Yerleşim	Ürün özellikleri		Fiyat (TL)*	Palet kodu**
			Ayak	Sifon		
57500002000	120x75	Sıfır zemin	-	-	1.290	57500078000
57110002000		Flat (gömme)	-	-	1.122	57110078000
57120002000		Monoblok	-	-	1.122	57120078000
58330002000		Monoflat	-	-	1.179	58330078000
57490002000	110x75	Sıfır zemin	-	-	1.222	57490078000
57090002000		Flat (gömme)	-	-	1.063	57090078000
57100002000		Monoblok	-	-	1.063	57100078000
58320002000		Monoflat	-	-	1.117	58320078000

Tamamlayıcılar ve tamamlayıcı malzemeler		Fiyat (TL)*
52970001000	120 cm ön panel	214
52810001000	110 cm ön panel	204
53920001000	75 cm yan panel	179
59990498000	Ayak seti 120x75	317
59990497000	Ayak seti 110x75	317
5609296	Kare kapaklı 90 mm DT sifonu	120
5610046	Kare kapaklı 90 mm DT sifonu (dik)	40
5610056	Kare kapaklı 90 mm DT sifonu (H:65)	225

 # Panel fiyata dahil değildir. Panel siparişinizi ayrıca geçmeyi unutmayınız.
* AYAK VE SİFON FİYATA DAHİL DEĞİLDİR. SİPARİŞİNİ AYRICA GEÇMEYİ UNUTMAYINIZ.
• Panelli siparişlerde ayak siparişi geçmeyi unutmayınız.
• Flat panel ve ayak uygulamasında duş ünitelerinin yüksekliği 19 cm'e çıkmaktadır.
• Sıfır zemin duş teknelerinin montajı seramik ile birlikte yapılmalıdır. Kullanılacak mekanda önceden seramik döşenmemiş olması gerekmektedir.
**PALETLİ SİPARİŞLER İÇİNDİR. HER KOD "1" ADEDİ TEMSİL EDER. MİNİMUM "5" ADET GİRİLMELİDİR.

• Eczacıbaşı Yapı Gereçleri San. ve Tic. A.Ş.'nin ürünler ve teknik detaylarda değişiklik yapma hakkı saklıdır.
• Ayaklar ve sifonlar için garanti süresi 2 yıldır. • Sayfa 1040 ve 1198'de belirtilen Genel Uyarılar'ı dikkatle okumanızı tavsiye ederiz.

VitrA

T (75 cm)



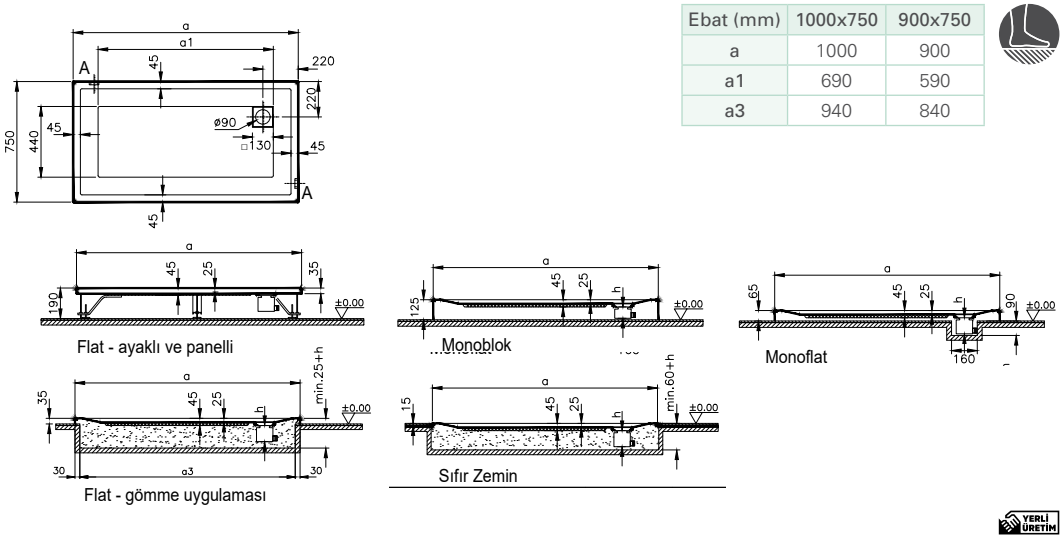

Ebat (mm)	1000x750	900x750
a	1000	900
a1	690	590
a3	940	840

YERLİ ÜRETİM

Kod	Ölçü (cm)	Yerleşim	Ürün özellikleri		Fiyat (TL)*	Palet kodu**
			Ayak	Sifon		
57480002000	100x75	Sıfır zemin	-	-	1.160	57480078000
57070002000		Flat (gömme)	-	-	1.008	57070078000
57080002000		Monoblok	-	-	1.008	57080078000
58310002000		Monoflat	-	-	1.059	58310078000
57470002000	90x75	Sıfır zemin	-	-	1.124	57470078000
57050002000		Flat (gömme)	-	-	978	57050078000
57060002000		Monoblok	-	-	978	57060078000
58300002000		Monoflat	-	-	1.026	58300078000

Tamamlayıcılar ve tamamlayıcı malzemeler		Fiyat (TL)*
53990001000	100 cm ön panel	194
54400001000	90 cm ön panel	176
53920001000	75 cm yan panel	179
59990496000	Ayak seti 100x75	317
59990702000	Ayak seti 90x75	205
5609296	Kare kapaklı 90 mm DT sifonu	120
5610046	Kare kapaklı 90 mm DT sifonu (dik)	40
5610056	Kare kapaklı 90 mm DT sifonu (H:65)	225

 # Panel fiyata dahil değildir. Panel siparişinizi ayrıca geçmeyi unutmayınız.
* AYAK VE SİFON FİYATA DAHİL DEĞİLDİR. SİPARİŞİNİ AYRICA GEÇMEYİ UNUTMAYINIZ.
- Panelli siparişlerde ayak siparişi geçmeyi unutmayınız.
- Flat panel ve ayak uygulamasında duş ünitelerinin yüksekliği 19 cm'e çıkmaktadır.
- Sıfır zemin duş teknelerinin montajı seramik ile birlikte yapılmalıdır. Kullanılacak mekanda önceden seramik döşenmemiş olması gerekmektedir.

**PALETLİ SİPARİŞLER İÇİNDİR. HER KOD "1" ADEDİ TEMSİL EDER. MİNİMUM "5" ADET GİRİLMELİDİR.

• Eczacıbaşı Yapı Gereçleri San. ve Tic. A.Ş.'nin ürünler ve teknik detaylarda değişiklik yapma hakkı saklıdır.
• Ayaklar ve sifonlar için garanti süresi 2 yıldır. • Sayfa 1040 ve 1198'de belirtilen Genel Uyarılar'ı dikkatle okumanızı tavsiye ederiz.

VitrA

T (70 cm)



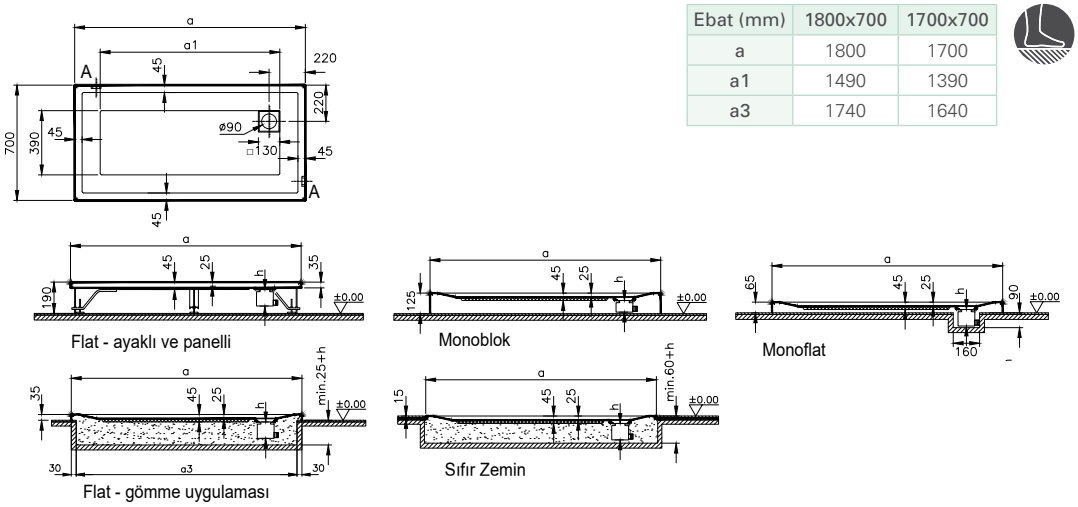

Ebat (mm)	1800x700	1700x700
a	1800	1700
a1	1490	1390
a3	1740	1640

Kod	Ölçü (cm)	Yerleşim	Ürün özellikleri		Fiyat (TL)*	Palet kodu**
			Ayak	Sifon		
57460002000	180x70	Sıfır zemin	-	-	1.661	57460078000
57000002000		Flat (gömme)	-	-	1.443	57000078000
57010002000		Monoblok	-	-	1.443	57010078000
58490002000		Monoflat	-	-	1.516	58490078000
57450002000	170x70	Sıfır zemin	-	-	1.597	57450078000
55030002000		Flat (gömme)	-	-	1.387	55030078000
55110002000		Monoblok	-	-	1.387	55110078000
58480002000		Monoflat	-	-	1.457	58480078000

Tamamlayıcılar ve tamamlayıcı malzemeler		Fiyat (TL)*
53880001000	180 cm ön panel	287
53280001000	170 cm ön panel	273
55370001000	70 cm yan panel	183
59990700000	Ayak seti 180x70	436
59990503000	Ayak seti 170x70	436
5609296	Kare kapaklı 90 mm DT sifonu	120
5610046	Kare kapaklı 90 mm DT sifonu (dik)	40
5610056	Kare kapaklı 90 mm DT sifonu (H:65)	225

 # Panel fiyata dahil değildir. Panel siparişinizi ayrıca geçmeyi unutmayınız.
* AYAK VE SİFON FİYATA DAHİL DEĞİLDİR. SİPARİŞİNİ AYRICA GEÇMEYİ UNUTMAYINIZ.
- Panelli siparişlerde ayak siparişi geçmeyi unutmayınız.
- Flat panel ve ayak uygulamasında duş ünitelerinin yüksekliği 19 cm'e çıkmaktadır.
- Sıfır zemin duş teknelerinin montajı seramik ile birlikte yapılmalıdır. Kullanılacak mekanda önceden seramik döşenmemiş olması gerekmektedir.

**PALETLİ SİPARİŞLER İÇİNDİR. HER KOD "1" ADEDİ TEMSİL EDER. MİNİMUM "5" ADET GİRİLMELİDİR.

• Eczacıbaşı Yapı Gereçleri San. ve Tic. A.Ş.'nin ürünler ve teknik detaylarda değişiklik yapma hakkı saklıdır.
• Ayaklar ve sifonlar için garanti süresi 2 yıldır. • Sayfa 1040 ve 1198'de belirtilen Genel Uyarılar'ı dikkatle okumanızı tavsiye ederiz.

T (70 cm)



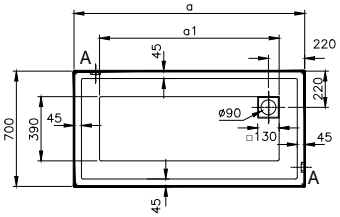

Ebat (mm)	1600x700	1500x700
a	1600	1500
a1	1290	1190
a3	1540	1440

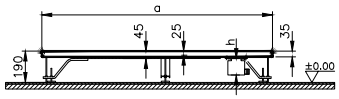

Flat - ayaklı ve panelli

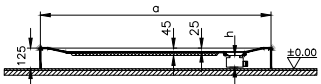

Monoblok

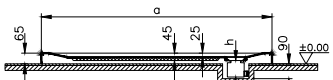

Monoflat

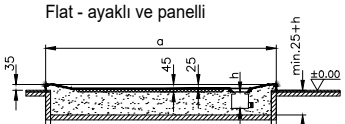

Flat - gömme uygulaması

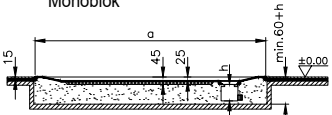

Sıfır Zemin

YERLİ ÜRETİM

Kod	Ölçü (cm)	Yerleşim	Ürün özellikleri		Fiyat (TL)*	Palet kodu**
			Ayak	Sifon		
57440002000	160x70	Sıfır zemin	-	-	1.518	574600078000
55020002000		Flat (gömme)	-	-	1.321	570000078000
55100002000		Monoblok	-	-	1.321	570100078000
58470002000		Monoflat	-	-	1.387	584900078000
57430002000	150x70	Sıfır zemin	-	-	1.458	57450078000
55010002000		Flat (gömme)	-	-	1.269	55030078000
55090002000		Monoblok	-	-	1.269	55110078000
58460002000		Monoflat	-	-	1.330	58480078000

Tamamlayıcılar ve tamamlayıcı malzemeler		Fiyat (TL)*
53870001000	160 cm ön panel	260
53890001000	150 cm ön panel	248
55370001000	70 cm yan panel	183
59990700000	Ayak seti 160x70	436
59990503000	Ayak seti 150x70	436
5609296	Kare kapaklı 90 mm DT sifonu	120
5610046	Kare kapaklı 90 mm DT sifonu (dik)	40
5610056	Kare kapaklı 90 mm DT sifonu (H:65)	225

 # Panel fiyata dahil değildir. Panel siparişinizi ayrıca geçmeyi unutmayınız.
* AYAK VE SİFON FİYATA DAHİL DEĞİLDİR. SİPARİŞİNİ AYRICA GEÇMEYİ UNUTMAYINIZ.
- Panelli siparişlerde ayak siparişi geçmeyi unutmayınız.
- Flat panel ve ayak uygulamasında duş ünitelerinin yüksekliği 19 cm'e çıkmaktadır.
- Sıfır zemin duş teknelerinin montajı seramik ile birlikte yapılmalıdır. Kullanılacak mekanda önceden seramik döşenmemiş olması gerekmektedir.

**PALETLİ SİPARİŞLER İÇİNDİR. HER KOD "1" ADEDİ TEMSİL EDER. MİNİMUM "5" ADET GİRİLMELİDİR.

- Eczacıbaşı Yapı Gereçleri San. ve Tic. A.Ş.'nin ürünler ve teknik detaylarda değişiklik yapma hakkı saklıdır.
- Ayaklar ve sifonlar için garanti süresi 2 yıldır. • Sayfa 1040 ve 1198'de belirtilen Genel Uyarılar'ı dikkatle okumanızı tavsiye ederiz.

VitrA

T (70 cm)



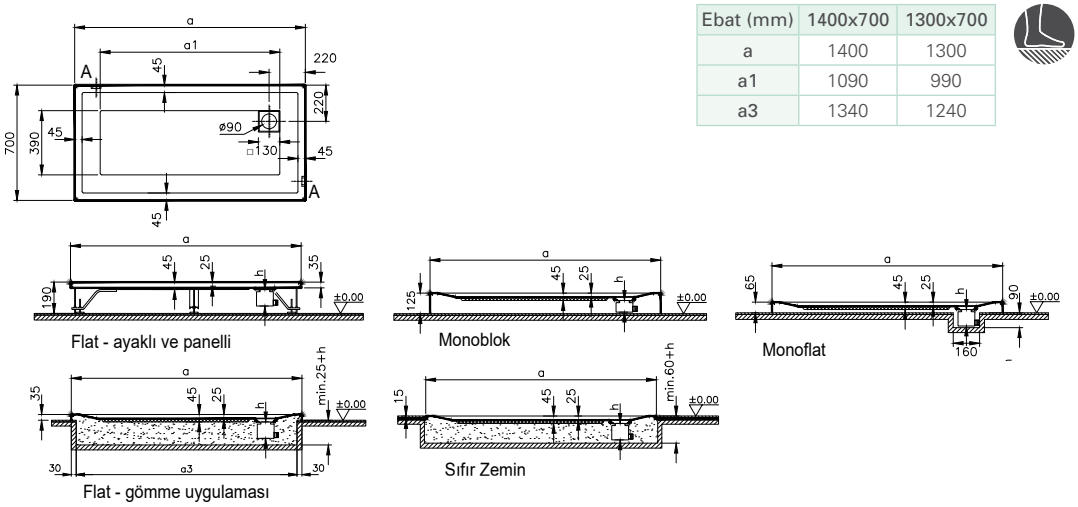

Ebat (mm)	1400x700	1300x700
a	1400	1300
a1	1090	990
a3	1340	1240

Kod	Ölçü (cm)	Yerleşim	Ürün özellikleri		Fiyat (TL)*	Palet kodu**
			Ayak	Sifon		
57420002000	140x70	Sıfır zemin	-	-	1.387	57420078000
55000002000		Flat (gömme)	-	-	1.205	55000078000
55080002000		Monoblok	-	-	1.205	55080078000
58450002000		Monoflat	-	-	1.266	58450078000
57410002000	130x70	Sıfır zemin	-	-	1.315	57410078000
54990002000		Flat (gömme)	-	-	1.143	54990078000
55070002000		Monoblok	-	-	1.143	55070078000
58440002000		Monoflat	-	-	1.199	58440078000

Tamamlayıcılar ve tamamlayıcı malzemeler		Fiyat (TL)*
53490001000	140 cm ön panel	236
53290001000	130 cm ön panel	225
55370001000	70 cm yan panel	183
59990500000	Ayak seti 140x70	436
59990499000	Ayak seti 130x70	436
5609296	Kare kapaklı 90 mm DT sifonu	120
5610046	Kare kapaklı 90 mm DT sifonu (dik)	40
5610056	Kare kapaklı 90 mm DT sifonu (H:65)	225

 # Panel fiyata dahil değildir. Panel siparişinizi ayrıca geçmeyi unutmayınız.
* AYAK VE SİFON FİYATA DAHİL DEĞİLDİR. SİPARİŞİNİ AYRICA GEÇMEYİ UNUTMAYINIZ.
- Panelli siparişlerde ayak siparişi geçmeyi unutmayınız.
- Flat panel ve ayak uygulamasında duş ünitelerinin yüksekliği 19 cm'e çıkmaktadır.
- Sıfır zemin duş teknelerinin montajı seramik ile birlikte yapılmalıdır. Kullanılacak mekanda önceden seramik döşenmemiş olması gerekmektedir.

**PALETLİ SİPARİŞLER İÇİNDİR. HER KOD "1" ADEDİ TEMSİL EDER. MİNİMUM "5" ADET GİRİLMELİDİR.

- Eczacıbaşı Yapı Gereçleri San. ve Tic. A.Ş.'nin ürünler ve teknik detaylarda değişiklik yapma hakkı saklıdır.
- Ayaklar ve sifonlar için garanti süresi 2 yıldır. • Sayfa 1040 ve 1198'de belirtilen Genel Uyarılar'ı dikkatle okumanızı tavsiye ederiz.

VitrA

T (70 cm)



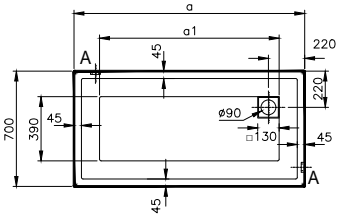

Ebat (mm)	1200x700	1100x700
a	1200	1100
a1	890	790
a3	1140	1040

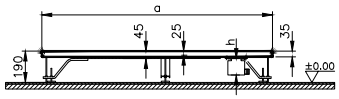

Flat - ayaklı ve panelli

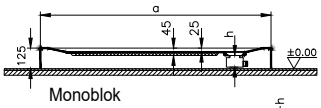

Monoblok

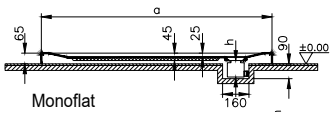

Monoflat

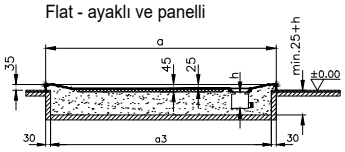

Flat - gömme uygulaması

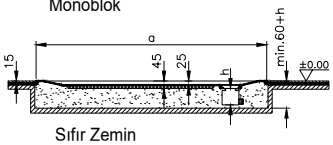

Sıfır Zemin

YERLİ ÜRETİM

Kod	Ölçü (cm)	Yerleşim	Ürün özellikleri		Fiyat (TL)*	Palet kodu**
			Ayak	Sifon		
57400002000	120x70	Sıfır zemin	-	-	1.253	57400078000
54980002000		Flat (gömme)	-	-	1.088	54980078000
55060002000		Monoblok	-	-	1.088	55060078000
58430002000		Monoflat	-	-	1.143	58430078000
57390002000	110x70	Sıfır zemin	-	-	1.186	57390078000
54970002000		Flat (gömme)	-	-	1.031	54970078000
55050002000		Monoblok	-	-	1.031	55050078000
58420002000		Monoflat	-	-	1.083	58420078000

Tamamlayıcılar ve tamamlayıcı malzemeler		Fiyat (TL)*
52970001000	120 cm ön panel	214
52810001000	110 cm ön panel	204
55370001000	70 cm yan panel	183
59990498000	Ayak seti 120x70	317
59990497000	Ayak seti 110x70	317
5609296	Kare kapaklı 90 mm DT sifonu	120
5610046	Kare kapaklı 90 mm DT sifonu (dik)	40
5610056	Kare kapaklı 90 mm DT sifonu (H:65)	225

 # Panel fiyata dahil değildir. Panel siparişinizi ayrıca geçmeyi unutmayınız.
* AYAK VE SİFON FİYATA DAHİL DEĞİLDİR. SİPARİŞİNİ AYRICA GEÇMEYİ UNUTMAYINIZ.
- Panelli siparişlerde ayak siparişi geçmeyi unutmayınız.
- Flat panel ve ayak uygulamasında duş ünitelerinin yüksekliği 19 cm'e çıkmaktadır.
- Sıfır zemin duş teknelerinin montajı seramik ile birlikte yapılmalıdır. Kullanılacak mekanda önceden seramik döşenmemiş olması gerekmektedir.

**PALETLİ SİPARİŞLER İÇİNDİR. HER KOD "1" ADEDİ TEMSİL EDER. MİNİMUM "5" ADET GİRİLMELİDİR.

- Eczacıbaşı Yapı Gereçleri San. ve Tic. A.Ş.'nin ürünler ve teknik detaylarda değişiklik yapma hakkı saklıdır.
- Ayaklar ve sifonlar için garanti süresi 2 yıldır. • Sayfa 1040 ve 1198'de belirtilen Genel Uyarılar'ı dikkatle okumanızı tavsiye ederiz.

T (70 cm)



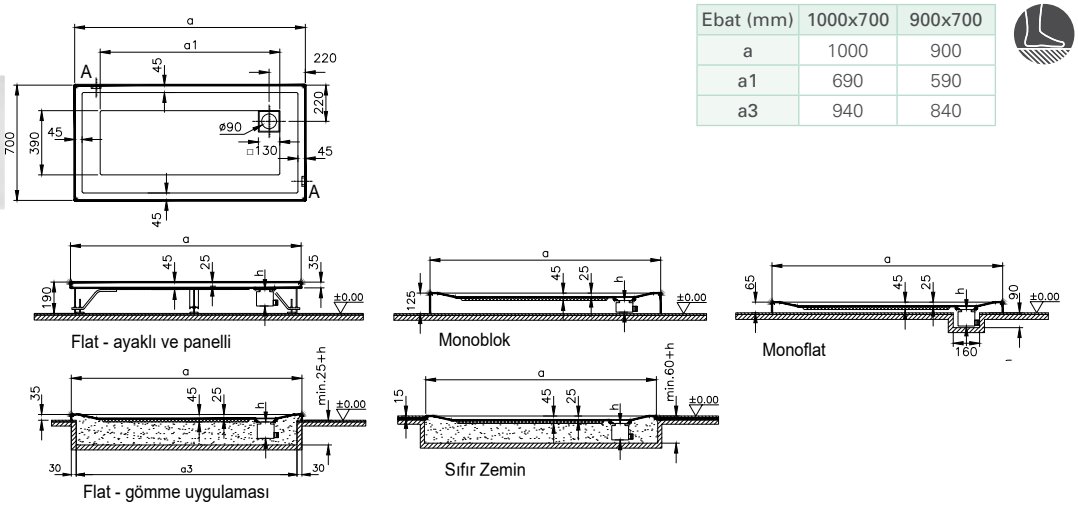

Ebat (mm)	1000x700	900x700
a	1000	900
a1	690	590
a3	940	840

Kod	Ölçü (cm)	Yerleşim	Ürün özellikleri		Fiyat (TL)*	Palet kodu**
			Ayak	Sifon		
57380002000	100x70	Sıfır zemin	-	-	1.127	57380078000
54960002000		Flat (gömme)	-	-	979	54960078000
55040002000		Monoblok	-	-	979	55040078000
58410002000		Monoflat	-	-	1.027	58410078000
57370002000	90x70	Sıfır zemin	-	-	1.092	57370078000
57020002000		Flat (gömme)	-	-	949	57020078000
57030002000		Monoblok	-	-	949	57030078000
58400002000		Monoflat	-	-	997	58400078000

Tamamlayıcılar ve tamamlayıcı malzemeler		Fiyat (TL)*
53990001000	100 cm ön panel	194
54400001000	90 cm ön panel	176
55370001000	70 cm yan panel	183
59990496000	Ayak seti 100x70	317
59990702000	Ayak seti 90x70	317
5609296	Kare kapaklı 90 mm DT sifonu	120
5610046	Kare kapaklı 90 mm DT sifonu (dik)	40
5610056	Kare kapaklı 90 mm DT sifonu (H:65)	225

 # Panel fiyata dahil değildir. Panel siparişinizi ayrıca geçmeyi unutmayınız.
* AYAK VE SİFON FİYATA DAHİL DEĞİLDİR. SİPARİŞİNİ AYRICA GEÇMEYİ UNUTMAYINIZ.
- Panelli siparişlerde ayak siparişi geçmeyi unutmayınız.
- Flat panel ve ayak uygulamasında duş ünitelerinin yüksekliği 19 cm'e çıkmaktadır.
- Sıfır zemin duş teknelerinin montajı seramik ile birlikte yapılmalıdır. Kullanılacak mekanda önceden seramik döşenmemiş olması gerekmektedir.

**PALETLİ SİPARİŞLER İÇİNDİR. HER KOD "1" ADEDİ TEMSİL EDER. MİNİMUM "5" ADET GİRİLMELİDİR.

• Eczacıbaşı Yapı Gereçleri San. ve Tic. A.Ş.'nin ürünler ve teknik detaylarda değişiklik yapma hakkı saklıdır.
• Ayaklar ve sifonlar için garanti süresi 2 yıldır. • Sayfa 1040 ve 1198'de belirtilen Genel Uyarılar'ı dikkatle okumanızı tavsiye ederiz.

Fit (120x80 cm)



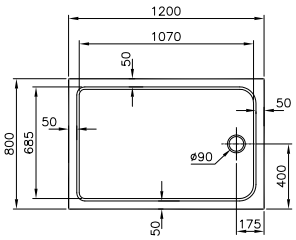

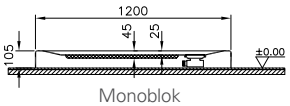

Monoblok

Kod	Ölçü (cm)	Yerleşim	Ürün özellikleri		Fiyat (TL)*	Palet kodu**
			Ayak	Sifon		
64000002000	120x80	10,5 cm Monoblok	-		1.410	64000078000
5608460	Yuvarlak kapaklı 90 mm DT sifonu (H:65)					240

Fit (90x90 cm)



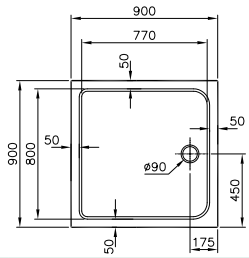

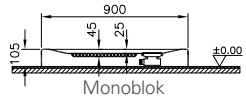

Monoblok

Kod	Ölçü (cm)	Yerleşim	Ürün özellikleri		Fiyat (TL)*	Palet kodu**
			Ayak	Sifon		
63980002000	90x90	10,5 cm Monoblok	-		1.279	63980078000
5608460	Yuvarlak kapaklı 90 mm DT sifonu (H:65)					240

Fit (90x90 cm)



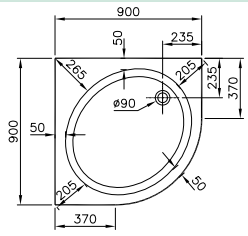

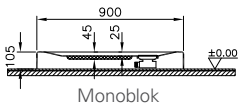

Monoblok

Kod	Ölçü (cm)	Yerleşim	Ürün özellikleri		Fiyat (TL)*	Palet kodu**
			Ayak	Sifon		
63990002000	90x90	10,5 cm Monoblok	-		1.279	63990078000
5608460	Yuvarlak kapaklı 90 mm DT sifonu (H:65)					240

* AYAK VE SİFON FİYATA DAHİL DEĞİLDİR. SİPARİŞİNİ AYRICA GEÇMEYİ UNUTMAYINIZ.
**PALETLİ SİPARİŞLER İÇİNDİR. HER KOD "1" ADEDİ TEMSİL EDER. MİNİMUM "5" ADET GİRİLMELİDİR.

- Eczacıbaşı Yapı Gereçleri San. ve Tic. A.Ş.'nin ürünler ve teknik detaylarda değişiklik yapma hakkı saklıdır.
- Ayaklar ve sifonlar için garanti süresi 2 yıldır. • Sayfa 1040 ve 1198'de belirtilen Genel Uyarılar'ı dikkatle okumanızı tavsiye ederiz.

Fit (80x80 cm)



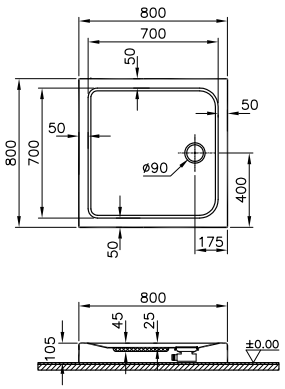

Monoblok

Kod	Ölçü (cm)	Yerleşim	Ürün özellikleri		Fiyat (TL)*	Palet kodu**
			Ayak	Sifon		
63970002000	80x80	10,5 cm Monoblok	-		1.144	63970078000
5608460	Yuvarlak kapaklı 90 mm DT sifonu (H:65)					240

* AYAK VE SİFON FİYATA DAHİL DEĞİLDİR. SİPARİŞİNİ AYRICA GEÇMEYİ UNUTMAYINIZ.
**PALETLİ SİPARİŞLER İÇİNDİR. HER KOD "1" ADEDİ TEMSİL EDER. MİNİMUM "5" ADET GİRİLMELİDİR.

• Eczacıbaşı Yapı Gereçleri San. ve Tic. A.Ş.'nin ürünler ve teknik detaylarda değişiklik yapma hakkı saklıdır.
• Ayaklar ve sifonlar için garanti süresi 2 yıldır. • Sayfa 1040 ve 1198'de belirtilen Genel Uyarılar'ı dikkatle okumanızı tavsiye ederiz.

VitrA

Özel İhtiyaçlar İçin Optimum (90 cm-80 cm)



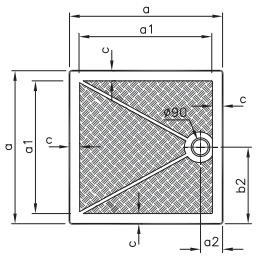

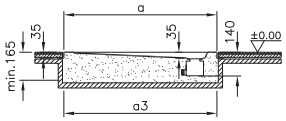

Flat (gömme uygulaması)

Ebat (mm)	900x900	800x800
a	900	800
a1	780	690
a2	130	125
a3	900	800
b2	450	400
c	60	55

YERLİ ÜRETİM

Kod	Ölçü (cm)	Ürün özellikleri		Fiyat (TL)*	Palet kodu**
		Ayak	Sifon		
51160002000	90x90	-	-	974	51160078000
51020002000	80x80	-	-	843	51020078000

Tamamlayıcı malzemeler		Fiyat (TL)*
5601089	Yuvarlak kapaklı 90 mm DT sifonu	225
5602992	Yuvarlak kapaklı 90 mm DT sifonu (Dik)	152

* AYAK VE SİFON FİYATA DAHİL DEĞİLDİR. SİPARİŞİNİ AYRICA GEÇMEYİ UNUTMAYINIZ.
**PALETLİ SİPARİŞLER İÇİNDİR. HER KOD "1" ADEDİ TEMSİL EDER. MİNİMUM "5" ADET GİRİLMELİDİR.

• Eczacıbaşı Yapı Gereçleri San. ve Tic. A.Ş.'nin ürünler ve teknik detaylarda değişiklik yapma hakkı saklıdır.
• Ayaklar ve sifonlar için garanti süresi 2 yıldır. • Sayfa 1040 ve 1198'de belirtilen Genel Uyarılar'ı dikkatle okumanızı tavsiye ederiz.

VitrA

Optimum Neo (170x90 cm)



Ebat (cm)	170x90
a	1700
a1	1550
a3	1640
b	900
b1	750
b2	450

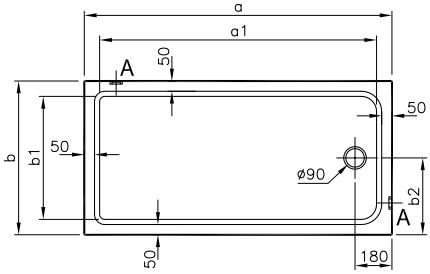

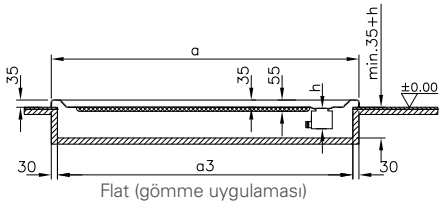

Flat (gömme uygulaması)

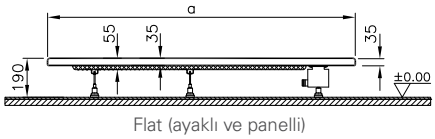

Flat (ayaklı ve panelli)

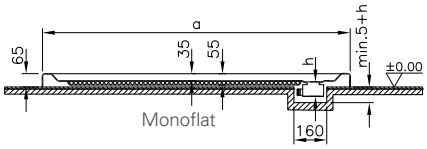

Monoflat

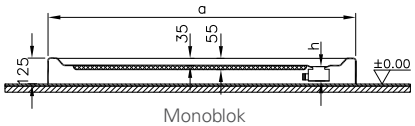

Monoblok

YERLİ ÜRETİM

Kod	Ölçü (cm)	Yerleşim	Ürün özellikleri		Fiyat (TL)	Palet kodu**
			Ayak	Sifon		
64660002000	170x90	Flat (gömme)	-	-	1.731	64660078000
64340002000		Monoblok	-	-	2.040	64340078000
64410002000		Monoflat	-	-	1.740	64410078000

Tamamlayıcılar ve tamamlayıcı malzemeler		Fiyat (TL)*
53280001000	170 cm ön panel	273
53900001000	90 cm yan panel	196
59916466000	Ayak seti 170x90	205
5601089	Yuvarlak kapaklı 90 mm DT sifonu	225
5602992	Yuvarlak kapaklı 90 mm DT sifonu (Dik)	152
5608460	Yuvarlak kapaklı 90 mm DT sifonu (H:65)	240

- "h" ölçüsü standart sifon için 85mm'dir. Düşük yükseklikli sifon için bilgi alın.
- VitrA akrilik ürünleriyle birlikte 59950143000 kodlu VitrA Kaydırmaz'ı kullanabilirisiniz.

PANEL FİYATA DAHİL DEĞİLDİR. PANEL SİPARİŞİNİZİ AYRICA GEÇMEYİ UNUTMAYINIZ.

* AYAK VE SİFON FİYATA DAHİL DEĞİLDİR. SİPARİŞİNİ AYRICA GEÇMEYİ UNUTMAYINIZ.

- Panelli ürün siparişi girerken SAP'de panel siparişinizi ürüne bağlamayı unutmayınız.
- Panelli siparişlerde ayak siparişi geçmeyi unutmayınız.
- Flat panel ve ayak uygulamasında duş tekneleri yüksekliği 19 cm'ye çıkmaktadır.

**PALETLİ SİPARİŞLER İÇİNDİR. HER KOD "1" ADEDİ TEMSİL EDER. MİNİMUM "5" ADET GİRİLMELİDİR.

• Eczacıbaşı Yapı Gereçleri San. ve Tic. A.Ş.'nin ürünler ve teknik detaylarda değişiklik yapma hakkı saklıdır.
• Ayaklar ve sifonlar için garanti süresi 2 yıldır. • Sayfa 1040 ve 1198'de belirtilen Genel Uyarılar'ı dikkatle okumanızı tavsiye ederiz.

VitrA

Optimum Neo (140x90 cm)



Ebat (cm)	140x90
a	1400
a1	1210
a2	700
a3	1340

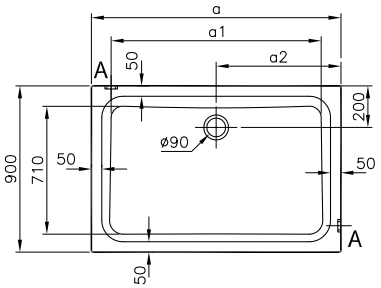

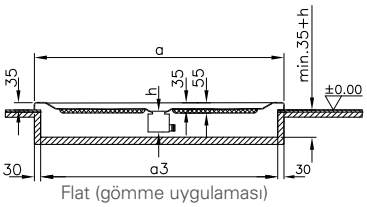

Flat (gömme uygulaması)

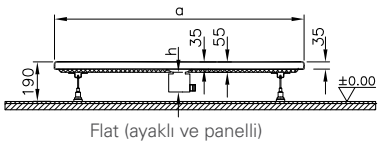

Flat (ayaklı ve panelli)

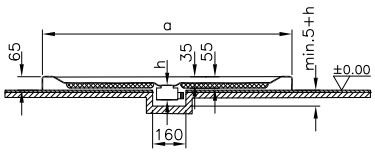

Monoflat

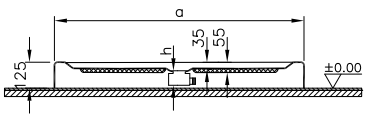

Monoblok

Kod	Ölçü (cm)	Yerleşim	Ürün özellikleri		Fiyat (TL)	Palet kodu**
			Ayak	Sifon		
60620002000	140x90	Flat (gömme)	-	-	1.597	60620078000
64170002000		Monoblok	-	-	2.099	64170078000
64280002000		Monoflat	-	-	1.825	64280078000

Tamamlayıcılar ve tamamlayıcı malzemeler		Fiyat (TL)*
53490001000	140 cm ön panel	236
53900001000	90 cm yan panel	196
59916062000	Ayak seti 140x90	205
5601089	Yuvarlak kapaklı 90 mm DT sifonu	225
5602992	Yuvarlak kapaklı 90 mm DT sifonu (Dik)	152
5608460	Yuvarlak kapaklı 90 mm DT sifonu (H:65)	240

- "h" ölçüsü standart sifon için 85mm'dir. Düşük yükseklikli sifon için bilgi alın.
- VitrA akrilik ürünleriyle birlikte 59950143000 kodlu VitrA Kaydırmaz'ı kullanabilirisiniz.

PANEL FİYATA DAHİL DEĞİLDİR. PANEL SİPARİŞİNİZİ AYRICA GEÇMEYİ UNUTMAYINIZ.

* AYAK VE SİFON FİYATA DAHİL DEĞİLDİR. SİPARİŞİNİ AYRICA GEÇMEYİ UNUTMAYINIZ.

- Panelli ürün siparişi girerken SAP'de panel siparişinizi ürüne bağlamayı unutmayınız.
- Panelli siparişlerde ayak siparişi geçmeyi unutmayınız.
- Flat panel ve ayak uygulamasında duş tekneleri yüksekliği 19 cm'ye çıkmaktadır.

**PALETLİ SİPARİŞLER İÇİNDİR. HER KOD "1" ADEDİ TEMSİL EDER. MİNİMUM "5" ADET GİRİLMELİDİR.

• Eczacıbaşı Yapı Gereçleri San. ve Tic. A.Ş.'nin ürünler ve teknik detaylarda değişiklik yapma hakkı saklıdır.
• Ayaklar ve sifonlar için garanti süresi 2 yıldır. • Sayfa 1040 ve 1198'de belirtilen Genel Uyarılar'ı dikkatle okumanızı tavsiye ederiz.

VitrA

Optimum Neo (120x90 cm)



Ebat (cm)	120x90
a	1200
a1	1010
a2	600
a3	1140

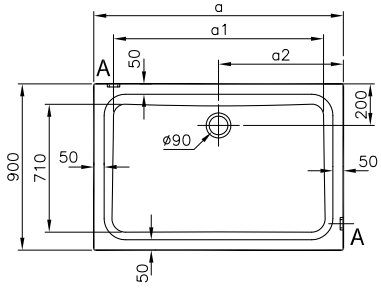

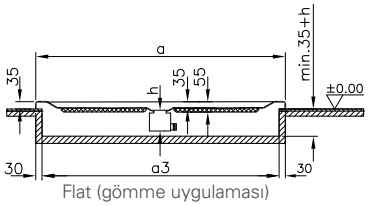

Flat (gömme uygulaması)

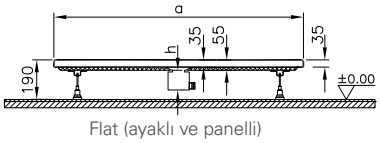

Flat (ayaklı ve panelli)

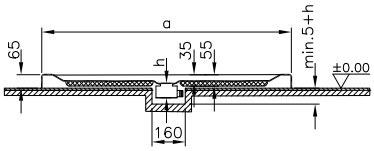

Monoflat

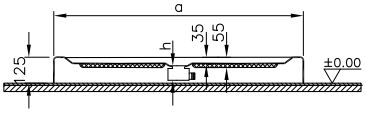

Monoblok

Kod	Ölçü (cm)	Yerleşim	Ürün özellikleri		Fiyat (TL)	Palet kodu**
			Ayak	Sifon		
60610002000	120x90	Flat (gömme)	-	-	1.452	60610078000
64160002000		Monoblok	-	-	1.825	64160078000
64270002000		Monoflat	-	-	1.587	64270078000

Tamamlayıcılar ve tamamlayıcı malzemeler		Fiyat (TL)*
52970001000	120 cm ön panel	214
53900001000	90 cm yan panel	196
59916061000	Ayak seti 120x90	205
5601089	Yuvarlak kapaklı 90 mm DT sifonu	225
5602992	Yuvarlak kapaklı 90 mm DT sifonu (Dik)	152
5608460	Yuvarlak kapaklı 90 mm DT sifonu (H:65)	240

- "h" ölçüsü standart sifon için 85mm'dir. Düşük yükseklikli sifon için bilgi alın.
- VitrA akrilik ürünleriyle birlikte 59950143000 kodlu VitrA Kaydırmaz'ı kullanabilirisiniz.

PANEL FİYATA DAHİL DEĞİLDİR. PANEL SİPARİŞİNİZİ AYRICA GEÇMEYİ UNUTMAYINIZ.

* AYAK VE SİFON FİYATA DAHİL DEĞİLDİR. SİPARİŞİNİ AYRICA GEÇMEYİ UNUTMAYINIZ.

- Panelli siparişlerde ayak siparişi geçmeyi unutmayınız.
- Flat panel ve ayak uygulamasında duş tekneleri yüksekliği 19 cm'ye çıkmaktadır.

**PALETLİ SİPARİŞLER İÇİNDİR. HER KOD "1" ADEDİ TEMSİL EDER. MİNİMUM "5" ADET GİRİLMELİDİR.

• Eczacıbaşı Yapı Gereçleri San. ve Tic. A.Ş.'nin ürünler ve teknik detaylarda değişiklik yapma hakkı saklıdır.
• Ayaklar ve sifonlar için garanti süresi 2 yıldır. • Sayfa 1040 ve 1198'de belirtilen Genel Uyarılar'ı dikkatle okumanızı tavsiye ederiz.

VitrA

Optimum Neo (160x80 cm)



Ebat (cm)	160x80
a	1600
a1	1450
a3	1540
b	800
b1	650
b2	400

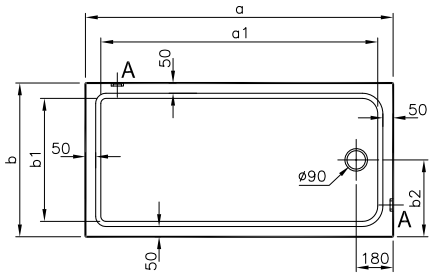

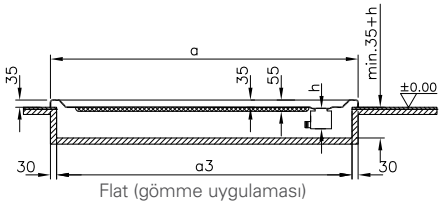

Flat (gömme uygulaması)

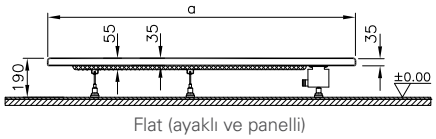

Flat (ayaklı ve panelli)

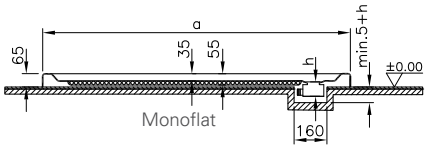

Monoflat

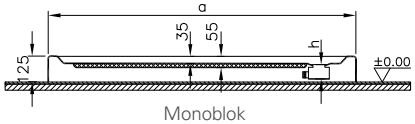

Monoblok

YERLİ ÜRETİM

Kod	Ölçü (cm)	Yerleşim	Ürün özellikleri		Fiyat (TL)	Palet kodu**
			Ayak	Sifon		
64650002000	160x80	Flat (gömme)	-	-	1.620	64650078000
64330002000		Monoblok	-	-	1.920	64330078000
64400002000		Monoflat	-	-	1.620	64400078000

Tamamlayıcılar ve tamamlayıcı malzemeler		Fiyat (TL)*
53870001000	160 cm ön panel	260
53910001000	80 cm yan panel	183
59916465000	Ayak seti 160x80	205
5601089	Yuvarlak kapaklı 90 mm DT sifonu	225
5602992	Yuvarlak kapaklı 90 mm DT sifonu (Dik)	152
5608460	Yuvarlak kapaklı 90 mm DT sifonu (H:65)	240

- "h" ölçüsü standart sifon için 85mm'dir. Düşük yükseklikli sifon için bilgi alın.
- VitrA akrilik ürünleriyle birlikte 59950143000 kodlu VitrA Kaydırmaz'ı kullanabilirisiniz.

PANEL FİYATA DAHİL DEĞİLDİR. PANEL SİPARİŞİNİZİ AYRICA GEÇMEYİ UNUTMAYINIZ.

* AYAK VE SİFON FİYATA DAHİL DEĞİLDİR. SİPARİŞİNİ AYRICA GEÇMEYİ UNUTMAYINIZ.

- Panelli ürün siparişi girerken SAP'de panel siparişinizi ürüne bağlamayı unutmayınız.
- Panelli siparişlerde ayak siparişi geçmeyi unutmayınız.
- Flat panel ve ayak uygulamasında duş tekneleri yüksekliği 19 cm'ye çıkmaktadır.

**PALETLİ SİPARİŞLER İÇİNDİR. HER KOD "1" ADEDİ TEMSİL EDER. MİNİMUM "5" ADET GİRİLMELİDİR.

• Eczacıbaşı Yapı Gereçleri San. ve Tic. A.Ş.'nin ürünler ve teknik detaylarda değişiklik yapma hakkı saklıdır.
• Ayaklar ve sifonlar için garanti süresi 2 yıldır. • Sayfa 1040 ve 1198'de belirtilen Genel Uyarılar'ı dikkatle okumanızı tavsiye ederiz.

VitrA

Optimum Neo (130x80 cm)



Ebat (cm)	130x80
a	1300
a1	1110
a2	650
a3	1240

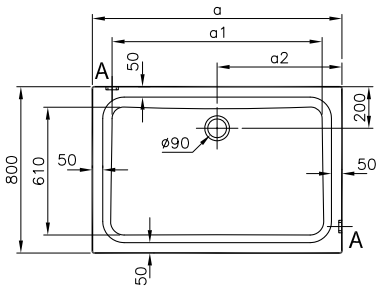

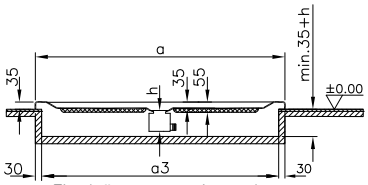

Flat (gömme uygulaması)

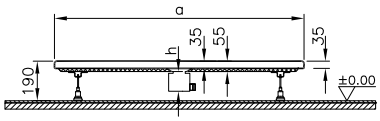

Flat (ayaklı ve panelli)

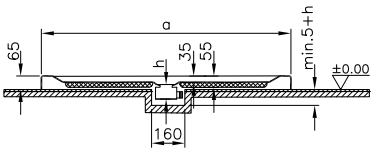

Monoflat

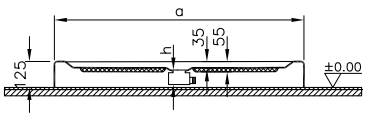

Monoblok

YERLİ ÜRETİM

Kod	Ölçü (cm)	Yerleşim	Ürün özellikleri		Fiyat (TL)	Palet kodu**
			Ayak	Sifon		
64070002000	130x80	Flat (gömme)	-	-	1.386	64070078000
64180002000		Monoblok	-	-	1.656	64180078000
64290002000		Monoflat	-	-	1.449	64290078000

Tamamlayıcılar ve tamamlayıcı malzemeler		Fiyat (TL)*
53290001000	130 cm ön panel	225
53910001000	80 cm yan panel	183
59916407000	Ayak seti 130x80	205
5601089	Yuvarlak kapaklı 90 mm DT sifonu	225
5602992	Yuvarlak kapaklı 90 mm DT sifonu (Dik)	152
5608460	Yuvarlak kapaklı 90 mm DT sifonu (H:65)	240

• "h" ölçüsü standart sifon için 85mm'dir. Düşük yükseklikli sifon için bilgi alın.
• VitrA akrilik ürünleriyle birlikte 59950143000 kodlu VitrA Kaydırmaz'ı kullanabilirisiniz.
PANEL FİYATA DAHİL DEĞİLDİR. PANEL SİPARİŞİNİZİ AYRICA GEÇMEYİ UNUTMAYINIZ.
* AYAK VE SİFON FİYATA DAHİL DEĞİLDİR. SİPARİŞİNİ AYRICA GEÇMEYİ UNUTMAYINIZ.
• Panelli siparişlerde ayak siparişi geçmeyi unutmayınız.
• Flat panel ve ayak uygulamasında duş tekneleri yüksekliği 19 cm'ye çıkmaktadır.
**PALETLİ SİPARİŞLER İÇİNDİR. HER KOD "1" ADEDİ TEMSİL EDER. MİNİMUM "5" ADET GİRİLMELİDİR.

• Eczacıbaşı Yapı Gereçleri San. ve Tic. A.Ş.'nin ürünler ve teknik detaylarda değişiklik yapma hakkı saklıdır.
• Ayaklar ve sifonlar için garanti süresi 2 yıldır. • Sayfa 1040 ve 1198'de belirtilen Genel Uyarılar'ı dikkatle okumanızı tavsiye ederiz.

Optimum Neo (120x80 cm)



Ebat (cm)	120x80
a	1200
a1	1010
a2	600
a3	1140

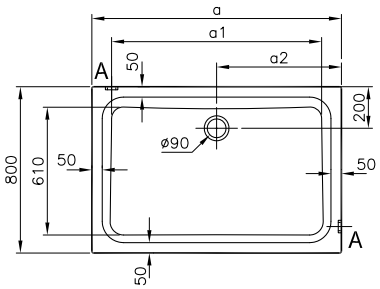

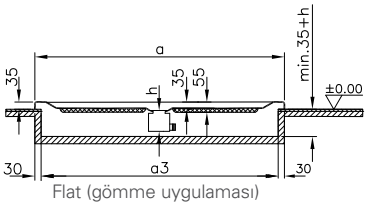

Flat (gömme uygulaması)

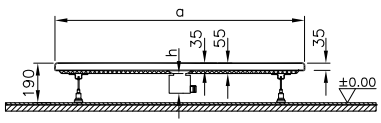

Flat (ayaklı ve panelli)

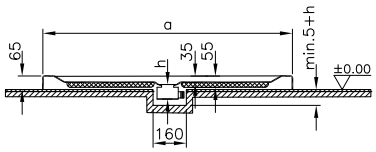

Monoflat

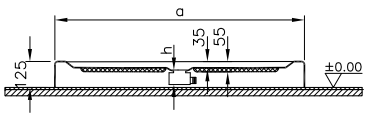

Monoblok

Kod	Ölçü (cm)	Yerleşim	Ürün özellikleri		Fiyat (TL)	Palet kodu**
			Ayak	Sifon		
60600002000	120x80	Flat (gömme)	-	-	1.320	60600078000
64150002000		Monoblok	-	-	1.587	64150078000
64260002000		Monoflat	-	-	1.380	64260078000

Tamamlayıcılar ve tamamlayıcı malzemeler		Fiyat (TL)*
52970001000	120 cm ön panel	214
53910001000	80 cm yan panel	183
59916060000	Ayak seti 120x80	205
5601089	Yuvarlak kapaklı 90 mm DT sifonu	225
5602992	Yuvarlak kapaklı 90 mm DT sifonu (Dik)	152
5608460	Yuvarlak kapaklı 90 mm DT sifonu (H:65)	240

- "h" ölçüsü standart sifon için 85mm'dir. Düşük yükseklikli sifon için bilgi alın.
- VitrA akrilik ürünleriyle birlikte 59950143000 kodlu VitrA Kaydırmaz'ı kullanabilirisiniz.

PANEL FİYATA DAHİL DEĞİLDİR. PANEL SİPARİŞİNİZİ AYRICA GEÇMEYİ UNUTMAYINIZ.

* AYAK VE SİFON FİYATA DAHİL DEĞİLDİR. SİPARİŞİNİ AYRICA GEÇMEYİ UNUTMAYINIZ.

- Panelli ürün siparişi girerken SAP'de panel siparişinizi ürüne bağlamayı unutmayınız.
- Panelli siparişlerde ayak siparişi geçmeyi unutmayınız.
- Flat panel ve ayak uygulamasında duş tekneleri yüksekliği 19 cm'ye çıkmaktadır.

**PALETLİ SİPARİŞLER İÇİNDİR. HER KOD "1" ADEDİ TEMSİL EDER. MİNİMUM "5" ADET GİRİLMELİDİR.

• Eczacıbaşı Yapı Gereçleri San. ve Tic. A.Ş.'nin ürünler ve teknik detaylarda değişiklik yapma hakkı saklıdır.
• Ayaklar ve sifonlar için garanti süresi 2 yıldır. • Sayfa 1040 ve 1198'de belirtilen Genel Uyarılar'ı dikkatle okumanızı tavsiye ederiz.

VitrA

Optimum Neo (110x80 cm)



Ebat (cm)	110x80
a	1100
a1	910
a2	550
a3	1040

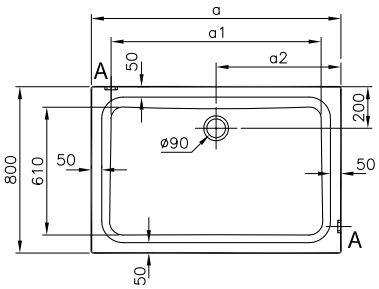

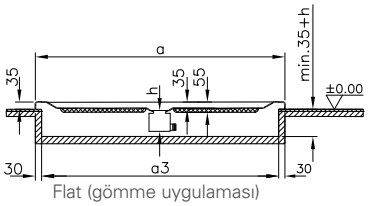

Flat (gömme uygulaması)

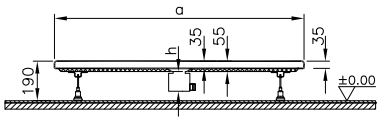

Flat (ayaklı ve panelli)

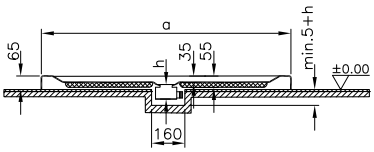

Monoflat

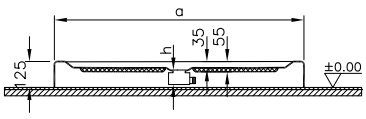

Monoblok

YERLİ ÜRETİM

Kod	Ölçü (cm)	Yerleşim	Ürün özellikleri		Fiyat (TL)	Palet kodu**
			Ayak	Sifon		
64300002000	110x80	Flat (gömme)	-	-	1.260	64300078000
64310002000		Monoblok	-	-	1.440	64310078000
64320002000		Monoflat	-	-	1.260	64320078000

Tamamlayıcılar ve tamamlayıcı malzemeler		Fiyat (TL)*
52810001000	110 cm ön panel	204
53910001000	80 cm yan panel	183
59916430000	Ayak seti 110x80	205
5601089	Yuvarlak kapaklı 90 mm DT sifonu	225
5602992	Yuvarlak kapaklı 90 mm DT sifonu (Dik)	152
5608460	Yuvarlak kapaklı 90 mm DT sifonu (H:65)	240

- "h" ölçüsü standart sifon için 85mm'dir. Düşük yükseklikli sifon için bilgi alın.
- VitrA akrilik ürünleriyle birlikte 59950143000 kodlu VitrA Kaydırmaz'ı kullanabilirisiniz.

PANEL FİYATA DAHİL DEĞİLDİR. PANEL SİPARİŞİNİZİ AYRICA GEÇMEYİ UNUTMAYINIZ.

* AYAK VE SİFON FİYATA DAHİL DEĞİLDİR. SİPARİŞİNİ AYRICA GEÇMEYİ UNUTMAYINIZ.

- Panelli ürün siparişi girerken SAP'de panel siparişinizi ürüne bağlamayı unutmayınız.
- Panelli siparişlerde ayak siparişi geçmeyi unutmayınız.
- Flat panel ve ayak uygulamasında duş tekneleri yüksekliği 19 cm'ye çıkmaktadır.

**PALETLİ SİPARİŞLER İÇİNDİR. HER KOD "1" ADEDİ TEMSİL EDER. MİNİMUM "5" ADET GİRİLMELİDİR.

• Eczacıbaşı Yapı Gereçleri San. ve Tic. A.Ş.'nin ürünler ve teknik detaylarda değişiklik yapma hakkı saklıdır.
• Ayaklar ve sifonlar için garanti süresi 2 yıldır. • Sayfa 1040 ve 1198'de belirtilen Genel Uyarılar'ı dikkatle okumanızı tavsiye ederiz.

Optimum Neo (100x80 cm)



Ebat (cm)	100x80
a	1000
a1	810
a2	500
a3	940

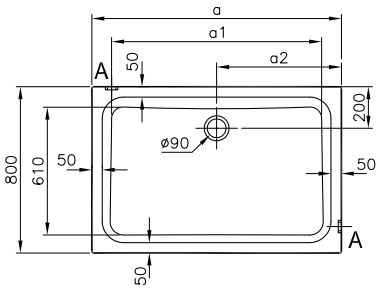

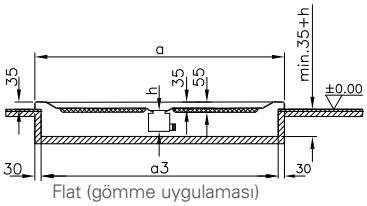

Flat (gömme uygulaması)

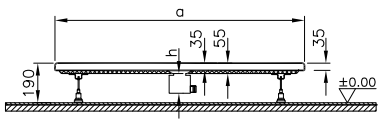

Flat (ayaklı ve panelli)

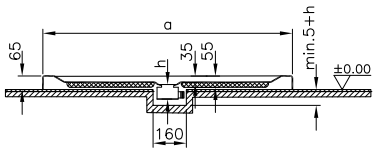

Monoflat

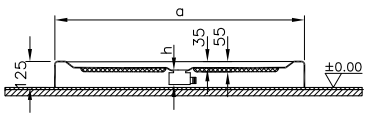

Monoblok

Kod	Ölçü (cm)	Yerleşim	Ürün özellikleri		Fiyat (TL)	Palet kodu**
			Ayak	Sifon		
60590002000	100x80	Flat (gömme)	-	-	1.200	60590078000
64140002000		Monoblok	-	-	1.380	64140078000
64250002000		Monoflat	-	-	1.200	64250078000

Tamamlayıcılar ve tamamlayıcı malzemeler		Fiyat (TL)*
53990001000	100 cm ön panel	194
53910001000	80 cm yan panel	183
59916059000	Ayak seti 100x80	205
5601089	Yuvarlak kapaklı 90 mm DT sifonu	225
5602992	Yuvarlak kapaklı 90 mm DT sifonu (Dik)	152
5608460	Yuvarlak kapaklı 90 mm DT sifonu (H:65)	240

- "h" ölçüsü standart sifon için 85mm'dir. Düşük yükseklikli sifon için bilgi alın.
- VitrA akrilik ürünleriyle birlikte 59950143000 kodlu VitrA Kaydırmaz'ı kullanabilirisiniz.

PANEL FİYATA DAHİL DEĞİLDİR. PANEL SİPARİŞİNİZİ AYRICA GEÇMEYİ UNUTMAYINIZ.

* AYAK VE SİFON FİYATA DAHİL DEĞİLDİR. SİPARİŞİNİ AYRICA GEÇMEYİ UNUTMAYINIZ.

- Panelli ürün siparişi girerken SAP'de panel siparişinizi ürüne bağlamayı unutmayınız.
- Panelli siparişlerde ayak siparişi geçmeyi unutmayınız.
- Flat panel ve ayak uygulamasında duş tekneleri yüksekliği 19 cm'ye çıkmaktadır.

**PALETLİ SİPARİŞLER İÇİNDİR. HER KOD "1" ADEDİ TEMSİL EDER. MİNİMUM "5" ADET GİRİLMELİDİR.

• Eczacıbaşı Yapı Gereçleri San. ve Tic. A.Ş.'nin ürünler ve teknik detaylarda değişiklik yapma hakkı saklıdır.
• Ayaklar ve sifonlar için garanti süresi 2 yıldır. • Sayfa 1040 ve 1198'de belirtilen Genel Uyarılar'ı dikkatle okumanızı tavsiye ederiz.

VitrA

Optimum Neo (180x75 cm)



Ebat (cm)	180x75
a	1800
a1	1650
a3	1740
b	750
b1	600
b2	375

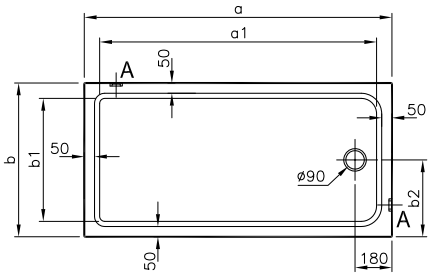

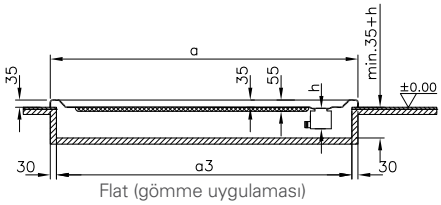

Flat (gömme uygulaması)

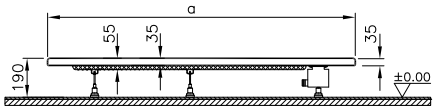

Flat (ayaklı ve panelli)

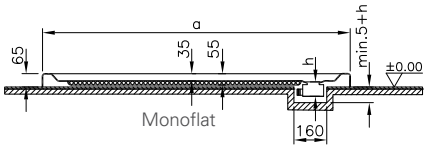

Monoflat

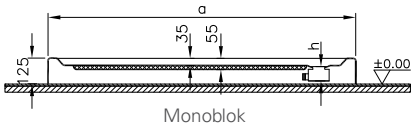

Monoblok

YERLİ ÜRETİM

Kod	Ölçü (cm)	Yerleşim	Ürün özellikleri		Fiyat (TL)	Palet kodu**
			Ayak	Sifon		
64680002000	180x75	Flat (gömme)	-	-	1.786	64680078000
64360002000		Monoblok	-	-	2.014	64360078000
64430002000		Monoflat	-	-	1.806	64430078000

Tamamlayıcılar ve tamamlayıcı malzemeler		Fiyat (TL)*
53880001000	180 cm ön panel	287
53920001000	75 cm yan panel	179
59916468000	Ayak seti 180x75	205
5601089	Yuvarlak kapaklı 90 mm DT sifonu	225
5602992	Yuvarlak kapaklı 90 mm DT sifonu (Dik)	152
5608460	Yuvarlak kapaklı 90 mm DT sifonu (H:65)	240

- "h" ölçüsü standart sifon için 85mm'dir. Düşük yükseklikli sifon için bilgi alın.
- VitrA akrilik ürünleriyle birlikte 59950143000 kodlu VitrA Kaydırmaz'ı kullanabilirisiniz.

PANEL FİYATA DAHİL DEĞİLDİR. PANEL SİPARİŞİNİZİ AYRICA GEÇMEYİ UNUTMAYINIZ.

* AYAK VE SİFON FİYATA DAHİL DEĞİLDİR. SİPARİŞİNİ AYRICA GEÇMEYİ UNUTMAYINIZ.

- Panelli ürün siparişi girerken SAP'de panel siparişinizi ürüne bağlamayı unutmayınız.
- Panelli siparişlerde ayak siparişi geçmeyi unutmayınız.
- Flat panel ve ayak uygulamasında duş tekneleri yüksekliği 19 cm'ye çıkmaktadır.

**PALETLİ SİPARİŞLER İÇİNDİR. HER KOD "1" ADEDİ TEMSİL EDER. MİNİMUM "5" ADET GİRİLMELİDİR.

• Eczacıbaşı Yapı Gereçleri San. ve Tic. A.Ş.'nin ürünler ve teknik detaylarda değişiklik yapma hakkı saklıdır.
• Ayaklar ve sifonlar için garanti süresi 2 yıldır. • Sayfa 1040 ve 1198'de belirtilen Genel Uyarılar'ı dikkatle okumanızı tavsiye ederiz.

VitrA

Optimum Neo (170x75 cm)



Ebat (cm)	170x75
a	1700
a1	1550
a3	1640
b	750
b1	600
b2	375

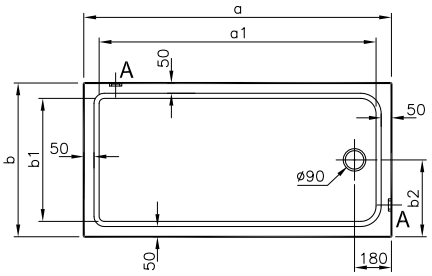

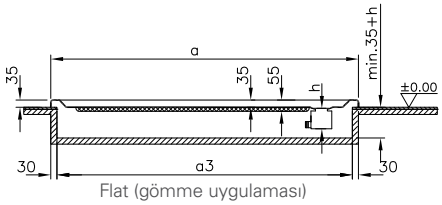

Flat (gömme uygulaması)

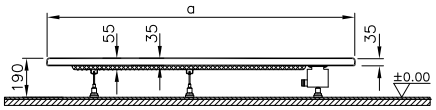

Flat (ayaklı ve panelli)

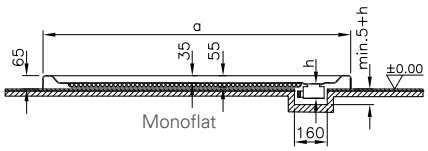

Monoflat

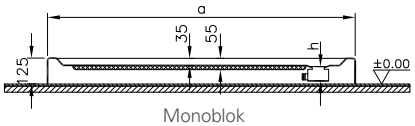

Monoblok

Kod	Ölçü (cm)	Yerleşim	Ürün özellikleri		Fiyat (TL)	Palet kodu**
			Ayak	Sifon		
64690002000	170x75	Flat (gömme)	-	-	1.701	64690078000
64370002000		Monoblok	-	-	1.918	64370078000
64440002000		Monoflat	-	-	1.720	64440078000

Tamamlayıcılar ve tamamlayıcı malzemeler		Fiyat (TL)*
53280001000	170 cm ön panel	273
53920001000	75 cm yan panel	179
59916469000	Ayak seti 170x75	205
5601089	Yuvarlak kapaklı 90 mm DT sifonu	225
5602992	Yuvarlak kapaklı 90 mm DT sifonu (Dik)	152
5608460	Yuvarlak kapaklı 90 mm DT sifonu (H:65)	240

- "h" ölçüsü standart sifon için 85mm'dir. Düşük yükseklikli sifon için bilgi alın.
- VitrA akrilik ürünleriyle birlikte 59950143000 kodlu VitrA Kaydırmaz'ı kullanabilirisiniz.

PANEL FİYATA DAHİL DEĞİLDİR. PANEL SİPARİŞİNİZİ AYRICA GEÇMEYİ UNUTMAYINIZ.

* AYAK VE SİFON FİYATA DAHİL DEĞİLDİR. SİPARİŞİNİ AYRICA GEÇMEYİ UNUTMAYINIZ.

- Panelli ürün siparişi girerken SAP'de panel siparişinizi ürüne bağlamayı unutmayınız.
- Panelli siparişlerde ayak siparişi geçmeyi unutmayınız.
- Flat panel ve ayak uygulamasında duş tekneleri yüksekliği 19 cm'ye çıkmaktadır.

**PALETLİ SİPARİŞLER İÇİNDİR. HER KOD "1" ADEDİ TEMSİL EDER. MİNİMUM "5" ADET GİRİLMELİDİR.

• Eczacıbaşı Yapı Gereçleri San. ve Tic. A.Ş.'nin ürünler ve teknik detaylarda değişiklik yapma hakkı saklıdır.
• Ayaklar ve sifonlar için garanti süresi 2 yıldır. • Sayfa 1040 ve 1198'de belirtilen Genel Uyarılar'ı dikkatle okumanızı tavsiye ederiz.

VitrA

Optimum Neo (160x75 cm)



Ebat (cm)	160x75
a	1600
a1	1450
a3	1540
b	750
b1	600
b2	375

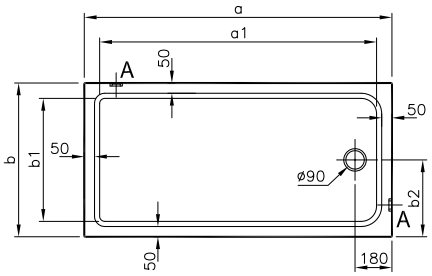

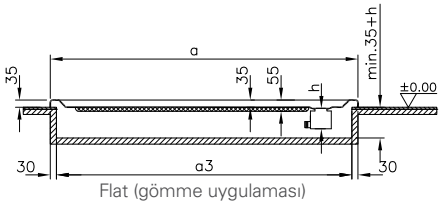

Flat (gömme uygulaması)

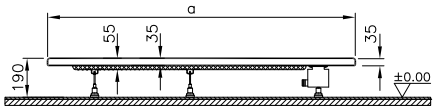

Flat (ayaklı ve panelli)

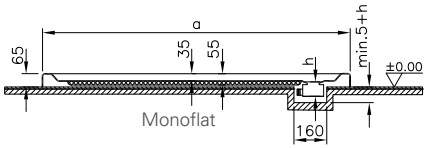

Monoflat

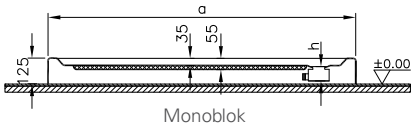

Monoblok

YERLİ ÜRETİM

Kod	Ölçü (cm)	Yerleşim	Ürün özellikleri		Fiyat (TL)	Palet kodu**
			Ayak	Sifon		
64700002000	160x75	Flat (gömme)	-	-	1.620	64700078000
64380002000		Monoblok	-	-	1.827	64380078000
64450002000		Monoflat	-	-	1.638	64450078000

Tamamlayıcılar ve tamamlayıcı malzemeler		Fiyat (TL)*
53870001000	160 cm ön panel	260
53920001000	75 cm yan panel	179
59916470000	Ayak seti 160x75	205
5601089	Yuvarlak kapaklı 90 mm DT sifonu	225
5602992	Yuvarlak kapaklı 90 mm DT sifonu (Dik)	152
5608460	Yuvarlak kapaklı 90 mm DT sifonu (H:65)	240

- "h" ölçüsü standart sifon için 85mm'dir. Düşük yükseklikli sifon için bilgi alın.
- VitrA akrilik ürünleriyle birlikte 59950143000 kodlu VitrA Kaydırmaz'ı kullanabilirisiniz.

PANEL FİYATA DAHİL DEĞİLDİR. PANEL SİPARİŞİNİZİ AYRICA GEÇMEYİ UNUTMAYINIZ.

* AYAK VE SİFON FİYATA DAHİL DEĞİLDİR. SİPARİŞİNİ AYRICA GEÇMEYİ UNUTMAYINIZ.

- Panelli ürün siparişi girerken SAP'de panel siparişinizi ürüne bağlamayı unutmayınız.
- Panelli siparişlerde ayak siparişi geçmeyi unutmayınız.
- Flat panel ve ayak uygulamasında duş tekneleri yüksekliği 19 cm'ye çıkmaktadır.

**PALETLİ SİPARİŞLER İÇİNDİR. HER KOD "1" ADEDİ TEMSİL EDER. MİNİMUM "5" ADET GİRİLMELİDİR.

• Eczacıbaşı Yapı Gereçleri San. ve Tic. A.Ş.'nin ürünler ve teknik detaylarda değişiklik yapma hakkı saklıdır.
• Ayaklar ve sifonlar için garanti süresi 2 yıldır. • Sayfa 1040 ve 1198'de belirtilen Genel Uyarılar'ı dikkatle okumanızı tavsiye ederiz.

VitrA

Optimum Neo (150x75 cm)



Ebat (cm)	150x75
a	1500
a1	1350
a3	1440
b	750
b1	600
b2	375

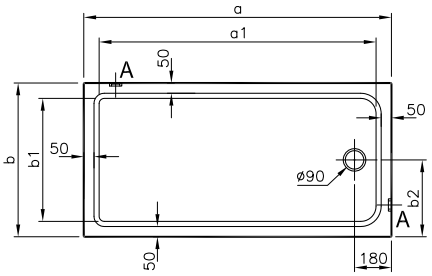

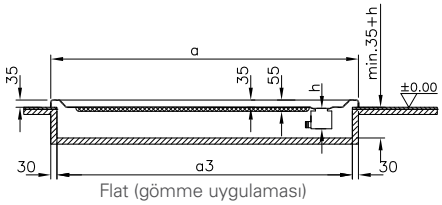

Flat (gömme uygulaması)

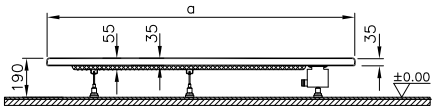

Flat (ayaklı ve panelli)

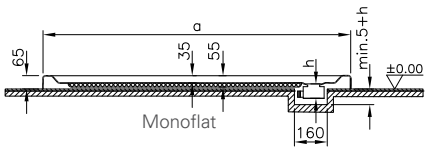

Monoflat

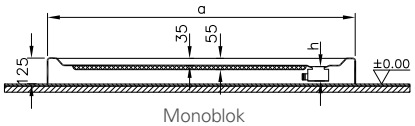

Monoblok

YERLİ ÜRETİM

Kod	Ölçü (cm)	Yerleşim	Ürün özellikleri		Fiyat (TL)	Palet kodu**
			Ayak	Sifon		
64710002000	150x75	Flat (gömme)	-	-	1.560	64710078000
64390002000		Monoblok	-	-	1.740	64390078000
64460002000		Monoflat	-	-	1.560	64460078000

Tamamlayıcılar ve tamamlayıcı malzemeler		Fiyat (TL)*
53890001000	150 cm ön panel	248
53920001000	75 cm yan panel	179
59916471000	Ayak seti 150x75	205
5601089	Yuvarlak kapaklı 90 mm DT sifonu	225
5602992	Yuvarlak kapaklı 90 mm DT sifonu (Dik)	152
5608460	Yuvarlak kapaklı 90 mm DT sifonu (H:65)	240

- "h" ölçüsü standart sifon için 85mm'dir. Düşük yükseklikli sifon için bilgi alın.
- VitrA akrilik ürünleriyle birlikte 59950143000 kodlu VitrA Kaydırmaz'ı kullanabilirisiniz.

PANEL FİYATA DAHİL DEĞİLDİR. PANEL SİPARİŞİNİZİ AYRICA GEÇMEYİ UNUTMAYINIZ.

* AYAK VE SİFON FİYATA DAHİL DEĞİLDİR. SİPARİŞİNİ AYRICA GEÇMEYİ UNUTMAYINIZ.

- Panelli ürün siparişi girerken SAP'de panel siparişinizi ürüne bağlamayı unutmayınız.
- Panelli siparişlerde ayak siparişi geçmeyi unutmayınız.
- Flat panel ve ayak uygulamasında duş tekneleri yüksekliği 19 cm'ye çıkmaktadır.

**PALETLİ SİPARİŞLER İÇİNDİR. HER KOD "1" ADEDİ TEMSİL EDER. MİNİMUM "5" ADET GİRİLMELİDİR.

• Eczacıbaşı Yapı Gereçleri San. ve Tic. A.Ş.'nin ürünler ve teknik detaylarda değişiklik yapma hakkı saklıdır.
• Ayaklar ve sifonlar için garanti süresi 2 yıldır. • Sayfa 1040 ve 1198'de belirtilen Genel Uyarılar'ı dikkatle okumanızı tavsiye ederiz.

VitrA

Optimum Neo (100 cm)



Ebat (cm)	100x100 Kare
a	1000
a1	810
a2	500
a3	940

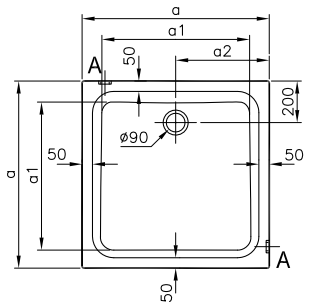

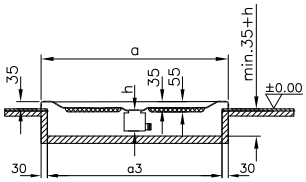

Flat (gömme uygulaması)

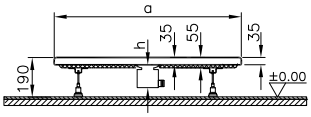

Flat (ayaklı ve panelli)

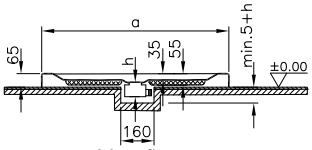

Monoflat

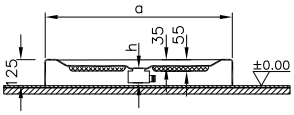

Monoblok

YERLİ ÜRETİM

Kod	Ölçü (cm)	Yerleşim	Ürün özellikleri		Fiyat (TL)	Palet kodu**
			Ayak	Sifon		
60550002000	100x100	Flat (gömme)	-	-	1.283	60550078000
64100002000		Monoblok	-	-	1.579	64100078000
64210002000		Monoflat	-	-	1.397	64210078000

Tamamlayıcılar ve tamamlayıcı malzemeler		Fiyat (TL)*
53990001000	100 cm ön panel	194
54420001000	100 cm yan panel	238
59916055000	Ayak seti 100x100	205
5601089	Yuvarlak kapaklı 90 mm DT sifonu	225
5602992	Yuvarlak kapaklı 90 mm DT sifonu (Dik)	152
5608460	Yuvarlak kapaklı 90 mm DT sifonu (H:65)	240

- "h" ölçüsü standart sifon için 85mm'dir. Düşük yükseklikli sifon için bilgi alın.
- VitrA akrilik ürünleriyle birlikte 59950143000 kodlu VitrA Kaydırmaz'ı kullanabilirisiniz.

PANEL FİYATA DAHİL DEĞİLDİR. PANEL SİPARİŞİNİZİ AYRICA GEÇMEYİ UNUTMAYINIZ.

* AYAK VE SİFON FİYATA DAHİL DEĞİLDİR. SİPARİŞİNİ AYRICA GEÇMEYİ UNUTMAYINIZ.

- Panelli ürün siparişi girerken SAP'de panel siparişinizi ürüne bağlamayı unutmayınız.
- Panelli siparişlerde ayak siparişi geçmeyi unutmayınız.
- Flat panel ve ayak uygulamasında duş tekneleri yüksekliği 19 cm'ye çıkmaktadır.

**PALETLİ SİPARİŞLER İÇİNDİR. HER KOD "1" ADEDİ TEMSİL EDER. MİNİMUM "5" ADET GİRİLMELİDİR.

• Eczacıbaşı Yapı Gereçleri San. ve Tic. A.Ş.'nin ürünler ve teknik detaylarda değişiklik yapma hakkı saklıdır.
• Ayaklar ve sifonlar için garanti süresi 2 yıldır. • Sayfa 1040 ve 1198'de belirtilen Genel Uyarılar'ı dikkatle okumanızı tavsiye ederiz.

VitrA

Optimum Neo (90 cm)



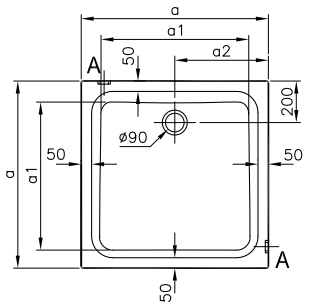

Ebat (cm)	90x90 Kare
a	900
a1	710
a2	450
a3	840

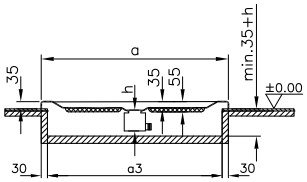

Flat (gömme uygulaması)

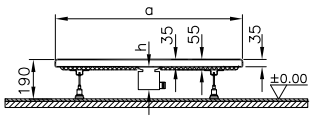

Flat (ayaklı ve panelli)

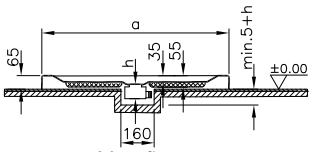

Monoflat

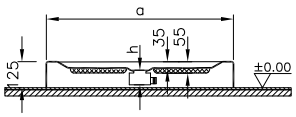

Monoblok

YERLİ ÜRETİM

Kod	Ölçü (cm)	Yerleşim	Ürün özellikleri		Fiyat (TL)	Palet kodu**
			Ayak	Sifon		
60540002000	90x90	Flat (gömme)	-	-	1.116	60540078000
64090002000		Monoblok	-	-	1.373	64090078000
64200002000		Monoflat	-	-	1.214	64200078000

Tamamlayıcılar ve tamamlayıcı malzemeler		Fiyat (TL)*
54400001000	90 cm ön panel	176
53900001000	90 cm yan panel	196
59916054000	Ayak seti 90x90	205
5601089	Yuvarlak kapaklı 90 mm DT sifonu	225
5602992	Yuvarlak kapaklı 90 mm DT sifonu (Dik)	152
5608460	Yuvarlak kapaklı 90 mm DT sifonu (H:65)	240

• "h" ölçüsü standart sifon için 85mm'dir. Düşük yükseklikli sifon için bilgi alın.
• VitrA akrilik ürünleriyle birlikte 59950143000 kodlu VitrA Kaydırmaz'ı kullanabilirisiniz.
PANEL FİYATA DAHİL DEĞİLDİR. PANEL SİPARİŞİNİZİ AYRICA GEÇMEYİ UNUTMAYINIZ.
* AYAK VE SİFON FİYATA DAHİL DEĞİLDİR. SİPARİŞİNİ AYRICA GEÇMEYİ UNUTMAYINIZ.
• Panelli ürün siparişi girerken SAP'de panel siparişinizi ürüne bağlamayı unutmayınız.
• Panelli siparişlerde ayak siparişi geçmeyi unutmayınız.
• Flat panel ve ayak uygulamasında duş tekneleri yüksekliği 19 cm'ye çıkmaktadır.
**PALETLİ SİPARİŞLER İÇİNDİR. HER KOD "1" ADEDİ TEMSİL EDER. MİNİMUM "5" ADET GİRİLMELİDİR.

• Eczacıbaşı Yapı Gereçleri San. ve Tic. A.Ş.'nin ürünler ve teknik detaylarda değişiklik yapma hakkı saklıdır.
• Ayaklar ve sifonlar için garanti süresi 2 yıldır. • Sayfa 1040 ve 1198'de belirtilen Genel Uyarılar'ı dikkatle okumanızı tavsiye ederiz.

Optimum Neo (80 cm)



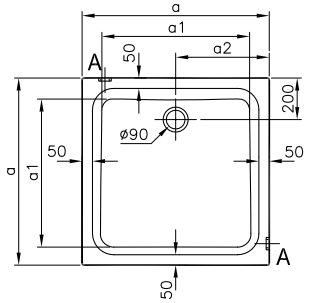

Ebat (cm)	80x80 Kare
a	800
a1	610
a2	400
a3	740

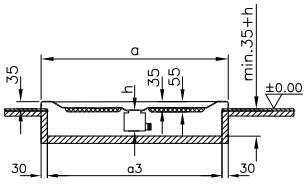

Flat (gömme uygulaması)

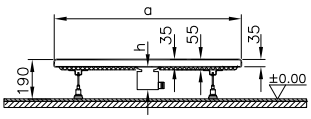

Flat (ayaklı ve panelli)

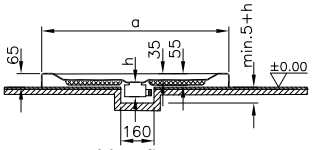

Monoflat

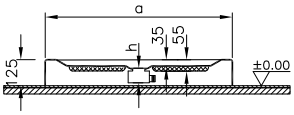

Monoblok

Kod	Ölçü (cm)	Yerleşim	Ürün özellikleri		Fiyat (TL)	Palet kodu**
			Ayak	Sifon		
60530002000	80x80	Flat (gömme)	-	-	959	60530078000
64080002000		Monoblok	-	-	1.194	64080078000
64190002000		Monoflat	-	-	1.056	64190078000

Tamamlayıcılar ve tamamlayıcı malzemeler		Fiyat (TL)*
54410001000	80 cm ön panel	168
53910001000	80 cm yan panel	183
59916053000	Ayak seti 80x80	205
5601089	Yuvarlak kapaklı 90 mm DT sifonu	225
5602992	Yuvarlak kapaklı 90 mm DT sifonu (Dik)	152
5608460	Yuvarlak kapaklı 90 mm DT sifonu (H:65)	240

- "h" ölçüsü standart sifon için 85mm'dir. Düşük yükseklikli sifon için bilgi alın.
- VitrA akrilik ürünleriyle birlikte 59950143000 kodlu VitrA Kaydırmaz'ı kullanabilirisiniz.

PANEL FİYATA DAHİL DEĞİLDİR. PANEL SİPARİŞİNİZİ AYRICA GEÇMEYİ UNUTMAYINIZ.

* AYAK VE SİFON FİYATA DAHİL DEĞİLDİR. SİPARİŞİNİ AYRICA GEÇMEYİ UNUTMAYINIZ.

- Panelli ürün siparişi girerken SAP'de panel siparişinizi ürüne bağlamayı unutmayınız.
- Panelli siparişlerde ayak siparişi geçmeyi unutmayınız.
- Flat panel ve ayak uygulamasında duş tekneleri yüksekliği 19 cm'ye çıkmaktadır.

**PALETLİ SİPARİŞLER İÇİNDİR. HER KOD "1" ADEDİ TEMSİL EDER. MİNİMUM "5" ADET GİRİLMELİDİR.

• Eczacıbaşı Yapı Gereçleri San. ve Tic. A.Ş.'nin ürünler ve teknik detaylarda değişiklik yapma hakkı saklıdır.
• Ayaklar ve sifonlar için garanti süresi 2 yıldır. • Sayfa 1040 ve 1198'de belirtilen Genel Uyarılar'ı dikkatle okumanızı tavsiye ederiz.

Optimum Neo (100 cm)



Ebat (cm)	100x100 Köşe
a	1000
a3	940
b	1180
b1	930
c	450

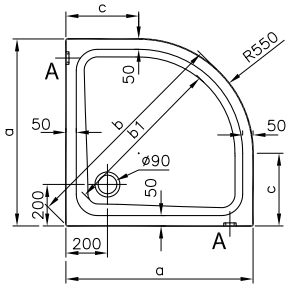

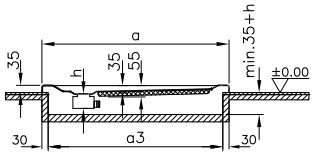

Flat (gömme uygulaması)

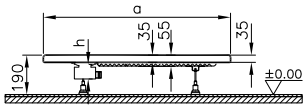

Flat (ayaklı ve panelli)

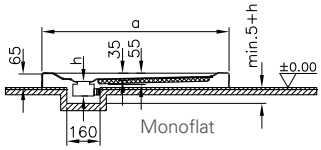

Monoflat

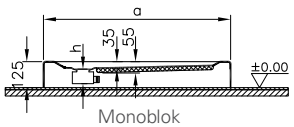

Monoblok

Kod	Ölçü (cm)	Yerleşim	Ürün özellikleri		Fiyat (TL)*	Palet kodu**
			Ayak	Sifon		
60580002000	100x100	Flat (gömme)	-	-	1.333	60580078000
64130002000		Monoblok	-	-	1.571	64130078000
64240002000		Monoflat	-	-	1.365	64240078000

Tamamlayıcılar ve tamamlayıcı malzemeler		Fiyat (TL)*
50230001000	100 cm köşe panel	423
59916058000	Ayak seti 100x100	205
5601089	Yuvarlak kapaklı 90 mm DT sifonu	225
5602992	Yuvarlak kapaklı 90 mm DT sifonu (Dik)	152
5608460	Yuvarlak kapaklı 90 mm DT sifonu (H:65)	240

- "h" ölçüsü standart sifon için 85mm'dir. Düşük yükseklikli sifon için bilgi alın.
- VitrA akrilik ürünleriyle birlikte 59950143000 kodlu VitrA Kaydırmaz'ı kullanabilirisiniz.

PANEL FİYATA DAHİL DEĞİLDİR. PANEL SİPARİŞİNİZİ AYRICA GEÇMEYİ UNUTMAYINIZ.

* AYAK VE SİFON FİYATA DAHİL DEĞİLDİR. SİPARİŞİNİ AYRICA GEÇMEYİ UNUTMAYINIZ.

- Panelli ürün siparişi girerken SAP'de panel siparişinizi ürüne bağlamayı unutmayınız.
- Panelli siparişlerde ayak siparişi geçmeyi unutmayınız.
- Flat panel ve ayak uygulamasında duş tekneleri yüksekliği 19 cm'ye çıkmaktadır.

**PALETLİ SİPARİŞLER İÇİNDİR. HER KOD "1" ADEDİ TEMSİL EDER. MİNİMUM "5" ADET GİRİLMELİDİR.

• Eczacıbaşı Yapı Gereçleri San. ve Tic. A.Ş.'nin ürünler ve teknik detaylarda değişiklik yapma hakkı saklıdır.
• Ayaklar ve sifonlar için garanti süresi 2 yıldır. • Sayfa 1040 ve 1198'de belirtilen Genel Uyarılar'ı dikkatle okumanızı tavsiye ederiz.

VitrA

Optimum Neo (90 cm)



Ebat (cm)	90x90 Köşe
a	900
a3	840
b	1030
b1	785
c	350

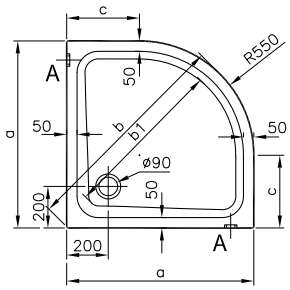

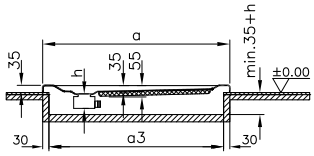

Flat (gömme uygulaması)

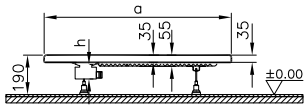

Flat (ayaklı ve panelli)

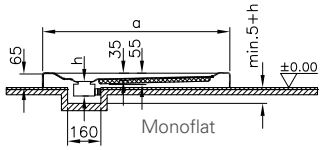

Monoflat

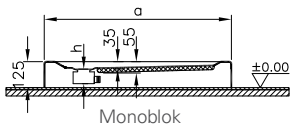

Monoblok

YERLİ ÜRETİM

Kod	Ölçü (cm)	Yerleşim	Ürün özellikleri		Fiyat (TL)	Palet kodu**
			Ayak	Sifon		
60570002000	90x90	Flat (gömme)	-	-	1.159	60570078000
64120002000		Monoblok	-	-	1.366	64120078000
64230002000		Monoflat	-	-	1.187	64230078000

Tamamlayıcılar ve tamamlayıcı malzemeler		Fiyat (TL)*
50240001000	90 cm köşe panel	414
59916057000	Ayak seti 90x90	205
5601089	Yuvarlak kapaklı 90 mm DT sifonu	225
5602992	Yuvarlak kapaklı 90 mm DT sifonu (Dik)	152
5608460	Yuvarlak kapaklı 90 mm DT sifonu (H:65)	240

- "h" ölçüsü standart sifon için 85mm'dir. Düşük yükseklikli sifon için bilgi alın.
- VitrA akrilik ürünleriyle birlikte 59950143000 kodlu VitrA Kaydırmaz'ı kullanabilirisiniz.

PANEL FİYATA DAHİL DEĞİLDİR. PANEL SİPARİŞİNİZİ AYRICA GEÇMEYİ UNUTMAYINIZ.

* AYAK VE SİFON FİYATA DAHİL DEĞİLDİR. SİPARİŞİNİ AYRICA GEÇMEYİ UNUTMAYINIZ.

- Panelli ürün siparişi girerken SAP'de panel siparişinizi ürüne bağlamayı unutmayınız.
- Panelli siparişlerde ayak siparişi geçmeyi unutmayınız.
- Flat panel ve ayak uygulamasında duş tekneleri yüksekliği 19 cm'ye çıkmaktadır.

**PALETLİ SİPARİŞLER İÇİNDİR. HER KOD "1" ADEDİ TEMSİL EDER. MİNİMUM "5" ADET GİRİLMELİDİR.

• Eczacıbaşı Yapı Gereçleri San. ve Tic. A.Ş.'nin ürünler ve teknik detaylarda değişiklik yapma hakkı saklıdır.
• Ayaklar ve sifonlar için garanti süresi 2 yıldır. • Sayfa 1040 ve 1198'de belirtilen Genel Uyarılar'ı dikkatle okumanızı tavsiye ederiz.

Optimum Neo (80 cm)



Ebat (cm)	80x80 Köşe
a	800
a3	740
b	900
b1	645
c	250

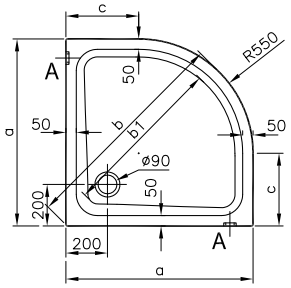

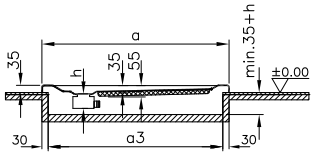

Flat (gömme uygulaması)

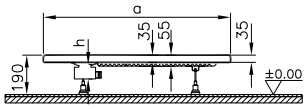

Flat (ayaklı ve panelli)

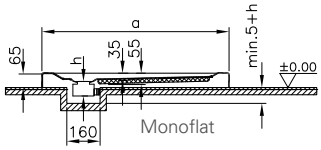

Monoflat

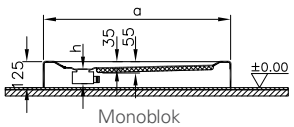

Monoblok

Kod	Ölçü (cm)	Yerleşim	Ürün özellikleri		Fiyat (TL)	Palet kodu**
			Ayak	Sifon		
60560002000	80x80	Flat (gömme)	-	-	1.008	60560078000
64110002000		Monoblok	-	-	1.188	64110078000
64220002000		Monoflat	-	-	1.032	64220078000

Tamamlayıcılar ve tamamlayıcı malzemeler		Fiyat (TL)*
50250001000	80 cm köşe panel	402
59916056000	Ayak seti 80x80	205
5601089	Yuvarlak kapaklı 90 mm DT sifonu	225
5602992	Yuvarlak kapaklı 90 mm DT sifonu (Dik)	152
5608460	Yuvarlak kapaklı 90 mm DT sifonu (H:65)	240

- "h" ölçüsü standart sifon için 85mm'dir. Düşük yükseklikli sifon için bilgi alın.
- VitrA akrilik ürünleriyle birlikte 59950143000 kodlu VitrA Kaydırmaz'ı kullanabilirisiniz.

PANEL FİYATA DAHİL DEĞİLDİR. PANEL SİPARİŞİNİZİ AYRICA GEÇMEYİ UNUTMAYINIZ.

* AYAK VE SİFON FİYATA DAHİL DEĞİLDİR. SİPARİŞİNİ AYRICA GEÇMEYİ UNUTMAYINIZ.

- Panelli ürün siparişi girerken SAP'de panel siparişinizi ürüne bağlamayı unutmayınız.
- Panelli siparişlerde ayak siparişi geçmeyi unutmayınız.
- Flat panel ve ayak uygulamasında duş tekneleri yüksekliği 19 cm'ye çıkmaktadır.

**PALETLİ SİPARİŞLER İÇİNDİR. HER KOD "1" ADEDİ TEMSİL EDER. MİNİMUM "5" ADET GİRİLMELİDİR.

• Eczacıbaşı Yapı Gereçleri San. ve Tic. A.Ş.'nin ürünler ve teknik detaylarda değişiklik yapma hakkı saklıdır.
• Ayaklar ve sifonlar için garanti süresi 2 yıldır. • Sayfa 1040 ve 1198'de belirtilen Genel Uyarılar'ı dikkatle okumanızı tavsiye ederiz.

VitrA

V-Flow Duş Kanalları

- AquaWall 1169
- Premium 1170
- Thin-Cut 1171
- Elegant 1172-1173
- Clear-Cut 1174
- Style 1175
- Eco-Flow 1176
- Kare-Yalıtımlı 1177
- Köşe-Yalıtımlı 1178
- Kare 1179
- Tamamlayıcı Malzemeler 1180

DUŞ KANALLARI

Genel Uyarılar

- Eczacıbaşı Yapı Gereçleri San. ve Tic. A.Ş.'nin ürünler ve teknik detaylarda değişiklik yapma hakkı saklıdır.
- V-Flow duş kanalları meyil beton aşamasında uygulanmalıdır. Kullanılacak mekanda önceden seramik döşenmemiş olması gerekmektedir.
- Uygulamalarda paketin içinden çıkan izolasyon bandı kullanımı gereklidir.
- Zemin uygulamalarında estetik görünümü tamamlayan ve eğim ayarının daha kolay yapılmasını sağlayan meyil profil siparişi için 1180 nolu sayfadaki tamamlayıcı malzemeler tablosuna bakınız.
- Doğru uygulama yapılabilmesi için montaj videosuna ve föyüne bakınız.
- V-Flow duş kanalı montajının düşük döşeme ihtiyacı için lütfen teknik çizim ve boyut tablosunu inceleyiniz.

AquaWall

Sifon seçenekleri



Yandan çıkışlı
H:60 veya H:80 mm



Alttan çıkışlı

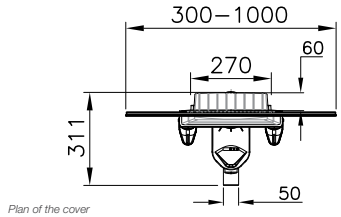

Plan of the cover
Kapak Planı

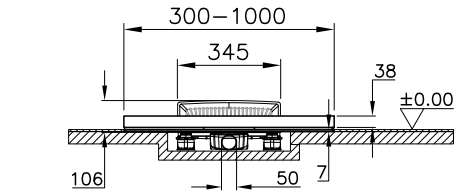

Plan of the siphon
Alt hazne planı

Section
Kesit

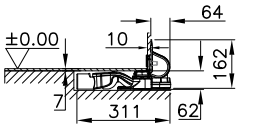

Debi Değerleri		
Yandan H:80	Alttan	Yandan H:60
60 lt/dk	48 lt/dk	42 lt/dk

Not: Ürün ebadı 60 cm veya 100 cm'dir. 30 cm'e kadar istenilen ölçüye göre kesilebilmektedir. Teknik çizimler yandan çıkışlı sifon ile gösterilmiştir.

Sifon seçenekleri			Ölçü (cm)	Renk	Fiyat (TL)*
Yandan H:80	Alttan	Yandan H:60			
5701390	5701396	5701393	100	Parlak altın	3.677
5701389	5701395	5701392		Parlak krom	2.966
5701388	5701394	5701391		Mat krom	2.499
5701381	5701387	5701384	60	Parlak altın	2.948
5701380	5701386	5701383		Parlak krom	2.499
5701379	5701385	5701382		Mat krom	2.112

• Tamamlayıcı malzemeler için bkz. sayfa no: 1180.

• Eczacıbaşı Yapı Gereçleri San. ve Tic. A.Ş.'nin ürünler ve teknik detaylarda değişiklik yapma hakkı saklıdır.
• VitrA V-Flow Duş Kanalları 2 yıl garantilidir. • Sayfa 1040 ve 1198'de belirtilen Genel Uyarılar'ı dikkatle okumanızı tavsiye ederiz.

Premium

Sifon seçenekleri



Yandan çıkışlı
H:60 veya H:80 mm



Alttan çıkışlı

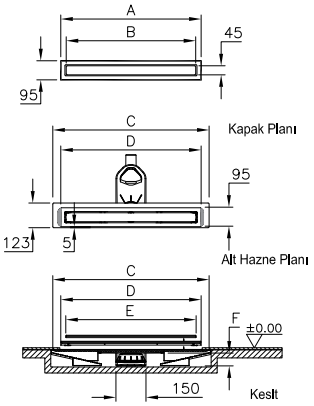

Ebat (mm)	80	70	60	50	30
A	800	700	600	500	300
B	746	646	546	446	246
C	890	790	690	590	390
D	800	700	600	500	300
E	750	650	550	450	250
F-yandan çıkışlı S sifon 60	70	70	70	70	70
F-yandan çıkışlı S sifon 80	91	91	91	91	91
F-alttan çıkışlı sifon *	57	57	57	57	57

Debi Değerleri		
Yandan H:80	Alttan	Yandan H:60
60 lt/dk	48 lt/dk	42 lt/dk

Not: Alt hazne planı ve kesit yan çıkışlı sifon ile gösterilmiştir.

Kapak tasarımları



DK 600



DK 500

Sifon seçenekleri			Ölçü (cm)	Kapak tasarımları	Renk	Fiyat (TL)*
Yandan H:80	Alttan	Yandan H:60				
5701136	5701137	5701138	80	DK 500	Parlak altın	3.343
5701142	5701143	5701144			Parlak krom	2.695
5701139	5701140	5701141			Mat krom	2.274
5701127	5701128	5701129	70	DK 500	Parlak altın	3.134
5701133	5701134	5701135			Parlak krom	2.550
5701130	5701131	5701132			Mat krom	2.080
5701118	5701119	5701120	60	DK 500	Parlak altın	2.802
5701124	5701125	5701126			Parlak krom	2.299
5701121	5701122	5701123			Mat krom	1.888
5701109	5701110	5701111	50	DK 500	Parlak altın	2.492
5701115	5701116	5701117			Parlak krom	2.094
5701112	5701113	5701114			Mat krom	1.696
5701100	5701101	5701102	30	DK 500	Parlak altın	2.016
5701106	5701107	5701108			Parlak krom	1.599
5701103	5701104	5701105			Mat krom	1.388

• Tamamlayıcı malzemeler için bkz. sayfa no: 1180.

• Eczacıbaşı Yapı Gereçleri San. ve Tic. A.Ş.'nin ürünler ve teknik detaylarda değişiklik yapma hakkı saklıdır.
• VitrA V-Flow Duş Kanalları 2 yıl garantilidir. • Sayfa 1040 ve 1198'de belirtilen Genel Uyarılar'ı dikkatle okumanızı tavsiye ederiz.

Thin-Cut

Sifon seçenekleri



S tipi yandan çıkışlı sifon

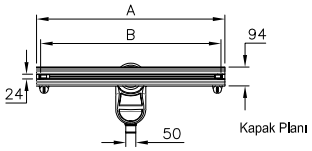

Alttan çıkışlı



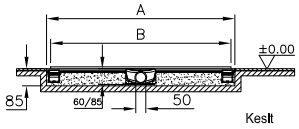

Ebat (mm)	3000	2000	1200	900	600
A	3040	2040	1240	940	640
B	3000	2000	1200	900	900

Debi Değerleri		
Yandan H:80	Alttan	Yandan H:60
60 lt/dk	48 lt/dk	42 lt/dk

Kapak tasarımı

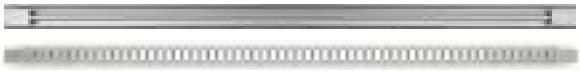

DK100

DK200

Not: DK200 kapak sadece 2 ve 3 m içindir.
Projeler için 6 metreye kadar üretilebilmektedir.
Alt hazne planı ve kesit yan çıkışlı sifon ile gösterilmiştir.

YERLİ ÜRETİM

Sifon seçenekleri			Ölçü (cm)	Kapak tasarımları	Renk	Fiyat (TL)*
Yandan H:60	Alttan	Yandan H:80				
5701781	5701783	5701785	300	DK200	Mat krom	3.696
5701780	5701782	5701784	200	DK200	Mat krom	2.816
5701794	5608171	5608170	120	DK100	Parlak altın	2.147
5701793	5608175	5608174			Parlak krom	2.064
5701792	5608173	5608172			Mat krom	1.823
5701791	5608145	5608144	90	DK100	Parlak altın	1.723
5701790	5608169	5608168			Parlak krom	1.629
5701789	5608167	5608166			Mat krom	1.540
5701788	5608139	5608138	60	DK100	Parlak altın	1.453
5701787	5608143	5608142			Parlak krom	1.337
5701786	5608141	5608140			Mat krom	1.162

• Ürün kesilerek küsüratlı ölçülerde iki duvar arasında boşluk bırakmadan kullanılabilir. 30 cm'e kadar istenilen ölçüye küçültülebilir.

• Eczacıbaşı Yapı Gereçleri San. ve Tic. A.Ş.'nin ürünler ve teknik detaylarda değişiklik yapma hakkı saklıdır.
• VitrA V-Flow Duş Kanalları 2 yıl garantilidir. • Sayfa 1040 ve 1198'de belirtilen Genel Uyarılar'ı dikkatle okumanızı tavsiye ederiz.

VitrA

Elegant

Sifon seçenekleri

Yandan çıkışlı
H:80 veya H:60



Alttan çıkışlı



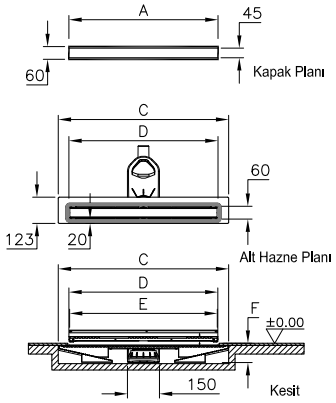

Ebat (mm)	1200	1000	900	800
A	1200	1000	900	800
C	1290	1090	990	890
D	1200	1000	900	800
E	1193	993	893	793
F-yandan çıkışlı S sifon 60	70	70	70	70
F-yandan çıkışlı S sifon 80	91	91	91	91
F-alttan çıkışlı S sifon *	57	57	57	57

Debi Değerleri		
Yandan H:80	Alttan	Yandan H:60
60 lt/dk	48 lt/dk	42 lt/dk

Kapak tasarımları



DK 200



DK 100

Not: Alt hazne planı ve kesit yan çıkışlı sifon ile gösterilmiştir.
DK100 ters çevirilerek karo ile kullanılabilir.

Sifon seçenekleri			Ölçü (cm)	Kapak tasarımları	Renk	Fiyat (TL)*
Yandan S, H:80	Alttan	Yandan S, H:60				
5701325	5701326	5701327	120	DK 200	Parlak altın	2.275
5701331	5701332	5701333			Parlak krom	2.186
5701328	5701329	5701330			Mat krom	1.932
5701253	5701254	5701255		DK 100	Parlak altın	2.160
5701259	5701260	5701261			Parlak krom	1.876
5701256	5701257	5701258			Mat krom	1.657
5701316	5701317	5701318	100	DK 200	Parlak altın	2.003
5701322	5701323	5701324			Parlak krom	1.927
5701319	5701320	5701321			Mat krom	1.782
5701244	5701245	5701246		DK 100	Parlak altın	1.718
5701250	5701251	5701252			Parlak krom	1.653
5701247	5701248	5701249			Mat krom	1.530
5701307	5701308	5701309	90	DK 200	Parlak altın	1.822
5701313	5701314	5701315			Parlak krom	1.725
5701310	5701311	5701312			Mat krom	1.631
5701235	5701236	5701237		DK 100	Parlak altın	1.565
5701241	5701242	5701243			Parlak krom	1.480
5701238	5701239	5701240			Mat krom	1.400
5701298	5701299	5701300	80	DK 200	Parlak altın	1.718
5701304	5701305	5701306			Parlak krom	1.570
5701301	5701302	5701303			Mat krom	1.482
5701226	5701227	5701228		DK 100	Parlak altın	1.472
5701232	5701233	5701234			Parlak krom	1.349
5701229	5701230	5701231			Mat krom	1.272

• Tamamlayıcı malzemeler için bkz. sayfa no: 1180.

• Eczacıbaşı Yapı Gereçleri San. ve Tic. A.Ş.'nin ürünler ve teknik detaylarda değişiklik yapma hakkı saklıdır.
• VitrA V-Flow Duş Kanalları 2 yıl garantilidir. • Sayfa 1040 ve 1198'de belirtilen Genel Uyarılar'ı dikkatle okumanızı tavsiye ederiz.

Elegant

Sifon seçenekleri

Yandan çıkışlı
H:80 veya H:60



Alttan çıkışlı



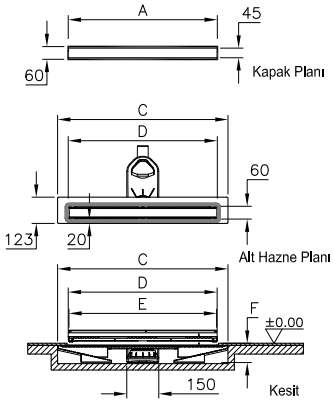

Ebat (mm)	700	600	500	300
A	700	600	500	300
C	790	690	590	390
D	700	600	500	300
E	693	593	493	293
F-yandan çıkışlı S sifon 60	70	70	70	70
F-yandan çıkışlı S sifon 80	91	91	91	91
F-alttan çıkışlı S sifon *	57	57	57	57

Debi Değerleri		
Yandan H:80	Alttan	Yandan H:60
60 lt/dk	48 lt/dk	42 lt/dk

Kapak tasarımları



DK 200



DK 100

Not: Alt hazne planı ve kesit yan çıkışlı sifon ile gösterilmiştir.
DK100 ters çevirilerek karo ile kullanılabilir.

YERLİ ÜRETİM

Sifon seçenekleri			Ölçü (cm)	Kapak tasarımları	Renk	Fiyat (TL)*
Yandan S, H:80	Alttan	Yandan S, H:60				
5701289	5701290	5701291	70	DK 200	Parlak altın	1.605
5701295	5701296	5701297			Parlak krom	1.509
5701292	5701293	5701294			Mat krom	1.359
5701217	5701218	5701219		DK 100	Parlak altın	1.378
5701223	5701224	5701225			Parlak krom	1.295
5701220	5701221	5701222			Mat krom	1.166
5701280	5701281	5701282	60	DK 200	Parlak altın	1.538
5701286	5701287	5701288			Parlak krom	1.415
5701283	5701284	5701285			Mat krom	1.231
5701208	5701209	5701210		DK 100	Parlak altın	1.361
5701214	5701215	5701216			Parlak krom	1.216
5701211	5701212	5701213			Mat krom	1.056
5701271	5701272	5701273	50	DK 200	Parlak altın	1.406
5701277	5701278	5701279			Parlak krom	1.302
5701274	5701275	5701276			Mat krom	1.110
5701199	5701200	5701201		DK 100	Parlak altın	1.208
5701205	5701206	5701207			Parlak krom	1.118
5701202	5701203	5701204			Mat krom	952
5701262	5701263	5701264	30	DK 200	Parlak altın	1.075
5701268	5701269	5701270			Parlak krom	959
5701265	5701266	5701267			Mat krom	854
5701190	5701191	5701192		DK 100	Parlak altın	923
5701196	5701197	5701198			Parlak krom	824
5701193	5701194	5701195			Mat krom	733

• Tamamlayıcı malzemeler için bkz. sayfa no: 1110.

• Eczacıbaşı Yapı Gereçleri San. ve Tic. A.Ş.'nin ürünler ve teknik detaylarda değişiklik yapma hakkı saklıdır.
• VitrA V-Flow Duş Kanalları 2 yıl garantilidir. • Sayfa 1040 ve 1198'de belirtilen Genel Uyarılar'ı dikkatle okumanızı tavsiye ederiz.

Clear-Cut

Sifon seçenekleri

Yandan çıkışlı

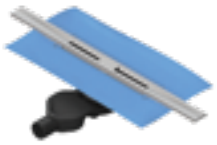

Alttan çıkışlı

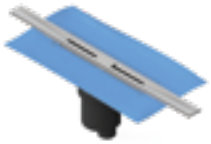

Kapak tasarımları



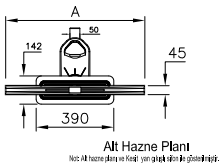

Alt Hazne Planı

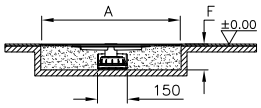

Yandan Çıkışlı Sifon Kesit

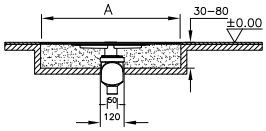

Alttan Çıkışlı Sifon Kesit

Ebat (mm)	800	600	400
A	800	600	400

Debi Değerleri		
Yandan H:80	Alttan	Yandan H:60
60 lt/dk	48 lt/dk	42 lt/dk

YERLİ ÜRETİM

Sifon seçenekleri			Ölçü (cm)	Renk	Fiyat (TL)*
Yandan H:80	Alttan	Yandan H:60			
5701686	5701680	5701674	80	Parlak krom	1.320
5701685	5701679	5701673		Mat krom	1.232
5701684	5701678	5701672	60	Parlak krom	1.109
5701683	5701677	5701671		Mat krom	1.038
5701682	5701676	5701670	40	Parlak krom	986
5701681	5701675	5701690		Mat krom	836

- Ürün kesilerek küsüratlı ölçülerde dar duvar arasında boşluk bırakmadan kullanılabilir. 40 cm'e kadar istenilen ölçüye kadar küçültülebilir.
- Tamamlayıcı malzemeler için bkz. sayfa no: 1180.

• Eczacıbaşı Yapı Gereçleri San. ve Tic. A.Ş.'nin ürünler ve teknik detaylarda değişiklik yapma hakkı saklıdır.
• VitrA V-Flow Duş Kanalları 2 yıl garantilidir. • Sayfa 1040 ve 1198'de belirtilen Genel Uyarılar'ı dikkatle okumanızı tavsiye ederiz.

Style

Sifon seçenekleri

Yandan çıkışlı
H:80 veya H:60



Alttan çıkışlı



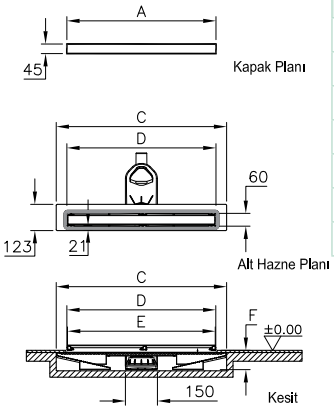

Ebat (mm)	800	700	600	500	300
A	800	700	600	500	300
C	890	790	690	590	390
D	800	700	600	500	300
E	793	693	593	493	293
F-yandan çıkışlı S sifon 60	70	70	70	70	70
F-yandan çıkışlı S sifon 80	91	91	91	91	91
F-alttan çıkışlı S sifon *	57	57	57	57	57

Debi Değerleri		
Yandan H:80	Alttan	Yandan H:60
60 lt/dk	48 lt/dk	42 lt/dk

Kapak tasarımları



DK 400



DK 300

Not: Alt hazne planı ve kesit yan çıkışlı sifon ile gösterilmiştir.
DK100 ters çevirilerek karo ile kullanılabilir.

YERLİ ÜRETİM



DK 100

Sifon seçenekleri			Ölçü (cm)	Kapak tasarımları	Renk	Fiyat (TL)*
Yandan H:80	Alttan	Yandan H:60				
5701376	5701377	5701378	80	DK 400	Mat krom	1.021
5701361	5701362	5701363		DK 300	Mat krom	1.021
5701346	5701347	5701348		DK 100	Mat krom	893
5701373	5701374	5701375	70	DK 400	Mat krom	933
5701358	5701359	5701360		DK 300	Mat krom	933
5701343	5701344	5701345		DK 100	Mat krom	816
5701370	5701371	5701372	60	DK 400	Mat krom	846
5701355	5701356	5701357		DK 300	Mat krom	846
5701340	5701341	5701342		DK 100	Mat krom	738
5701367	5701368	5701369	50	DK 400	Mat krom	752
5701352	5701353	5701354		DK 300	Mat krom	752
5701337	5701338	5701339		DK 100	Mat krom	659
5701364	5701365	5701366	30	DK 400	Mat krom	607
5701349	5701350	5701351		DK 300	Mat krom	607
5701334	5701335	5701336		DK 100	Mat krom	529

• Tamamlayıcı malzemeler için bkz. sayfa no: 1180.

• Eczacıbaşı Yapı Gereçleri San. ve Tic. A.Ş.'nin ürünler ve teknik detaylarda değişiklik yapma hakkı saklıdır.
• VitrA V-Flow Duş Kanalları 2 yıl garantilidir. • Sayfa 1040 ve 1198'de belirtilen Genel Uyarılar'ı dikkatle okumanızı tavsiye ederiz.

Eco-Flow

Sifon seçenekleri

Yandan çıkışlı

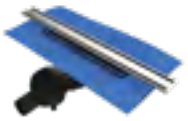

Alttan çıkışlı

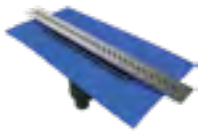

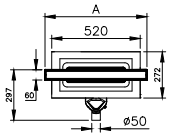

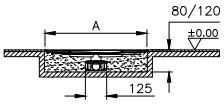

Yandan Çıkışlı Sifon Kesit

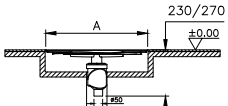

Alttan Çıkışlı Sifon Kesit

Ebat (mm)	800	600	500	400
A	787	587	487	387

Debi Değerleri	
Yandan	Alttan
42 lt/dk	48 lt/dk

Kapak tasarımları



DK 200



DK 100

Sifon seçenekleri		Ölçü (cm)	Kapak tasarımları	Renk	Fiyat (TL)*
Yandan H:60	Alttan				
5702032	5702033	40	DK100	Mat krom	341
5702034	5702035	50			382
5702036	5702037	60			426
5702038	5702039	80			499
5702052	5702053	40	DK200		389
5702054	5702055	50			429
5702056	5702057	60			486
5702058	5702059	80			558

- Tamamlayıcı malzemeler için bkz. sayfa no: 1180.

• Eczacıbaşı Yapı Gereçleri San. ve Tic. A.Ş.'nin ürünler ve teknik detaylarda değişiklik yapma hakkı saklıdır.
• VitrA V-Flow Duş Kanalları 2 yıl garantilidir. • Sayfa 1040 ve 1198'de belirtilen Genel Uyarılar'ı dikkatle okumanızı tavsiye ederiz.

Kare-Yalıtımlı

Sifon seçenekleri

Yandan çıkışlı



Alttan çıkışlı



Kare Yalıtımlı Kapak Planı

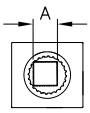

Yandan çıkışlı kesit

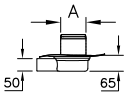

Alttan çıkışlı kesit

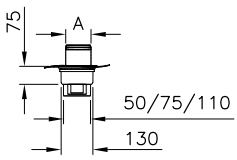

Ebat (mm)	150	100
A	147	97

Debi Değerleri	
Yandan	Alttan
32 lt/dk	

Kapak tasarımları



DK 100



DK 200



DK 300



DK 400



DK 700
(Karo ile kullanılır
15x15 cm için)



DK 800

YERLİ ÜRETİM

Sifon seçenekleri		Ölçü (cm)	Kapak tasarımları	Renk	Fiyat (TL)*
Yandan	Alttan				
5607270	5607276	15x15	DK 100	Parlak krom	615
5607269	5607275			Mat krom	531
5607283	5607289		DK 200	Parlak altın	699
5607282	5607288			Parlak krom	615
5607281	5607287			Mat krom	531
5607307	5607313		DK 400	Parlak altın	699
5607306	5607312			Parlak krom	615
5607305	5607311			Mat krom	531
5607328	5607329		DK 700	Mat krom	536
5607319	5607325		DK 800	Parlak altın	279
5607318	5607324			Parlak krom	251
5607317	5607323			Mat krom	223
5607267	5607273	10x10	DK 100	Parlak krom	448
5607266	5607272			Mat krom	391
5607280	5607286		DK 200	Parlak altın	559
5607279	5607285			Parlak krom	448
5607278	5607284			Mat krom	391
5607304	5607310		DK 400	Parlak altın	559
5607303	5607309			Parlak krom	448
5607302	5607308			Mat krom	391
5607316	5607322		DK 800	Parlak altın	223
5607315	5607321			Parlak krom	209
5607314	5607320			Mat krom	167

• Eczacıbaşı Yapı Gereçleri San. ve Tic. A.Ş.'nin ürünler ve teknik detaylarda değişiklik yapma hakkı saklıdır.
• VitrA V-Flow Duş Kanalları 2 yıl garantilidir. • Sayfa 1040 ve 1198'de belirtilen Genel Uyarılar'ı dikkatle okumanızı tavsiye ederiz.

Köşe-Yalıtımlı

Sifon seçenekleri

Yandan çıkışlı

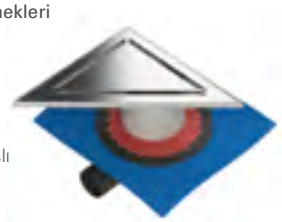

Alttan çıkışlı

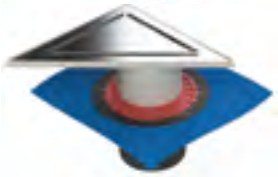

Köşe Yalıtımlı Kapak Planı

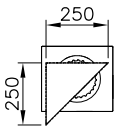

Yandan çıkışlı kesit

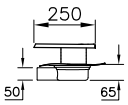

Alttan çıkışlı kesit

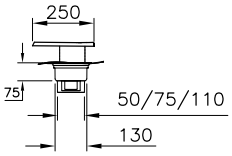

Debi Değerleri	
Yandan	Alttan
32 lt/dk	

Kapak tasarımları



DK 100 DK 200 DK 300 DK 400

YERLİ ÜRETİM

Sifon seçenekleri		Ölçü (cm)	Kapak tasarımları	Renk	Fiyat (TL)*
Yandan (50)	Alttan				
5701399	5701402	25x25	DK 100	Parlak altın	696
5701398	5701401			Parlak krom	613
5701397	5701400			Mat krom	529
5701405	5701408		DK 200	Parlak altın	696
5701404	5701407			Parlak krom	613
5701403	5701406			Mat krom	529
5701411	5701414		DK 300	Parlak altın	696
5701410	5701413			Parlak krom	613
5701409	5701412			Mat krom	529
5701417	5701420		DK 400	Parlak altın	696
5701416	5701419			Parlak krom	613
5701415	5701418			Mat krom	529

• Eczacıbaşı Yapı Gereçleri San. ve Tic. A.Ş.'nin ürünler ve teknik detaylarda değişiklik yapma hakkı saklıdır.
• VitrA V-Flow Duş Kanalları 2 yıl garantilidir. • Sayfa 1040 ve 1198'de belirtilen Genel Uyarılar'ı dikkatle okumanızı tavsiye ederiz.

Kare

Sifon seçenekleri



Yandan çıkışlı

Kapak Planı

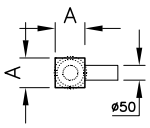

Alttan Çıkışlı Kesit

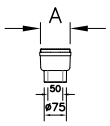

Yandan Çıkışlı Kesit

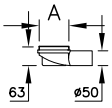

Ebat (mm)	150	100
A	147	97

Debi Değerleri	
Yandan	Alttan
28 lt/dk	

Kapak tasarımları



DK 100



DK 200



DK 300



DK 400



DK 700
(Karo ile kullanılır)
*sadece 15x15 için



DK 800

YERLİ ÜRETİM

Sifon seçenekleri		Ölçü (cm)	Kapak tasarımları	Renk	Fiyat (TL)*
Yandan	Alttan				
5606975	5608278	15x15	DK 100	Parlak altın	426
5606977	5608280			Parlak krom	315
5606976	5608279			Mat krom	241
5606971	5608272		DK 200	Parlak altın	315
5606970	5608274			Parlak krom	241
5606969	5608273			Mat krom	428
5606957	5608260		DK 300	Parlak altın	426
5606959	5608262			Parlak krom	315
5606958	5608261			Mat krom	241
5606963	5608266		DK 400	Parlak altın	426
5606965	5608268			Parlak krom	315
5606964	5608267			Mat krom	241
5606985	5608287		DK 700	Mat krom	261
5606981	5608284		DK 800	Parlak altın	135
5606983	5608286			Parlak krom	138
5606982	5608285			Mat krom	114
5606972	5608275	10x10	DK 100	Parlak altın	371
5606974	5608277			Parlak krom	275
5606973	5608276			Mat krom	209
5606968	5608269		DK 200	Parlak altın	371
5606967	5608271			Parlak krom	273
5606966	5608270			Mat krom	209
5606954	5608256		DK 300	Parlak altın	371
5606956	5608259			Parlak krom	275
5606955	5608257			Mat krom	209
5606960	5608263		DK 400	Parlak altın	371
5606962	5608265			Parlak krom	275
5606961	5608264			Mat krom	209
5606978	5608281		DK 800	Parlak altın	135
5606980	5608283			Parlak krom	116
5606979	5608282			Mat krom	96

• Eczacıbaşı Yapı Gereçleri San. ve Tic. A.Ş.'nin ürünler ve teknik detaylarda değişiklik yapma hakkı saklıdır.
• VitrA V-Flow Duş Kanalları 2 yıl garantilidir. • Sayfa 1040 ve 1198'de belirtilen Genel Uyarılar'ı dikkatle okumanızı tavsiye ederiz.

VitrA

Tamamlayıcı Malzemeler

Ürün	Kod	Ürün tanımı	Renk	Fiyat (TL)*
	5606549	Yapışkanlı izolasyon bant eni: 230 mm	-	78
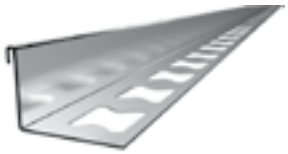	5606537	Meyil profili 100 sağ	Parlak altın	266
	5606539	Meyil profili 100 sağ	Parlak	225
	5606538	Meyil profili 100 sağ	Mat	176
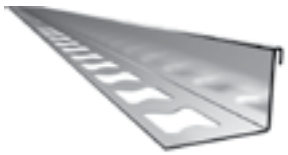	5606540	Meyil profili 100 sol	Parlak altın	266
	5606542	Meyil profili 100 sol	Parlak	225
	5606541	Meyil profili 100 sol	Mat	176
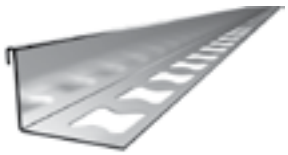	5606543	Meyil profili 150 sağ	Parlak altın	337
	5606545	Meyil profili 150 sağ	Parlak	281
	5606544	Meyil profili 150 sağ	Mat	225
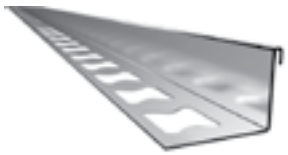	5606546	Meyil profili 150 sol	Parlak altın	337
	5606548	Meyil profili 150 sol	Parlak	281
	5606547	Meyil profili 150 sol	Mat	225
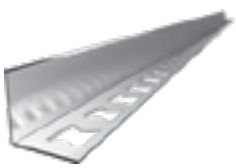	5607165	Düşük kot profili 244 cm	Parlak altın	375
	5607164	Düşük kot profili 244 cm	Parlak	301
	5607163	Düşük kot profili 250 cm	Mat	237

• Eczacıbaşı Yapı Gereçleri San. ve Tic. A.Ş.'nin ürünler ve teknik detaylarda değişiklik yapma hakkı saklıdır.
• VitrA V-Flow Duş Kanalları 2 yıl garantilidir. • Sayfa 1040 ve 1198'de belirtilen Genel Uyarılar'ı dikkatle okumanızı tavsiye ederiz.

VitrA

Tamamlayıcılar

- Vitra Kaydırmaz 1182
- Tamamlayıcılar 1183-1184
- Altın Hidromasaj Jetler 1185
- Ayak Setleri 1186-1187
- Tamamlayıcı Ürünler 1187
- Kompakt Duş Ünitesi Panelleri 1188
- Akrilik Küvet Panelleri 1188-1189
- Ahşap Küvet Panelleri 1190-1191
- Akrilik Duş Teknesi Panelleri 1192
- Panel 1193-1195

VitrA

VitrA Kaydırmaz

Ürün/Kod	Ürün açıklamaları	Fiyat (TL)*
59950142000	VitrA Kaydırmaz-Paket	118
	İçindekiler: • Solüsyonlar • Kutu • Maskeleme bandı • Sünger • Eldiven • Karıştırma kabı • Karıştırma çubuğu • Uygulama kabı • Rulo YERLİ ÜRETİM	
59950143000	VitrA Kaydırmaz-Üretim sırasında uygulama	163

- Bir paket ürün 2 metrekarelik alan için kullanılabilir.
- Uygulama öncesinde lütfen paket üzerindeki uyarıları dikkate alınız.
- Sadece akrilik yüzeyler içindir.
- Minumum sipariş adedi 4'tür.
- Kaydırmaz uygulamasının fabrikada ürüne uygulanmış şekilde sevk edilmesi için, 59950143000 nolu kodun, ilgili ürün koduna sipariş aşamasında eşleştirilmesi gerekmektedir.

• Eczacıbaşı Yapı Gereçleri San. ve Tic. A.Ş.'nin ürünler ve teknik detaylarda değişiklik yapma hakkı saklıdır.

Tamamlayıcılar

Ürün/Kod	Ürün açıklamaları	Fiyat (TL)*
5603697	Duş oturağı 2	1.032
	• Şeffaf akrilik • 34x34x40 cm	
5608182	Iroko ahşap oturak	651
		
59950010000	Duş oturağı 4	1.213
 	• Ahşap • Duvara monte edilebilir • Açılıp kapanabilir	
5604343	Duş oturağı 5	2.189
 	• Siyah soft • Duvara monte edilebilir • Açılıp kapanabilir • 36x35x5 cm	

• Eczacıbaşı Yapı Gereçleri San. ve Tic. A.Ş.'nin ürünler ve teknik detaylarda değişiklik yapma hakkı saklıdır.

Tamamlayıcılar

Ürün/Kod	Ürün açıklamaları	Fiyat (TL)*
5604433	Duş oturağı 5 arkalığı	818
	• Siyah soft • 36x15x2.5 cm	
5603874	Rulo ızgara (4 Life-Pure 180x80 için)	3.533
5603875	Rulo ızgara (4 Life-Pure 200x90 için)	3.918
	• Ahşap	
59950009000	Küvet basamağı 1	1.289
	• Akrilik • Üstü kaymaz şeritli • 42x25x18 cm	
5603873	Küvet basamağı 2	1.513
	• Ahşap (4 Life-Cocoon için) • 78x28x17.5 cm	
5700040	Küvet baş yastığı	188
	• Helice ve Espace hariç tüm küvetlerde kullanılabilir. • Beyaz (1 adet)	

• Eczacıbaşı Yapı Gereçleri San. ve Tic. A.Ş.'nin ürünler ve teknik detaylarda değişiklik yapma hakkı saklıdır.

VitrA

Altın Hidromasaj Jetler

Ürün kodu	Ürün tanımı	Uygulanabilen ürünler	Fiyat (TL)*
59950155000	Hidromasaj jetleri altın renk uygulama	Aqua Soft 6 jetli küvetler	3.905
59950156000	Hidromasaj jetleri altın renk uygulama	Aqua Soft 8 jetli küvetler	4.560
59950157000	Hidromasaj jetleri altın renk uygulama	Aqua Soft Easy 6 jetli küvetler	2.608
59950158000	Hidromasaj jetleri altın renk uygulama	Aqua Soft Easy 8 jetli küvetler	3.040
59950159000	Hidromasaj jetleri altın renk uygulama	Duo Soft 6 jetli küvetler	6.511
59950160000	Hidromasaj jetleri altın renk uygulama	Duo Soft 8 jetli küvetler	7.599
59950161000	Hidromasaj jetleri altın renk uygulama	Duo Maxi altın renk uygulama	17.357
59950162000	Hidromasaj jetleri altın renk uygulama	Air Relax altın renk uygulama	3.040

*Altın hidromasaj aksesuarlarını sipariş geçtiğiniz küvete CRM üzerinden bağlamanız gerekmektedir.

• Eczacıbaşı Yapı Gereçleri San. ve Tic. A.Ş.'nin ürünler ve teknik detaylarda değişiklik yapma hakkı saklıdır.

VitrA

Ayak Setleri

Ürün tanımı	Ürün kodu	Kullanılan seri	Kullanılan ürün boyutu (cm)	Fiyat (TL)*
Duş Teknesi Ayak Seti	59996007000	Seat	120x80	290
	59996006000	Seat	130x90	298
	59996005000	Seat	150x90	308
	59990117000	Optimum derin kare	90x90	-
	59990103000	Optimum derin kare	80x80	-
	59990101000	Optimum derin kare	70x70	-
	59990128000	Optimum derin kare	100x80	-
	59990119000	Optimum derin kare	90x90	-
	59990105000	Optimum derin kare	80x80	-
	59990377000	Optimum köşe oturmalı	100x100	-
	59990376000	Optimum köşe oturmalı	90x90	-
	59990660000	Roomy	120x90	308
	59995898000	Roomy	120x80	308
	59995799000	Roomy	150x90	325
	59995899000	Roomy	150x80	325
	59990496000	T70/80/90	100x70	317
	59990497000	T70/80/90	110x70	317
	59990498000	T70/80/90	120x70	317
	59990499000	T70/80/90	130x70	436
	59990500000	T70/80/90	140x70	436
	59990501000	T70/80/90	150x70	436
	59990502000	T70/80/90	160x70	436
	59990503000	T70/80/90	170x70	436
	59990700000	T70/80/90	180x70	436
	59990702000	T70/80/90	90x70	205

• Eczacıbaşı Yapı Gereçleri San. ve Tic. A.Ş.'nin ürünler ve teknik detaylarda değişiklik yapma hakkı saklıdır.

VitrA

Ayak Setleri

Ürün tanımı	Ürün kodu	Kullanılan seri	Kullanılan ürün boyutu (cm)	Fiyat (TL)*
Küvet Ayak Seti	59990512000	Optimum Neo	110x75	346
	59990513000	Optimum Neo	120x75	357
	59990514000	Optimum Neo	130x75	357
	59990515000	Optimum Neo	140x75	357
	59990516000	Optimum Neo	150x75	357
	59990228000	Neon	170x75	368
	59990251000	Neon	150/160/170x70	368
	59990266000	Neon	160x75	368
	59990420000	Neon	175x70	368
	59990421000	Neon	175x75	368
	59990604000	Neon	170x80	368
	59990260000	Optimum	160x70	364
	59990067000	Optimum	150x75	373
	59990069000	Optimum	170x75 / 160x75	373
	59990257000	Optimum	140x140	423
	59990258000	Optimum	120x120	402
	59990259000	Optimum	150x70	364
	59990260000	Optimum	160x70	364
	59990261000	Optimum	170x70	364
	59990575000	Optimum mini köşe	100x100	192
	59990633000	Optimum mini köşe	90x90	192
	59990584000	Neon	180x80	368
	59990895000	Neon çift taraflı	190x90	368
	59990896000	Neon çift taraflı	180x100	368
	59990897000	Neon	150x75	368
	59996013000	Optiset	170x70	481
	59990402000	Optiset	160x70	481
	59990340000	Optiset Köşe Küvet	150x150	658
	59990339000	Optiset Köşe Küvet	140x140	658

Tamamlayıcı Ürünler

Panel tipi	Ürün kodu	Ürün tanımı		Fiyat (TL)*
Kenar çıtaları	5700007	Yapışkanlı küvet kenar çıtası-181 cm	Beyaz (Bağlantı elemanı ile birebir kullanın)	57
	5700011	Bağlantı elemanı	Beyaz (Yapışkanlı çıta ile birebir kullanın)	17
	5700490	Ex large küvet çıtası-182 cm	Beyaz (Ex large bağlantı elemanı ile birebir kullanın)	78
	5700491	Ex large çıta bağlantı elemanı	Beyaz (Ex large çıtası ile birebir kullanın)	38
Dezenfektan	5600438	Hydro-bac dezenfektan	1 litre (Masajlı küvetlerin dezenfekte edilmesi için kullanılır)	169

• Eczacıbaşı Yapı Gereçleri San. ve Tic. A.Ş.'nin ürünler ve teknik detaylarda değişiklik yapma hakkı saklıdır.

VitrA

Kompakt Duş Ünitesi Panelleri

Panel tipi	Ebat (cm)	Kod	Uygulanabilen ürün adı	Fiyat (TL)*
Ön panel	150	53890001000	Roomy (150x80-150x90 cm)	248
	150	53890001000	Optimum Neo (150x75 cm)	248
	160	53870001000	Optimum Neo (160x80-160x75 cm)	260
	170	53280001000	Optimum Neo (170x90-170x75 cm)	273
	180	53880001000	Optimum Neo (180x75 cm)	287
	120	52970001000	Roomy (120x90 cm)	214
	120	52970001000	Roomy (120x90 cm-120x80 cm)	214
	160	53870001000	Zest Space ve Zest Kompakt Duş Ünitesi (160x90 cm)	260
	120	52970001000	Zest Kompakt Duş Ünitesi (120x90 cm)	214
Yan panel	75	53920001000	Optimum Neo (180x75-170x75-160x75-150x75 cm)	179
	80	53910001000	Optimum Neo (160x80 cm)	183
	80	53910001000	Roomy (150x80-120x80 cm)	183
	90	53900001000	Optimum Neo (170x90 cm)	196
	90	53900001000	Roomy (120x90-150x90 cm)	196
	90	53900001000	Zest Space Kompakt Duş Ünitesi (160x90 cm)	196
	90	53900001000	Zest Kompakt Duş Ünitesi (160x90 cm ve 120x90 cm)	196

Akrilik Küvet Panelleri

Panel tipi	Ebat (cm)	Kod	Uygulanabilen ürün adı	Fiyat (TL)*
Köşe panel	90	56340001000	Optimum Mini Köşe (90x90 cm)	1.043
	100	55760001000	Optimum Mini Köşe (100x100 cm)	1.090
	120	51740001000	Optimum Köşe (120x120 cm)	1.560
	130	51730001000	Optimum Köşe (130x130 cm)	1.604
	140	51720001000	Optimum Köşe (140x140 cm)	1.604
	150	52480001000	Optiset Köşe (150x150 cm)	1.682
	140	52390001000	Optiset Köşe (140x140 cm)	1.682
Ön panel	160	51490001000	Neon dikdörtgen (160x75-160x70 cm); Optimum Neo (160x75-160x70 cm);	660
	170	51480001000	Optimum Neo (170x75-170x70 cm);	693
		57950001000	Combo sağ (170x75 cm)	715
		57960001000	Combo sol (170x75 cm)	715
		51480001000	Neon Dikdörtgen (170x80-170x75-170x70 cm)	693
	175	51470001000	Neon dikdörtgen (175x75-175x70 cm)	728
	180	54540001000	4 Life-Pure dikdörtgen (180x80 cm); T4 dikdörtgen/çift taraflı (180x80 cm)	798
	190	56270001000	T4 Duo dikdörtgen/çift kişilik (190x140 cm); T4 dikdörtgen/çift taraflı (190x110-190x90 cm)	912
		53420001000	Neon dikdörtgen (190x90)	910
	200	54660001000	4 Life-Pure dikdörtgen (200x90 cm)	1.024

• Eczacıbaşı Yapı Gereçleri San. ve Tic. A.Ş.'nin ürünler ve teknik detaylarda değişiklik yapma hakkı saklıdır.

VitrA

Akrilik Küvet Panelleri

Panel tipi	Ebat (cm)	Kod	Uygulanabilen ürün adı	Fiyat (TL)*
Yan panel	65	52230001000	Espace (195x95/65 cm)	-
	70	51630001000	Optiset (170x70-160x70 cm); Neon dikdörtgen (175x70-170x70-160x70-150x70 cm); Optimum Neo (170x70-160x70-150x70 cm)	420
	75	51620001000	Matrix dikdörtgen (170x75 cm); Neon dikdörtgen (175x75-170x75-160x75-150x75 cm); Optimum Neo (170x75-160x75-150x75 cm)	441
		54680001000	Balance Dikdörtgen Oturmalı (150x75-140x75-130x75-110x75 cm);	378
	80	51610001000	Matrix dikdörtgen (180x80-170x80 cm); Matrix dikdörtgen/çift taraflı (180x80 cm); Neon dikdörtgen (180x80-170x80 cm); Neon dikdörtgen/çift taraflı (180x80 cm)	433
		54620001000	4 Life-Pure dikdörtgen (180x80 cm); T4 dikdörtgen/çift taraflı (180x80 cm) Neon (190x90)	463
	90	54670001000	4 Life-Pure dikdörtgen (200x90 cm); T4 dikdörtgen/çift taraflı (190x90 cm) Neon dikdörtgen/çift taraflı (190x90 cm)	505
	100	57980001000	Neon (180x100 cm)	452
	110	56290001000	T4 dikdörtgen/çift taraflı (190x110 cm)	528
	130	56310001000	T4 Duo dikdörtgen/çift taraflı (190x130 cm)	576
	140	56300001000	T4 Duo dikdörtgen/çift kişilik (190x140 cm)	602

• Eczacıbaşı Yapı Gereçleri San. ve Tic. A.Ş.'nin ürünler ve teknik detaylarda değişiklik yapma hakkı saklıdır.

VitrA

Ahşap Küvet Panelleri

Panel tipi	Ebat (cm)	Kod	Malzeme	Uygulanabilen ürün adı	Fiyat (TL)*
Ahşap ön panel	150	M59950097000	Hareli doğal ahşap	Neon dikdörtgen (150x70 cm)	2.665
		M59950120000	Parlak antrasit	Neon dikdörtgen (150x70 cm)	2.665
		M500171	Gri meşe	Neon dikdörtgen (150x70 cm)	1.313
	160	M59950098000	Hareli doğal ahşap	Neon dikdörtgen (160x75-160x70 cm)	2.665
		M59950122000	Parlak antrasit	Neon dikdörtgen (160x75-160x70 cm)	2.665
		M500172	Gri meşe	Neon dikdörtgen (160x75-160x70 cm)	1.352
	170	M59950099000	Hareli doğal ahşap	Neon dikdörtgen (170x80-170x75-170x70 cm)	2.665
		M59950124000	Parlak antrasit	Neon dikdörtgen (170x80-170x75-170x70 cm)	2.665
		M500173	Gri meşe	Neon dikdörtgen (170x80-170x75-170x70 cm)	1.391
	175	M59950100000	Hareli doğal ahşap	Neon dikdörtgen (175x75-175x70 cm)	2.665
		M59950126000	Parlak antrasit	Neon dikdörtgen (175x75-175x70 cm)	2.665
		M500174	Gri meşe	Neon dikdörtgen (175x75-175x70 cm)	1.427
	180	M59950129000	Parlak antrasit	4 Life-Pure dikdörtgen (180x80 cm)	2.665
		M500001	Termoform hasiente kahve	T4 dikdörtgen/çift taraflı (180x80 cm)	1.456
		M500002	Termoform hasiente siyah	T4 dikdörtgen/çift taraflı (180x80 cm)	1.456
		M500081	Lake mat siyah	T4 dikdörtgen/çift taraflı (180x80 cm)	1.751
		M59950101000	Hareli doğal ahşap	Neon dikdörtgen/çift taraflı (180x80 cm)	2.665
		M59950128000	Parlak antrasit	Neon dikdörtgen/çift taraflı (180x80 cm)	2.665
		M500175	Gri meşe	Neon dikdörtgen/çift taraflı (180x80 cm)	1.463
	190	M500009	Termoform hasiente kahve	T4 Duo dikdörtgen/çift kişilik (190x140 cm); T4 dikdörtgen/çift taraflı (190x110-190x90 cm)	1.495
		M500010	Termoform hasiente siyah	T4 Duo dikdörtgen/çift kişilik (190x140 cm); T4 dikdörtgen/çift taraflı (190x110-190x90 cm)	1.495
		M500083	Lake mat siyah	T4 dikdörtgen/çift taraflı (190 cm)	1.786
		M59950130000	Parlak antrasit	4 Life-Pure dikdörtgen (200x90 cm)	2.665
		M500088	Lake mat siyah	T4 Kapaklı Raf Ünitesi (190 cm)	10.065
		M500089	Lake mat siyah	T4 Çekmeceli Mobilya Ünitesi (190 cm)	13.189

• Eczacıbaşı Yapı Gereçleri San. ve Tic. A.Ş.'nin ürünler ve teknik detaylarda değişiklik yapma hakkı saklıdır.

VitrA

Ahşap Küvet Panelleri

Panel tipi	Ebat (cm)	Kod	Malzeme	Uygulanabilen ürün adı	Fiyat (TL)*
Ahşap yan panel	70	M59950107000	Hareli doğal ahşap	Neon dikdörtgen (175x70-170x70-160x70-150x70 cm)	1.183
		M59950118000	Parlak antrasit	Neon dikdörtgen (175x70-170x70-160x70-150x70 cm)	1.183
		M500176	Gri meşe	Neon dikdörtgen (175x70-170x70-160x70-150x70 cm)	827
	75	M59950108000	Hareli doğal ahşap	Neon dikdörtgen (175x75-170x75-160x75 cm)	1.183
		M59950116000	Parlak antrasit	Neon dikdörtgen (175x75-170x75-160x75 cm)	1.183
		M500177	Gri meşe	Neon dikdörtgen (175x75-170x75-160x75 cm)	845
	80	M59950131000	Parlak antrasit	4 Life-Pure dikdörtgen (180x80 cm)	1.183
		M500005	Termoform hasiente kahve	T4 dikdörtgen/çift taraflı (180x80 cm)	949
		M500006	Termoform hasiente siyah	T4 dikdörtgen/çift taraflı (180x80 cm)	949
		M59950109000	Hareli doğal ahşap	Neon dikdörtgen/çift taraflı (180x80 cm); Neon dikdörtgen (170x80 cm)	1.183
		M59950114000	Parlak antrasit	Neon dikdörtgen/çift taraflı (180x80 cm); Neon dikdörtgen (170x80 cm)	1.183
		M500178	Gri meşe	Neon dikdörtgen/çift taraflı (180x80 cm); Neon dikdörtgen (170x80 cm)	865
	90	M59950132000	Parlak antrasit	4 Life-Pure dikdörtgen (200x90 cm)	1.183
		M500014	Termoform hasiente kahve	T4 dikdörtgen/çift taraflı (190x90 cm)	1.024
		M500015	Termoform hasiente siyah	T4 dikdörtgen/çift taraflı (190x90 cm)	1.024
		M500084	Lake mat siyah	T4 dikdörtgen/çift taraflı (190x90 cm)	1.163
	110	M500018	Termoform hasiente kahve	T4 dikdörtgen/çift taraflı (190x110 cm)	1.131
		M500019	Termoform hasiente siyah	T4 dikdörtgen/çift taraflı (190x110 cm)	1.131
		M500085	Lake mat siyah	T4 dikdörtgen/çift taraflı (190x110 cm)	1.311
	130	M500086	Lake mat siyah	T4 dikdörtgen/çift taraflı (190x130 cm)	1.493
	140	M500026	Termoform hasiente kahve	T4 Duo dikdörtgen/çift kişilik (190x140 cm)	1.347
		M500027	Termoform hasiente siyah	T4 Duo dikdörtgen/çift kişilik (190x140 cm)	1.347
		M500087	Lake mat siyah	T4 Duo dikdörtgen/çift kişilik (190x140 cm)	1.570

• Eczacıbaşı Yapı Gereçleri San. ve Tic. A.Ş.'nin ürünler ve teknik detaylarda değişiklik yapma hakkı saklıdır.

VitrA

Akrilik Duş Teknesi Panelleri

Panel tipi	Ebat (cm)	Kod	Uygulanabilen ürün adı	Fiyat (TL)*
Köşe panel	80	53970002000	Optimum köşe (80x80 cm)	-
	90	51780001000	Köşe oturmalı 02 (90x90 cm)	-
		50260002000	Optimum Köşe (90x90 cm)	-
	100	51790001000	Köşe oturmalı 02 (100x100 cm)	-
Ön panel	90	54400001000	T80 dikdörtgen flat (90x80 cm); T75 dikdörtgen flat (90x75 cm); T70 dikdörtgen flat (90x70 cm); T90 dikdörtgen flat (90x90 cm)	176
	100	53990001000	T70 dikdörtgen flat (100x70 cm); T80 dikdörtgen flat (100x80 cm); T75 dikdörtgen flat (100x75 cm); T90 dikdörtgen flat (100x90 cm)	194
	110	52810001000	T70 dikdörtgen flat (110x70 cm); T80 dikdörtgen flat (110x80 cm); T75 dikdörtgen flat (110x75 cm); T90 dikdörtgen flat (110x90 cm)	204
	120	52970001000	Optimum Neo (120x90 cm); T70 dikdörtgen flat (120x70 cm); T80 dikdörtgen flat (120x80 cm); T75 dikdörtgen flat (120x75 cm); T90 dikdörtgen flat (120x90 cm); Seat (120x80 cm);	214
	130	53290001000	T70 dikdörtgen flat (130x70 cm); T80 dikdörtgen flat (130x80 cm); T75 dikdörtgen flat (130x75 cm); T90 dikdörtgen flat (130x90 cm); Seat (130x90 cm)	225
	140	53490001000	T70 dikdörtgen flat (140x70 cm); T80 dikdörtgen flat (140x80 cm); T75 dikdörtgen flat (140x75 cm); T90 dikdörtgen flat (140x90 cm);	236
	150	53890001000	Optimum Neo (150x75 cm); T70 dikdörtgen flat (150x70 cm); T80 dikdörtgen flat (150x80 cm); T75 dikdörtgen flat (150x75 cm); T90 dikdörtgen flat (150x90 cm); Seat (150x90 cm)	248
	160	53870001000	Optimum Neo (160x80-160x75 cm); T70 dikdörtgen flat (160x70 cm); T90 dikdörtgen flat (160x90 cm) T80 dikdörtgen flat (160x80 cm); T75 dikdörtgen flat (160x75 cm)	260
	170	53280001000	Optimum Neo (170x90-170x75 cm); T70 dikdörtgen flat (170x70 cm); T80 dikdörtgen flat (170x80 cm); T75 dikdörtgen flat (170x75 cm); T90 dikdörtgen flat (170x90 cm)	273
	180	53880001000	Optimum Neo (180x75 cm); T80 dikdörtgen flat (180x80 cm); T75 dikdörtgen flat (180x75 cm); T70 dikdörtgen flat (180x70 cm); T90 dikdörtgen flat (180x90 cm)	287
Yan panel	70	55370001000	T70 dikdörtgen flat (180x70-170x70-160x70-150x70-140x70-130x70-120x70-110x70-100x70-90x70 cm)	183
	75	53920001000	Optimum Neo (180x75-170x75-160x75-150x75 cm); T75 dikdörtgen flat (180x75-170x75-160x75-150x75-140x75-130x75-120x75-110x75-100x75-90x75 cm)	179
	80	53910001000	Optimum Neo (160x80 cm); T80 dikdörtgen flat (180x80-170x80-160x80-150x80-140x80-130x80-120x80-110x80-100x80-90x80 cm); Seat (120x80 cm)	183
	90	51880001000	Seat (150x90-130x90 cm)	-
		53900001000	Optimum Neo (170x90-120x90 cm); T90 dikdörtgen flat (180x90-170x90-160x90-150x90-140x90-130x90-120x90-110x90-100x90-90x90 cm)	196

• Eczacıbaşı Yapı Gereçleri San. ve Tic. A.Ş.'nin ürünler ve teknik detaylarda değişiklik yapma hakkı saklıdır.

VitrA

Panel

Kod	Uygulanabilen ürün adı	Fiyat (TL)*
56310001000	130 cm, T4 Duo dikdörtgen/çift taraflı (190x130 cm)	576
M500091	150 cm Termoform Erik Ahşap Ön Panel	2.663
M500092	160 cm Termoform Erik Ahşap Ön Panel	2.663
M500093	170 cm Termoform Erik Ahşap Ön Panel	2.663
M500094	180 cm Termoform Erik Ahşap Ön Panel	2.663
M500095	150 cm Termoform Mat Beyaz Ön Panel	2.663
M500096	160 cm Termoform Mat Beyaz Ön Panel	2.663
M500097	170 cm Termoform Mat Beyaz Ön Panel	2.663
M500098	180 cm Termoform Mat Beyaz Ön Panel	2.663
M500099	150 cm Termoform Mat Gri Ön Panel	2.663
M500100	160 cm Termoform Mat Gri Ön Panel	2.663
M500101	170 cm Termoform Mat Gri Ön Panel	2.663
M500102	180 cm Termoform Mat Gri Ön Panel	2.663
M500103	150 cm Termoform Mat Fildişi Ön Panel	2.663
M500104	160 cm Termoform Mat Fildişi Ön Panel	2.663
M500105	170 cm Termoform Mat Fildişi Ön Panel	2.663
M500106	180 cm Termoform Mat Fildişi Ön Panel	2.663
M500107	150 cm Doğal Kaplama Mat Amerikan Ceviz Ahşap Ön Panel	3.198
M500108	160 cm Doğal Kaplama Mat Amerikan Ceviz Ahşap Ön Panel	3.198
M500109	170 cm Doğal Kaplama Mat Amerikan Ceviz Ahşap Ön Panel	3.198
M500110	180 cm Doğal Kaplama Mat Amerikan Ceviz Ahşap Ön Panel	2.663
M500111	150 cm Lake Metalik Gri Ahşap Ön Panel	3.068
M500112	160 cm Lake Metalik Gri Ahşap Ön Panel	3.068
M500113	170 cm Lake Metalik Gri Ahşap Ön Panel	3.068
M500114	180 cm Lake Metalik Gri Ahşap Ön Panel	3.068
M500115	150 cm Termoform Dore Meşe Ahşap Ön Panel	2.663
M500116	160 cm Termoform Dore Meşe Ahşap Ön Panel	2.663
M500117	170 cm Termoform Dore Meşe Ahşap Ön Panel	2.663
M500118	180 cm Termoform Dore Meşe Ahşap Ön Panel	2.663
M500119	150 cm Termoform Hareli Siyah Meşe Ahşap Ön Panel	2.663
M500120	160 cm Termoform Hareli Siyah Meşe Ahşap Ön Panel	2.663
M500121	170 cm Termoform Hareli Siyah Meşe Ahşap Ön Panel	2.663
M500122	180 cm Termoform Hareli Siyah Meşe Ahşap Ön Panel	2.663

• Eczacıbaşı Yapı Gereçleri San. ve Tic. A.Ş.'nin ürünler ve teknik detaylarda değişiklik yapma hakkı saklıdır.

Panel

Kod	Uygulanabilen ürün adı	Fiyat (TL)*
M500123	150 cm Termoform Moka Meşe Ahşap Ön Panel	2.663
M500124	160 cm Termoform Moka Meşe Ahşap Ön Panel	2.663
M500125	170 cm Termoform Moka Meşe Ahşap Ön Panel	2.663
M500126	180 cm Termoform Moka Meşe Ahşap Ön Panel	2.663
M500127	150 cm Termoform Açık Meşe Ahşap Ön Panel	2.663
M500128	160 cm Termoform Açık Meşe Ahşap Ön Panel	2.663
M500129	170 cm Termoform Açık Meşe Ahşap Ön Panel	2.663
M500130	180 cm Termoform Açık Meşe Ahşap Ön Panel	2.663
M500131	70 cm Termoform Erik Ahşap Yan Panel	1.170
M500132	75 cm Termoform Erik Ahşap Yan Panel	1.177
M500133	80 cm Termoform Erik Ahşap Yan Panel	1.183
M500134	90 cm Termoform Erik Ahşap Yan Panel	1.196
M500135	70 cm Termoform Mat Beyaz Yan Panel	1.170
M500136	75 cm Termoform Mat Beyaz Yan Panel	1.177
M500137	80 cm Termoform Mat Beyaz Yan Panel	1.183
M500138	90 cm Termoform Mat Beyaz Yan Panel	1.196
M500139	70 cm Termoform Mat Gri Yan Panel	1.170
M500140	75 cm Termoform Mat Gri Yan Panel	1.177
M500141	80 cm Termoform Mat Gri Yan Panel	1.183
M500142	90 cm Termoform Mat Gri Yan Panel	1.196
M500143	70 cm Termoform Mat Fildişi Yan Panel	1.170
M500144	75 cm Termoform Mat Fildişi Yan Panel	1.177
M500145	80 cm Termoform Mat Fildişi Yan Panel	1.183
M500146	90 cm Termoform Mat Fildişi Yan Panel	1.196
M500147	70 cm Doğal Kaplama Mat Amerikan Ceviz Ahşap Yan Panel	1.417
M500148	75 cm Doğal Kaplama Mat Amerikan Ceviz Ahşap Yan Panel	1.417
M500149	80 cm Doğal Kaplama Mat Amerikan Ceviz Ahşap Yan Panel	1.417
M500150	90 cm Doğal Kaplama Mat Amerikan Ceviz Ahşap Yan Panel	1.196
M500151	70 cm Lake Metalik Gri Ahşap Yan Panel	1.365
M500152	75 cm Lake Metalik Gri Ahşap Yan Panel	1.365
M500153	80 cm Lake Metalik Gri Ahşap Yan Panel	1.365
M500154	90 cm Lake Metalik Gri Ahşap Yan Panel	1.196
M500155	70 cm Termoform Dore Meşe Ahşap Yan Panel	1.170

• Eczacıbaşı Yapı Gereçleri San. ve Tic. A.Ş.'nin ürünler ve teknik detaylarda değişiklik yapma hakkı saklıdır.

Panel

Kod	Uygulanabilen ürün adı	Fiyat (TL)*
M500156	75 cm Termoform Dore Meşe Ahşap Yan Panel	1.177
M500157	80 cm Termoform Dore Meşe Ahşap Yan Panel	1.183
M500158	90 cm Termoform Dore Meşe Ahşap Yan Panel	1.196
M500159	70 cm Termoform Hareli Siyah Meşe Ahşap Yan Panel	1.170
M500160	75 cm Termoform Hareli Siyah Meşe Ahşap Yan Panel	1.177
M500161	80 cm Termoform Hareli Siyah Meşe Ahşap Yan Panel	1.183
M500162	90 cm Termoform Hareli Siyah Meşe Ahşap Yan Panel	1.196
M500163	70 cm Termoform Moka Meşe Ahşap Yan Panel	1.170
M500164	75 cm Termoform Moka Meşe Ahşap Yan Panel	1.177
M500165	80 cm Termoform Moka Meşe Ahşap Yan Panel	1.183
M500166	90 cm Termoform Moka Meşe Ahşap Yan Panel	1.196
M500167	70 cm Termoform Açık Meşe Ahşap Yan Panel	1.170
M500168	75 cm Termoform Açık Meşe Ahşap Yan Panel	1.177
M500169	80 cm Termoform Açık Meşe Ahşap Yan Panel	1.183
M500170	90 cm Termoform Açık Meşe Ahşap Yan Panel	1.196
5602992	90 mm Kare Kapaklı D/T Sifonu -Gidersiz	152

• Eczacıbaşı Yapı Gereçleri San. ve Tic. A.Ş.'nin ürünler ve teknik detaylarda değişiklik yapma hakkı saklıdır.

VitrA

Teknik Bilgiler

- Genel Uyarılar 1198
- Yıkanma Alanları Ürün Teknik Bilgileri 1199-1206
- İstanbul Serisi Ürün Teknik Bilgileri 1207
- İstanbul Serisi Armatür Uyum Tablosu 1208
- Hidromasaj Sistemleri Teknik Özellikler 1209-1210
- Küvet İçin Hidromasaj Uyum Tablosu 1211
- Küvet Üstü Armatür Kullanımı 1212-1213
- Kompakt Sistem-Sistem Alternatifleri 1214
- Eko Kompakt Sistem-Sistem Alternatifleri 1215-1216
- Ahşap Tamamlayıcı Malzemelerin Kullanımı 1217
- Ahşap Malzemeler ve Kullanıldığı Ürünler 1218

Genel Uyarılar

- Eczacıbaşı Yapı Gereçleri San. ve Tic. A.Ş.'nin ürünler ve teknik detaylarda değişiklik yapma hakkı saklıdır.
- KOMPAKT SİSTEMLER HARİCİNDE, ÜRÜNLERİN HİÇBİRİNDE PANEL FİYATA DAHİL DEĞİLDİR. PANEL SİPARİŞİNİZİ AYRICA GEÇMEYİ UNUTMAYINIZ.
- Masajlı küvetlerin garanti kapsamında olabilmesi için, montajlarının VitrA-Artema yetkili servislerine ücretsiz olarak yaptırılması gerekmektedir. Ücretsiz montaj uygulaması kapsamına, standart bir küvet montajında kullanılan "VitrA silikon, dirsek ve 50 cm'lik uzatma hortumu" da dahildir. VitrA-Artema Yetkili Servisleri tarafından sadece perakende satışlarında bedelsiz montaj hizmeti verilmektedir. Bedelsiz montaj hizmeti geçerlilik süresi, fatura tarihinden itibaren 6 aydır.
  Toplu iş kapsamında değerlendirilen projelerde "Bedelsiz Montaj" uygulaması yapılmamaktadır.
- Kompakt duş üniteleri ve kompakt sistemlerin garanti kapsamında olabilmesi için, montajlarının VitrA-Artema yetkili servislerine ücretsiz olarak yaptırılması gerekmektedir. Ücretsiz montaj uygulaması kapsamına, standart bir kompakt sistem montajında kullanılan "VitrA silikon, dirsek ve uzatma hortumu" da dahildir. VitrA-Artema Yetkili Servisleri tarafından sadece perakende satışlarında bedelsiz montaj hizmeti verilmektedir. Bedelsiz montaj hizmeti geçerlilik süresi, fatura tarihinden itibaren 6 aydır.
- Küvet üstü armatür uygulanabilen küvet modellerinde, küvet üstü armatür kullanılacak ise, armatür deliği istendiği ve hangi model armatür kullanılacağı siparişte belirtilmelidir (CRM Müşteri Not kısmında not düşülmelidir).
- Küvet üstü armatür seçimi için sayfa 1212 ve 1213 "Küvet Üstü Armatür Kullanım Tablosu"na bakınız. Ürün teknik föylerinde ve Küvet Üstü Armatür Kullanım Tablosu'nda gösterilen batarya uygulama yerleri düz küvetlere göredir. Hidromasajlı küvetlerde uygulama yerleri değişiklik gösterebilmektedir. Bu tip uygulamalarda VitrA Küvet yetkililerine danışınız.
- Masajlı küvetlerde, küvet üstü armatür uygulanabilen modellerde, küvet üstü armatür istendiği siparişte belirtilirse, küvet üstü armatür montajı da servislerce ücretsiz gerçekleştirilecektir.
- Çıta gibi ilave aksesuarlar ücretsiz montaj uygulaması kapsamında değildir.
- Ürünlerde bulunan masif ahşap kısımlar, doğal ahşap olduğundan renk ve doku farklılıkları olabilir.
- Ahşap tamamlayıcısı (panel, tabanlık, duş sistemi vb.) olan ürünlerin, açık hava şartlarına maruz kalmayacak şekilde kapalı mekanlarda monte edilmesi gerekmektedir. Aksi takdirde, ürün garanti kapsamı dışında kalacaktır.
- Ürünlerin montajı ile ilgili detaylı teknik bilgi ve uyarılar için lütfen VitrA Küvet Teknik Kataloğu'na başvurunuz.

• Eczacıbaşı Yapı Gereçleri San. ve Tic. A.Ş.'nin ürünler ve teknik detaylarda değişiklik yapma hakkı saklıdır.

VitrA

Yıkanma Alanları Ürün Teknik Bilgileri

Ürün adı	Boyut (cm)	Yükseklik (cm)	İç derinlik (cm)	Ağırlık (kg)	Ön panel ağırlığı (kg)	Yan panel ağırlığı (kg)	Su hacmi (lt)
KOMPAKT SİSTEMLER							
Lara Kompakt Sistem	155x120x220 cm	220	4	166	-	-	-
Lara Kompakt Sistem	120x90x220 cm	120	4	130	-	-	-
Lara Kompakt Sistem	90x90x220 cm	220	5	90	-	-	-
Lara Kompakt Sistem	100x100x220 cm	220	5	100	-	-	-
KOMPAKT DUŞ ÜNİTELERİ							
Cosey Mini	100x75 cm	97,5	2,5	50	-	-	-
Zest Kompakt Duş Ünitesi	160x90 cm	220	2,5	min 130-max 155	-	-	-
Zest Sürgülü Kapı Kompakt Duş Ünitesi	160x90 cm	220	2,5	min 130-max 155	-	-	-
Zest Kompakt Duş Ünitesi	120x90 cm	220	2,5	min 100-max 115	-	-	-
Zest Sürgülü Kapı Kompakt Duş Ünitesi	120x90 cm	220	2,5	min 100-max 115	-	-	-
Zest Kare Kompakt Duş Ünitesi	90x90 cm	220	2,5	min 75-max 90	-	-	-
KÜVETLER							
4 Life-Cocoon Oval	160x80 cm	62	47	48	10	-	210
4 Life-Pure Dikdörtgen	180x80 cm	58,5	44	28	5,1	2,2	185
4 Life-Pure Dikdörtgen/Çift Taraflı	200x90 cm	58,5	44	35	5,7	2,5	215
4 Life-Silence	170x90 cm	59-69	46	40	-	-	185
Optimum Neo	110x75 cm	41	29,5	14,5	3	1,5	45
Optimum Neo	120x75 cm	41	29,5	16	3,5	1,5	50
Optimum Neo	130x75 cm	41	29,5	17	3,5	1,5	55
Optimum Neo	140x75 cm	41	29,5	18,5	3,5	1,5	60
Optimum Neo	150x75 cm	41	29,5	19,5	4	1,5	65
Combo (Sol & Sağ)	170x75 cm	54	41,5	26	4	2,5	200
Dream Oval Krom Ayaklı /Çift Taraflı	190x90 cm	59,5	43	36	-	-	-
Helice	Ø150 cm	58	44,5	36	-	-	350
Helice	Ø160 cm	58	44,5	40	-	-	450
Harmony Oval Monoblok	180x80 cm	56	44	32	-	-	229
İstanbul Oval	190x90 cm	56	42	36	-	-	255
İstanbul Silindir	Ø160 cm	56	42	36	-	-	380
Optiset Dikdörtgen	170x70 cm	56	47				
Optiset Dikdörtgen	160x70 cm	56	47				
Optiset Köşe	150x150 cm	60	47				
Optiset Köşe	140x140 cm	60	47				
Neon Dikdörtgen	150x70 cm	56	41,5	19	4	2	155
Neon Dikdörtgen	150x75 cm	56	41,5	19	4	2,5	162
Neon Dikdörtgen	160x70 cm	56	41,5	20	4,5	2	175

• Ağırlıklara sifon ve ayaklar dahil değildir. • Küvetinizi hidromasajlı olarak tercih ettiyseniz Duo Maxi için 40 kg, Duo Soft için 30 kg, Air Relax için 12 kg, Aqua Maxi için 26 kg, Aqua Soft için 21 kg ve Aqua Soft Easy için 18 kg ekleyiniz.

• Eczacıbaşı Yapı Gereçleri San. ve Tic. A.Ş.'nin ürünler ve teknik detaylarda değişiklik yapma hakkı saklıdır.

VitrA

Yıkanma Alanları Ürün Teknik Bilgileri

Ürün adı	Boyut (cm)	Yükseklik (cm)	İç derinlik (cm)	Ağırlık (kg)	Ön panel ağırlığı (kg)	Yan panel ağırlığı (kg)	Su hacmi (lt)
KÜVETLER							
Neon Dikdörtgen	160x75 cm	56	41,5	20	4,5	2,5	203
Neon Dikdörtgen	170x70 cm	56	41,5	21	4,7	2	192
Neon Dikdörtgen	170x75 cm	56	41,5	21	4,8	2,5	210
Neon Dikdörtgen	170x80 cm	56	41,5	22,5	4,8	3	225
Neon Dikdörtgen	175x70 cm	56	41,5	24	4,9	2	202
Neon Dikdörtgen	175x75 cm	56	41,5	24	4,9	2,5	224
Neon Dikdörtgen	180x80 cm	56	41,5	24	5,5	3	232
Neon Dikdörtgen/Çift Taraflı	180x80 cm	56	41,5	24	5,5	3	208
Neon Dikdörtgen/Çift Taraflı	180x100 cm	56	41,5	28	5,5	4	260
Neon Dikdörtgen/Çift Taraflı	190x90 cm	56	41,5	26	6	3	220
T4 Dikdörtgen / Çift Taraflı	190x130 cm	59,5	45,5	40	5,6	3,4	230
T4 Dikdörtgen / Çift Taraflı	190x110 cm	59,5	45,5	35	5,6	3,2	230
T4 Dikdörtgen / Çift Taraflı	190x90 cm	59,5	45,5	28	5,6	2,6	230
T4 Dikdörtgen / Çift Taraflı	180x80 cm	59,5	45,5	24	5,1	2,3	195
T4 Duo Dikdörtgen / Çift Kişilik	190x140 cm	59,5	45,5	51	5,6	3,6	375
Optimum Neo	110x110 cm	59	43	24	6	-	125
Optimum Neo	120x120 cm	59	43	26	6,2	-	150
Optimum Neo	130x130 cm	59	42	28	6,6	-	180
Optimum Neo	140x140 cm	59	42	30	7	-	200
Optimum Neo	150x150 cm	59	42	34	7,2	-	270
DUŞ TEKNELERİ							
Özel İhtiyaçlar İçin Optimum	80x80 cm	0	0-3,5	5	-	-	-
Özel İhtiyaçlar İçin Optimum	90x90 cm	0	0-3,5	7	-	-	-
Optimum Neo	120x90 cm	3,5	5,5	22	-	-	-
Optimum Neo	150x75 cm	3,5	5,5	21	-	-	-
Optimum Neo	160x75 cm	3,5	5,5	22	-	-	-
Optimum Neo	160x80 cm	3,5	5,5	24	-	-	-
Optimum Neo	170x75 cm	3,5	5,5	24	-	-	-
Optimum Neo	170x90 cm	3,5	5,5	31	-	-	-
Optimum Neo	180x75 cm	3,5	5,5	25	-	-	-
Optimum Neo	120x90 cm	19	5,5	22	0,7	0,5	-
Optimum Neo	150x75 cm	19	5,5	21	0,85	0,4	-
Optimum Neo	160x75 cm	19	5,5	22	0,9	0,4	-
Optimum Neo	160x80 cm	19	5,5	24	0,9	0,4	-
Optimum Neo	170x75 cm	19	5,5	24	0,95	0,4	-
Optimum Neo	170x90 cm	19	5,5	31	0,95	0,5	-
Optimum Neo	180x75 cm	19	5,5	25	1	0,4	-

• Ağırlıklara sifon ve ayaklar dahil değildir. • Küvetinizi hidromasajlı olarak tercih ettiyseniz Duo Maxi için 40 kg, Duo Soft için 30 kg, Air Relax için 12 kg, Aqua Maxi için 26 kg, Aqua Soft için 21 kg ve Aqua Soft Easy için 18 kg ekleyiniz.

• Eczacıbaşı Yapı Gereçleri San. ve Tic. A.Ş.'nin ürünler ve teknik detaylarda değişiklik yapma hakkı saklıdır.

VitrA

Yıkanma Alanları Ürün Teknik Bilgileri

Ürün adı	Boyut (cm)	Yükseklik (cm)	İç derinlik (cm)	Ağırlık (kg)	Ön panel ağırlığı (kg)	Yan panel ağırlığı (kg)	Su hacmi (lt)
DUŞ TEKNELERİ							
Seat Dikdörtgen Duş Teknesi	150x90 cm	3,5	2,5	25	-	-	-
Seat Dikdörtgen Duş Teknesi	130x90 cm	3,5	2,5	23	-	-	-
Seat Dikdörtgen Duş Teknesi	120x80 cm	3,5	2,5	19	-	-	-
Seat Dikdörtgen Duş Teknesi (panelli)	150x90 cm	19	2,5	25	0,85	0,5	-
Seat Dikdörtgen Duş Teknesi (panelli)	130x90 cm	19	2,5	23	0,75	0,5	-
Seat Dikdörtgen Duş Teknesi (panelli)	120x80 cm	19	2,5	19	0,70	0,4	-
T90 Dikdörtgen Flat	90x90 cm	3,5	2,5	13	-	-	-
T90 Dikdörtgen Flat	100x90 cm	3,5	2,5	14,5	-	-	-
T90 Dikdörtgen Flat	110x90 cm	3,5	2,5	16	-	-	-
T90 Dikdörtgen Flat	120x90 cm	3,5	2,5	17	-	-	-
T90 Dikdörtgen Flat	130x90 cm	3,5	2,5	18	-	-	-
T90 Dikdörtgen Flat	140x90 cm	3,5	2,5	19,5	-	-	-
T90 Dikdörtgen Flat	150x90 cm	3,5	2,5	20,5	-	-	-
T90 Dikdörtgen Flat	160x90 cm	3,5	2,5	22	-	-	-
T90 Dikdörtgen Flat	170x90 cm	3,5	2,5	23,5	-	-	-
T90 Dikdörtgen Flat	180x90 cm	3,5	2,5	25,5	-	-	-
T90 Dikdörtgen Flat (panelli)	90x90 cm	19	2,5	13	0,5	0,5	-
T90 Dikdörtgen Flat (panelli)	100x90 cm	19	2,5	14,5	0,55	0,5	-
T90 Dikdörtgen Flat (panelli)	110x90 cm	19	2,5	16	0,6	0,5	-
T90 Dikdörtgen Flat (panelli)	120x90 cm	19	2,5	17	0,7	0,5	-
T90 Dikdörtgen Flat (panelli)	130x90 cm	19	2,5	18	0,75	0,5	-
T90 Dikdörtgen Flat (panelli)	140x90 cm	19	2,5	19,5	0,8	0,5	-
T90 Dikdörtgen Flat (panelli)	150x90 cm	19	2,5	20,5	0,85	0,5	-
T90 Dikdörtgen Flat (panelli)	160x90 cm	19	2,5	22	0,9	0,5	-
T90 Dikdörtgen Flat (panelli)	170x90 cm	19	2,5	23,5	0,95	0,5	-
T90 Dikdörtgen Flat (panelli)	180x90 cm	19	2,5	25,5	1	0,5	-
T90 Dikdörtgen Monoblok	90x90 cm	16	2,5	14	-	-	-
T90 Dikdörtgen Monoblok	100x90 cm	16	2,5	16	-	-	-
T90 Dikdörtgen Monoblok	110x90 cm	16	2,5	18,1	-	-	-
T90 Dikdörtgen Monoblok	120x90 cm	16	2,5	19,5	-	-	-
T90 Dikdörtgen Monoblok	130x90 cm	16	2,5	20,8	-	-	-
T90 Dikdörtgen Monoblok	140x90 cm	16	2,5	22	-	-	-
T90 Dikdörtgen Monoblok	150x90 cm	16	2,5	23,5	-	-	-
T90 Dikdörtgen Monoblok	160x90 cm	16	2,5	25	-	-	-
T90 Dikdörtgen Monoblok	170x90 cm	16	2,5	27	-	-	-
T90 Dikdörtgen Monoblok	180x90 cm	16	2,5	29	-	-	-
T90 Dikdörtgen Sıfır Zemin	90x90 cm	0	2,5	13	-	-	-

• Ağırlıklara sifon ve ayaklar dahil değildir. • Küvetinizi hidromasajlı olarak tercih ettiyseniz Duo Maxi için 40 kg, Duo Soft için 30 kg, Air Relax için 12 kg, Aqua Maxi için 26 kg, Aqua Soft için 21 kg ve Aqua Soft Easy için 18 kg ekleyiniz.

• Eczacıbaşı Yapı Gereçleri San. ve Tic. A.Ş.'nin ürünler ve teknik detaylarda değişiklik yapma hakkı saklıdır.

VitrA

Yıkanma Alanları Ürün Teknik Bilgileri

Ürün adı	Boyut (cm)	Yükseklik (cm)	İç derinlik (cm)	Ağırlık (kg)	Ön panel ağırlığı (kg)	Yan panel ağırlığı (kg)	Su hacmi (lt)
DUŞ TEKNELERİ							
T90 Dikdörtgen Sıfır Zemin	100x90 cm	0	2,5	14,5	-	-	-
T90 Dikdörtgen Sıfır Zemin	110x90 cm	0	2,5	16	-	-	-
T90 Dikdörtgen Sıfır Zemin	120x90 cm	0	2,5	17	-	-	-
T90 Dikdörtgen Sıfır Zemin	130x90 cm	0	2,5	18	-	-	-
T90 Dikdörtgen Sıfır Zemin	140x90 cm	0	2,5	19,5	-	-	-
T90 Dikdörtgen Sıfır Zemin	150x90 cm	0	2,5	20,5	-	-	-
T90 Dikdörtgen Sıfır Zemin	160x90 cm	0	2,5	22	-	-	-
T90 Dikdörtgen Sıfır Zemin	170x90 cm	0	2,5	23,5	-	-	-
T90 Dikdörtgen Sıfır Zemin	180x90 cm	0	2,5	25,5	-	-	-
T90 Dikdörtgen Monoflat	90x90 cm	6,5	2,5	14	-	-	-
T90 Dikdörtgen Monoflat	100x90 cm	6,5	2,5	16	-	-	-
T90 Dikdörtgen Monoflat	110x90 cm	6,5	2,5	18,1	-	-	-
T90 Dikdörtgen Monoflat	120x90 cm	6,5	2,5	19,5	-	-	-
T90 Dikdörtgen Monoflat	130x90 cm	6,5	2,5	20,8	-	-	-
T90 Dikdörtgen Monoflat	140x90 cm	6,5	2,5	22	-	-	-
T90 Dikdörtgen Monoflat	150x90 cm	6,5	2,5	23,5	-	-	-
T90 Dikdörtgen Monoflat	160x90 cm	6,5	2,5	25	-	-	-
T90 Dikdörtgen Monoflat	170x90 cm	6,5	2,5	27	-	-	-
T90 Dikdörtgen Monoflat	180x90 cm	6,5	2,5	29	-	-	-
T80 Dikdörtgen Flat	90x80 cm	3,5	2,5	12	-	-	-
T80 Dikdörtgen Flat	100x80 cm	3,5	2,5	13,5	-	-	-
T80 Dikdörtgen Flat	110x80 cm	3,5	2,5	15	-	-	-
T80 Dikdörtgen Flat	120x80 cm	3,5	2,5	16	-	-	-
T80 Dikdörtgen Flat	130x80 cm	3,5	2,5	17	-	-	-
T80 Dikdörtgen Flat	140x80 cm	3,5	2,5	18,5	-	-	-
T80 Dikdörtgen Flat	150x80 cm	3,5	2,5	19,5	-	-	-
T80 Dikdörtgen Flat	160x80 cm	3,5	2,5	20,5	-	-	-
T80 Dikdörtgen Flat	170x80 cm	3,5	2,5	22	-	-	-
T80 Dikdörtgen Flat	180x80 cm	3,5	2,5	24	-	-	-
T80 Dikdörtgen Flat (panelli)	90x80 cm	19	2,5	12	0,5	0,4	-
T80 Dikdörtgen Flat (panelli)	100x80 cm	19	2,5	13,5	0,55	0,4	-
T80 Dikdörtgen Flat (panelli)	110x80 cm	19	2,5	15	0,6	0,4	-
T80 Dikdörtgen Flat (panelli)	120x80 cm	19	2,5	16	0,7	0,4	-
T80 Dikdörtgen Flat (panelli)	130x80 cm	19	2,5	17	0,75	0,4	-
T80 Dikdörtgen Flat (panelli)	140x80 cm	19	2,5	18,5	0,8	0,4	-
T80 Dikdörtgen Flat (panelli)	150x80 cm	19	2,5	19,5	0,85	0,4	-
T80 Dikdörtgen Flat (panelli)	160x80 cm	19	2,5	20,5	0,9	0,4	-

• Ağırlıklara sifon ve ayaklar dahil değildir. • Küvetinizi hidromasajlı olarak tercih ettiyseniz Duo Maxi için 40 kg, Duo Soft için 30 kg, Air Relax için 12 kg, Aqua Maxi için 26 kg, Aqua Soft için 21 kg ve Aqua Soft Easy için 18 kg ekleyiniz.

• Eczacıbaşı Yapı Gereçleri San. ve Tic. A.Ş.'nin ürünler ve teknik detaylarda değişiklik yapma hakkı saklıdır.

VitrA

Yıkanma Alanları Ürün Teknik Bilgileri

Ürün adı	Boyut (cm)	Yükseklik (cm)	İç derinlik (cm)	Ağırlık (kg)	Ön panel ağırlığı (kg)	Yan panel ağırlığı (kg)	Su hacmi (lt)
DUŞ TEKNELERİ							
T80 Dikdörtgen Flat (panelli)	170x80 cm	19	2,5	22	0,95	0,4	-
T80 Dikdörtgen Flat (panelli)	180x80 cm	19	2,5	24	1	0,4	-
T80 Dikdörtgen Monoblok	90x80 cm	16	2,5	13	-	-	-
T80 Dikdörtgen Monoblok	100x80 cm	16	2,5	15,5	-	-	-
T80 Dikdörtgen Monoblok	110x80 cm	16	2,5	17,1	-	-	-
T80 Dikdörtgen Monoblok	120x80 cm	16	2,5	18,3	-	-	-
T80 Dikdörtgen Monoblok	130x80 cm	16	2,5	19,5	-	-	-
T80 Dikdörtgen Monoblok	140x80 cm	16	2,5	21	-	-	-
T80 Dikdörtgen Monoblok	150x80 cm	16	2,5	22	-	-	-
T80 Dikdörtgen Monoblok	160x80 cm	16	2,5	23,5	-	-	-
T80 Dikdörtgen Monoblok	170x80 cm	16	2,5	25	-	-	-
T80 Dikdörtgen Monoblok	180x80 cm	16	2,5	27	-	-	-
T80 Dikdörtgen Monoflat	90x80 cm	6,5	2,5	13	-	-	-
T80 Dikdörtgen Monoflat	100x80 cm	6,5	2,5	15,5	-	-	-
T80 Dikdörtgen Monoflat	110x80 cm	6,5	2,5	17,1	-	-	-
T80 Dikdörtgen Monoflat	120x80 cm	6,5	2,5	18,3	-	-	-
T80 Dikdörtgen Monoflat	130x80 cm	6,5	2,5	19,5	-	-	-
T80 Dikdörtgen Monoflat	140x80 cm	6,5	2,5	21	-	-	-
T80 Dikdörtgen Monoflat	150x80 cm	6,5	2,5	22	-	-	-
T80 Dikdörtgen Monoflat	160x80 cm	6,5	2,5	23,5	-	-	-
T80 Dikdörtgen Monoflat	170x80 cm	6,5	2,5	25	-	-	-
T80 Dikdörtgen Monoflat	180x80 cm	6,5	2,5	27	-	-	-
T80 Dikdörtgen Sıfır Zemin	90x80 cm	0	2,5	12	-	-	-
T80 Dikdörtgen Sıfır Zemin	100x80 cm	0	2,5	13,5	-	-	-
T80 Dikdörtgen Sıfır Zemin	110x80 cm	0	2,5	15	-	-	-
T80 Dikdörtgen Sıfır Zemin	120x80 cm	0	2,5	16	-	-	-
T80 Dikdörtgen Sıfır Zemin	130x80 cm	0	2,5	17	-	-	-
T80 Dikdörtgen Sıfır Zemin	140x80 cm	0	2,5	18,5	-	-	-
T80 Dikdörtgen Sıfır Zemin	150x80 cm	0	2,5	19,5	-	-	-
T80 Dikdörtgen Sıfır Zemin	160x80 cm	0	2,5	20,5	-	-	-
T80 Dikdörtgen Sıfır Zemin	170x80 cm	0	2,5	22	-	-	-
T80 Dikdörtgen Sıfır Zemin	180x80 cm	0	2,5	24	-	-	-
T80 Kare Flat	80x80 cm	3,5	2,5	11	-	-	-
T80 Kare Flat (Panelli)	80x80 cm	19	2,5	11	0,4	0,4	-
T80 Kare MonoFlat	80x80 cm	6,5	2,5	12	-	-	-
T80 Kare Monoblok	80x80 cm	16	2,5	12	-	-	-
T80 Kare Sıfır Zemin	80x80 cm	0	2,5	11	-	-	-

- Ağırlıklara sifon ve ayaklar dahil değildir.
- Eczacıbaşı Yapı Gereçleri San. ve Tic. A.Ş.'nin ürünler ve teknik detaylarda değişiklik yapma hakkı saklıdır.

VitrA

Yıkanma Alanları Ürün Teknik Bilgileri

Ürün adı	Boyut (cm)	Yükseklik (cm)	İç derinlik (cm)	Ağırlık (kg)	Ön panel ağırlığı (kg)	Yan panel ağırlığı (kg)	Su hacmi (lt)
DUŞ TEKNELERİ							
T75 Dikdörtgen Flat	90x75 cm	3,5	2,5	11	-	-	-
T75 Dikdörtgen Flat	100x75 cm	3,5	2,5	12,5	-	-	-
T75 Dikdörtgen Flat	110x75 cm	3,5	2,5	14	-	-	-
T75 Dikdörtgen Flat	120x75 cm	3,5	2,5	15	-	-	-
T75 Dikdörtgen Flat	130x75 cm	3,5	2,5	16	-	-	-
T75 Dikdörtgen Flat	140x75 cm	3,5	2,5	17,5	-	-	-
T75 Dikdörtgen Flat	150x75 cm	3,5	2,5	18,5	-	-	-
T75 Dikdörtgen Flat	160x75 cm	3,5	2,5	19,5	-	-	-
T75 Dikdörtgen Flat	170x75 cm	3,5	2,5	21	-	-	-
T75 Dikdörtgen Flat	180x75 cm	3,5	2,5	23	-	-	-
T75 Dikdörtgen Flat (panelli)	90x75 cm	19	2,5	11	0,5	0,35	-
T75 Dikdörtgen Flat (panelli)	100x75 cm	19	2,5	12,5	0,55	0,35	-
T75 Dikdörtgen Flat (panelli)	110x75 cm	19	2,5	14	0,6	0,35	-
T75 Dikdörtgen Flat (panelli)	120x75 cm	19	2,5	15	0,7	0,35	-
T75 Dikdörtgen Flat (panelli)	130x75 cm	19	2,5	16	0,75	0,35	-
T75 Dikdörtgen Flat (panelli)	140x75 cm	19	2,5	17,5	0,8	0,35	-
T75 Dikdörtgen Flat (panelli)	150x75 cm	19	2,5	18,5	0,85	0,35	-
T75 Dikdörtgen Flat (panelli)	160x75 cm	19	2,5	19,5	0,9	0,35	-
T75 Dikdörtgen Flat (panelli)	170x75 cm	19	2,5	21	0,95	0,35	-
T75 Dikdörtgen Flat (panelli)	180x75 cm	19	2,5	23	1	0,35	-
T75 Dikdörtgen Monoblok	90x75 cm	16	2,5	12	-	-	-
T75 Dikdörtgen Monoblok	100x75 cm	16	2,5	14,5	-	-	-
T75 Dikdörtgen Monoblok	110x75 cm	16	2,5	16,1	-	-	-
T75 Dikdörtgen Monoblok	120x75 cm	16	2,5	17,3	-	-	-
T75 Dikdörtgen Monoblok	130x75 cm	16	2,5	18,5	-	-	-
T75 Dikdörtgen Monoblok	140x75 cm	16	2,5	20	-	-	-
T75 Dikdörtgen Monoblok	150x75 cm	16	2,5	21	-	-	-
T75 Dikdörtgen Monoblok	160x75 cm	16	2,5	22,5	-	-	-
T75 Dikdörtgen Monoblok	170x75 cm	16	2,5	24	-	-	-
T75 Dikdörtgen Monoblok	180x75 cm	16	2,5	26	-	-	-
T75 Dikdörtgen Monoflat	90x75 cm	6,5	2,5	12	-	-	-
T75 Dikdörtgen Monoflat	100x75 cm	6,5	2,5	14,5	-	-	-
T75 Dikdörtgen Monoflat	110x75 cm	6,5	2,5	16,1	-	-	-
T75 Dikdörtgen Monoflat	120x75 cm	6,5	2,5	17,3	-	-	-
T75 Dikdörtgen Monoflat	130x75 cm	6,5	2,5	18,5	-	-	-
T75 Dikdörtgen Monoflat	140x75 cm	6,5	2,5	20	-	-	-
T75 Dikdörtgen Monoflat	150x75 cm	6,5	2,5	21	-	-	-

- Ağırlıklara sifon ve ayaklar dahil değildir.
- Eczacıbaşı Yapı Gereçleri San. ve Tic. A.Ş.'nin ürünler ve teknik detaylarda değişiklik yapma hakkı saklıdır.

VitrA

Yıkanma Alanları Ürün Teknik Bilgileri

Ürün adı	Boyut (cm)	Yükseklik (cm)	İç derinlik (cm)	Ağırlık (kg)	Ön panel ağırlığı (kg)	Yan panel ağırlığı (kg)	Su hacmi (lt)
DUŞ TEKNELERİ							
T75 Dikdörtgen Monoflat	160x75 cm	6,5	2,5	22,5	-	-	-
T75 Dikdörtgen Monoflat	170x75 cm	6,5	2,5	24	-	-	-
T75 Dikdörtgen Monoflat	180x75 cm	6,5	2,5	26	-	-	-
T75 Dikdörtgen Sıfır Zemin	90x75 cm	0	2,5	11	-	-	-
T75 Dikdörtgen Sıfır Zemin	100x75 cm	0	2,5	12,5	-	-	-
T75 Dikdörtgen Sıfır Zemin	110x75 cm	0	2,5	14	-	-	-
T75 Dikdörtgen Sıfır Zemin	120x75 cm	0	2,5	15	-	-	-
T75 Dikdörtgen Sıfır Zemin	130x75 cm	0	2,5	16	-	-	-
T75 Dikdörtgen Sıfır Zemin	140x75 cm	0	2,5	17,5	-	-	-
T75 Dikdörtgen Sıfır Zemin	150x75 cm	0	2,5	18,5	-	-	-
T75 Dikdörtgen Sıfır Zemin	160x75 cm	0	2,5	19,5	-	-	-
T75 Dikdörtgen Sıfır Zemin	170x75 cm	0	2,5	21	-	-	-
T75 Dikdörtgen Sıfır Zemin	180x75 cm	0	2,5	23	-	-	-
T70 Dikdörtgen Flat	90x70 cm	3,5	2,5	10	-	-	-
T70 Dikdörtgen Flat	100x70 cm	3,5	2,5	11,5	-	-	-
T70 Dikdörtgen Flat	110x70 cm	3,5	2,5	13	-	-	-
T70 Dikdörtgen Flat	120x70 cm	3,5	2,5	14	-	-	-
T70 Dikdörtgen Flat	130x70 cm	3,5	2,5	15	-	-	-
T70 Dikdörtgen Flat	140x70 cm	3,5	2,5	16,5	-	-	-
T70 Dikdörtgen Flat	150x70 cm	3,5	2,5	17,5	-	-	-
T70 Dikdörtgen Flat	160x70 cm	3,5	2,5	18,5	-	-	-
T70 Dikdörtgen Flat	170x70 cm	3,5	2,5	20	-	-	-
T70 Dikdörtgen Flat	180x70 cm	3,5	2,5	22	-	-	-
T70 Dikdörtgen Flat (panelli)	90x70 cm	19	2,5	10	0,5	0,3	-
T70 Dikdörtgen Flat (panelli)	100x70 cm	19	2,5	11,5	0,55	0,3	-
T70 Dikdörtgen Flat (panelli)	110x70 cm	19	2,5	13	0,6	0,3	-
T70 Dikdörtgen Flat (panelli)	120x70 cm	19	2,5	14	0,7	0,3	-
T70 Dikdörtgen Flat (panelli)	130x70 cm	19	2,5	15	0,75	0,3	-
T70 Dikdörtgen Flat (panelli)	140x70 cm	19	2,5	16,5	0,8	0,3	-
T70 Dikdörtgen Flat (panelli)	150x70 cm	19	2,5	17,5	0,85	0,3	-
T70 Dikdörtgen Flat (panelli)	160x70 cm	19	2,5	18,5	0,9	0,3	-
T70 Dikdörtgen Flat (panelli)	170x70 cm	19	2,5	20	0,95	0,3	-
T70 Dikdörtgen Flat (panelli)	180x70 cm	19	2,5	22	1	0,3	-
T70 Dikdörtgen Monoblok	90x70 cm	16	2,5	11,8	-	-	-
T70 Dikdörtgen Monoblok	100x70 cm	16	2,5	13	-	-	-
T70 Dikdörtgen Monoblok	110x70 cm	16	2,5	14,6	-	-	-
T70 Dikdörtgen Monoblok	120x70 cm	16	2,5	15,8	-	-	-

- Ağırlıklara sifon ve ayaklar dahil değildir.
- Eczacıbaşı Yapı Gereçleri San. ve Tic. A.Ş.'nin ürünler ve teknik detaylarda değişiklik yapma hakkı saklıdır.

VitrA

Yıkanma Alanları Ürün Teknik Bilgileri

Ürün adı	Boyut (cm)	Yükseklik (cm)	İç derinlik (cm)	Ağırlık (kg)	Ön panel ağırlığı (kg)	Yan panel ağırlığı (kg)	Su hacmi (lt)
DUŞ TEKNELERİ							
T70 Dikdörtgen Monoblok	130x70 cm	16	2,5	17	-	-	-
T70 Dikdörtgen Monoblok	140x70 cm	16	2,5	18,5	-	-	-
T70 Dikdörtgen Monoblok	150x70 cm	16	2,5	19,5	-	-	-
T70 Dikdörtgen Monoblok	160x70 cm	16	2,5	21	-	-	-
T70 Dikdörtgen Monoblok	170x70 cm	16	2,5	22,5	-	-	-
T70 Dikdörtgen Monoblok	180x70 cm	16	2,5	24	-	-	-
T70 Dikdörtgen Monoflat	90x70 cm	6,5	2,5	11,8	-	-	-
T70 Dikdörtgen Monoflat	100x70 cm	6,5	2,5	13	-	-	-
T70 Dikdörtgen Monoflat	110x70 cm	6,5	2,5	14,6	-	-	-
T70 Dikdörtgen Monoflat	120x70 cm	6,5	2,5	15,8	-	-	-
T70 Dikdörtgen Monoflat	130x70 cm	6,5	2,5	17	-	-	-
T70 Dikdörtgen Monoflat	140x70 cm	6,5	2,5	18,5	-	-	-
T70 Dikdörtgen Monoflat	150x70 cm	6,5	2,5	19,5	-	-	-
T70 Dikdörtgen Monoflat	160x70 cm	6,5	2,5	21	-	-	-
T70 Dikdörtgen Monoflat	170x70 cm	6,5	2,5	22,5	-	-	-
T70 Dikdörtgen Monoflat	180x70 cm	6,5	2,5	24	-	-	-
T70 Dikdörtgen Sıfır Zemin	90x70 cm	0	2,5	10	-	-	-
T70 Dikdörtgen Sıfır Zemin	100x70 cm	0	2,5	11,5	-	-	-
T70 Dikdörtgen Sıfır Zemin	110x70 cm	0	2,5	13	-	-	-
T70 Dikdörtgen Sıfır Zemin	120x70 cm	0	2,5	14	-	-	-
T70 Dikdörtgen Sıfır Zemin	130x70 cm	0	2,5	15	-	-	-
T70 Dikdörtgen Sıfır Zemin	140x70 cm	0	2,5	16,5	-	-	-
T70 Dikdörtgen Sıfır Zemin	150x70 cm	0	2,5	17,5	-	-	-
T70 Dikdörtgen Sıfır Zemin	160x70 cm	0	2,5	18,5	-	-	-
T70 Dikdörtgen Sıfır Zemin	170x70 cm	0	2,5	20	-	-	-
T70 Dikdörtgen Sıfır Zemin	180x70 cm	0	2,5	22	-	-	-

- Ağırlıklara sifon ve ayaklar dahil değildir.
- Eczacıbaşı Yapı Gereçleri San. ve Tic. A.Ş.'nin ürünler ve teknik detaylarda değişiklik yapma hakkı saklıdır.

VitrA

İstanbul Serisi-Ürün Teknik Bilgileri

Ürün adı			
Ürün tanımı		Silindir küvet	Oval küvet
Malzeme		Akrilik	Akrilik
Boyutlar	Çap	Ø160 cm	–
	Uzunluk	–	190 cm
	Genişlik	–	90 cm
	Yükseklik	56 cm	56 cm
	Ağırlık	36 kg	36 kg
Ürün renk alternatifleri		Beyaz	Beyaz
Hidromasaj alternatifleri		Air Relax	Air Relax
		Duo Maxi	Duo Maxi
		Duo Soft	Duo Soft
		Aqua Maxi	Aqua Maxi
		Aqua Soft	Aqua Soft
Diğer özellikler		Kumandalı sifon	Kumandalı sifon

• Eczacıbaşı Yapı Gereçleri San. ve Tic. A.Ş.'nin ürünler ve teknik detaylarda değişiklik yapma hakkı saklıdır.

İstanbul Serisi-Armatür Uyum Tablosu

Armatür/Kullanım	Küvet	
	İstanbul Silindir Küvet	İstanbul Oval Küvet
		
A41819 Joystick Küvet Bataryası 	✓ Küvet çevresinde istenilen yerde "serbest" duracak şekilde kullanılır.	✓ Küvet çevresinde istenilen yerde "serbest" duracak şekilde kullanılır.
A41813 Küvet Bataryası 	✓ Küvet teknik föyüne bakınız.	✓ Küvet uzun kenarının ortasında kullanılır.
A41802 Banyo Bataryası 	–	✓ DİKKAT! Sadece küvet duvara dayalı olarak kullanılacaksa uygulanabilir. Duvara monte edilir.
A41809 Ankastre Banyo Bataryası 	–	✓ DİKKAT! Sadece küvet duvara dayalı olarak kullanılacaksa uygulanabilir. Duvara monte edilir.

• Eczacıbaşı Yapı Gereçleri San. ve Tic. A.Ş.'nin ürünler ve teknik detaylarda değişiklik yapma hakkı saklıdır.

VitrA

Hidromasaj Sistemleri-Teknik Özellikler

		Duo Maxi	Duo Soft	Aqua Maxi
		DUO maxi	DUO soft	AQUA maxi
Sistem tipi		elektronik	elektronik	elektronik
Kumanda paneli/butonu tipi		digital kumanda paneli (exquisite)	elektronik kumanda paneli	elektronik kumanda
Jet adedi*	Hava jeti	10	10	–
	Su jeti	18 mikro	6	18 mikro
Hava kontrolörü		4	2	4
Yönlendirici		–	–	–
Kumanda paneli/butonu fonksiyonları	Sürekli su masajı	✓	✓	✓
	Aralıklı su masajı	✓	✓	✓
	Otomatik su masajı şiddeti ayarı	✓	–	–
	Manuel su masajı şiddeti ayarı	✓	–	–
	Sürekli hava masajı	✓	✓	–
	Aralıklı hava masajı	✓	✓	–
	Otomatik hava masajı şiddeti ayarı	✓	–	–
	Manuel hava masajı şiddeti ayarı	✓	✓	–
	Sürekli ışık (opsiyonel)	✓	✓	✓
	Aralıklı ışık (opsiyonel)	✓	✓	✓
	Otomatik dezenfeksiyon programı	✓	–	–
Görünür aksam		prinç üzeri krom kaplama	prinç üzeri krom kaplama	prinç üzeri krom kaplama
Lamba uygulaması		2 halojen lamba (opsiyonel)	2 halojen lamba (opsiyonel)	1 halojen lamba (opsiyonel)
Kullanım sonrası kurutma özelliği		✓	✓	-
Ortalama ağırlık (kg)		40	30	26
Input güç (KW)	Pompa	0.8	0.8	0.8
	Blower	1.05	1.05	-
Voltaj (Volt)		220-230	220-230	220-230
Akım (Amper)		16	16	10

* Seçilen küvetin modeline göre masaj sistemlerindeki jet sayısı farklılık gösterebilir.
• Masaj sistemi ve küvet modeli bilgisi için 1149 sayfadaki "Küvet için Hidromasaj Uyum Tablosu"na bakınız.

• Eczacıbaşı Yapı Gereçleri San. ve Tic. A.Ş.'nin ürünler ve teknik detaylarda değişiklik yapma hakkı saklıdır.

VitrA

Hidromasaj Sistemleri-Teknik Özellikler

		Air Relax	Aqua Soft	Aqua Soft Easy
		AIR relax	AQUA soft	AQUA soft easy
Sistem tipi		elektronik	elektronik	pnömatik
Kumanda paneli/butonu tipi		elektronik kumanda butonu	elektronik kumanda paneli	–
Jet adedi*	Hava jeti	24	–	–
	Su jeti	–	6	6
Hava kontrolörü		–	2	1
Yönlendirici		–	–	–
Kumanda paneli/butonu fonksiyonları	Sürekli su masajı	–	✓	✓
	Aralıklı su masajı	–	✓	–
	Otomatik su masajı şiddeti ayarı	–	–	–
	Manuel su masajı şiddeti ayarı	–	–	–
	Sürekli hava masajı	✓	–	–
	Aralıklı hava masajı	–	–	–
	Otomatik hava masajı şiddeti ayarı	–	–	–
	Manuel hava masajı şiddeti ayarı	–	–	–
	Sürekli ışık (opsiyonel)	✓	–	–
	Aralıklı ışık (opsiyonel)	–	–	–
	Otomatik dezenfeksiyon programı	–	–	–
Görünür aksam		prinç üzeri krom kaplama	prinç üzeri krom kaplama	krom kaplama
Lamba uygulaması		24 LED lamba (kromoterapi)	–	–
Kullanım sonrası kurutma özelliği		–	–	–
Ortalama ağırlık (kg)		12	21	18
Input güç (KW)	Pompa	–	0.8	0.8
	Blower	0.04	–	–
Voltaj (Volt)		220-230	220-230	220-230
Akım (Amper)		10	10	10

* Seçilen küvetin modeline göre masaj sistemlerindeki jet sayısı farklılık gösterebilir.
• Masaj sistemi ve küvet modeli bilgisi için 1149 sayfadaki "Küvet için Hidromasaj Uyum Tablosu"na bakınız.

• Eczacıbaşı Yapı Gereçleri San. ve Tic. A.Ş.'nin ürünler ve teknik detaylarda değişiklik yapma hakkı saklıdır.

Küvet İçin Hidromasaj Uyum Tablosu

Ürün adı	Ebat	Duo Maxi (18 mikro su jeti + 10 hava jeti)	Duo Soft (6 su jeti + 10 hava jeti)	Aqua Maxi (18 mikro su jeti)	Air Relax (24 hava jeti + 24 ışık)	Aqua Soft (6 su jeti)	Aqua Soft Easy (6 su jeti)
4 Life-Cocoon Oval	160x80 cm	–	✓	✓	✓	✓	✓
4 Life-Liquid Space	190x90-140x140 cm	✓	✓	✓	✓	✓	✓
4 Life-Pure Dikdörtgen	180x80-200x90 cm	–	✓	✓	✓	✓	✓
4 Life-Silence	170x90 cm	–	–	–	✓	–	–
Balance Dikdörtgen Oturmalı	150x75-140x75-130x75-120x75-110x75 cm	Bu küvette hidromasaj uygulaması bulunmamaktadır.					
Dream	190x90 cm	Bu küvette hidromasaj uygulaması bulunmamaktadır.					
Espace	195x95/65 cm	✓	✓	✓	✓	✓	✓
Harmony Oval Monoblok	160x80 cm	–	✓	✓	✓	✓	✓
Helice	Ø160-Ø150 cm	20 mikro su jeti+ 13 hava jeti	8 su jeti+ 13 hava jeti	20 mikro su jeti	✓	8 su jeti	8 su jeti
İstanbul Daire	Ø160 cm	–	8 su jeti + 6 hava jeti	20 mikro su jeti	✓	8 su jeti	–
İstanbul Oval	190x90 cm	✓	8 su jeti+ 10 hava jeti	✓	✓	8 su jeti	–
İstanbul Silindir	Ø160 cm	20 mikro su jeti+ 6 hava jeti	8 su jeti + 6 hava jeti	20 mikro su jeti	✓	8 su jeti	–
Matrix Dikdörtgen/Çift Taraflı	180x80 cm	–	6 su jeti+ 9 hava jeti	✓	✓	✓	✓
Matrix Dikdörtgen	180x80-170x75 cm	–	✓	✓	✓	✓	✓
Matrix Dikdörtgen	170x80 cm	–	–	✓	✓	✓	✓
Neon Dikdörtgen	180x80 cm	–	✓	✓	✓	✓	✓
Neon Dikdörtgen	175x75-170x75-160x75-175x70-170x70-160x70 cm	–	–	–	✓	✓	✓
Neon Dikdörtgen	170x80 cm	–	–	✓	✓	✓	✓
Neon Dikdörtgen	150x70-150x75 cm	–	–	–	–	✓	✓
Neon Dikdörtgen/Çift Taraflı	190x90-180x100-180x80 cm	–	✓	✓	✓	✓	✓
Neon Ofset (Sağ-Sol)	170x75/50 cm	–	–	–	–	✓	✓
Optiset Köşe	150x150-140x140 cm	✓	✓	✓	✓	✓	✓
Optiset Dikdörtgen	170x70–160x70	–	–	–	✓	✓	✓
T4 Dikdörtgen/Çift Taraflı	190x130-190x110-190x90 cm	✓	✓	✓	✓	✓	✓
T4 Dikdörtgen/Çift Taraflı	180x80 cm	–	✓	✓	✓	✓	✓
T4 Duo Dikdörtgen/Çift Kişilik	190x140 cm	20 mikro su jeti+ 12 hava jeti	8 su jeti+ 12 hava jeti	20 mikro su jeti	✓	8 su jeti	–
T4 Pool	160x160 cm	20 mikro su jeti+ 12 hava jeti	8 su jeti+ 12 hava jeti	20 mikro su jeti	✓	8 su jeti	–
Optimum Neo	150x150 cm	✓	✓	✓	✓	✓	✓
Optimum Neo	140x140 cm	✓	✓	✓	✓	✓	✓
Optimum Neo	130x130 cm	–	6 su jeti+ 9 hava jeti	✓	✓	✓	✓
Optimum Neo	120x120-110x110 cm	–	–	–	–	✓	✓

• Eczacıbaşı Yapı Gereçleri San. ve Tic. A.Ş.'nin ürünler ve teknik detaylarda değişiklik yapma hakkı saklıdır.

VitrA

Küvet Üstü Armatür Kullanımı

Ürün adı	Küvet üstü batarya				Kullanım yeri	Görünüm
	Üç delikli (Minimax S A42638)	Dört delikli (Juno A40935/ T4 A41283)	Beş delikli (Memoria A4231657)	Beş delikli (İstanbul A41813)		
4 Life-Cocoon Oval 160x80 cm	Küvet üstü armatür kullanımına uygun değildir.					
4 Life-Liquid Space Dikdörtgen 190x90 cm	Küvet üstü armatür kullanımına uygun değildir.					
4 Life-Liquid Space Kare 140x140 cm	✓	–	–	–	Ayak ucu	
4 Life-Pure Dikdörtgen 180x80 cm (ahşap rulo ızgara ile)	Küvet üstü armatür kullanımına uygun değildir.					
4 Life-Pure Dikdörtgen 200x90 cm (ahşap rulo ızgara ile)	Küvet üstü armatür kullanımına uygun değildir.					
4 Life-Pure Dikdörtgen 180x80 cm (ahşap rulo ızgarasız)	✓	✓	–	–	Uzun kenarda	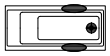
4 Life-Pure Dikdörtgen/ Çift Taraflı 200x90 cm (ahşap rulo ızgarasız)	✓	✓	–	–	Uzun kenarda	
4 Life-Silence 170x90 cm	✓	✓	–	✓	Ayak ucu	
Optimum Neo 150x75-140x75-130x75-120x75-105x75 cm	Küvet üstü armatür kullanımına uygun değildir.					
Dream Freestanding	Küvet üstü armatür kullanımına uygun değildir.					
Espace 195x95/65 cm	✓	✓	–	✓	Sifon karşısı sağ veya sol taraf	
Helice Ø 160-150 cm	✓	✓	–	✓	Troblen üstü	
İstanbul Daire Ø 160 cm	Küvet üstü armatür kullanımına uygun değildir.					
İstanbul Oval 190x90 cm	✓	✓	–	✓	Sifon karşısı, orta kısım	
İstanbul Silindir Ø 160 cm	✓	✓	–	✓	Troblen üstü	
Matrix Dikdörtgen/ Çift Taraflı 180x80 cm	✓	✓	–	–	Sifon karşısı sağ veya sol köşe	
Matrix Dikdörtgen 180x80-170x80-170x75 cm	✓	✓	–	✓	Troblen üstü Orta	
	✓	✓	–	✓	Troblen üstü Sağ veya sol köşe	

• Eczacıbaşı Yapı Gereçleri San. ve Tic. A.Ş.'nin ürünler ve teknik detaylarda değişiklik yapma hakkı saklıdır.

VitrA

Küvet Üstü Armatür Kullanımı

Ürün adı	Küvet üstü batarya				Kullanım yeri	Görünüm
	Üç delikli (Minimax S A42638)	Dört delikli (Juno A40935/ T4 A41283)	Beş delikli (Memoria A4231657)	Beş delikli (İstanbul A41813)		
Neon Dikdörtgen 175x75-170x80-170x75-160x75 175x70 -170x70-160x70-150x70 cm	✓	✓	–	–	Troblen üstü Sağ veya sol köşe	
	✓	✓	–	✓	Troblen üstü-Orta	
Neon Ofset (Sağ-Sol) 170x75/50 cm	✓	✓	–	–	Troblen üstü-Orta	
T4 Pool 160x160 cm	✓	✓	–	✓	Sifon kumandası karşısı sol köşe	
T4 Duo Dikdörtgen/ Çift Taraflı 190x140 cm	✓	✓	✓	✓	Etajer üstü orta	
T4 Dikdörtgen/Çift Taraflı 190x130 cm	✓	✓	✓	✓	Etajer üstü orta	
T4 Dikdörtgen/Çift Taraflı 190x110 cm	✓	✓	✓	✓	Etajer üstü orta	
T4 Dikdörtgen/Çift Taraflı 190x90 cm	✓	✓	✓	✓	Sifon kumandası karşısı orta kısım	
T4 Dikdörtgen/Çift Taraflı 180x80 cm	✓	✓	–	✓	Sifon kumandası karşısı orta kısım	
Optimum Neo 150x150-140x140-130x130 cm	✓	✓	–	✓	Ayak ucu	
Optimum Neo 120x120-110x110 cm	Küvet üstü armatür kullanımına uygun değildir.					

Not: Ürün teknik föylerinde ve Küvet Üstü Armatür Kullanım Tablosu'nda gösterilen batarya uygulama yerleri düz küvetlere göredir. Hidromasajlı küvetlerde uygulama yerleri değişiklik gösterebilmektedir. Bu tip uygulamalarda VitrA Küvet yetkililerine danışınız.

⬬ Batarya montajı yapılabilecek alan

● Sifon

• Eczacıbaşı Yapı Gereçleri San. ve Tic. A.Ş.'nin ürünler ve teknik detaylarda değişiklik yapma hakkı saklıdır.

VitrA

Kompakt Sistem-Sistem Alternatifleri

SİSTEM 1			SİSTEM 3		
Fonksiyonlar	**Buton**	**Uyarı ışığı**	**Fonksiyonlar**	**Buton**	**Uyarı ışığı**
Radyo dijital göstergesi	T1	L1	Kromoterapi	T6	L6
Buhar banyosu	T4	L4	Buhar banyosu	T4	L4
Kromoterapi	T6	L6			
Radyo açma/kapama	T7	L7			
Kanal ayarı ve ses düzeyi geçiş	T8	L8			
Artırma (yükseltme)	T9	–			
Azaltma (düşürme)	T10	–			
Sistem 1'in elektronik kumanda panosu 3 butondan oluşmaktadır.			Sistem 3'ün elektronik kumanda panosu 2 butondan oluşmaktadır. Dijital gösterge bulunmamaktadır.		
Buhar banyolu			Buhar banyolu		
Dikey masaj Radyo Kromoterapi			Dikey masaj Kromoterapi Tavan ışığı		

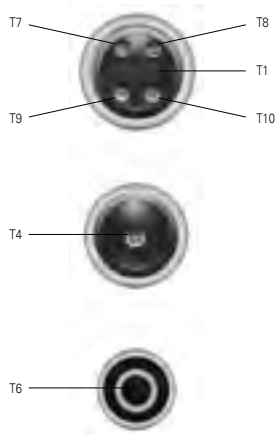

Şekil 1 / Sistem 1
Elektronik Kumanda Panosu

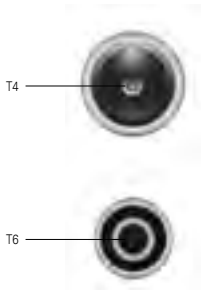

Şekil 2 / Sistem 3
Elektronik Kumanda Panosu

• Eczacıbaşı Yapı Gereçleri San. ve Tic. A.Ş.'nin ürünler ve teknik detaylarda değişiklik yapma hakkı saklıdır.

VitrA

Eko Kompakt Sistem-Sistem Alternatifleri

EKO 1			EKO 2			EKO 3		
Fonksiyonlar	**Buton**	**Uyarı ışığı**	**Fonksiyonlar**	**Buton**	**Uyarı ışığı**	**Fonksiyonlar**	**Buton**	**Uyarı ışığı**
Radyo açma/kapama	T1	–	Radyo açma/kapama	T1	–	Işık	T6	L6
Radyo frekansı arama	T2	–	Radyo frekansı arama	T2	–	Buhar banyosu	T7	L7
Radyo frekansı reset	T3	–	Radyo frekansı reset	T3	–			
Ses artırma	T4	–	Ses artırma	T4	–			
Ses azaltma	T5	–	Ses azaltma	T5	–			
Buhar banyosu	T7	L7	Işık	T6	L6			
Kromoterapi	T8	L8	Buhar banyosu	T7	L7			
Eko 1'in üç adet kumanda panosu bulunmaktadır. Dijital gösterge bulunmamaktadır.			Eko 2'nin üç adet kumanda panosu bulunmaktadır. Dijital gösterge bulunmamaktadır. Eko 2'nin Eko 1'den farkı, Eko 2'de kromoterapi fonksiyonunun bulunmamasıdır.			Eko 3'ün iki adet kumanda panosu bulunmaktadır. Dijital gösterge bulunmamaktadır.		
Buhar banyolu			Buhar banyolu			Buhar banyolu		
Dikey masaj Radyo Kromoterapi			Dikey masaj Radyo Tavan ışığı			Dikey masaj Tavan ışığı		
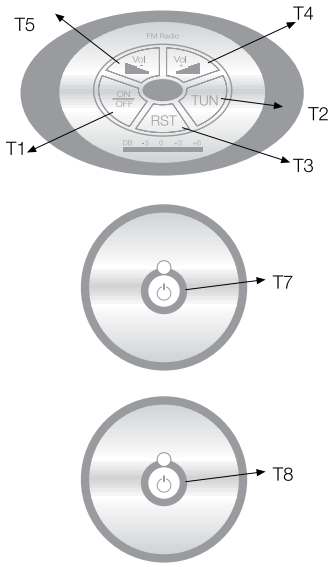			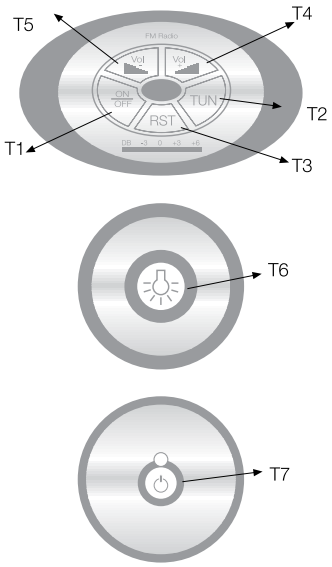			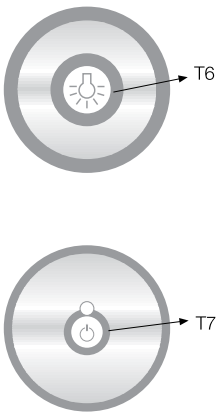		

• Eczacıbaşı Yapı Gereçleri San. ve Tic. A.Ş.'nin ürünler ve teknik detaylarda değişiklik yapma hakkı saklıdır.

VitrA

Eko Kompakt Sistem-Sistem Alternatifleri

EKO 4			EKO 5			EKO 6
Fonksiyonlar	**Buton**	**Uyarı ışığı**	**Fonksiyonlar**	**Buton**	**Uyarı ışığı**	
Radyo açma/kapama	T1	–	Işık	T6	L6	
Radyo frekansı arama	T2	–				
Radyo frekansı reset	T3	–				
Ses artırma	T4	–				
Ses azaltma	T5	–				
Işık	T6	L6				
Eko 4'ün iki adet kumanda panosu bulunmaktadır. Dijital gösterge bulunmamaktadır.			Eko 5'in kumanda panosu, tavan ışığı fonksiyonunu kumanda etmek için kullanılır. Dijital gösterge bulunmamaktadır.			Bu Eko'da kumanda panosu bulunmamaktadır. Sadece dikey masaj jetlerinden oluşmaktadır. Elektrik bağlantısına ihtiyaç yoktur.
Buhar banyosuz			Buhar banyosuz			Buhar banyosuz
Dikey masaj Radyo Tavan ışığı			Dikey masaj Tavan ışığı			Dikey masaj
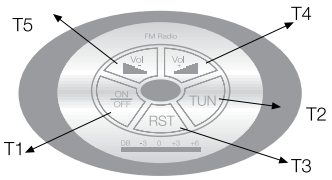 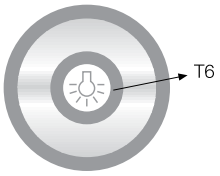			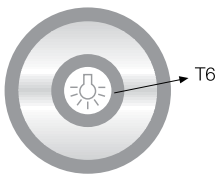			

• Eczacıbaşı Yapı Gereçleri San. ve Tic. A.Ş.'nin ürünler ve teknik detaylarda değişiklik yapma hakkı saklıdır.

VitrA

Ahşap Tamamlayıcı Malzemelerin Kullanımı

Ahşap kullanımı ile ilgili genel uyarılar

- Ürünlerde bulunan masif ahşap kısımlar, doğal ahşap olduğundan renk ve doku farklılıkları olabilir.
- Ahşap tamamlayıcısı (panel, tabanlık, duş sistemi vb.) olan ürünlerin kapalı mekanlarda monte edilmesi gerekmektedir. Evlerde veya kapalı alanlarda kullanılmak amacı ile üretilen ürünlerin, direkt güneş ışığı, yağmur, nem vb. doğa şartlarına maruz kalan yerlerde, bahçelerde veya su ile yıkanan yerlerde kullanılması, kullanım ömrü açısından sakıncalıdır. Aksi takdirde, ürün garanti kapsamı dışında kalacaktır.
- Ürün üzerinde bırakılan ıslak lifler, sabun ve şampuan şişelerinden akan sıvılar üründe renk değişimine sebep olabilir.
- Ahşap ürünlerin temizliğinde tuz ruhu, aşındırıcı/toz deterjan, arap sabunu ve sert/çizici temizlik süngeri kullanmayınız. Çamaşır suyu, organik eriyikleri, boya çıkarıcı maddeleri, aseton ve diğer solventleri temas ettirmeyiniz.

Ahşap panel kullanımında dikkat edilecek hususlar

- Ahşap panellerin uzun süre ıslak bırakılmaması, ürünün uzun ömürlü ve sağlıklı kullanımı için her banyo sonrasında bez ile kurulanması gerekmektedir.
- Ürünün bol suyla temasını engellemek için banyo-zemin temizliğinin silinerek yapılması önemlidir.
- Ahşap silicileri, ahşap panelin üzeri vernik ile kaplı olduğundan tercih etmeyiniz.
- Ahşap yüzeyin temizliğinde yumuşak bir bez ve cam sil kullanmanız yeterlidir. Bezi dairesel hareketlerle değil, kaplama yönünde kullanınız.
- Ahşap panel montajının banyo zeminine sıfır olmaması kullanım ve temizlik sırasında zeminde biriken suyun ahşap panele zarar vermesini önleyecektir.
- Ahşap panelli ürünlerin üstünde kabin kullanımı önerilmelidir. Kullanım sırasında küvet kenarından, duvardan veya banyo esnasında tepe duşundan sıçrayan suların kabin camı yüzeyinde tutularak ürün içine akması sağlanmalıdır.
- Ahşap panelin yüzeyinde kaza, çarpma sonucu kullanım sırasında oluşan çiziklerin giderilmesi konusunda VitrA Küvet Yetkilileri'ne danışabilirsiniz.

Ahşap tabanlık kullanımında dikkat edilecek hususlar

- Ahşap tabanlık doğal irokodur ve doğal iroko suya karşı en dayanıklı ahşap türlerinden biridir.
- Ahşap tabanlıklar doğal malzeme olduğundan kullanımında kendi özsuyunu bırakması olasılığı bulunmaktadır.
- Ham kullanıma uygun olduğu için verniksiz ve boyasız olan ahşap tabanlığı her kullanışınızdan sonra yumuşak bir bez ve ılık su kullanarak temizleyiniz. Aksi takdirde erimeyen sabun ürünleri, kirler ve kireçli su ahşap tabanlık üzerinde ince bir tabaka oluşturur ve temizlenmesi güçleşir.
- Her kullanım sonrası yapacağınız temizliğin yanı sıra dilerseniz verniksiz ve boyasız yüzeyler için satılan ahşap yüzey temizleyicilerini de kullanabilirsiniz. Ahşap yüzey temizleyicilerini yapı marketlerden temin edebilirsiniz.
- Yüzey temizleyicilerin 6 ayda bir kullanılması ve sonrasında yine yapı marketlerden temin edilebilecek tik yağı ile bakımın tamamlanması tavsiye edilir. Ahşabın, banyo içerisine giren güneşe maruz kalması durumunda, bu bakımın yapılması ürünün dayanıklılığı açısından özellikle önemlidir.

• Eczacıbaşı Yapı Gereçleri San. ve Tic. A.Ş.'nin ürünler ve teknik detaylarda değişiklik yapma hakkı saklıdır.

VitrA

Ahşap Malzemeler ve Kullanıldığı Ürünler

Renk	Malzeme	Kullanıldığı ürünler	Kullanıldığı ürünlerden örnek fotoğraflar
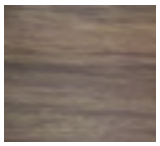	Kahverengi tonu yağlanmış tik (teak)	4 Life Pure-üst ızgara 4 Life Cocoon-basamak	
	Parlak antrasit MDF üstü polimerik kaplama	4 Life Pure-ön ve yan paneller Neon-ön ve yan paneller	
	Şeffaf yağlanmış tik (teak)	Duş oturağı 04-alt ve sırt parça	
	Hareli doğal ahşap MDF üstü polimerik kaplama	Neon-ön ve yan paneller	

• Eczacıbaşı Yapı Gereçleri San. ve Tic. A.Ş.'nin ürünler ve teknik detaylarda değişiklik yapma hakkı saklıdır.

Dizin

Seramik Sağlık Gereçleri ve Tamamlayıcı Ürünler	1220
Armatürler ve Duş Sistemleri	1234
Banyo Aksesuarları	1244
Banyo Mobilyaları	1247
Yıkanma Alanları	1266

VitrA

Seramik Sağlık Gereçleri ve Tamamlayıcı Ürünler

Kod	Açıklama	Sayfa No
SERAMİK ÜRÜNLER		
4081B003-0379	Eviyeler Damlalıklı 1,5 gözlü eviye, 100 cm	181
4094L303-0578	Seramik duş tekneleri Kare duş teknesi, 80 cm, kaydırmaz özellikli	190
4094LX03-0578	Seramik duş tekneleri Kare duş teknesi, 80 cm	190
4099L303-0578	Seramik duş tekneleri Dikdörtgen duş teknesi, 120x80 cm, kaydırmaz özellikli	190
4099LX03-0578	Seramik duş tekneleri Dikdörtgen duş teknesi, 120x80 cm	190
4106BXXX-5200	Pisuvarlar ve ara bölmeler Ankastre fotoselli pisuvar	182
4106BXXX-5291	Pisuvarlar ve ara bölmeler Ankastre fotoselli pisuvar	182
4107B003-0755	Eviyeler Damlalıklı tek gözlü eviye, 100 cm	181
4160BX03-0088	Valarte Arkası açık takım klozet, 70 cm	70
4161BX03-1619	Valarte Arkası açık takım klozet, 70 cm	70
4161BX03-1620	Valarte Arkası açık takım klozet, 70 cm	70
4161BX03-1621	Valarte Arkası açık takım klozet, 70 cm	70
4164BX03-0075	Valarte Duvara tam dayalı, yerden tek klozet, 56 cm	71
4164BX03-0090	Valarte Duvara tam dayalı, yerden tek klozet, 56 cm	71
4168BX03-0156	Valarte Kolon ayak	69-70
4221LX03-0107	S10/Arkitekt Rezervuar	162-169
4251B403-0016	Istanbul Entegre lavabo, 60 cm	31
4251B470-0016	Istanbul Entegre lavabo, 60 cm	31
4261B403-0041	Istanbul Entegre lavabo, 60 cm	32
4261B403-0871	Istanbul Entegre lavabo, 60 cm	32
4261B470-0041	Istanbul Entegre lavabo, 60 cm	32
4261B470-0871	Istanbul Entegre lavabo, 60 cm	32
4270BX03-0088	Efes Arkası açık yerden tek klozet, 67 cm	56
4279B403-0041	Istanbul Çanak lavabo, 60 cm	33
4279B403-0871	Istanbul Çanak lavabo, 60 cm	33
4279B470-0041	Istanbul Çanak lavabo, 60 cm	33
4279B470-0871	Istanbul Çanak lavabo, 60 cm	33
4280B403-0016	Istanbul Çanak lavabo, 60 cm	32
4280B470-0016	Istanbul Çanak lavabo, 60 cm	32
4324BX03-0012	Geo Options çanak lavabo, 43 cm	112
4334B043-0016	Water Jewels Çanak lavabo, 40 cm	59
4334B049-0016	Water Jewels Çanak lavabo, 40 cm	59
4334B071-0016	Water Jewels Çanak lavabo, 40 cm	60
4334B071-2300	Water Jewels Çanak lavabo, 40 cm	60
4334B072-0016	Water Jewels Çanak lavabo, 40 cm	60
4334B072-2300	Water Jewels Çanak lavabo, 40 cm	60
4334B073-0016	Water Jewels Çanak lavabo, 40 cm	60
4334B073-2300	Water Jewels Çanak lavabo, 40 cm	60
4334BX97-1747	Water Jewels Çanak lavabo, 40 cm	59
4334BX03-1361	Water Jewels Çanak lavabo, 40 cm	59
4334BX70-0016	Water Jewels Çanak lavabo, 40 cm	59
4337BX03-0075	Sento Asma klozet, 50 cm, kısa	90
4337BX03-0559	Sento Asma klozet, 50 cm, kısa	90
4338BX03-1046	Sento Asma bide, 54 cm	91
4358BX03-0156	D-Light Yarım ayak	113
4371BX03-0156	Efes Kolon ayak	55
4379BX03-0075	Shift Asma klozet, 48 cm	101
4379BX03-0559	Shift Asma klozet, 48 cm	101
4385BX03-0156	Shift Yarım ayak	97-98
4392BX03-1295	Shift Asma klozet, 54 cm	101
4392BX03-1618	Shift Asma klozet, 54 cm	101
4394BX03-1655	Shift Asma bide, 54 cm	102
4394BX03-1658	Shift Asma bide, 54 cm	102
4441B071-0016	Water Jewels Kare çanak lavabo, 40 cm	61
4441B072-0016	Water Jewels Kare çanak lavabo, 40 cm	61
4441B073-0016	Water Jewels Kare çanak lavabo, 40 cm	61
4441B091-2000	Water Jewels Kare çanak lavabo, 40 cm	61
4441BX03-1361	Water Jewels Kare çanak lavabo, 40 cm	61
4442B071-0016	Water Jewels Dikdörtgen tezgah üstü lavabo, 60 cm	62
4442B072-0016	Water Jewels Dikdörtgen tezgah üstü lavabo, 60 cm	62
4442B073-0016	Water Jewels Dikdörtgen tezgah üstü lavabo, 60 cm	62
4442BX03-1361	Water Jewels Dikdörtgen tezgah üstü lavabo, 60 cm	62
4446B403-0016	Istanbul Oval çanak lavabo, 85 cm	32
4446B470-0016	Istanbul Oval çanak lavabo, 85 cm	32
4447B403-0041	Istanbul Oval çanak lavabo, 85 cm	34
4447B403-0871	Istanbul Oval çanak lavabo, 85 cm	34
4447B470-0041	Istanbul Oval çanak lavabo, 85 cm	34
4447B470-0871	Istanbul Oval çanak lavabo, 85 cm	34
4448BX03-0075	Sento Asma klozet, 54 cm	90
4448BX03-0559	Sento Asma klozet, 54 cm	90
4448BX03-1684	Sento Asma klozet, 54 cm	90
4448BX03-7211	Sento Asma klozet, 54 cm	90
4449BX03-0101	Water Jewels Bella asma klozet, 54 cm	63
4449BX09-0559	Water Jewels Bella asma klozet, 54 cm	63
4456BX03-0156	Metropole Yarım ayak	72-73-74
4457BX03-0156	Metropole Kolon ayak	72-73-74
4466BX03-1046	Frame Asma bide, 54 cm	53
4471BX03-5294	Metropole Rezervuar	81
4516B403-1599	Istanbul Asma bide, 52 cm	34
4516B470-1599	Istanbul Asma bide, 52 cm	34
4517B403-5300	Istanbul Fotoselli pisuvar	35
4517B403-5301	Istanbul Fotoselli pisuvar	35
4517B470-5300	Istanbul Fotoselli pisuvar	35
4517B470-5301	Istanbul Fotoselli pisuvar	35
4518B403-0075	Istanbul Rim-ex asma klozet, 52 cm	34
4518B403-0090	Istanbul Rim-ex asma klozet, 52 cm	34
4518B470-0075	Istanbul Rim-ex asma klozet, 52 cm	34
4518B470-0090	Istanbul Rim-ex asma klozet, 52 cm	34
4519B003-6140	Istanbul Etajerli lavabo, 100 cm	33
4519B003-6141	Istanbul Etajerli lavabo, 100 cm	33
4519B003-6142	Istanbul Etajerli lavabo, 100 cm	33
4519B070-6140	Istanbul Etajerli lavabo, 100 cm	33
4519B070-6141	Istanbul Etajerli lavabo, 100 cm	33
4519B070-6142	Istanbul Etajerli lavabo, 100 cm	33
4519B403-0016	Istanbul Etajerli lavabo, 100 cm	33
4519B403-0052	Istanbul Etajerli lavabo, 100 cm	33
4519B403-1596	Istanbul Etajerli lavabo, 100 cm	33
4519B470-0016	Istanbul Etajerli lavabo, 100 cm	33
4519B470-0052	Istanbul Etajerli lavabo, 100 cm	33
4519B470-1596	Istanbul Etajerli lavabo, 100 cm	33
4520B403-0016	Istanbul Kare çanak lavabo, 54 cm	31
4520B470-0016	Istanbul Kare çanak lavabo, 54 cm	31
4522B403-0016	Istanbul Çanak lavabo, 50 cm	31
4522B470-0016	Istanbul Çanak lavabo, 50 cm	31
4597BX03-0075	Shift Arkası açık takım klozet, 65 cm	100
4597BX03-0088	Shift Arkası açık takım klozet, 65 cm	100
4597BX03-0875	Shift Arkası açık takım klozet, 65 cm	100
5138BX03-0090	Nest Duvara tam dayalı yerden tek klozet, 57 cm	66
5146BX03-0001	Martix yarım tezgah lavabo, 45 cm	112
5160BX03-0075	Ecora Retro asma klozet, 52 cm	106
5160BX03-0850	Ecora Retro asma klozet, 52 cm	106
5160BX03-6051	Ecora Retro asma klozet, 52 cm	106
5172L003-0155	Pisuvarlar ve ara bölmeler Pisuvar ara bölme	187
5174BX03-0288	Nest Asma bide, 57 cm	68
5176BX03-0101	Nest Rim-ex asma klozet, 57 cm	66
5176BX03-0559	Nest Rim-ex asma klozet, 57 cm	66
5176BX03-1684	Nest Rim-ex asma klozet, 57 cm	67
5176BX03-1685	Nest Rim-ex asma klozet, 57 cm	67
5176BX03-1687	Nest Rim-ex asma klozet, 57 cm	67
5176BX03-7211	Nest Rim-ex asma klozet, 57 cm	67

• Eczacıbaşı Yapı Gereçleri San. ve Tic. A.Ş'nin ürünler ve teknik detaylarında değişiklik yapma hakkı saklıdır.

VitrA

Seramik Sağlık Gereçleri ve Tamamlayıcı Ürünler

Kod	Açıklama	Sayfa No
5176BX03-7212	Nest Rim-ex asma klozet, 57 cm	67
5218B003-0199	Pisuvarlar ve ara bölmeler Retro Kapaksız pisuvar	184
5218B003-6030	Pisuvarlar ve ara bölmeler Retro kapaklı pisuvar	185
5239LX03-0001	S10 Küçük yarım ayak	161
5249LX03-0001	S10 Yarım ayak	161
5280LX03-7201	Zentrum/S20 Küçük yarım ayak	143-150
5281LX03-7201	Sento/Zentrum/S20 Yarım ayak	86-87-143-144-145-150-151
5281LX03-7201	Zentrum Yarım ayak	143-144-145
5289BXXX-0001	S20 Özel ihtiyaç lavabosu, 60 cm	151-198
5289BXXX-0012	S20 Özel ihtiyaç lavabosu, 60 cm	151-198
5289BXXX-0016	S20 Özel ihtiyaç lavabosu, 60 cm	151-198
5289BXXX-0041	S20 Özel ihtiyaç lavabosu, 60 cm	151-198
5291BXXX-0001	S20 Özel ihtiyaç lavabosu, 65 cm	151-198
5291BXXX-0012	S20 Özel ihtiyaç lavabosu, 65 cm	151-198
5291BXXX-0016	S20 Özel ihtiyaç lavabosu, 65 cm	151-198
5291BXXX-0041	S20 Özel ihtiyaç lavabosu, 65 cm	151-198
5293BXXX-0088	S20 Arkası açık özel ihtiyaç takım klozeti, 75 cm	157
5293BXXX-0845	S20 Arkası açık özel ihtiyaç takım klozeti, 75 cm	158-199
5293BXXX-1023	S20 Arkası açık özel ihtiyaç takım klozeti, 75 cm	158-199
5300LXXX-0001	S50 Lavabo, 45 cm	129
5301LXXX-0001	S50 Lavabo, 55 cm	129
5302LXXX-0001	S50 Lavabo, 60 cm	130
5303LXXX-0001	S50 Lavabo, 65 cm	130
5305LXXX-0068	S50 Arkası açık yerden bide, 52 cm	138
5306LXXX-0999	S50 Kompakt Köşe lavabo, 40 cm	139
5307BXXX-0001	S50 Yarım tezgah lavabo, 55 cm	132
5308LXXX-0001	S50 Lavabo, 45 cm	130
5309LXXX-0001	S50 Lavabo, 55 cm	131
5310BXXX-0861	S50 Lavabo, 60 cm	131
5310BXXX-0973	S50 Lavabo, 60 cm	131
5310LXXX-0001	S50 Lavabo, 60 cm	131
5313LXXX-0001	S50 Lavabo, 50 cm	129
5315LX03-0156	Integra/S50 Küçük yarım ayak	118-119-120-129-130-131
5316LX03-0156	Integra/S50 Yarım ayak	119-120-121-129-130-131
5320LXXX-0075	S50 Kompakt Asma klozet, 48 cm, kısa	141
5320LXXX-0850	S50 Kompakt Asma klozet, 48 cm, kısa	141
5321LXXX-0075	S50 Arkası açık takım klozet, 65 cm	135
5321LXXX-0088	S50 Arkası açık takım klozet, 65 cm	135
5323LXXX-0075	S50 Duvara tam dayalı yerden tek klozet, 54 cm	136
5323LXXX-0088	S50 Duvara tam dayalı yerden tek klozet, 54 cm	136
5323LXXX-0090	S50 Duvara tam dayalı yerden tek klozet, 54 cm	136
5324LXXX-0288	S50 Asma bide, 52 cm	138
5324LXXX-0290	S50 Asma bide, 52 cm	138
5325LXXX-0288	S50 Duvara tam dayalı yerden bide, 54 cm	138
5325LXXX-0290	S50 Duvara tam dayalı yerden bide, 54 cm	138
5332LXXX-0092	S50 Duvara tam dayalı takım klozet, 65 cm	134
5332LXXX-0610	S50 Duvara tam dayalı takım klozet, 65 cm	134
5339BXXX-0012	S50 Tezgah altı lavabo, 48 cm	132
5340BXXX-0029	S50 Kompakt Yarım tezgah lavabo, 55 cm, dar	139
5345BXXX-0001	S50 Kompakt Sağdan etajerli lavabo, 45 cm, dar	139
5346BXXX-0001	S50 Kompakt Sağdan etajerli lavabo, 50 cm, dar	139
5369LXXX-0075	S50 Duvara tam dayalı yerden tek klozet, 54 cm, yüksek	136
5369LXXX-0088	S50 Duvara tam dayalı yerden tek klozet, 54 cm, yüksek	136
5369LXXX-0090	S50 Duvara tam dayalı yerden tek klozet, 54 cm, yüksek	136
5407BXXX-0001	S50 Etajerli lavabo, 60 cm	132
5408BXXX-0001	S50 Etajerli lavabo, 80 cm	132
5419B603-0205	Pisuvarlar ve ara bölmeler Falcon susuz pisuvar	182
5421BXXX-0088	S50 Arkası açık takım Klozet, 65 cm, yüksek	135-199
5422LX03-0107	S50 Rezervuar	133-134-135-199-200
5422LX03-5712	S50 Rezervuar	133-134-135-199-200
5424LXXX-0088	S50 Kompakt Duvara tam dayalı takım klozet, 60 cm	140
5427LXXX-0092	S50 Kompakt Duvara tam dayalı takım klozet, 60 cm	140
5427LXXX-0610	S50 Kompakt Duvara tam dayalı takım klozet, 60 cm	140
5428LX03-0107	Integra Rezervuar	122-123-124
5428LX03-5712	Integra Rezervuar	123-124
5428LXXX-0107	S50 Kompakt Rezervuar	140
5428LXXX-5712	S50 Kompakt Rezervuar	140
5460LXXX-0001	S50 Lavabo, 50 cm	130
5461L003-0199	Pisuvarlar ve ara bölmeler S20 pisuvar	185
5461L003-0200	Pisuvarlar ve ara bölmeler S20 pisuvar	185
5461L003-5330	Pisuvarlar ve ara bölmeler S20 pisuvar	185
5461L003-5331	Pisuvarlar ve ara bölmeler S20 pisuvar	185
5461L003-7201	Pisuvarlar ve ara bölmeler S20 pisuvar	185
5461L003-7202	Pisuvarlar ve ara bölmeler S20 pisuvar	185
5462L003-0309	Pisuvarlar ve ara bölmeler S20 Pisuvar	186
5462L003-1069	Pisuvarlar ve ara bölmeler S20 Pisuvar	186
5463BXXX-0001	S20 Tezgah üstü lavabo, 45 cm	154
5464BXXX-0001	S20 Tezgah üstü lavabo, 50 cm	154
5465BXXX-0001	S20 Tezgah üstü lavabo, 55 cm	154
5466BXXX-0001	S20 Tezgah üstü lavabo, 43 cm	154
5467BXXX-0001	S20 Tezgah üstü lavabo, 48 cm	154
5468BXXX-0001	S20 Tezgah üstü lavabo, 53 cm	155
5473BXXX-0618	S20 Tezgah altı lavabo, 38 cm	152
5473BXXX-0642	S20 Tezgah üstü lavabo, 45 cm	153
5474BXXX-0618	S20 Tezgah altı lavabo, 43 cm	152
5474BXXX-0642	S20 Tezgah üstü lavabo, 50 cm	153
5475BXXX-0618	S20 Tezgah altı lavabo, 48 cm	152
5475BXXX-0642	S20 Tezgah üstü lavabo, 55 cm	153
5479BXXX-0001	S50 Etajerli lavabo, 100 cm	133
5480BXXX-0001	S50 Etajerli lavabo, 120 cm	133
5500LXXX-0001	S20 Lavabo, 45 cm	150
5501LXXX-0001	S20 Lavabo, 50 cm	150
5502LXXX-0001	S20 Lavabo, 55 cm	150
5503LXXX-0001	S20 Lavabo, 60 cm	150
5504LXXX-0001	S20 Lavabo, 65 cm	151
5505LXXX-0101	S20 Asma klozet, 48 cm	159
5505LXXX-0868	S20 Asma klozet, 48 cm	159
5506LXXX-0101	S20 Asma klozet, 52 cm	159
5506LXXX-0868	S20 Asma klozet, 52 cm	159
5507LXXX-0101	S20 Asma klozet, 52 cm	158
5507LXXX-0868	S20 Asma klozet, 52 cm	158
5509LXXX-0288	S20 Duvara tam dayalı yerden bide, 54 cm	159
5509LXXX-0290	S20 Duvara tam dayalı yerden bide, 54 cm	159
5510LXXX-0088	S20 Arkası açık takım klozet, 64 cm	156
5510LXXX-7200	S20 Arkası açık takım klozet, 64 cm	156
5511LXXX-0088	S20 Arkası açık takım klozet, 64 cm	156
5511LXXX-7200	S20 Arkası açık takım klozet, 64 cm	156
5512LXXX-0092	S20 Rezervuar	155
5512LXXX-0610	S20 Rezervuar	155
5513LXXX-0075	S20 Arkası açık takım klozet, 62 cm	157
5513LXXX-0088	S20 Arkası açık takım klozet, 62 cm	157
5514LXXX-0107	S20 Rezervuar	155-156-157-158
5514LXXX-5712	S20 Rezervuar	155-156-157-158
5520LXXX-0088	S20 Duvara tam dayalı yerden tek klozet, 54 cm	158
5520LXXX-0090	S20 Duvara tam dayalı yerden tek klozet, 54 cm	158
5520LXXX-7200	S20 Duvara tam dayalı yerden tek klozet, 54 cm	158

• Eczacıbaşı Yapı Gereçleri San. ve Tic. A.Ş'nin ürünler ve teknik detaylarında değişiklik yapma hakkı saklıdır.

VitrA

Seramik Sağlık Gereçleri ve Tamamlayıcı Ürünler

Kod	Açıklama	Sayfa No
5522BXXX-0001	S20 Etajerli lavabo, 65 cm	152
5523BXXX-0001	S20 Etajerli lavabo, 85 cm	152
5524BXXX-0001	S20 Yarım tezgah lavabo, 55 cm	151
5529LXXX-0156	S20 Kolon ayak	150-151
5571BX03-0937	Ecora Tezgah üstü lavabo, 65 cm	104
5572BX03-0937	Ecora Tezgah üstü lavabo, 93 cm	104
5573BX03-0937	Ecora Tezgah üstü lavabo, 123 cm	105
5574BX03-0937	Ecora Tezgah üstü lavabo, çift hazneli, 133 cm	105
5575BX03-0088	Arkitekt Arkası açık takım klozet, 67 cm	169
5597BXXX-0028	S50 Kompakt Yarım tezgah lavabo, 55 cm, dar	140
5597BXXX-0029	S50 Kompakt Yarım tezgah lavabo, 55 cm, dar	140
5598BXXX-0001	S50 Yarım tezgah lavabo, 55 cm	132
5618LXXX-0075	S50 Asma klozet, 54 cm	137
5618LXXX-0850	S50 Asma klozet, 54 cm	137
5631LX03-0001	Zentrum Lavabo, 45 cm	143
5632LX03-0001	Zentrum Lavabo, 55 cm	143
5633LX03-0001	Zentrum Lavabo, 60 cm	144
5634LX03-0001	Zentrum Lavabo, 65 cm	145
5635LX03-0001	Zentrum Yarım tezgah lavabo, 50 cm	145
5637BX03-0001	Sento Yarım tezgah lavabo, 55 cm	87
5639BX03-0108	Sento Rezervuar	87-88
5650B401-0016	Frame Yuvarlak çanak lavabo, 40 cm	51
5650B403-0016	Frame Yuvarlak çanak lavabo, 40 cm	51
5650B470-0016	Frame Yuvarlak çanak lavabo, 40 cm	51
5650B483-0016	Frame Yuvarlak çanak lavabo, 40 cm	51
5651B401-0016	Frame Tezgah üstü yuvarlak lavabo, 40 cm	49
5651B403-0016	Frame Tezgah üstü yuvarlak lavabo, 40 cm	49
5651B470-0016	Frame Tezgah üstü yuvarlak lavabo, 40 cm	49
5651B483-0016	Frame Tezgah üstü yuvarlak lavabo, 40 cm	49
5652B401-0016	Frame Tezgah üstü oval lavabo, 56 cm	49
5652B403-0016	Frame Tezgah üstü oval lavabo, 56 cm	49
5652B470-0016	Frame Tezgah üstü oval lavabo, 56 cm	49
5652B483-0016	Frame Tezgah üstü oval lavabo, 56 cm	49
5653B401-0016	Frame Tezgah üstü TV Lavabo, 57 cm	50
5653B403-0016	Frame Tezgah üstü TV Lavabo, 57 cm	50
5653B470-0016	Frame Tezgah üstü TV Lavabo, 57 cm	50
5653B483-0016	Frame Tezgah üstü TV Lavabo, 57 cm	50
5654B401-0016	Frame Tezgah üstü kare lavabo, 42 cm	50
5654B403-0016	Frame Tezgah üstü kare lavabo, 42 cm	50
5654B470-0016	Frame Tezgah üstü kare lavabo, 42 cm	50
5654B483-0016	Frame Tezgah üstü kare lavabo, 42 cm	50
5655B401-0016	Frame Kare çanak lavabo, 40 cm	51
5655B403-0016	Frame Kare çanak lavabo, 40 cm	51
5655B403-0016	Frame Kare çanak lavabo, 40 cm	51
5655B470-0016	Frame Kare çanak lavabo, 40 cm	51
5655B483-0016	Frame Kare çanak lavabo, 40 cm	51
5658BX03-1474	Metropole Lavabo, 120 cm	74
5658BX03-1586	Metropole Lavabo, 120 cm	74
5658BX03-1588	Metropole Lavabo, 120 cm	74
5658BX03-1589	Metropole Lavabo, 120 cm	74
5659BX03-0288	Metropole Duvara tam dayalı yerden bide, 54 cm	85
5660BX03-0001	Metropole Lavabo, 40 cm	72
5660BX03-0041	Metropole Lavabo, 40 cm	72
5660BX03-0937	Metropole Lavabo, 40 cm	72
5660BX03-0973	Metropole Lavabo, 40 cm	72
5661BX03-0001	Metropole Lavabo, 50 cm	72
5661BX03-0041	Metropole Lavabo, 50 cm	72
5661BX03-0937	Metropole Lavabo, 50 cm	72
5661BX03-0973	Metropole Lavabo, 50 cm	72
5662BX03-0001	Metropole Lavabo, 60 cm	72
5662BX03-0041	Metropole Lavabo, 60 cm	72
5662BX03-0937	Metropole Lavabo, 60 cm	72
5662BX03-0973	Metropole Lavabo, 60 cm	72
5663BX03-0001	Metropole Lavabo, 80 cm	73
5663BX03-0041	Metropole Lavabo, 80 cm	73
5663BX03-0937	Metropole Lavabo, 80 cm	73
5663BX03-0973	Metropole Lavabo, 80 cm	73
5664BX03-0001	Metropole Lavabo, 100 cm	73
5664BX03-0041	Metropole Lavabo, 100 cm	73
5664BX03-0937	Metropole Lavabo, 100 cm	73
5664BX03-0973	Metropole Lavabo, 100 cm	73
5666BX03-0012	Metropole Kare çanak lavabo, 40 cm	76
5666BX03-0016	Metropole Kare çanak lavabo, 40 cm	76
5666BX03-1082	Metropole Tezgah altı kare lavabo, 37 cm	78
5666BX03-1083	Metropole Tezgah altı kare lavabo, 37 cm	78
5667BX03-0012	Metropole Dikdörtgen çanak lavabo, 50 cm	77
5667BX03-0016	Metropole Dikdörtgen çanak lavabo, 50 cm	77
5667BX03-1082	Metropole Tezgah altı dikdörtgen lavabo, 47 cm	78
5667BX03-1083	Metropole Tezgah altı dikdörtgen lavabo, 47 cm	78
5668BX03-0012	Metropole Dikdörtgen çanak lavabo, 60 cm	77
5668BX03-0016	Metropole Dikdörtgen çanak lavabo, 60 cm	77
5668BX03-1082	Metropole Tezgah altı dikdörtgen lavabo, 57 cm	78
5668BX03-1083	Metropole Tezgah altı dikdörtgen lavabo, 57 cm	78
5669BX03-0012	Metropole Dikdörtgen çanak lavabo, 80 cm	77
5669BX03-0016	Metropole Dikdörtgen çanak lavabo, 80 cm	77
5669BX03-1082	Metropole Tezgah altı dikdörtgen lavabo, 77 cm	79
5669BX03-1083	Metropole Tezgah altı dikdörtgen lavabo, 77 cm	79
5670B003-0016	Metropole Monoblok lavabo, 50 cm	80
5671BX03-0075	Metropole Asma klozet, 48 cm, kısa	82
5671BX03-0090	Metropole Asma klozet, 48 cm, kısa	82
5674B003-6193	Metropole V-care akıllı klozet, 60 cm	81
5674B003-6194	Metropole V-care akıllı klozet, 60 cm	81
5674BX03-6193	V-Care Akıllı klozet, 60 cm	5
5674BX03-6194	V-Care Akıllı klozet, 60 cm	5
5675BX03-1046	Metropole Asma bide, 56 cm	84
5676BX03-0075	Metropole Asma klozet, 56 cm	83
5676BX03-0559	Metropole Asma klozet, 56 cm	83
5676BX03-1684	Metropole Asma klozet, 56 cm	84
5676BX03-1685	Metropole Asma klozet, 56 cm	84
5676BX03-1687	Metropole Asma klozet, 56 cm	84
5676BX03-7211	Metropole Asma klozet, 56 cm	84
5676BX03-7212	Metropole Asma klozet, 56 cm	84
5677BX03-0092	Metropole Duvara tam dayalı takım klozet, 65 cm	81
5677BX03-0610	Metropole Duvara tam dayalı takım klozet, 65 cm	81
5679BX03-0001	Metropole Yarım tezgah lavabo, 60 cm	74
5684BX03-0001	Nest Asimetrik lavabo, 100 cm	66
5685BX03-0001	Nest Trendy Tezgah lavabo, 60 cm	64
5685BX03-0033	Nest Trendy Tezgah lavabo, 60 cm	64
5685BX03-1072	Nest Trendy Tezgah lavabo, 60 cm	64
5685BX03-1090	Nest Trendy Tezgah lavabo, 60 cm	64
5686BX03-0001	Nest Trendy Tezgah lavabo, 80 cm	64
5686BX03-0033	Nest Trendy Tezgah lavabo, 80 cm	64
5686BX03-1072	Nest Trendy Tezgah lavabo, 80 cm	64
5686BX03-1090	Nest Trendy Tezgah lavabo, 80 cm	64
5687BX03-0001	Nest Trendy Tezgah lavabo, 100 cm	65
5687BX03-0033	Nest Trendy Tezgah lavabo, 100 cm	65
5687BX03-1072	Nest Trendy Tezgah lavabo, 100 cm	65
5687BX03-1090	Nest Trendy Tezgah lavabo, 100 cm	65
5689BX03-0029	Nest Trendy Dar tezgah lavabo, 60 cm	64
5695B401-0041	Frame Tezgah üstü oval lavabo, 56 cm	49
5695B403-0041	Frame Tezgah üstü oval lavabo, 56 cm	49
5695B403-0041	Frame Tezgah üstü oval lavabo, 56 cm	49
5695B470-0041	Frame Tezgah üstü oval lavabo, 56 cm	49
5695B483-0041	Frame Tezgah üstü oval lavabo, 56 cm	49

• Eczacıbaşı Yapı Gereçleri San. ve Tic. A.Ş'nin ürünler ve teknik detaylarında değişiklik yapma hakkı saklıdır.

VitrA

Seramik Sağlık Gereçleri ve Tamamlayıcı Ürünler

Kod	Açıklama	Sayfa No
5696B401-0041	Frame Tezgah üstü TV Lavabo, 57 cm	50
5696B403-0041	Frame Tezgah üstü TV Lavabo, 57 cm	50
5696B403-0041	Frame Tezgah üstü TV Lavabo, 57 cm	50
5696B470-0041	Frame Tezgah üstü TV Lavabo, 57 cm	50
5696B483-0041	Frame Tezgah üstü TV Lavabo, 57 cm	50
5707B403-0001	Frame Etajerli lavabo, 65 cm	52
5707B420-0001	Frame Etajerli lavabo, 65 cm	52
5708B403-0001	Frame Etajerli lavabo, 80 cm	52
5708B420-0001	Frame Etajerli lavabo, 80 cm	52
5709B403-0001	Frame Etajerli lavabo, 100 cm	52
5709B420-0001	Frame Etajerli lavabo, 100 cm	52
5710BX03-0016	Memoria Etajerli lavabo, 120 cm	38
5710BX03-0052	Memoria Etajerli lavabo, 120 cm	38
5710BX03-0294	Memoria Etajerli lavabo, 120 cm	38
5711BX03-0016	Memoria Etajerli lavabo, 150 cm	39
5711BX03-0052	Memoria Etajerli lavabo, 150 cm	39
5711BX03-0294	Memoria Etajerli lavabo, 150 cm	39
5714L003-0578	Seramik duş tekneleri Kare duş teknesi, 80 cm	188
5715L003-0578	Seramik duş tekneleri Kare duş teknesi, 80x75 cm	188
5716L003-0578	Seramik duş tekneleri Kare duş teknesi, 90 cm	188
5717L003-0578	Seramik duş tekneleri Kare duş teknesi, 100x80 cm	189
5718L003-0578	Seramik duş tekneleri Kare duş teknesi, 120x80 cm	189
5719L003-0578	Seramik duş tekneleri Kare duş teknesi, 90 cm	189
5745BX03-0075	S50 Rim-ex arkası açık takım klozet, 65 cm	134
5745BX03-0088	S50 Rim-ex arkası açık takım klozet, 65 cm	134
5746BX03-0092	S50 Rim-ex duvara tam dayalı takım klozet, 65 cm	133
5746BX03-0096	S50 Rim-ex duvara tam dayalı takım klozet, 65 cm	133
5746BX03-0585	S50 Rim-ex duvara tam dayalı takım klozet, 65 cm	133
5746BX03-0610	S50 Rim-ex duvara tam dayalı takım klozet, 65 cm	133
5750LX03-0001	S10 Lavabo, 45 cm	161
5751LX03-0001	S10 Lavabo, 55 cm	161
5752LX03-0001	S10 Lavabo, 60 cm	161
5753LX03-0001	S10 Lavabo, 65 cm	161
5754LX03-0101	Zentrum Asma klozet, 54 cm	147
5754LX03-0559	Zentrum Asma klozet, 54 cm	147
5770B003-0755	Eviyeler Damlalıklı tek gözlü eviye, 100 cm	180
5771B003-1408	Eviyeler Damlalıklı 1,5 gözlü eviye, 100 cm	180
5774B003-0001	Eviyeler Çift gözlü belfast eviye, 80 cm	181
5774B003-0012	Eviyeler Çift gözlü belfast eviye, 80 cm	181
5780LX03-0092	Zentrum Duvara tam dayalı takım klozet, 60 cm	146
5780LX03-0096	Zentrum Duvara tam dayalı takım klozet, 60 cm	146
5780LX03-0610	Zentrum Duvara tam dayalı takım klozet, 60 cm	146
5783L003-0107	Zentrum Rezervuar	146
5783L003-5712	Zentrum Rezervuar	146
5783LX03-0107	Shift Rezervuar	100
5785LX03-0075	Zentrum Asma klozet, 50 cm	148
5785LX03-0850	Zentrum Asma klozet, 50 cm	148
5788LX03-0075	Zentrum Duvara tam dayalı yerden tek klozet, 52 cm	147
5788LX03-0088	Zentrum Duvara tam dayalı yerden tek klozet, 52 cm	147
5788LX03-0090	Zentrum Duvara tam dayalı yerden tek klozet, 52 cm	147
5794BX03-0075	Zentrum Rim-ex arkası açık takım klozet, 62 cm, yüksek	146
5794BX03-0088	Zentrum Rim-ex arkası açık takım klozet, 62 cm, yüksek	146
5795BX03-0075	Zentrum Rim-ex asma klozet, 50 cm	147
5795BX03-0850	Zentrum Rim-ex asma klozet, 50 cm	147
5796BX03-0288	Zentrum Duvara tam dayalı yerden bide, 52 cm	148
5796BX03-0290	Zentrum Duvara tam dayalı yerden bide, 52 cm	148
5797BX03-0288	Zentrum Asma bide	148
5797BX03-0290	Zentrum Asma bide	148
5798B703-0001	Frame Yarı monoblok lavabo, 50 cm	51
5798B770-0001	Frame Yarı monoblok lavabo, 50 cm	51
5799B703-0012	Frame Yarı monoblok lavabo, 50 cm	52
5799B770-0012	Frame Yarı monoblok lavabo, 50 cm	52
5800BX03-0012	Efes Tezgah altı lavabo, 54 cm	55
5801BX03-0012	Efes Tezgah üstü lavabo, 54 cm	55
5802BX03-0101	Efes Asma klozet, 54 cm	58
5802BX03-0559	Efes Asma klozet, 54 cm	58
5803BX03-1046	Efes Asma bide, 54 cm	58
5805L003-0578	Seramik duş tekneleri Kare duş teknesi, 80 cm	190
5805L203-0578	Seramik duş tekneleri Kare duş teknesi, 80 cm, kaydırmaz özellikli	190
5806L003-0578	Seramik duş tekneleri Kare duş teknesi, 90 cm	191
5806L203-0578	Seramik duş tekneleri Kare duş teknesi, 90 cm, kaydırmaz özellikli	191
5807L003-0578	Seramik duş tekneleri Köşe duş teknesi, 80 cm	191
5807L203-0578	Seramik duş tekneleri Köşe duş teknesi, 80 cm, kaydırmaz özellikli	191
5808L003-0578	Seramik duş tekneleri Dikdörtgen duş teknesi, 80 cm	191
5808L203-0578	Seramik duş tekneleri Dikdörtgen duş teknesi, 80x100 cm, kaydırmaz özellikli	191
5809L003-0578	Seramik duş tekneleri Dikdörtgen duş teknesi, 1200 cm	192
5809L203-0578	Seramik duş tekneleri Dikdörtgen duş teknesi, 120x80 cm, kaydırmaz özellikli	192
5810BL03-0075	Özel ihtiyaç ürünleri Conforma Rim-ex özel ihtiyaç asma klozeti, 70 cm	202
5810BL03-0850	Özel ihtiyaç ürünleri Conforma Rim-ex özel ihtiyaç asma klozeti, 70 cm	202
5811L003-0075	Özel ihtiyaç ürünleri Conforma özel ihtiyaç asma klozeti, 70 cm	202
5811L003-0850	Özel ihtiyaç ürünleri Conforma özel ihtiyaç asma klozeti, 70 cm	202
5812L003-0075	Özel ihtiyaç ürünleri Conforma özel ihtiyaç asma klozeti, 54 cm	203
5812L003-0850	Özel ihtiyaç ürünleri Conforma özel ihtiyaç asma klozeti, 54 cm	203
5813L003-0075	Özel ihtiyaç ürünleri Conforma özel ihtiyaç asma klozeti, 70 cm	202
5813L003-0850	Özel ihtiyaç ürünleri Conforma özel ihtiyaç asma klozeti, 70 cm	202
5814LX03-0087	Özel ihtiyaç ürünleri Conforma özel ihtiyaç arkası açık yerden tek klozeti, 48 cm	201
5814LX03-0593	Özel ihtiyaç ürünleri Conforma özel ihtiyaç arkası açık yerden tek klozeti, 48 cm	201
5815LX03-0087	Özel ihtiyaç ürünleri Conforma özel ihtiyaç arkası açık yerden tek klozeti, 48 cm	201
5815LX03-0593	Özel ihtiyaç ürünleri Conforma özel ihtiyaç arkası açık yerden tek klozeti, 48 cm	201
5816BX03-0593	Özel ihtiyaç ürünleri Conforma özel ihtiyaç arkası açık takım klozeti, 75 cm	200
5819BX03-0087	Özel ihtiyaç ürünleri Conforma özel ihtiyaç arkası açık tek klozeti, 47 cm	201
5819BX03-0593	Özel ihtiyaç ürünleri Conforma özel ihtiyaç arkası açık tek klozeti, 47 cm	201
5821LX03-0088	S10 Arkası açık takım klozet, 65 cm	162
5822B003-0088	Arkitekt Arkası açık kanalsız takım klozet, 66 cm	169
5876LXXX-0156	Arkitekt Kolon ayak	168
5880B401-0041	Memoria Yuvarlak lavabo, 50 cm	36
5880B403-0041	Memoria Yuvarlak lavabo, 50 cm	36
5880B420-0041	Memoria Yuvarlak lavabo, 50 cm	36
5880B483-0041	Memoria Yuvarlak lavabo, 50 cm	36
5881B401-0041	Memoria Oval lavabo, 75 cm	36
5881B403-0041	Memoria Oval lavabo, 75 cm	36

• Eczacıbaşı Yapı Gereçleri San. ve Tic. A.Ş'nin ürünler ve teknik detaylarında değişiklik yapma hakkı saklıdır.

VitrA

Seramik Sağlık Gereçleri ve Tamamlayıcı Ürünler

Kod	Açıklama	Sayfa No
5881B420-0041	Memoria Oval lavabo, 75 cm	36
5881B483-0041	Memoria Oval lavabo, 75 cm	36
5882B401-0041	Memoria Dikdörtgen lavabo, 82 cm	37
5882B403-0041	Memoria Dikdörtgen lavabo, 82 cm	37
5882B420-0041	Memoria Dikdörtgen lavabo, 82 cm	37
5882B483-0041	Memoria Dikdörtgen lavabo, 82 cm	37
5885B401-0101	Memoria Rim-ex asma klozet, 54 cm	39
5885B401-0559	Memoria Rim-ex asma klozet, 54 cm	39
5885B403-0101	Memoria Rim-ex asma klozet, 54 cm	39
5885B403-0559	Memoria Rim-ex asma klozet, 54 cm	39
5885B420-0101	Memoria Rim-ex asma klozet, 54 cm	39
5885B420-0559	Memoria Rim-ex asma klozet, 54 cm	39
5885B483-0101	Memoria Rim-ex asma klozet, 54 cm	39
5885B483-0559	Memoria Rim-ex asma klozet, 54 cm	39
5886B401-0288	Memoria Asma bide, 54 cm	40
5886B403-0288	Memoria Asma bide, 54 cm	40
5886B420-0288	Memoria Asma bide, 54 cm	40
5886B483-0288	Memoria Asma bide, 54 cm	40
5900BX03-1468	Ecora Etajerli lavabo, 60 cm	103
5901BX03-1473	Ecora Etajerli lavabo, 90 cm	103
5902BX03-1473	Ecora Etajerli lavabo, 120 cm	103
5902BX03-1474	Ecora Etajerli lavabo, 120 cm	103
5903BX03-1473	Ecora Etajerli lavabo, 120 cm	103
5905BX03-1485	Ecora İnce etajerli lavabo, 60 cm	103
5906BX03-1485	Ecora İnce etajerli lavabo, 80 cm	104
5907BX03-1485	Ecora İnce etajerli lavabo, 120 cm	104
5908BX03-1485	Ecora İnce etajerli lavabo, 103 cm	104
5910BX03-0075	D-Light Asma klozet, 57 cm	117
5910BX03-0850	D-Light Asma klozet, 57 cm	117
5910BX03-1086	D-Light Asma klozet, VitrAfresh özellikli, 57 cm	117
5910BX03-1478	D-Light Asma klozet, VitrAfresh özellikli, 57 cm	117
5911BX03-0075	D-Light Rim-ex asma klozet, 57 cm	116
5911BX03-0850	D-Light Rim-ex asma klozet, 57 cm	116
5911BX03-1086	D-Light Rim-ex asma klozet, VitrAfresh özellikli, 57 cm	116
5911BX03-1478	D-Light Rim-ex asma klozet, VitrAfresh özellikli, 57 cm	116
5912BX03-0092	D-Light Duvara tam dayalı takım klozet, 70 cm	115
5912BX03-0096	D-Light Duvara tam dayalı takım klozet, 70 cm	115
5912BX03-0585	D-Light Duvara tam dayalı takım klozet, 70 cm	115
5912BX03-0610	D-Light Duvara tam dayalı takım klozet, 70 cm	115
5913BX03-0092	D-Light Rim-ex duvara tam dayalı takım klozet, 70 cm	114
5913BX03-0096	D-Light Rim-ex duvara tam dayalı takım klozet, 70 cm	114
5913BX03-0585	D-Light Rim-ex duvara tam dayalı takım klozet, 70 cm	114
5913BX03-0610	D-Light Rim-ex duvara tam dayalı takım klozet, 70 cm	114
5914BX03-0075	D-Light Arkası açık takım klozet, 65 cm	116
5914BX03-0088	D-Light Arkası açık takım klozet, 65 cm	116
5915BX03-0075	D-Light Rim-ex arkası açık takım klozet, 65 cm	115
5915BX03-0088	D-Light Rim-ex arkası açık takım klozet, 65 cm	115
5916BX03-0108	D-Light Rezervuar	114-115-116
5918BX03-0001	D-Light Etajerli lavabo, 60 cm	113
5918BX03-6106	D-Light Etajerli lavabo, 60 cm	113
5919BX03-0001	D-Light Etajerli lavabo, 70 cm	113-114
5920BX03-0001	D-Light Etajerli lavabo, 90 cm	113-114
5921BX03-0001	D-Light Etajerli lavabo, 110 cm	114
5922BX03-0029	D-Light Dar lavabo, 50 cm	113
5930LX03-1512	S10 Duvara tam dayalı takım klozet, 60 cm	162
5930LX03-1513	S10 Duvara tam dayalı takım klozet, 60 cm	162
5932LX03-0108	S10 Rezervuar	162
5932LX03-1253	S10 Rezervuar	162
5935B003-0012	Eviyeler Tezgahaltı tek gözlü eviye	180
5935B050-0012	Eviyeler Tezgahaltı tek gözlü eviye	180
5936B003-0012	Eviyeler Tezgahaltı 1,5 gözlü eviye	180
5936B050-0012	Eviyeler Tezgahaltı 1,5 gözlü eviye	180

Kod	Açıklama	Sayfa No
5940BX03-0012	Yuvarlak çanak lavabo, 45 cm	74
5940BX03-0016	Yuvarlak çanak lavabo, 45 cm	74
5940BX03-1082	Metropole Tezgah altı yuvarlak lavabo, 42 cm	75
5940BX03-1083	Metropole Tezgah altı yuvarlak lavabo, 42 cm	75
5941BX03-0001	Metropole Armatür bantlı yuvarlak çanak lavabo, 45 cm	75
5941BX03-0041	Metropole Armatür bantlı yuvarlak çanak lavabo, 45 cm	75
5942BX03-0012	Metropole Oval çanak lavabo, 60 cm	75
5942BX03-0016	Metropole Oval çanak lavabo, 60 cm	75
5942BX03-1082	Metropole Tezgah altı oval lavabo, 57 cm	76
5942BX03-1083	Metropole Tezgah altı oval lavabo, 57 cm	76
5943BX03-0001	Metropole Armatür bantlı oval çanak lavabo, 60 cm	76
5943BX03-0041	Metropole Armatür bantlı oval çanak lavabo, 60 cm	76
5945BX03-0029	Sento Lavabo, 50 cm	86
5945BX03-0921	Sento Lavabo, 50 cm	86
5946BX03-0001	Sento Lavabo, 65 cm	86
5947BX03-0001	Sento Lavabo, 80 cm	86
5948BX03-0001	Sento Lavabo, 100 cm	86
5949BX03-0001	Sento Çift gözlü lavabo, 130 cm	87
5950LX03-0054	Arkitekt Çevre yıkamalı helataşı, 60x50 cm	172
5952L003-0054	Arkitekt Çevre yıkamalı helataşı, 60x50 cm	172
5955BX03-0101	S50 Asma klozet, montaj deliksiz, 54 cm	137
5955BX03-0559	S50 Asma klozet, montaj deliksiz, 54 cm	137
5956BX03-0101	S50 Rim-ex asma klozet, montaj deliksiz, 54 cm	136
5956BX03-0559	S50 Rim-ex asma klozet, montaj deliksiz, 54 cm	136
5956BX03-1684	S50 Rim-ex asma klozet, montaj deliksiz, 54 cm	136
5956BX03-7211	S50 Rim-ex asma klozet, montaj deliksiz, 54 cm	136
5959LX03-0850	S10 Asma klozet, 54 cm	164
5966B003-7200	Nest Asimetrik lavabo + Armatür seti, 80 cm	66
5966BX03-0001	Nest Asimetrik lavabo, 80 cm	66
5985BX03-0075	Sento Duvara tam dayalı yerden tek klozet, 54 cm	88
5985BX03-0090	Sento Duvara tam dayalı yerden tek klozet, 54 cm	88
5986BX03-0288	Sento Duvara tam dayalı yerden bide, 54 cm	91
5987BX03-0092	Sento Rim-ex duvara tam dayalı takım klozet, 65 cm	87
5987BX03-0096	Sento Rim-ex duvara tam dayalı takım klozet, 65 cm	87
5987BX03-0585	Sento Rim-ex duvara tam dayalı takım klozet, 65 cm	87
5987BX03-0610	Sento Rim-ex duvara tam dayalı takım klozet, 65 cm	87
5988BX03-0075	Sento Rim-ex arkası açık takım klozet, 65 cm	88
5988BX03-0088	Sento Rim-ex arkası açık takım klozet, 65 cm	88
5991B401-0016	Memoria Asimetrik lavabo, 56 cm	41
5991B403-0016	Memoria Asimetrik lavabo, 56 cm	41
5991B420-0016	Memoria Asimetrik lavabo, 56 cm	41
5991B450-0016	Memoria Asimetrik lavabo, 56 cm	41
5991B483-0016	Memoria Asimetrik lavabo, 56 cm	41
5992B401-0016	Memoria Yuvarlak lavabo, 40 cm	41
5992B403-0016	Memoria Yuvarlak lavabo, 40 cm	41
5992B420-0016	Memoria Yuvarlak lavabo, 40 cm	41
5992B450-0016	Memoria Yuvarlak lavabo, 40 cm	41
5992B483-0016	Memoria Yuvarlak lavabo, 40 cm	41
5993B401-0016	TV Lavabo, 63 cm	41
5993B403-0016	TV Lavabo, 63 cm	41
5993B420-0016	TV Lavabo, 63 cm	41
5993B450-0016	TV Lavabo, 63 cm	41
5993B483-0016	TV Lavabo, 63 cm	41
5994B401-0016	Outline Kare lavabo, 48 cm	42
5994B403-0016	Outline Kare lavabo, 48 cm	42
5994B420-0016	Outline Kare lavabo, 48 cm	42
5994B450-0016	Outline Kare lavabo, 48 cm	42
5994B483-0016	Outline Kare lavabo, 48 cm	42
5995B401-0016	Outline Oval lavabo, 60 cm	42
5995B403-0016	Outline Oval lavabo, 60 cm	42
5995B420-0016	Outline Oval lavabo, 60 cm	42
5995B450-0016	Outline Oval lavabo, 60 cm	42

• Eczacıbaşı Yapı Gereçleri San. ve Tic. A.Ş'nin ürünler ve teknik detaylarında değişiklik yapma hakkı saklıdır.

VitrA

Seramik Sağlık Gereçleri ve Tamamlayıcı Ürünler

Kod	Açıklama	Sayfa No
5995B483-0016	Outline Oval lavabo, 60 cm	42
5999BX03-5555	Pisuvarlar ve ara bölmeler Yeni fotoselli pisuvar	183
5999BX03-5556	Pisuvarlar ve ara bölmeler Yeni fotoselli pisuvar	183
5999BX03-5557	Pisuvarlar ve ara bölmeler Yeni fotoselli pisuvar	183
5999BX03-5558	Pisuvarlar ve ara bölmeler Yeni fotoselli pisuvar	183
6018LXXX-1549	Arkitekt Lavabo, 38 cm	167
6018LXXX-1550	Arkitekt Lavabo, 38 cm	167
6018LXXX-1551	Arkitekt Lavabo, 38 cm	167
6024LXXX-1549	Arkitekt Lavabo, 53 cm	167
6024LXXX-1550	Arkitekt Lavabo, 53 cm	167
6024LXXX-1551	Arkitekt Lavabo, 53 cm	167
6030BXXX-0001	Arkitekt Tezgah üstü lavabo, 60 cm	168
6030BXXX-0033	Arkitekt Tezgah üstü lavabo, 60 cm	168
6037B003-0001	Arkitekt/Çocuk ürünleri Kurbağa lavabo, 56 cm	174-197
6037B032-0001	Arkitekt/Çocuk ürünleri Kurbağa lavabo, 56 cm	174-197
6039BXXX-0012	S20 Tezgah altı lavabo, 42 cm	153
6047B003-6032	Arkitekt/Çocuk ürünleri Kurbağa klozet, 50 cm	174-197
6047B003-6033	Arkitekt/Çocuk ürünleri Kurbağa klozet, 50 cm	174-197
6047B032-6032	Arkitekt/Çocuk ürünleri Kurbağa klozet, 50 cm	174-197
6047BXXX-6033	Arkitekt/Çocuk ürünleri Kurbağa klozet, 50 cm	174-197
6049LXXX-0016	Arkitekt Lavabo, 40 cm	167
6049LXXX-0294	Arkitekt Lavabo, 40 cm	167
6055BX03-0001	Efes Lavabo, 72 cm	55
6055BX03-0033	Efes Lavabo, 72 cm	55
6069BXXX-0012	S20 Tezgah altı lavabo, 52 cm	153
6093LXXX-1252	Arkitekt Köşe lavabo, 40 cm	168
6105LXXX-0075	S10 Asma klozet, 48 cm, kısa	163
6105LXXX-0091	S10 Asma klozet, 48 cm, kısa	163
6105LXXX-0850	S10 Asma klozet, 48 cm, kısa	163
6107LXXX-0075	S10 Asma klozet, 52 cm	163
6107LXXX-0091	S10 Asma klozet, 52 cm	163
6107LXXX-0850	S10 Asma klozet, 52 cm	163
6109B003-0012	Eviyeler Garaj eviye, 45 cm	181
6147L003-0001	Özel ihtiyaç ürünleri Özel ihtiyaç lavabosu, 60 cm	198
6155BX03-0001	Efes Lavabo, 57 cm	55
6155BX03-0033	Efes Lavabo, 57 cm	55
6166BX03-0001	Geo Options çanak lavabo, 45 cm	112
6201L003-0199	Pisuvarlar ve ara bölmeler Pisuvar	184
6202L003-0198	Pisuvarlar ve ara bölmeler Pisuvar	184
6209BX03-0001	Efes Lavabo, 100 cm	56
6209BX03-0033	Efes Lavabo, 100 cm	56
6210BX03-0156	Efes Konsol ayak	56
6231LXXX-0288	S10 Asma bide, 52 cm	164
6231LXXX-0290	S10 Asma bide, 52 cm	164
6233BX03-0088	Efes Arkası açık yerden tek klozet, 67 cm	57
6392L001-0159	Frame Seramik sifon üst grubu	54
6392L003-0159	Frame/Sento Çocuk Koleksiyonu/Nuo/Equal Sabit, seramik sifon üst grubu beyaz	12-110
6392L020-0159	Frame Seramik sifon üst grubu	54
6392L021-0159	Sento Çocuk Koleksiyonu Sabit, seramik sifon üst grubu, mavi	12-196
6392L070-0159	Frame Seramik sifon üst grubu	54
6392L083-0159	Frame Seramik sifon üst grubu	54
6393L001-7172	Plural Rim-ex klozet rozeti	29
6393L001-7173	Plural Rim-ex klozet rozeti	29
6393L003-7172	Plural Rim-ex klozet rozeti	29
6393L003-7173	Plural Rim-ex klozet rozeti	29
6393L020-7172	Plural Rim-ex klozet rozeti	29
6393L020-7173	Plural Rim-ex klozet rozeti	29
6393L050-7172	Plural Rim-ex klozet rozeti	29
6393L050-7173	Plural Rim-ex klozet rozeti	29
6393L083-7172	Plural Rim-ex klozet rozeti	29
6393L083-7173	Plural Rim-ex klozet rozeti	29
6397L003-0159	Metropole Seramik sifon üst grubu	85
6408LX03-0156	Zentrum Kolon ayak	143-144-145
6455BX03-1432	Efes Alçak asma rezervuar	56-57
6455BX03-5528	Efes Alçak asma rezervuar	56-57
6503L003-0155	Arkitekt Kurna, 53 cm	173
6604LXXX-0033	Arkitekt Lavabo, 60 cm	168
6604LXXX-1252	Arkitekt Lavabo, 60 cm	168
6623BX03-0088	Arkitekt Arkası açık takım klozet, 67 cm	169
6814LX03-0054	Arkitekt Çevre yıkamalı helataşı, 60x60 cm	172
6902L003-0155	Pisuvarlar ve ara bölmeler Pisuvar ara bölme	187
6936LX03-7035	D-Light/Integra/S50 Kolon ayak	113-118-119-120-129-130-131-139
6961BX03-0125	Efes Yüksek asma rezervuar	56-57
6961BX03-5083	Efes Yüksek asma rezervuar	56-57
6961BX03-5511	Efes Yüksek asma rezervuar	56-57
7011BX03-5300	Metropole VitrAfresh lavabo	79
7011BX03-5301	Metropole VitrAfresh lavabo	79
7011BX03-5302	Metropole VitrAfresh lavabo	79
7011BX03-5303	Metropole VitrAfresh lavabo	79
7037BX03-0001	Integra Etajerli lavabo, 90 cm	121
7038BX03-0001	Integra Etajerli lavabo, çift hazneli, 120 cm	122
7039BX03-0288	Integra Duvara tam dayalı yerden bide, 54 cm	127
7039BX03-0290	Integra Duvara tam dayalı yerden bide, 54 cm	127
7040LX03-0075	Integra Rim-ex asma klozet, kısa, 50 cm	125
7040LX03-0090	Integra Rim-ex asma klozet, kısa, 50 cm	125
7041LX03-0075	Integra Rim-ex asma klozet, 54 cm	125
7041LX03-0090	Integra Rim-ex asma klozet, 54 cm	125
7042BX03-0288	Integra Asma bide, 54 cm	127
7043LX03-0092	Integra Rim-ex klozet, 62 cm	122
7043LX03-0096	Integra Rim-ex klozet, 62 cm	122
7043LX03-0585	Integra Rim-ex klozet, 62 cm	122
7043LX03-0610	Integra Rim-ex klozet, 62 cm	122
7044BX03-0075	Integra Rim-ex klozet, 62 cm	123
7044BX03-0088	Integra Rim-ex klozet, 62 cm	123
7047L003-0001	Integra Kare lavabo, 45 cm	120
7048L003-0001	Integra Kare lavabo, 50 cm	120
7049L003-0001	Integra Kare lavabo, 55 cm	120
7050L003-0001	Integra Kare lavabo, 60 cm	120
7051L003-0001	Integra Kare lavabo, 65 cm	121
7055BX03-0001	Integra Etajerli lavabo, 60 cm	121
7056BX03-0001	Integra Etajerli lavabo, 80 cm	121
7057BX03-0001	Integra Etajerli lavabo, 100 cm	121
7058BX03-0001	Integra Etajerli lavabo, 120 cm	122
7058BX03-1474	Integra Etajerli lavabo, 120 cm	122
7059BX03-0075	Integra Rim-ex klozet, 64 cm	124
7059BX03-0088	Integra Rim-ex klozet, 64 cm	124
7060LX03-0075	Integra Asma klozet, 54 cm	126
7060LX03-0090	Integra Asma klozet, 54 cm	126
7061L003-0001	Integra Lavabo, 65 cm	119
7062LX03-0075	Intregra Rim-ex asma klozet, 54 cm	125
7062LX03-0850	Intregra Rim-ex asma klozet, 54 cm	125
7063LX03-0075	Integra Asma klozet, 54 cm	126
7063LX03-0850	Integra Asma klozet, 54 cm	126
7064LX03-0075	Integra Asma klozet, hastane tipi, 54 cm	126
7064LX03-0850	Integra Asma klozet, hastane tipi, 54 cm	126
7065L003-0001	Integra Lavabo, 45 cm	118
7066L003-0001	Integra Lavabo, 50 cm	119
7067L003-0001	Integra Lavabo, 50 cm	119
7068L003-0001	Integra Lavabo, 60 cm	119
7069BX03-0001	Integra Yarım tezgah lavabo, 55 cm	122
7070BX03-0029	Shift Lavabo, 50 cm	99

• Eczacıbaşı Yapı Gereçleri San. ve Tic. A.Ş'nin ürünler ve teknik detaylarında değişiklik yapma hakkı saklıdır.

VitrA

Seramik Sağlık Gereçleri ve Tamamlayıcı Ürünler

Kod	Açıklama	Sayfa No
7070BX03-0921	Shift Lavabo, 50 cm	99
7070BX03-1081	Shift Lavabo, 50 cm	99
7071BX03-0029	Shift Lavabo, 60 cm	99
7071BX03-0921	Shift Lavabo, 60 cm	99
7071BX03-1081	Shift Lavabo, 60 cm	99
7072BX03-0028	Shift Lavabo, 80 cm	100
7072BX03-0029	Shift Lavabo, 80 cm	99
7072BX03-0921	Shift Lavabo, 80 cm	99
7072BX03-0922	Shift Lavabo, 80 cm	100
7072BX03-1081	Shift Lavabo, 80 cm	99
7072BX03-1607	Shift Lavabo, 80 cm	100
7073BX03-0001	Shift Yarım tezgah lavabo, 55 cm	100
7074BX03-0001	Shift Lavabo, 45 cm	97
7074BX03-0937	Shift Lavabo, 45 cm	97
7075BX03-0016	Shift Çanak lavabo, 55 cm	100
7076BX03-0001	Shift Lavabo, 55 cm	97
7076BX03-0937	Shift Lavabo, 55 cm	97
7076BX03-0973	Shift Lavabo, 55 cm	97
7077BX03-0001	Shift Lavabo, 60 cm	97
7077BX03-0937	Shift Lavabo, 60 cm	97
7077BX03-0973	Shift Lavabo, 60 cm	97
7078BX03-0001	Shift Lavabo, 65 cm	98
7078BX03-0937	Shift Lavabo, 65 cm	98
7078BX03-0973	Shift Lavabo, 65 cm	98
7079BX03-0001	Shift Lavabo, 75 cm	98
7079BX03-0973	Shift Lavabo, 75 cm	98
7080BX03-0001	Shift Lavabo, 65 cm	98
7080BX03-0937	Shift Lavabo, 65 cm	98
7080BX03-0973	Shift Lavabo, 65 cm	98
7088L003-0001	Integra Dar lavabo, 60 cm	118
7088L003-0012	Integra Dar lavabo, 60 cm	118
7090BX03-0012	Integra Sol armatür bantlı dar lavabo, 37 cm	118
7090BX03-0028	Integra Sol armatür bantlı dar lavabo, 37 cm	118
7091BX03-0012	Integra Sağ armatür bantlı dar lavabo, 37 cm	118
7091BX03-0029	Integra Sağ armatür bantlı dar lavabo, 37 cm	118
7093BX03-0092	Integra Rim-ex duvara tam dayalı takım klozet, 62 cm, yüksek	123
7093BX03-0096	Integra Rim-ex duvara tam dayalı takım klozet, 62 cm, yüksek	123
7093BX03-0399	Integra Rim-ex duvara tam dayalı takım klozet, 62 cm, yüksek	123
7093BX03-0610	Integra Rim-ex duvara tam dayalı takım klozet, 62 cm, yüksek	123
7094BX03-0075	Integra Rim-ex arkası açık takım klozet, 62 cm, yüksek	124
7094BX03-0087	Integra Rim-ex arkası açık takım klozet, 62 cm, yüksek	124
7094BX03-0088	Integra Rim-ex arkası açık takım klozet, 62 cm, yüksek	124
7098BX03-0075	Integra Rim-ex asma klozet, 70 cm	127
7098BX03-0090	Integra Rim-ex asma klozet, 70 cm	127
7099BX03-0075	Integra Rim-ex duvara tam dayalı tek klozet, 54 cm, yüksek	124
7099BX03-0087	Integra Rim-ex duvara tam dayalı tek klozet, 54 cm, yüksek	124
7099BX03-0088	Integra Rim-ex duvara tam dayalı tek klozet, 54 cm, yüksek	124
7220B403-0041	Voyage Etajerli lavabo, 100 cm	43
7221B403-0041	Voyage Etajerli lavabo, 130 cm	43
7222B403-0041	Voyage Tezgah üstü lavabo, 54 cm, sol tezgah alanlı	43
7223B403-0041	Voyage Tezgah üstü lavabo, 54 cm, sağ tezgah alanlı	43
7224B403-0041	Voyage Tezgah üstü lavabo, 70 cm	44
7227B403-0016	Voyage Dar lavabo, 70 cm	44
7228B403-0155	Voyage Raf, entegre tuvalet kağıtlıklı, 30 cm	45
7229B403-0016	Voyage Tezgah üstü lavabo, 38 cm	44
7229B403-0041	Voyage Tezgah üstü lavabo, 38 cm	44
7231B403-6216	Voyage/V-Care Akıllı Klozet Prime Rim-ex asma klozet, 62 cm	5-45
7232B403-6217	Voyage/V-Care Akıllı Klozet Prime Rim-ex yerden tek klozet, 62 cm	5-45
7240B403-0001	Equal Lavabo, 43 cm	46
7240B403-0631	Equal Lavabo, 43 cm	46
7241B403-0001	Equal Lavabo, 60 cm	46
7241B403-0631	Equal Lavabo, 60 cm	46
7242B403-0001	Equal Lavabo, 80 cm	46
7242B403-0631	Equal Lavabo, 80 cm	46
7243B403-0001	Equal Etajerli lavabo, 100 cm	47
7244B403-0001	Equal Etajerli lavabo, çift hazneli, 130 cm	47
7245B403-0075	Equal Asma bide, 54 cm	47
7245B403-0090	Equal Rim-ex asma klozet, 54 cm	47
7246B403-0288	Equal Asma bide, 54 cm	47
7275L003-0001	Zentrum Lavabo, 65 cm	145
7276L003-0001	Zentrum Lavabo, 60 cm	144
7277L003-0001	Zentrum Lavabo, 55 cm	144
7278L003-0001	Zentrum Lavabo, 45 cm	143
7291L003-7200	Zentrum Lavabo, 45 cm	143
7292L003-7200	Zentrum Yarım ayak	144-145
7350B003-0001	Sento Çocuk Koleksiyonu Standart lavabo, 45 cm	11-93-193
7350BX03-0041	Sento Çocuk Koleksiyonu Standart lavabo, 45 cm	11-93-193
7351BX03-1739	Sento Çocuk Koleksiyonu İkili lavabo (çift kademeli), 85 cm	11-93-193
7351BX03-1740	Sento Çocuk Koleksiyonu İkili lavabo (çift kademeli), 85 cm	11-93-193
7352BX03-1741	Sento Çocuk Koleksiyonu Üçlü lavabo (üç kademeli), 125 cm	12-94-194
7352BX03-1742	Sento Çocuk Koleksiyonu Üçlü lavabo (üç kademeli), 125 cm	12-94-194
7353BX03-1741	Sento Çocuk Koleksiyonu Üçlü lavabo (tek kademeli), 125 cm	12-94-194
7353BX03-1742	Sento Çocuk Koleksiyonu Üçlü lavabo (tek kademeli), 125 cm	12-94-194
7354BX03-0156	Sento Çocuk Koleksiyonu	11-12-93-94-193-194
7354BX21-0156	Sento Çocuk Koleksiyonu Yarım ayak, mavi	11-12-93-94-193-194
7360BX03-0075	Sento Çocuk Koleksiyonu SmoothFlush asma klozet, 47 cm	15-96-196
7360BX03-0090	Sento Çocuk Koleksiyonu SmoothFlush asma klozet, 47 cm	15-96-196
7361BX03-0075	Sento Çocuk Koleksiyonu SmoothFlush yerden tek klozet, 50 cm	14-95-195
7361BX03-0090	Sento Çocuk Koleksiyonu SmoothFlush yerden tek klozet, 50 cm	14-95-195
7362BX03-0092	Sento Çocuk Koleksiyonu SmoothFlush duvara tam dayalı takım klozet, 57 cm	14-95-195
7362BX03-0585	Sento Çocuk Koleksiyonu SmoothFlush duvara tam dayalı takım klozet, 57 cm	14-95-195
7362BX03-0610	Sento Çocuk Koleksiyonu SmoothFlush duvara tam dayalı takım klozet, 57 cm	14-95-195
7363BX03-0108	Sento Çocuk Koleksiyonu Rezervuar	14-95-195
7363BX03-5723	Sento Çocuk Koleksiyonu Rezervuar	14-95-195
7421BX03-0016	Geo Yuvarlak çanak lavabo, 38 cm	111
7425BX03-0012	Geo Dikdörtgen çanak lavabo, 60 cm	111
7425BX03-0016	Geo Dikdörtgen çanak lavabo, 60 cm	111
7426BX03-0001	Geo Dikdörtgen Lavabo, 60 cm	112
7426BX03-0041	Geo Dikdörtgen Lavabo, 60 cm	112

• Eczacıbaşı Yapı Gereçleri San. ve Tic. A.Ş'nin ürünler ve teknik detaylarında değişiklik yapma hakkı saklıdır.

VitrA

Seramik Sağlık Gereçleri ve Tamamlayıcı Ürünler

Kod	Açıklama	Sayfa No
7427BX03-0012	Geo Oval çanak lavabo, 55 cm	111
7427BX03-0016	Geo Oval çanak lavabo, 55 cm	111
7428BX03-0001	Geo Oval çanak lavabo, 55 cm	111
7428BX03-0041	Geo Oval çanak lavabo, 55 cm	111
7431BX03-0001	Nuo Dikdörtgen lavabo, 50 cm	107
7431BX03-0041	Nuo Dikdörtgen lavabo, 50 cm	107
7431BX03-0631	Nuo Dikdörtgen çanak lavabo, 50 cm	107
7431BX03-0661	Nuo Dikdörtgen çanak lavabo, 50 cm	107
7432BX03-0001	Nuo Dikdörtgen lavabo, 60 cm	108
7432BX03-0041	Nuo Dikdörtgen lavabo, 60 cm	108
7432BX03-0631	Nuo Dikdörtgen lavabo, 60 cm	109
7432BX03-0661	Nuo Dikdörtgen lavabo, 60 cm	109
7433BX03-0001	Nuo Yarım tezgah lavabo, 55 cm	110
7434BX03-0012	Nuo Dikdörtgen çanak lavabo, 60 cm	109
7434BX03-0016	Nuo Dikdörtgen çanak lavabo, 60 cm	109
7434BX03-1082	Nuo Dikdörtgen tezgah altı lavabo, 60 cm	110
7434BX03-1083	Nuo Dikdörtgen tezgah altı lavabo, 60 cm	110
7435BX03-0001	Nuo Dikdörtgen dar lavabo, 60x40 cm	108
7435BX03-0041	Nuo Dikdörtgen dar lavabo, 60x40 cm	108
7435BX03-0631	Nuo Dikdörtgen dar lavabo, 60x40 cm	108
7435BX03-0661	Nuo Dikdörtgen dar lavabo, 60x40 cm	108
7436BX03-0012	Nuo Dikdörtgen çanak lavabo, 50 cm	107
7436BX03-0016	Nuo Dikdörtgen çanak lavabo, 50 cm	107
7436BX03-1082	Nuo Dikdörtgen tezgah altı lavabo, 50 cm	109
7436BX03-1086	Nuo Dikdörtgen tezgah altı lavabo, 50 cm	109
7507B003-0075	S20 Rim-ex asma klozet, 52 cm	159
7507B003-0850	S20 Rim-ex asma klozet, 52 cm	159
7670BX03-0075	Metropole Rim-ex duvara tam dayalı yerden tek klozet, 54 cm	81
7670BX03-0090	Metropole Rim-ex duvara tam dayalı yerden tek klozet, 54 cm	81
7672BX01-0101	Metropole Rim-ex asma klozet, 56 cm	82
7672BX01-0559	Metropole Rim-ex asma klozet, 56 cm	82
7672BX03-0075	Metropole Rim-ex asma klozet, 56 cm	82
7672BX03-0559	Metropole Rim-ex asma klozet, 56 cm	82
7672BX20-0101	Metropole Rim-ex asma klozet, 56 cm	82
7672BX20-0559	Metropole Rim-ex asma klozet, 56 cm	82
7672BX50-0101	Metropole Rim-ex asma klozet, 56 cm	82
7672BX50-0559	Metropole Rim-ex asma klozet, 56 cm	82
7672BX70-0101	Metropole Rim-ex asma klozet, 56 cm	82
7672BX70-0559	Metropole Rim-ex asma klozet, 56 cm	82
7672BX83-0101	Metropole Rim-ex asma klozet, 56 cm	82
7672BX83-0559	Metropole Rim-ex asma klozet, 56 cm	82
7672BX03-1684	Metropole Rim-ex asma klozet, 56 cm	83
7672BX03-1685	Metropole Rim-ex asma klozet, 56 cm	83
7672BX03-1687	Metropole Rim-ex asma klozet, 56 cm	83
7672BX03-7211	Metropole Rim-ex asma klozet, 56 cm	83
7672BX03-7212	Metropole Rim-ex asma klozet, 56 cm	83
7740BX03-0075	S50 Rim-ex asma klozet, 52 cm	137
7740BX03-0850	S50 Rim-ex asma klozet, 52 cm	137
7741LX03-0075	S10 Rim-ex asma klozet, 52 cm	162
7741LX03-0850	S10 Rim-ex asma klozet, 52 cm	162
7742BX03-0075	Shift Rim-ex asma klozet, 54 cm	101
7742BX03-0559	Shift Rim-ex asma klozet, 54 cm	101
7743B401-0559	Frame Rim-ex asma klozet, 54 cm	53
7743B401-1698	Frame Rim-ex asma klozet, 54 cm	53
7743B403-0559	Frame Rim-ex asma klozet, 54 cm	53
7743B403-1698	Frame Rim-ex asma klozet, 54 cm	53
7743B420-0559	Frame Rim-ex asma klozet, 54 cm	53
7743B420-1698	Frame Rim-ex asma klozet, 54 cm	53
7743B470-0559	Frame Rim-ex asma klozet, 54 cm	53
7743B470-1698	Frame Rim-ex asma klozet, 54 cm	53
7743B483-0559	Frame Rim-ex asma klozet, 54 cm	53
7743B483-1698	Frame Rim-ex asma klozet, 54 cm	53
7744BX03-0075	Ecora Retro Rim-ex asma klozet, 52 cm	105
7744BX03-0850	Ecora Retro Rim-ex asma klozet, 52 cm	105
7747BX03-0075	Sento Rim-ex asma klozet, 50 cm	89
7747BX03-0559	Sento Rim-ex asma klozet, 50 cm	89
7748BX01-0101	Sento Rim-ex asma klozet, 54 cm	89
7748BX01-0559	Sento Rim-ex asma klozet, 54 cm	89
7748BX03-0075	Sento Rim-ex asma klozet, 54 cm	89
7748BX03-0559	Sento Rim-ex asma klozet, 54 cm	89
7748BX20-0101	Sento Rim-ex asma klozet, 54 cm	89
7748BX20-0559	Sento Rim-ex asma klozet, 54 cm	89
7748BX50-0101	Sento Rim-ex asma klozet, 54 cm	89
7748BX50-0559	Sento Rim-ex asma klozet, 54 cm	89
7748BX83-0101	Sento Rim-ex asma klozet, 54 cm	89
7748BX83-0559	Sento Rim-ex asma klozet, 54 cm	89
7749LX03-0075	S10 Rim-ex asma klozet, 48 cm, kısa	163
7749LX03-0850	S10 Rim-ex asma klozet, 48 cm, kısa	163
7800BX03-0012	Valarte Tezgah üstü lavabo, 58 cm	69
7801BX03-0001	Valarte Etajerli lavabo, 65 cm	69
7801BX03-0033	Valarte Etajerli lavabo, 65 cm	69
7801BX03-6171	Valarte Etajerli lavabo, 65 cm	69
7801BX03-6172	Valarte Etajerli lavabo, 65 cm	69
7802BX03-0001	Valarte Etajerli lavabo, 80 cm	69
7802BX03-0033	Valarte Etajerli lavabo, 80 cm	69
7802BX03-6173	Valarte Etajerli lavabo, 80 cm	69
7802BX03-6174	Valarte Etajerli lavabo, 80 cm	69
7803BX03-0001	Valarte Etajerli lavabo, 100 cm	70
7803BX03-0033	Valarte Etajerli lavabo, 100 cm	70
7803BX03-6175	Valarte Etajerli lavabo, 100 cm	70
7803BX03-6175	Valarte Etajerli lavabo, 100 cm	70
7805BX03-0075	Valarte Asma klozet, 54 cm	71
7805BX03-0090	Valarte Asma klozet, 54 cm	71
7808B001-5330	Plural Üçgen pisuvar	29
7808B001-5331	Plural Üçgen pisuvar	29
7808B003-5330	Plural Üçgen pisuvar	29
7808B003-5331	Plural Üçgen pisuvar	29
7808B020-5330	Plural Üçgen pisuvar	29
7808B020-5331	Plural Üçgen pisuvar	29
7808B050-5330	Plural Üçgen pisuvar	29
7808B050-5331	Plural Üçgen pisuvar	29
7808B083-5330	Plural Üçgen pisuvar	29
7808B083-5331	Plural Üçgen pisuvar	29
7809B001-5330	Plural Fotoselli kare monoblok pisuvar	30
7809B001-5331	Plural Fotoselli kare monoblok pisuvar	30
7809B003-5330	Plural Fotoselli kare monoblok pisuvar	30
7809B003-5331	Plural Fotoselli kare monoblok pisuvar	30
7809B020-5330	Plural Fotoselli kare monoblok pisuvar	30
7809B020-5331	Plural Fotoselli kare monoblok pisuvar	30
7809B050-5330	Plural Fotoselli kare monoblok pisuvar	30
7809B050-5331	Plural Fotoselli kare monoblok pisuvar	30
7809B083-5330	Plural Fotoselli kare monoblok pisuvar	30
7809B083-5331	Plural Fotoselli kare monoblok pisuvar	30
7810B401-0016	Plural Kare alçak çanak lavabo, 45 cm	24
7810B401-1083	Plural Kare tezgahaltı lavabo, 45 cm	25
7810B403-0016	Plural Kare alçak çanak lavabo, 45 cm	24
7810B403-1083	Plural Kare tezgahaltı lavabo, 45 cm	25
7810B420-0016	Plural Kare alçak çanak lavabo, 45 cm	24
7810B420-1083	Plural Kare tezgahaltı lavabo, 45 cm	25
7810B450-0016	Plural Kare alçak çanak lavabo, 45 cm	24
7810B450-1083	Plural Kare tezgahaltı lavabo, 45 cm	25
7810B483-0016	Plural Kare alçak çanak lavabo, 45 cm	24

• Eczacıbaşı Yapı Gereçleri San. ve Tic. A.Ş'nin ürünler ve teknik detaylarında değişiklik yapma hakkı saklıdır.

VitrA

Seramik Sağlık Gereçleri ve Tamamlayıcı Ürünler

Kod	Açıklama	Sayfa No
7810B483-1083	Plural Kare tezgahaltı lavabo, 45 cm	25
7811B401-0016	Plural Kare yüksek çanak lavabo, 45 cm	24
7811B403-0016	Plural Kare yüksek çanak lavabo, 45 cm	24
7811B420-0016	Plural Kare yüksek çanak lavabo, 45 cm	24
7811B450-0016	Plural Kare yüksek çanak lavabo, 45 cm	24
7811B483-0016	Plural Kare yüksek çanak lavabo, 45 cm	24
7812B401-0016	Plural Üçgen alçak çanak lavabo, 47 cm	24
7812B401-1083	Plural Üçgen tezgahaltı lavabo, 47 cm	25
7812B403-0016	Plural Üçgen alçak çanak lavabo, 47 cm	24
7812B403-1083	Plural Üçgen tezgahaltı lavabo, 47 cm	25
7812B420-0016	Plural Üçgen alçak çanak lavabo, 47 cm	24
7812B420-1083	Plural Üçgen tezgahaltı lavabo, 47 cm	25
7812B450-0016	Plural Üçgen alçak çanak lavabo, 47 cm	24
7812B450-1083	Plural Üçgen tezgahaltı lavabo, 47 cm	25
7812B483-0016	Plural Üçgen alçak çanak lavabo, 47 cm	24
7812B483-1083	Plural Üçgen tezgahaltı lavabo, 47 cm	25
7814B401-0001	Plural Monoblok lavabo, 50 cm	26
7814B401-0041	Plural Monoblok lavabo, 50 cm	26
7814B403-0001	Plural Monoblok lavabo, 50 cm	26
7814B403-0041	Plural Monoblok lavabo, 50 cm	26
7814B420-0001	Plural Monoblok lavabo, 50 cm	26
7814B420-0041	Plural Monoblok lavabo, 50 cm	26
7814B450-0001	Plural Monoblok lavabo, 50 cm	26
7814B450-0041	Plural Monoblok lavabo, 50 cm	26
7814B483-0001	Plural Monoblok lavabo, 50 cm	26
7815B401-0075	Plural Rim-ex duvara tam dayalı yerden tek klozet, 55 cm	28
7815B401-0090	Plural Rim-ex duvara tam dayalı yerden tek klozet, 55 cm	28
7815B403-0075	Plural Rim-ex duvara tam dayalı yerden tek klozet, 55 cm	28
7815B403-0090	Plural Rim-ex duvara tam dayalı yerden tek klozet, 55 cm	28
7815B420-0075	Plural Rim-ex duvara tam dayalı yerden tek klozet, 55 cm	28
7815B420-0090	Plural Rim-ex duvara tam dayalı yerden tek klozet, 55 cm	28
7815B450-0075	Plural Rim-ex duvara tam dayalı yerden tek klozet, 55 cm	28
7815B450-0090	Plural Rim-ex duvara tam dayalı yerden tek klozet, 55 cm	28
7815B483-0075	Plural Rim-ex duvara tam dayalı yerden tek klozet, 55 cm	28
7815B483-0090	Plural Rim-ex duvara tam dayalı yerden tek klozet, 55 cm	28
7816B401-0288	Plural Duvara tam dayalı yerden bide, 55 cm	27
7816B403-0288	Plural Duvara tam dayalı yerden bide, 55 cm	27
7816B420-0288	Plural Duvara tam dayalı yerden bide, 55 cm	27
7816B450-0288	Plural Duvara tam dayalı yerden bide, 55 cm	27
7816B483-0288	Plural Duvara tam dayalı yerden bide, 55 cm	27
7830B401-0075	Plural Rim-ex asma klozet, 55 cm	28
7830B401-0090	Plural Rim-ex asma klozet, 55 cm	28
7830B403-0075	Plural Rim-ex asma klozet, 55 cm	28
7830B403-0090	Plural Rim-ex asma klozet, 55 cm	28
7830B420-0075	Plural Rim-ex asma klozet, 55 cm	28
7830B420-0090	Plural Rim-ex asma klozet, 55 cm	28
7830B450-0075	Plural Rim-ex asma klozet, 55 cm	28
7830B450-0090	Plural Rim-ex asma klozet, 55 cm	28
7830B483-0075	Plural Rim-ex asma klozet, 55 cm	28
7830B483-0090	Plural Rim-ex asma klozet, 55 cm	28
7831B401-0288	Plural Asma bide, 55 cm	27
7831B403-0288	Plural Asma bide, 55 cm	27
7831B420-0288	Plural Asma bide, 55 cm	27
7831B450-0288	Plural Asma bide, 55 cm	27
7831B483-0288	Plural Asma bide, 55 cm	27
7985BX03-0075	Sento Rim-ex duvara tam dayalı yerden tek klozet, 54 cm	88
7985BX03-0090	Sento Rim-ex duvara tam dayalı yerden tek klozet, 54 cm	88
7985BX03-7200	Sento Rim-ex duvara tam dayalı yerden tek klozet, 54 cm	88
7985BX03-7201	Sento Rim-ex duvara tam dayalı yerden tek klozet, 54 cm	88
9800LXXX-0449	S20 Klozet-rezervuar kombinasyon	155
9800LXXX-1193	S20 Klozet-rezervuar kombinasyon	155
9800LXXX-1199	S20 Klozet-rezervuar kombinasyon	155
M58000001000	Memoria Dikdörtgen çanak lavabo, 80 cm	38-175
M58000002000	Memoria Oval çanak lavabo, 80 cm	37-175
M58000003000	Memoria TV çanak lavabo, 63 cm	37-175
M58000004000	Memoria Kare çanak lavabo, 40 cm	37-175
M58000005000	Memoria Yuvarlak çanak lavabo, 40 cm	37-175
M58000010000	Infinit System Infinit lavabo, 120 cm	177
M58000012000	Infinit System Infinit lavabo, 100 cm	177
M58000018001	Metropole Infinit etajerli lavabo, 80 cm	79-176
M58000018002	Metropole Infinit etajerli lavabo, 100 cm	80-176
M58000018003	Metropole Infinit etajerli lavabo, 120 cm	80-176
M58000021000	Infinit System Infinit lavabo, 51 cm	177
M58000022000	Infinit System Infinit lavabo, 71 cm	177
310278YP1TE	Water Jewels Çanak lavabo tezgah altı montaj aparatı	63
316724	Voyage Lavabo taşıyıcı seti	44
316726	Voyage Lavabo taşıyıcı seti	44
325010	Voyage Lavabo taşıyıcı seti	43-44
424225YP1TE	Pisuvarlar ve ara bölmeler Yeni fotoselli pisuvar	183
424520	Eviyeler Garaj eviye metal ızgarası	181
A44001	V-Care Akıllı Ayna Lite, 60 cm	7

TAMAMLAYICI ÜRÜNLER

18-003-001	S10 Klozet kapağı	166-171-208-211
18-003-002	S10 Klozet kapağı	166-171-211
23-003-001	S10/Arkitekt Opal klozet kapağı	165-170-211
23-003-002	S10/Arkitekt Opal klozet kapağı	165-170-211
25-003-001	Arkitekt klozet kapağı	165
27-003-001	Arkitekt/Çocuk ürünleri Kurbağa klozet kapağı	174-197
27-032-001	Arkitekt/Çocuk ürünleri Kurbağa klozet kapağı	174-197
31-003-001	Pisuvarlar ve ara bölmeler Mona pisuvar kapağı	186
37-013-301	Efes Ahşap klozet kapağı	58
37-013-309	Efes Ahşap klozet kapağı	58
37-013-311	Efes Ahşap klozet kapağı	58
37-013-319	Efes Ahşap klozet kapağı	58
42-003-001	Pisuvarlar ve ara bölmeler Pisuvar kapağı	186
48-003-001	S50 kompakt Klozet kapağı	141-204
72-003-301	S50/Özel ihtiyaç ürünleri Klozet kapağı	141-203-209
72-003-309	S50/Özel ihtiyaç ürünleri Klozet kapağı	141-203-209
72-003-311	S50/Özel ihtiyaç ürünleri Klozet kapağı	141-203-209
72-003-509	S50/Özel ihtiyaç ürünleri Klozet kapağı	141-203-209
72-003R309	S50/Özel ihtiyaç ürünleri Klozet kapağı	141-203-209
74-003-001	Ecora Retro klozet kapağı	106
74-003-009	Ecora Retro klozet kapağı	106
74-003R009	Ecora Retro klozet kapağı	106
77-0XX-009	S20 Klozet kapağı	160-205
77-0XX-509	S20 Klozet kapağı	160-205
77-0XXR009	S20 Klozet kapağı	160-205
79-003-003	Özel ihtiyaç ürünleri S20 Özel ihtiyaç klozet kapağı	204
83-003-009	Pisuvarlar ve ara bölmeler Pisuvar kapağı	186
84-003-009	S10/Arkitekt SESYOK Klozet kapağı	164-170-205-208
84-003-509	S10/Arkitekt SESYOK Klozet kapağı	164-170-205
84-003R009	S10/Arkitekt SESYOK Klozet kapağı	164-170-205
85-003-009	Klozet Kapakları/SESYOK kapak	208
85-003-509	Klozet Kapakları/SESYOK kapak	208
85-003R009	Klozet Kapakları/SESYOK kapak	208
86-003-001	Sento Klozet kapağı	92
86-003-009	Sento Klozet kapağı	92
86-003-509	Sento Klozet kapağı	92
86-003R009	Sento Klozet kapağı	92
87-0XX-001	S20 Klozet kapağı	160
88-003-001	Özel ihtiyaç klozet kapağı	204
89-003-001	Nest Klozet kapağı	68
89-003-009	Nest Klozet kapağı	68
89-003R009	Nest Klozet kapağı	68
90-003-001	Metropole Klozet kapağı	85

• Eczacıbaşı Yapı Gereçleri San. ve Tic. A.Ş'nin ürünler ve teknik detaylarında değişiklik yapma hakkı saklıdır.

VitrA

Seramik Sağlık Gereçleri ve Tamamlayıcı Ürünler

Kod	Açıklama	Sayfa No
90-003-009	Metropole Klozet kapağı	85
90-003R009	Metropole Klozet kapağı	85
91-003-001	Shift Klozet kapağı	102
91-003-009	Shift Klozet kapağı	102
91-003R009	Shift Klozet kapağı	102
94-003-001	Zentrum Klozet kapağı	149
94-003-009	Zentrum Klozet kapağı	149
94-003R009	Zentrum Klozet kapağı	149
96-001-001	Frame Rim-ex klozet ile uyumlu klozet kapağı	54
96-001-009	Frame Rim-ex klozet ile uyumlu klozet kapağı	54
96-003-001	Frame Rim-ex klozet ile uyumlu klozet kapağı	54
96-003-009	Frame Rim-ex klozet ile uyumlu klozet kapağı	54
96-003R009	Frame Rim-ex klozet ile uyumlu klozet kapağı	54
96-020-001	Frame Rim-ex klozet ile uyumlu klozet kapağı	54
96-020-009	Frame Rim-ex klozet ile uyumlu klozet kapağı	54
96-070-001	Frame Rim-ex klozet ile uyumlu klozet kapağı	54
96-070-009	Frame Rim-ex klozet ile uyumlu klozet kapağı	54
96-083-001	Frame Rim-ex klozet ile uyumlu klozet kapağı	54
96-083-009	Frame Rim-ex klozet ile uyumlu klozet kapağı	54
104-003-001	D-Light Klozet kapağı	117
104-003-009	D-Light Klozet kapağı	117
104-003R009	D-Light Klozet kapağı	117
106-001-009	Memoria Klozet kapağı	40
106-001R009	Memoria Klozet kapağı	40
106-003-009	Memoria Klozet kapağı	40
106-003R009	Memoria Klozet kapağı	40
106-020-009	Memoria Klozet kapağı	40
106-020R009	Memoria Klozet kapağı	40
106-083-009	Memoria Klozet kapağı	40
106-083R009	Memoria Klozet kapağı	40
108-003-001	Integra/S50 Kompakt Klozet kapağı	128-142-204-210
108-003-009	Integra/S50 Kompakt Klozet kapağı	128-142-204-210
108-003-056	Integra/S50 Kompakt Klozet kapağı	128-142-204-210
108-003-311	Integra/S50 Kompakt Klozet kapağı	128-142-204-210
108-003-509	Integra/S50 Kompakt Klozet kapağı	128-142-204-210
108-003R009	Integra/S50 Kompakt Klozet kapağı	128-142-204-210
108-003R059	Integra/S50 Kompakt Klozet kapağı	128-142-204-210
109-003-509	S10 Klozet kapağı	165-170-210
109-003-901	S10 Klozet kapağı	165-170-210
109-003-909	S10 Klozet kapağı	165-170-210
110-003-009	Klozet Kapakları/Slim klozet kapağı	209
110-003R009	Klozet Kapakları/Slim klozet kapağı	209
115-003-001	S10/Arkitekt Opal klozet kapağı	165-170-209
115-003-003	S10/Arkitekt Opal klozet kapağı	165-170-209
115-003-006	S10/Arkitekt Opal klozet kapağı	209
115-003-506	S10/Arkitekt Opal klozet kapağı	209
115-029-001	S10/Arkitekt Opal klozet kapağı	209
115-029-001	Özel ihtiyaç ürünleri Klozet kapağı	203
115-029-003	S10/Arkitekt Opal klozet kapağı	209
115-029-003	Özel ihtiyaç ürünleri Klozet kapağı	203
115-029-006	S10/Arkitekt Opal klozet kapağı	209
115-029-006	Özel ihtiyaç ürünleri Klozet kapağı	203
115-029-506	S10/Arkitekt Opal klozet kapağı	209
115-029-506	Özel ihtiyaç ürünleri Klozet kapağı	203
115-0XX-001	Özel ihtiyaç ürünleri Klozet kapağı	203
115-0XX-003	Özel ihtiyaç ürünleri Klozet kapağı	203
115-0XX-006	Özel ihtiyaç ürünleri Klozet kapağı	203
115-0XX-506	Özel ihtiyaç ürünleri Klozet kapağı	203
117-003-901	S20 Klozet kapağı	160
117-003-909	S20 Klozet kapağı	160
119-003-001	Equal Klozet kapağı	48
119-003-009	Equal Klozet kapağı	48
119-003R009	Equal Klozet kapağı	48
120-001-009	Sento Slim klozet kapağı	91
120-001R009	Sento Slim klozet kapağı	91
120-003-009	Sento Slim klozet kapağı	91
120-003R009	Sento Slim klozet kapağı	91
120-020-009	Sento Slim klozet kapağı	91
120-020R009	Sento Slim klozet kapağı	91
120-050-009	Sento Slim klozet kapağı	91
120-050R009	Sento Slim klozet kapağı	91
120-083-009	Sento Slim klozet kapağı	91
120-083R009	Sento Slim klozet kapağı	91
121-003-509	Zentrum Klozet kapağı	149-211
121-003-901	Zentrum Klozet kapağı	149-211
121-003-909	Zentrum Klozet kapağı	149-211
122-001-009	Metropole Slim klozet kapağı	85
122-001R009	Metropole Slim klozet kapağı	85
122-003-009	Metropole Slim klozet kapağı	85
122-003R009	Metropole Slim klozet kapağı	85
122-020-009	Metropole Slim klozet kapağı	85
122-020R009	Metropole Slim klozet kapağı	85
122-050-009	Metropole Slim klozet kapağı	85
122-050R009	Metropole Slim klozet kapağı	85
122-070-009	Metropole Slim klozet kapağı	85
122-070R009	Metropole Slim klozet kapağı	85
122-083-009	Metropole Slim klozet kapağı	85
122-083R009	Metropole Slim klozet kapağı	85
123-003-009	D-Light Slim klozet kapağı	117
124-003-001	Valarte Klozet kapağı	71
124-003-009	Valarte Klozet kapağı	71
124-003R009	Valarte Klozet kapağı	71
125-013-001	Valarte Ahşap klozet kapağı	71
125-013-009	Valarte Ahşap klozet kapağı	71
125-013-011	Valarte Ahşap klozet kapağı	71
125-013-019	Valarte Ahşap klozet kapağı	71
126-001-009	Plural Klozet kapağı	30
126-001-019	Plural Klozet kapağı	30
126-001-029	Plural Klozet kapağı	30
126-003-009	Plural Klozet kapağı	30
126-003-019	Plural Klozet kapağı	30
126-003-029	Plural Klozet kapağı	30
126-020-009	Plural Klozet kapağı	30
126-020-019	Plural Klozet kapağı	30
126-020-029	Plural Klozet kapağı	30
126-050-009	Plural Klozet kapağı	30
126-050-019	Plural Klozet kapağı	30
126-050-029	Plural Klozet kapağı	30
126-083-009	Plural Klozet kapağı	30
126-083-019	Plural Klozet kapağı	30
126-083-029	Plural Klozet kapağı	30
127-003-001	Zentrum Klozet kapağı	149
127-003-009	Zentrum Klozet kapağı	149
127-003R003	Zentrum Klozet kapağı	149
128-003-006	Özel ihtiyaç ürünleri Conforma Özel ihtiyaç klozet kapağı	205
130-001-001	Sento Klozet kapağı	92
130-001-009	Sento Klozet kapağı	92
130-001R009	Sento Klozet kapağı	92
130-003-001	Sento Klozet kapağı	92
130-003-009	Sento Klozet kapağı	92
130-003R009	Sento Klozet kapağı	92
130-020-001	Sento Klozet kapağı	92
130-020-009	Sento Klozet kapağı	92
130-020R009	Sento Klozet kapağı	92

• Eczacıbaşı Yapı Gereçleri San. ve Tic. A.Ş'nin ürünler ve teknik detaylarında değişiklik yapma hakkı saklıdır.

VitrA

Seramik Sağlık Gereçleri ve Tamamlayıcı Ürünler

Kod	Açıklama	Sayfa No
130-050-001	Sento Klozet kapağı	92
130-050-009	Sento Klozet kapağı	92
130-050R009	Sento Klozet kapağı	92
130-083-001	Sento Klozet kapağı	92
130-083-009	Sento Klozet kapağı	92
130-083R009	Sento Klozet kapağı	92
131-003-001	Integra/S50 Kompakt Klozet kapağı	128
131-003-009	Integra/S50 Kompakt Klozet kapağı	128
131-003R009	Integra/S50 Kompakt Klozet kapağı	128
133-003-009	Sento Çocuk Koleksiyonu Çocuk klozet kapağı	15-96-196
133-003R009	Sento Çocuk Koleksiyonu Çocuk klozet kapağı	15-96-196
133-100-009	Sento Çocuk Koleksiyonu Çocuk klozet kapağı	15-96-196
133-100R009	Sento Çocuk Koleksiyonu Çocuk klozet kapağı	15-96-196
133-101-009	Sento Çocuk Koleksiyonu Çocuk klozet kapağı	15-96-196
133-101R009	Sento Çocuk Koleksiyonu Çocuk klozet kapağı	15-96-196
166-003-009	Istanbul Klozet kapağı	35
166-003-109	Istanbul Klozet kapağı	35
166-070-009	Istanbul Klozet kapağı	35
166-070-109	Istanbul Klozet kapağı	35
177-003-001	S20 Klozet kapağı	160
177-003-009	S20 Klozet kapağı	160
177-003-509	S20 Klozet kapağı	160
177-003R009	S20 Klozet kapağı	160
191-003-001	Shift Slim klozet kapağı	102
191-003-009	Shift Slim klozet kapağı	102
191-003R009	Shift Slim klozet kapağı	102
300-1022	Gömme rezervuarlar Duvara bağlantı aparatı	234-241
300-1024	Gömme rezervuarlar/Vitrus Duvar Önü Rezervuarları Yatay gider borusu	225
300-1028	Gömme rezervuarlar/Fotoselli kumanda paneli Fotoselli kumanda paneli sıva altı elektrik seti	252-253
300-1029	Gömme rezervuarlar/Fotoselli kumanda paneli Fotoselli kumanda paneli sıva altı elektrik seti	252-253
300-1032	Gömme rezervuarlar/Vitrus Duvar Önü Rezervuarları S gider borusu	225
300-1202	Gömme rezervuarlar Ø 90 atık su dirsek grubu	229-232-239
300-1203	Gömme rezervuarlar Çocuk klozetleri için ara uzatma borusu	229-232-239
300-1204	Gömme rezervuarlar Kada	229-232-239
310-1531	Yıkama sistemleri Tek klozet için sıva üstü set	212
310-1540	Yıkama sistemleri Sıva üstü kollu set	213
310-2340	Yıkama sistemleri Sıva üstü fotoselli set, pilli	216
310-2521	Yıkama sistemleri Sıva üstü set	214
310-2610	Yıkama Sistemleri Sıva altı fotoselli set	215
310-2910	Yıkama sistemleri Sıva altı fotoselli set	215
310-2911	Yıkama sistemleri Sıva altı fotoselli set	215
310-2920	Yıkama sistemleri Sıva altı fotoselli set	215
310-2921	Yıkama sistemleri Sıva altı fotoselli set	215
310-3310	Yıkama sistemleri Sıva altı mekanik pisuvar sistemi	214
311-2521	Yıkama sistemleri Sıva üstü set	214
311-2910	Yıkama sistemleri Sıva altı fotoselli set	215
311-2911	Yıkama sistemleri Sıva altı fotoselli set	215
311-2920	Yıkama sistemleri Sıva altı fotoselli set	215
311-2921	Yıkama sistemleri Sıva altı fotoselli set	215
320-1131	Özel ihtiyaç ürünleri Hareketli ayna	205
330-1231	Rezervuar iç takımları Alttan su girişli rezervuarlar için ahşap kollu iç takım	220
330-2020	Rezervuar iç takımları Yandan su girişli rezervuarlar için	218
330B1212	Rezervuar iç takımları Alttan su girişli rezervuarlar için	220
330B1510	Rezervuar iç takımları Alttan su girişli rezervuarlar için çekmeli iç takım	219
330B1610	Rezervuar iç takımları Alttan su girişli rezervuarlar için	218
330B1620	Rezervuar iç takımları Yandan su girişli rezervuarlar için	219
330B2010	Rezervuar iç takımları Alttan su girişli rezervuarlar için	217
330B3022	Sento Çocuk Koleksiyonu Tek kademeli iç takım	14-95-195
330B4110	Rezervuar iç takımları VitrAplus alttan su girişli rezervuarlar için	217
330B4111	Rezervuar iç takımları VitrAplus alttan su girişli rezervuarlar için	218
330B4210	Rezervuar iç takımları VitrAplus alttan su girişli rezervuarlar için	219
330B7013	Rezervuar iç takımları Alttan su girişli rezervuarlar için	217
340-1460	D-Light Havluluk	114
340-1560	Nest Havluluk	68
700-1866	Gömme rezervuarlar Asma klozetler için ayarlanabilir ince metal ayaklı gömme rezervuar, panel seti	240
700-1868	Gömme rezervuarlar Asma klozetler için ayarlanabilir ince metal ayaklı gömme rezervuar, panel, stop valf seti	233
700-1869	Gömme rezervuarlar Asma klozetler için ayarlanabilir ince metal ayaklı gömme rezervuar, panel, stop valf seti	233
700-1871	Gömme rezervuarlar Asma klozetler için ayarlanabilir ince metal ayaklı gömme rezervuar, panel, stop valf seti	233
700-1894	Gömme rezervuarlar Asma klozetler için ayarlanabilir ince metal ayaklı gömme rezervuar, panel, stop valf seti	228
700-1895	Gömme rezervuarlar Asma klozetler için ayarlanabilir ince metal ayaklı gömme rezervuar, panel, stop valf seti	228
700-1909	Gömme Rezervuarlar Asma klozetler için ayarlanabilir ince metal ayaklı gömme rezervuar, panel, stop valf seti	233
722-0003	Istanbul Adaptör	35
722-0013	Istanbul Adaptör	35
740-0400	Gömme rezervuarlar/Mekanik kumanda panelleri Sirius kumanda paneli	256
740-0411	Gömme rezervuarlar/Mekanik kumanda panelleri Sirius kumanda paneli	256
740-0420	Gömme rezervuarlar/Mekanik kumanda panelleri Sirius kumanda paneli	256
740-0421	Gömme rezervuarlar/Mekanik kumanda panelleri Sirius kumanda paneli	256
740-0422	Gömme rezervuarlar/Mekanik kumanda panelleri Sirius kumanda paneli	256
740-0423	Gömme rezervuarlar/Mekanik kumanda panelleri Sirius kumanda paneli	256
740-0424	Gömme rezervuarlar/Mekanik kumanda panelleri Sirius kumanda paneli	256
740-0425	Gömme rezervuarlar/Mekanik kumanda panelleri Sirius kumanda paneli	256
740-0480	Gömme rezervuarlar/Mekanik kumanda panelleri Sirius kumanda paneli	256
740-0485	Gömme rezervuarlar/Mekanik kumanda panelleri Sirius kumanda paneli	256
740-0486	Gömme rezervuarlar/Mekanik kumanda panelleri Sirius kumanda paneli	256
740-0500	Gömme rezervuarlar/Mekanik kumanda panelleri Loop O kumanda paneli	257
740-0511	Gömme rezervuarlar/Mekanik kumanda panelleri Loop O kumanda paneli	257
740-0580	Gömme rezervuarlar/Mekanik kumanda panelleri Loop O kumanda paneli	257
740-0585	Gömme rezervuarlar/Mekanik kumanda panelleri Loop O kumanda paneli	257
740-0586	Gömme rezervuarlar/Mekanik kumanda panelleri Loop O kumanda paneli	257
740-0600	Gömme rezervuarlar/Mekanik kumanda panelleri Loop R kumanda paneli	258

• Eczacıbaşı Yapı Gereçleri San. ve Tic. A.Ş'nin ürünler ve teknik detaylarında değişiklik yapma hakkı saklıdır.

Seramik Sağlık Gereçleri ve Tamamlayıcı Ürünler

Kod	Açıklama	Sayfa No
740-0611	Gömme rezervuarlar/Mekanik kumanda panelleri Loop R kumanda paneli	258
740-0680	Gömme rezervuarlar/Mekanik kumanda panelleri Loop R kumanda paneli	258
740-0685	Gömme rezervuarlar/Mekanik kumanda panelleri Loop R kumanda paneli	258
740-0686	Gömme rezervuarlar/Mekanik kumanda panelleri Loop R kumanda paneli	258
740-0700	Gömme rezervuarlar/Mekanik kumanda panelleri Loop T kumanda paneli	258
740-0711	Gömme rezervuarlar/Mekanik kumanda panelleri Loop T kumanda paneli	258
740-0780	Gömme rezervuarlar/Mekanik kumanda panelleri Loop T kumanda paneli	258
740-0785	Gömme rezervuarlar/Mekanik kumanda panelleri Loop T kumanda paneli	258
740-0786	Gömme rezervuarlar/Mekanik kumanda panelleri Loop T kumanda paneli	258
740-0880	Gömme rezervuarlar/Fotoselli kumanda paneli Loop T fotoselli kumanda paneli, 8 cm	253
740-0885	Gömme rezervuarlar/Fotoselli kumanda paneli Loop T fotoselli kumanda paneli, 8 cm	253
740-0940	Gömme rezervuarlar/Mekanik kumanda panelleri Loop O metal kumanda paneli	258
740-1000	Gömme rezervuarlar/Mekanik kumanda panelleri Loop O tek butonlu kumanda paneli	257
740-1011	Gömme rezervuarlar/Mekanik kumanda panelleri Loop O tek butonlu kumanda paneli	257
740-1080	Gömme rezervuarlar/Mekanik kumanda panelleri Loop O tek butonlu kumanda paneli	257
740-1085	Gömme rezervuarlar/Mekanik kumanda panelleri Loop O tek butonlu kumanda paneli	257
740-1086	Gömme rezervuarlar/Mekanik kumanda panelleri Loop O tek butonlu kumanda paneli	257
740-1100	Gömme rezervuarlar/Mekanik kumanda panelleri Select kumanda paneli-Cam	255
740-1101	Gömme rezervuarlar/Mekanik kumanda panelleri Select kumanda paneli-Cam	255
740-1104	Gömme rezervuarlar/Mekanik kumanda panelleri Select kumanda paneli-Cam	255
740-1105	Gömme rezervuarlar/Mekanik kumanda panelleri Select kumanda paneli-Cam	255
740-1120	Gömme rezervuarlar/Mekanik kumanda panelleri Select kumanda paneli-Metal	255
740-1121	Gömme rezervuarlar/Mekanik kumanda panelleri Select kumanda paneli-Metal	255
740-1320	Gömme rezervuarlar/Mekanik kumanda panelleri Elegance kumanda paneli	255
740-1380	Gömme rezervuarlar/Mekanik kumanda panelleri Elegance kumanda paneli	255
740-1386	Gömme rezervuarlar/Mekanik kumanda panelleri Elegance kumanda paneli	255
740-1600	Gömme rezervuarlar/Mekanik kumanda panelleri Origin kumanda paneli	254
740-1601	Gömme rezervuarlar/Mekanik kumanda panelleri Origin kumanda paneli	254
740-1602	Gömme rezervuarlar/Mekanik kumanda panelleri Origin kumanda paneli	254
740-1603	Gömme rezervuarlar/Mekanik kumanda panelleri Origin kumanda paneli	254
740-1900	Gömme rezervuarlar/Mekanik kumanda panelleri Voyage kumanda paneli	254
740-1901	Gömme rezervuarlar/Mekanik kumanda panelleri Voyage kumanda paneli	254
740-1902	Gömme rezervuarlar/Mekanik kumanda panelleri Voyage kumanda paneli	254
740-2001	Sento Çocuk Koleskiyonu Kumanda Paneli	15-96-196-257
742-0880	Gömme rezervuarlar/Fotoselli kumanda paneli Loop T fotoselli kumanda paneli, 12 cm	253
742-0885	Gömme rezervuarlar/Fotoselli kumanda paneli Loop T fotoselli kumanda paneli, 12 cm	253
742-1420	Gömme rezervuarlar/Fotoselli kumanda paneli VitrA Pro fotoselli kumanda paneli	252
742-1421	Gömme rezervuarlar/Fotoselli kumanda paneli VitrA Pro fotoselli kumanda paneli	252
742-1440	Gömme rezervuarlar/Fotoselli kumanda paneli VitrA Pro fotoselli kumanda paneli	252
742-1501	Gömme rezervuarlar/Akıllı paneller V-Care akıllı panel, 12 cm	6-251
742-1700-01	Gömme rezervuarlar Helataşları için gömme rezervuar	238
742-1740-01	Gömme rezervuarlar Duvara tam dayalı tek ve çocuk klozetleri için gömme rezervuar	239
742-1740-02	Gömme rezervuarlar Duvara tam dayalı tek ve çocuk klozetleri için gömme rezervuar	239
742-1750-01	Gömme rezervuarlar Asma klozetler için kumanda plakası yüksekliği ayarlanabilir gömme rezervuar	240
742-1750-02	Gömme rezervuarlar Asma klozetler için kumanda plakası yüksekliği ayarlanabilir gömme rezervuar	240
742-1800-01	Gömme rezervuarlar Asma klozetler için metal ayaksız gömme rezervuar	238
742-1800-02	Gömme rezervuarlar Asma klozetler için metal ayaksız gömme rezervuar	238
742-1850-01	Gömme rezervuarlar Asma klozetler için ayarlanabilir kalın metal ayaklı gömme rezervuar	237
742-1850-02	Gömme rezervuarlar Asma klozetler için ayarlanabilir kalın metal ayaklı gömme rezervuar	237
742-1851-01	Gömme rezervuarlar Asma klozetler için ayarlanabilir ince metal ayaklı gömme rezervuar	237
742-1851-02	Gömme rezervuarlar Asma klozetler için ayarlanabilir ince metal ayaklı gömme rezervuar	237
742-4800-01	Gömme rezervuarlarAsma klozetler için alçıpan duvarlar içi (yere montaj) uygulamalı gömme rezervuar	242
742-4800-02	Gömme rezervuarlar Asma klozetler için alçıpan duvarlar içi (yere montaj) uygulamalı gömme rezervuar	242
742-5800-01	Gömme rezervuarlar Asma klozetler için duvara montaj alçıpan uygulamalı gömme rezervuar	241
742-5800-02	Gömme rezervuarlar Asma klozetler için duvara montaj alçıpan uygulamalı gömme rezervuar	241
742-5801-01	Gömme rezervuarlar Asma klozetler için karkas veya profil sistemlere montaj alçıpan uygulamalı set	241
742-5801-02	Gömme rezervuarlar Asma klozetler için karkas veya profil sistemlere montaj alçıpan uygulamalı set	241
742-5850-01	Gömme rezervuarlar Asma klozetler için alçıpan duvar içi sırt sırta uygulamalı gömme rezervuar	242
742-5850-02	Gömme rezervuarlar Asma klozetler için alçıpan duvar içi sırt sırta uygulamalı gömme rezervuar	242
743-0880	Gömme rezervuarlar/Fotoselli kumanda paneli Loop T fotoselli kumanda paneli, 12 cm	253
743-0885	Gömme rezervuarlar/Fotoselli kumanda paneli Loop T fotoselli kumanda paneli, 12 cm	253
743-1421	Gömme rezervuarlar/Fotoselli kumanda paneli VitrA Pro fotoselli kumanda paneli	252
743-1440	Gömme rezervuarlar/Fotoselli kumanda paneli VitrA Pro fotoselli kumanda paneli	252

• Eczacıbaşı Yapı Gereçleri San. ve Tic. A.Ş'nin ürünler ve teknik detaylarında değişiklik yapma hakkı saklıdır.

VitrA

Seramik Sağlık Gereçleri ve Tamamlayıcı Ürünler

Kod	Açıklama	Sayfa No
748-0100	Gömme rezervuarlar Twin2 kumanda paneli	259
748-0101	Gömme rezervuarlar Twin2 kumanda paneli	259
748-0102	Gömme rezervuarlar Twin2 kumanda paneli	259
748-0111	Gömme rezervuarlar Twin2 kumanda paneli	259
748-0112	Gömme rezervuarlar Twin2 kumanda paneli	259
748-0120	Gömme rezervuarlar Twin2 kumanda paneli	259
748-0180	Gömme rezervuarlar Twin2 kumanda paneli	259
748-0185	Gömme rezervuarlar Twin2 kumanda paneli	259
748-1420	Gömme rezervuarlar/Fotoselli kumanda paneli VitrA Pro fotoselli kumanda paneli	252
748-1421	Gömme rezervuarlar/Fotoselli kumanda paneli VitrA Pro fotoselli kumanda paneli	252
748-1440	Gömme rezervuarlar/Fotoselli kumanda paneli VitrA Pro fotoselli kumanda paneli	252
748-1501	Gömme rezervuarlar/Akıllı paneller V-Care akıllı panel, 8 cm	6-251
748-1700-01	Gömme rezervuarlar Helataşları için gömme rezervuar	231
748-1740-01	Gömme rezervuarlar Duvara tam dayalı tek ve çocuk klozetleri için gömme rezervuar	232
748-1740-02	Gömme rezervuarlar Duvara tam dayalı tek ve çocuk klozetleri için gömme rezervuar	232
748-1800-01	Gömme rezervuarlar Asma klozetler için metal ayaksız gömme rezervuar	231
748-1800-02	Gömme rezervuarlar Asma klozetler için metal ayaksız gömme rezervuar	231
748-1850-01	Gömme rezervuarlar Asma klozetler için ayarlanabilir kalın metal ayaklı gömme rezervuar	230
748-1850-02	Gömme rezervuarlar Asma klozetler için ayarlanabilir kalın metal ayaklı gömme rezervuar	230
748-1851-01	Gömme rezervuarlar Asma klozetler için ayarlanabilir ince metal ayaklı gömme rezervuar	230
748-1851-02	Gömme rezervuarlar Asma klozetler için ayarlanabilir ince metal ayaklı gömme rezervuar	230
748-4800-01	Gömme rezervuarlar Asma klozetler için alçıpan duvar içi (yere montaj) uygulamalı gömme rezervuar	235
748-4800-02	Gömme rezervuarlar Asma klozetler için alçıpan duvar içi (yere montaj) uygulamalı gömme rezervuar	235
748-5800-01	Gömme rezervuarlar Asma klozetler için duvara montaj alçıpan uygulamalı gömme rezervuar	234
748-5800-02	Gömme rezervuarlar Asma klozetler için duvara montaj alçıpan uygulamalı gömme rezervuar	234
748-5801-01	Gömme rezervuarlar Asma klozetler için karkas veya profil sistemlere montaj alçıpan uygulamalı gömme rezervuar	234
748-5801-02	Gömme rezervuarlar Asma klozetler için karkas veya profil sistemlere montaj alçıpan uygulamalı gömme rezervuar	234
748-5810-01	Gömme rezervuarlar Asma klozetler için karkas veya profil sistemlere montaj alçıpan uygulamalı set	235
748-5810-02	Gömme rezervuarlar Asma klozetler için karkas veya profil sistemlere montaj alçıpan uygulamalı set	235
748-5850-01	Gömme rezervuarlar Asma klozetler için alçıpan duvar içi (yere montaj) sırt sırta uygulamalı gömme rezervuar	236
748-5850-02	Gömme rezervuarlar Asma klozetler için alçıpan duvar içi (yere montaj) sırt sırta uygulamalı gömme rezervuar	236
749-0880	Gömme rezervuarlar/Fotoselli kumanda paneli Loop T fotoselli kumanda paneli, 8 cm	253
749-0885	Gömme rezervuarlar/Fotoselli kumanda paneli Loop T fotoselli kumanda paneli, 8 cm	253
749-1421	Gömme rezervuarlar/Fotoselli kumanda paneli VitrA Pro fotoselli kumanda paneli	252
749-1440	Gömme rezervuarlar/Fotoselli kumanda paneli VitrA Pro fotoselli kumanda paneli	252
750-1740-01	Gömme rezervuarlar Duvara tam dayalı tek ve çocuk klozetleri için gömme rezervuar	228
750-1740-02	Gömme rezervuarlar Duvara tam dayalı tek ve çocuk klozetleri için gömme rezervuar	228
750-1850-01	Gömme rezervuarlar Asma klozetler için ayarlanabilir kalın metal ayaklı gömme rezervuar	226
750-1850-02	Gömme rezervuarlar Asma klozetler için ayarlanabilir kalın metal ayaklı gömme rezervuar	226
750-1851-01	Gömme rezervuarlar Asma klozetler için ayarlanabilir ince metal ayaklı gömme rezervuar	226
750-1851-02	Gömme rezervuarlar Asma klozetler için ayarlanabilir ince metal ayaklı gömme rezervuar	226
750-4800-01	Gömme rezervuarlar Asma klozetler için alçıpan duvar içi uygulamalı gömme rezervuar	229
750-4800-02	Gömme rezervuarlar Asma klozetler için alçıpan duvar içi uygulamalı gömme rezervuar	229
750-5800-01	Gömme rezervuarlar Asma klozetler için duvara montaj alçıpan uygulamalı gömme rezervuar	227
750-5800-02	Gömme rezervuarlar Asma klozetler için duvara montaj alçıpan uygulamalı gömme rezervuar	227
750-5801-01	Gömme rezervuarlar Asma klozetler için karkas veya profil sistemlere montaj alçıpan uygulamalı gömme rezervuar	227
750-5801-02	Gömme rezervuarlar Asma klozetler için karkas veya profil sistemlere montaj alçıpan uygulamalı gömme rezervuar	227
761-1740-01	Gömme rezervuarlar Duvara tam dayalı, tek ve çocuk klozetleri için gömme rezervuar, 82 cm	243
761-1745-01	Gömme rezervuarlar Duvara tam dayalı, tek ve çocuk klozetleri için gömme rezervuar, 98 cm	244
761-1746-01	Gömme rezervuarlar Duvara tam dayalı, yerden ve çocuk klozetleri için gömme rezervuar, 106 cm	245
761-1800-01	Gömme rezervuarlar Asma klozetler için metal ayaksız gömme rezervuar, 82 cm, 3/6 L	246
761-1851-01	Gömme rezervuarlar Asma klozetler için gömme rezervuar, 82 cm, 3/6 L	246
761-1855-01	Gömme rezervuarlar Asma klozetler için gömme ezervuar, 98 cm, 3/6 L	247
761-1856-01	Gömme rezervuarlar Asma klozetler için gömme ezervuar, 106 cm, 3/6 L	247
761-5805-01	Gömme rezervuarlar Asma klozetler için gömme rezervuar, 82 cm	243
761-5825-01	Gömme rezervuarlar Asma klozetler için gömme rezervuar, 98 cm	244
761-5826-01	Gömme rezervuarlar Asma klozetler için gömme rezervuar, 112 cm	245
770-1760-01	Gömme rezervuarlar/Vitrus Duvar Önü Rezervuarları Duvara tam dayalı klozetler için cam rezervuar, beyaz	224
770-1760-02	Gömme rezervuarlar/Vitrus Duvar Önü Rezervuarları Duvara tam dayalı klozetler için cam rezervuar, beyaz	224
770-1761-01	Gömme rezervuarlar/Vitrus Duvar Önü Rezervuarları Duvara tam dayalı klozetler için cam rezervuar, siyah	224
770-1761-02	Gömme rezervuarlar/Vitrus Duvar Önü Rezervuarları Duvara tam dayalı klozetler için cam rezervuar, siyah	224
770-1770-01	Gömme rezervuarlar/Vitrus Duvar Önü Rezervuarları Duvara tam dayalı klozetler için cam rezervuar, stop valfli, beyaz	223
770-1770-02	Gömme rezervuarlar/Vitrus Duvar Önü Rezervuarları Duvara tam dayalı klozetler için cam rezervuar, stop valfli, beyaz	223
770-1771-01	Gömme rezervuarlar/Vitrus Duvar Önü Rezervuarları Duvara tam dayalı klozetler için cam rezervuar, stop valfli, siyah	223
770-1771-02	Gömme rezervuarlar/Vitrus Duvar Önü Rezervuarları Duvara tam dayalı klozetler için cam rezervuar, stop valfli, siyah	223

• Eczacıbaşı Yapı Gereçleri San. ve Tic. A.Ş'nin ürünler ve teknik detaylarında değişiklik yapma hakkı saklıdır.

VitrA

Seramik Sağlık Gereçleri ve Tamamlayıcı Ürünler

Kod	Açıklama	Sayfa No
770-5760-01	Gömme rezervuarlar/Vitrus Duvar Önü Rezervuarları Asma klozetler için cam rezervuar, beyaz	222
770-5760-02	Gömme rezervuarlar/Vitrus Duvar Önü Rezervuarları Asma klozetler için cam rezervuar, beyaz	222
770-5761-01	Gömme rezervuarlar/Vitrus Duvar Önü Rezervuarları Asma klozetler için cam rezervuar, siyah	222
770-5761-02	Gömme rezervuarlar/Vitrus Duvar Önü Rezervuarları Asma klozetler için cam rezervuar, siyah	222
770-5770-01	Gömme rezervuarlar/Vitrus Duvar Önü Rezervuarları Asma klozetler için cam rezervuar, stop valfli, beyaz	221
770-5770-02	Gömme rezervuarlar/Vitrus Duvar Önü Rezervuarları Asma klozetler için cam rezervuar, stop valfli, beyaz	221
770-5771-01	Gömme rezervuarlar/Vitrus Duvar Önü Rezervuarları Asma klozetler için cam rezervuar, stop valfli, siyah	221
770-5771-02	Gömme rezervuarlar/Vitrus Duvar Önü Rezervuarları Asma klozetler için cam rezervuar, stop valfli, siyah	221
780-2800	Gömme rezervuarlar/Metal çerçeveler Lavabo için metal çerçeve	248
780-2810	Gömme rezervuarlar/Metal çerçeveler Lavabo için metal çerçeve, batarya ile kullanım	248
780-3800	Gömme rezervuarlar/Metal çerçeveler Pisuvar için metal çerçeve	249
780-3810	Gömme rezervuarlar/Metal çerçeveler Pisuvar için metal çerçeve, yıkama sistemi ile kullanım	249
780-4800	Gömme rezervuarlar/Metal çerçeveler Bide için metal çerçeve (yere montaj uygulamalı)	250
780-5800	Gömme rezervuarlar/Metal çerçeveler Bide için metal çerçeve	250

• Eczacıbaşı Yapı Gereçleri San. ve Tic. A.Ş'nin ürünler ve teknik detaylarında değişiklik yapma hakkı saklıdır.

VitrA | ARTEMA

Armatürler ve Duş Sistemleri

Kod	Açıklama	Sayfa No
ARMATÜRLER		
A40647	Çıkış ucu, krom	468
A40647	T4 çıkış ucu, krom	368
A40648	Çıkış ucu (şelale), krom	468
A40648	T4 çıkış ucu (şelale), krom	368
A40649	T4 ankastre el duşu çıkışı, krom	369
A40649	Ankastre el duşu çıkışı, krom	483
A40682	Çıkış ucu, krom	469
A40695	Ankastre 3 yollu yönlendirici (sıva altı grubu), krom	484
A40695	T4 ankastre 3 yollu yönlendirici (sıva altı grubu), krom	367
A40696	Ankastre 3 yollu yönlendirici (sıva üstü grubu), krom	484
A40696	T4 ankastre 3 yollu yönlendirici (sıva üstü grubu), krom	366
A40699	Sento çıkış ucu, krom	383
A40699	X-Line çıkış ucu, krom	400
A40699	Çıkış ucu, krom	469
A4069923	X-Line çıkış ucu, altın	400
A4069923	Çıkış ucu, altın	469
A40775	Q-Line lavabo bataryası, krom	384
A40775ENR	Q-Line BluEco lavabo bataryası, krom	384
A40777	Q-Line bide bataryası (sifon kumandalı), krom	387
A40778	Q-Line banyo bataryası, krom	387
A40778ENR	Q-Line BluEco banyo bataryası, krom	388
A40798	Q-Line lavabo bataryası (yüksek), krom	385
A40798ENR	Q-Line BluEco lavabo bataryası (yüksek), krom	385
A40830	Juno ankastre lavabo bataryası (sıva üstü grubu), krom	374
A4083023	Juno ankastre lavabo bataryası (sıva üstü grubu), altın	374
A4083026	Juno ankastre lavabo bataryası (sıva üstü grubu), bakır	374
A40831	Juno ankastre banyo bataryası (sıva üstü grubu), krom	377
A4083123	Juno ankastre banyo bataryası (sıva üstü grubu), altın	377
A4083126	Juno ankastre banyo bataryası (sıva üstü grubu), bakır	377
A40832	Juno ankastre banyo bataryası (el duşu çıkışlı-sıva üstü grubu), krom	376
A4083223	Juno ankastre banyo bataryası (el duşu çıkışlı-sıva üstü grubu), altın	376
A4083226	Juno ankastre banyo bataryası (el duşu çıkışlı-sıva üstü grubu), bakır	376
A40834	Juno ankastre banyo bataryası (sıva altı grubu)	377
A40835	Origin ankastre lavabo bataryası (sıva altı grubu)	311
A40835	Juno ankastre lavabo bataryası (sıva altı grubu)	375
A40851	Juno lavabo bataryası (yüksek), krom	374
A4085123	Juno lavabo bataryası (yüksek), altın	374
A40851236	Juno lavabo bataryası (yüksek), bakır	374
A40861	Juno lavabo bataryası (3 delikli lavabolar için), krom	375
A4086123	Juno lavabo bataryası (3 delikli lavabolar için), altın	375
A4086126	Juno lavabo bataryası (3 delikli lavabolar için), bakır	375
A40862	Juno lavabo bataryası, krom	374
A4086223	Juno lavabo bataryası, altın	374
A4086226	Juno lavabo bataryası, bakır	374
A40868	Juno banyo bataryası, krom	375
A4086823	Juno banyo bataryası, altın	375
A4086826	Juno banyo bataryası, bakır	375
A40935	Juno küvet bataryası (4 delikli), krom	376
A4093523	Juno küvet bataryası (4 delikli), altın	376
A4093526	Juno küvet bataryası (4 delikli), bakır	376
A41069	Axe S lavabo bataryası, krom	416
A41069ENR	Axe S BluEco lavabo bataryası, krom	416
A41070	Axe S banyo bataryası, krom	417
A41070ENR	Axe S blueco banyo bataryası, krom	418
A41177	Win S lavabo bataryası, krom	429
A41236	T4 ankastre lavabo bataryası (sıva üstü grubu), krom	365
A41237	T4 ankastre lavabo bataryası (sıva üstü grubu-şelale), krom	365
A41283	T4 küvet bataryası (4 delikli), krom	366
A41287	Suit L küvet bataryası (yerden-el duşlu), krom	359

Kod	Açıklama	Sayfa No
A4128723	Suit L küvet bataryası (yerden-el duşlu), altın	359
A4128726	Suit L küvet bataryası (yerden-el duşlu), bakır	359
A41288	X-Line küvet bataryası (yerden-el duşlu), krom	397
A4128823	X-Line küvet bataryası (yerden-el duşlu), altın	397
A41289	Q-Line küvet bataryası (yerden-el duşu), krom	388
A41441	İstanbul ankastre stop valf (sıva altı grubu)	300
A41441	Memoria ankastre stop valf (sıva altı grubu)	309
A41441	Origin ankastre stop valf (sıva altı grubu)	319
A41441	Brava ankastre stop valf (sıva altı grubu)	349
A41441	Suit U ankastre stop valf (sıva altı grubu)	355
A41441	Suit L ankastre stop valf (sıva altı grubu)	363
A41441	Juno ankastre stop valf (sıva altı grubu)	378
A41441	Q-Line ankastre stop valf (sıva altı grubu)	390
A41441	X-Line ankastre stop valf (sıva altı grubu)	401
A41441	Flo S ankastre stop valf (sıva altı grubu)	407
A41441	Axe S ankastre stop valf (sıva altı grubu)	420
A41441	Ankastre stop valf (sıva altı grubu)	475
A41441	Nest Trendy ankastre stop valf (sıva altı grubu)	373
A41442	Origin ankastre stop valf (sıva altı grubu)	319
A41442	Ankastre stop valf (sıva altı grubu)	475
A41443	Ankastre stop valf (sıva üstü grubu), krom	475
A41444	Ankastre stop valf (sıva üstü grubu), krom	473
A41444	Nest Trendy ankastre stop valf (sıva üstü grubu), krom	373
A41445	X-Line ankastre stop valf (sıva üstü grubu), krom	400
A41445	Ankastre stop valf (sıva üstü grubu), krom	474
A4144523	Ankastre stop valf (sıva üstü grubu), altın	474
A4144523	X-Line ankastre stop valf (sıva üstü grubu), altın	400
A41446	Q-Line ankastre stop valf (sıva üstü grubu), krom	390
A41446	Ankastre stop valf (sıva üstü grubu), krom	474
A41447	Axe S ankastre stop valf (sıva üstü grubu), krom	420
A41447	Ankastre stop valf (sıva üstü grubu), krom	474
A41448	Brava ankastre stop valf (sıva üstü grubu), krom	349
A41448	Flo S ankastre stop valf (sıva üstü grubu), krom	407
A41448	Ankastre stop valf (sıva üstü grubu), krom	474
A4144823	Flo S ankastre stop valf (sıva üstü grubu), altın	407
A4144823	Ankastre stop valf (sıva üstü grubu), altın	474
A41449	Ankastre stop valf (sıva üstü grubu), krom	475
A4144926	Ankastre stop valf (sıva üstü grubu), bakır	475
A41450	İstanbul ankastre stop valf (sıva üstü grubu), krom	300
A41451	Ankastre stop valf (sıva üstü grubu), krom	474
A41451	Juno ankastre stop valf (sıva üstü grubu), krom	377
A4145123	Juno ankastre stop valf (sıva üstü grubu), altın	377
A4145123	Ankastre stop valf (sıva üstü grubu), altın	474
A4145126	Juno ankastre stop valf (sıva üstü grubu), bakır	377
A4145126	Ankastre stop valf (sıva üstü grubu), bakır	474
A41454	Memoria ankastre stop valf (sıva üstü grubu), krom	309
A41455	Ankastre stop valf (sıva üstü grubu), krom	473
A41456	Ankastre stop valf (sıva üstü grubu), krom	473
A41457	Ankastre stop valf (sıva üstü grubu), krom	473
A41458	Origin ankastre stop valf (sıva üstü grubu), krom	318
A4145826	Origin ankastre stop valf (sıva üstü grubu), bakır	318
A4145834	Origin ankastre stop valf (sıva üstü grubu), fırçalı nikel	318
A4145836	Origin ankastre stop valf (sıva üstü grubu), mat siyah	318
A41551	Juno ara musluk, krom	377
A41551	Ara musluk, krom	477
A4155123	Juno ara musluk, altın	377
A4155123	Ara musluk, altın	477
A4155126	Juno ara musluk, bakır	377
A4155126	Ara musluk, bakır	477
A41579	Minimax S lavabo musluğu, krom	411
A41579	Minimax S lavabo musluğu, krom	480
A41583	Çamaşır musluğu, krom	480
A41584	Uzun musluk, krom	481

• Eczacıbaşı Yapı Gereçleri San. ve Tic. A.Ş'nin ürünler ve teknik detaylarında değişiklik yapma hakkı saklıdır.

VitrA | ARTEMA

Armatürler ve Duş Sistemleri

Kod	Açıklama	Sayfa No
A41585	Kısa musluk, krom	481
A41587	Q-Line lavabo musluğu, krom	386
A41587	Q-Line Lavabo Musluğu, krom	479
A41588	Q-Line lavabo musluğu (duvardan), krom	387
A41588	Q-Line Lavabo musluğu (duvardan), krom	479
A41589	Q-Line eviye musluğu (duvardan), krom	387
A41589	Q-Line Eviye musluğu (duvardan), krom	479
A41590	X-Line lavabo musluğu, krom	395
A41590	Lavabo musluğu, krom	479
A41591	X-Line lavabo musluğu (duvardan), krom	395
A41591	Lavabo musluğu (duvardan), krom	480
A41592	X-Line eviye musluğu (duvardan), krom	395
A41592	Eviye musluğu (duvardan), krom	480
A41652	Minimax S ankastre banyo bataryası (3 yollu yönlendiricili), krom	413
A41656	Ankastre 2 yollu yönlendirici, krom	484
A41657	Ankastre 3 yollu yönlendirici, krom	484
A41802	İstanbul banyo bataryası (el duşlu), krom	298
A41803	İstanbul ankastre duş bataryası, krom	298
A41807	İstanbul lavabo bataryası (3 delikli lavabolar için), krom	296
A41808	İstanbul ankastre lavabo bataryası, krom	295
A41809	İstanbul ankastre banyo bataryası (3 yollu yönlendiricili), krom	297
A41813	İstanbul küvet bataryası (5 delikli), krom	296
A41819	İstanbul joystick küvet bataryası (yerden-el duşlu), krom	299
A41826	İstanbul lavabo bataryası, krom	297
A41832	İstanbul joystick bide bataryası (sifon kumandalı), krom	299
A41834	İstanbul çıkış ucu, krom	300
A41840	İstanbul ankastre 3 yollu yönlendirici, krom	300
A41863	İstanbul joystick lavabo bataryası (yüksek), krom	299
A41864	Harmony pull-out, krom	461
A41882	İstanbul ankastre lavabo bataryası, krom	295
A41936	Flo S lavabo bataryası, krom	402
A4193623	Flo S lavabo bataryası, altın	402
A41937	Flo S banyo bataryası, krom	404
A4193723	Flo S banyo bataryası, altın	404
A41938	Flo S duş bataryası, krom	405
A4193823	Flo S duş bataryası, altın	405
A41939	Flo S lavabo bataryası (döner borulu), krom	403
A4193923	Flo S lavabo bataryası (döner borulu), altın	403
A41940	Flo S lavabo bataryası (yüksek), krom	403
A4194023	Flo S lavabo bataryası (yüksek), altın	403
A41941	Flo S lavabo bataryası (sifon kumandalı), krom	402
A4194123	Flo S lavabo bataryası (sifon kumandalı), altın	402
A41942	Flo S lavabo bataryası (sifon kumandalı- yüksek), krom	403
A4194223	Flo S lavabo bataryası (sifon kumandalı- yüksek), altın	403
A41943	Flo S bide bataryası (sifon kumandalı), krom	404
A4194323	Flo S bide bataryası (sifon kumandalı), altın	404
A41949	Memoria ankastre banyo bataryası (sıva altı grubu)	308
A41949	Origin ankastre banyo bataryası (sıva altı grubu)	315
A41949	Suit L ankastre banyo bataryası (sıva altı grubu)	359
A41949	T4 ankastre banyo bataryası (sıva altı grubu), krom	367
A41949	Nest Trendy ankastre banyo bataryası (sıva altı grubu)	372
A41949	Sento ankastre banyo bataryası (sıva altı grubu), krom	382
A41949	Q-Line ankastre banyo bataryası (sıva altı grubu)	389
A41949	X-Line ankastre banyo bataryası (sıva altı grubu)	398
A41949	Flo S ankastre banyo bataryası (sıva altı grubu)	405
A41949	Minimax S ankastre banyo bataryası (sıva altı grubu)	413
A41949	Axe S ankastre banyo bataryası (sıva altı grubu), krom	419
A41949	Fold S ankastre banyo bataryası (sıva altı grubu)	422
A41949	Solid S ankastre banyo bataryası (sıva altı grubu)	426
A41949	Win S VitrA Ankastre banyo bataryası (sıva altı grubu), krom	430
A41984	Minimax S lavabo bataryası, krom	408
A41984ENR	Minimax S BluEco lavabo bataryası, krom	408
A41986	Minimax S lavabo bataryası (sifon kumandalı), krom	408
A41988	Minimax S bide bataryası (sifon kumandalı), krom	412
A41990	Minimax S lavabo bataryası (yüksek), krom	409
A41990ENR	Minimax S blueco lavabo bataryası (yüksek), krom	410
A41992	Minimax S lavabo bataryası (sifon kumandalı-yüksek), krom	409
A41994	Minimax S banyo bataryası, krom	412
A41994ENR	Minimax S BluEco banyo bataryası, krom	412
A41996	Minimax S duş bataryası, krom	413
A41999	Minimax S lavabo bataryası (döner borulu), krom	410
A41999ENR	Minimax S blueco lavabo bataryası (döner borulu), krom	410
A42045	Juno eviye bataryası, krom	378
A42045	Juno eviye bataryası, krom	461
A4204523	Juno eviye bataryası, altın	378
A4204523	Juno eviye bataryası, altın	461
A4204526	Juno eviye bataryası, bakır	378
A4204526	Juno eviye bataryası, bakır	461
A42091	Minimax S eviye bataryası, krom	415
A42091	Minimax S eviye bataryası, krom	464
A4209134	Minimax S eviye bataryası, fırçalı nikel	415
A4209134	Minimax S eviye bataryası, fırcalı nikel	464
A4209136	Minimax S eviye bataryası, mat siyah	415
A4209136	Minimax S eviye bataryası, mat siyah	464
A42095	Minimax S eviye bataryası (duvardan), krom	415
A42095	Minimax S eviye bataryası (duvardan), krom	465
A42103	Flo S eviye bataryası, krom	407
A42103	Flo S eviye bataryası, krom	464
A42115	X-Line eviye bataryası, krom	401
A42115	X-Line eviye bataryası, krom	464
A4211523	X-Line eviye bataryası, altın	401
A4211523	X-Line eviye bataryası, altın	464
A42131	Axe S duş bataryası, krom	418
A42132	Q-Line eviye bataryası, krom	391
A42132	Q-Line eviye bataryası, krom	463
A42132ENR	Q-Line BluEco eviye bataryası, krom	391
A42132ENR	Q-Line BluEco eviye bataryası, krom	463
A42135	Q-Line eviye bataryası, krom	391
A42135	Q-Line eviye bataryası, krom	463
A42136	Pure eviye bataryası, krom	463
A42144	Split dual-flow, krom	461
A42145	Maestro pull-down, krom	459
A42146	Maestro pull-out, krom	460
A42147	Harmony XL pull-out, krom	460
A42148	Solid S eviye bataryası (mafsallı), krom	427
A42148	Solid S eviye bataryası (mafsallı), krom	466
A42151	V3 pull-out, krom	460
A42152	Maestro Pro, krom	459
A42153	Inox pull-down, krom	459
A4215406	Verona eviye bataryası, saten krom	462
A4215433	Verona eviye bataryası, saten altın	462
A42155	Fold S eviye bataryası (mafsallı), krom	423
A42155	Fold S eviye bataryası (mafsallı), krom	466
A42156	Sento eviye bataryası, krom	383
A42156	Sento eviye bataryası, krom	462
A42158	Axe S eviye bataryası, krom	465
A42158	Axe S eviye bataryası, krom	420
A42208	Q-Line ankastre banyo bataryası (sıva üstü grubu), krom	389

• Eczacıbaşı Yapı Gereçleri San. ve Tic. A.Ş'nin ürünler ve teknik detaylarında değişiklik yapma hakkı saklıdır.

VitrA | ARTEMA

Armatürler ve Duş Sistemleri

Kod	Açıklama	Sayfa No
A42210	Minimax S ankastre banyo bataryası (sıva üstü grubu), krom	413
A42212	Flo S ankastre banyo bataryası (sıva üstü grubu), krom	405
A4221223	Flo S ankastre banyo bataryası (sıva üstü grubu), altın	405
A42213	Origina ankastre duş bataryası (sıva altı grubu)	315
A42213	Brava ankastre duş bataryası (sıva altı grubu)	348
A42213	Suit U ankastre duş bataryası (sıva altı grubu)	353
A42213	Suit L ankastre duş bataryası (sıva altı grubu)	360
A42213	T4 ankastre duş bataryası (sıva altı grubu)	368
A42213	Nest Trendy ankastre duş bataryası (sıva altı grubu)	372
A42213	Sento ankastre duş bataryası (sıva altı grubu), krom	382
A42213	Q-Line ankastre duş bataryası (sıva altı grubu)	389
A42213	X-Line ankastre duş bataryası (sıva altı grubu)	398
A42213	Flo S ankastre duş bataryası (sıva altı grubu)	406
A42213	Minimax S ankastre duş bataryası (sıva altı grubu)	414
A42213	Axe S ankastre duş bataryası (sıva altı grubu)	419
A42213	Fold S ankastre duş bataryası (sıva altı grubu)	422
A42213	Solid S ankastre duş bataryası (sıva altı grubu)	426
A42213	Win S ankastre duş bataryası (sıva üstü grubu)	430
A42213	Memoria ankastre duş bataryası (sıva altı grubu)	308
A42222	Q-Line ankastre duş bataryası (sıva üstü grubu), krom	389
A42224	Minimax S ankastre duş bataryası (sıva üstü grubu), krom	414
A42226	Flo S ankastre duş bataryası (sıva üstü grubu), krom	405
A4222623	Flo S ankastre duş bataryası (sıva üstü grubu), altın	405
A42227	Nest Trendy ankastre banyo bataryası (sıva üstü grubu), krom	372
A42228	Çıkış ucu, krom	469
A42228	Nest Trendy çıkış ucu, krom	373
A42229	Nest Trendy ankastre duş bataryası (sıva üstü grubu), krom	372
A42230	İstanbul ankastre lavabo bataryası (sıva altı grubu)	298
A42230	Memoria ankastre lavabo bataryası (sıva altı grubu)	305
A42230	Origin ankastre lavabo bataryası (sıva altı grubu)	311
A42230	Brava ankastre lavabo bataryası (sıva altı grubu)	346
A42230	Suit U ankastre lavabo bataryası (sıva altı grubu)	351
A42230	Suit L ankastre lavabo bataryası (sıva altı grubu)	357
A42230	T4 ankastre lavabo bataryası (sıva altı grubu)	366
A42230	Nest Trendy ankastre lavabo bataryası (sıva altı grubu), krom	371
A42230	Sento ankastre lavabo bataryası (sıva altı grubu), krom	380
A42230	Q-Line ankastre lavabo bataryası (sıva altı grubu)	386
A42230	X-Line ankastre lavabo bataryası (sıva altı grubu)	394
A42231	İstanbul ankastre lavabo bataryası (sıva üstü grubu), krom	297
A42232	İstanbul ankastre lavabo bataryası (sıva üstü grubu), krom	298
A42240	Nest Trendy ankastre lavabo bataryası (sıva üstü grubu), krom	371
A42242	Nest Trendy banyo bataryası, krom	371
A42243	Axe S ankastre banyo bataryası (sıva üstü grubu), krom	418
A42244	Axe S ankastre duş bataryası (sıva üstü grubu), krom	419
A42249	Memoria ankastre dirsek grubu	309
A42249	Origin ankastre dirsek grubu	318
A42249	Brava ankastre dirsek grubu	348
A42249	Brava ankastre dirsek grubu, krom	349
A42249	Suit U ankastre dirsek grubu	355
A42249	Suit L ankastre dirsek grubu	362
A42249	Sento ankastre dirsek grubu	383
A42249	Q-Line ankastre dirsek grubu	390
A42249	X-Line ankastre dirsek grubu	400
A42249	Flo S ankastre dirsek grubu	406

Kod	Açıklama	Sayfa No
A42249	Minimax S ankastre dirsek grubu	415
A42249	Axe S ankastre dirsek grubu	420
A42249	Fold S ankastre dirsek grubu	423
A42249	Solid S ankastre dirsek grubu	427
A42249	Win S ankastre dirsek grubu	431
A42249	Ankastre dirsek grubu	472
A42249	T4 ankastre dirsek grubu	369
A42249	Nest Trendy ankastre dirsek grubu	373
A42250	Q-Line ankastre lavabo bataryası (sıva üstü grubu), krom	386
A42251	X-Line ankastre banyo bataryası (sıva üstü grubu), krom	397
A4225123	X-Line ankastre banyo bataryası (sıva üstü grubu), altın	397
A42252	X-Line ankastre duş bataryası (sıva üstü grubu), krom	398
A4225223	X-Line ankastre duş bataryası (sıva üstü grubu), altın	398
A42254	Q-Line çıkış ucu, krom	390
A42254	Flo S açıkış ucu, krom	406
A42254	Çıkış ucu, krom	469
A4225423	Flo S açıkış ucu, altın	406
A4225423	Çıkış ucu, altın	469
A42262	Origin V-Box (sıva altı grubu)	318
A42262	BravaV-Box (sıva altı grubu)	348
A42262	Suit U V-Box sıva altı grubu	354
A42262	Suit L V-Box (sıva altı grubu)	361
A42262	X-Line V-Box (sıva altı grubu)	399
A42262	Aquaheat VitrA V-Box (sıva altı grubu)	446
A42270	X-Line ankastre termostatik banyo bataryası (V-Box sıva üstü grubu), krom	398
A42270	Aquaheat X-Line ankastre termostatik banyo bataryası (V-Box sıva üstü grubu), krom	445
A42271	Origin ankastre termostatik banyo bataryası (sıva üstü grubu - V-Box), krom	316
A4227126	Origin ankastre termostatik banyo bataryası (sıva üstü grubu - V-Box), bakır	316
A4227134	Origin ankastre termostatik banyo bataryası (sıva üstü grubu - V-Box), fırçalı nikel	316
A4227136	Origin ankastre termostatik banyo bataryası (sıva üstü grubu - V-Box), mat siyah	316
A42273	X-Line ankastre termostatik duş bataryası (V-Box sıva üstü grubu), krom	399
A42273	Aquaheat X-Line ankastre termostatik duş bataryası (V-Box sıva üstü grubu), krom	445
A42274	Origin ankastre termostatik duş bataryası (sıva üstü grubu - V-Box), krom	317
A4227426	Origin ankastre termostatik duş bataryası (sıva üstü grubu - V-Box), bakır	317
A4227434	Origin ankastre termostatik duş bataryası (sıva üstü grubu - V-Box), fırçalı nikel	317
A4227436	Origin ankastre termostatik duş bataryası (sıva üstü grubu - V-Box), mat siyah	317
A42276	X-Line yönlendirici (V-Box sıva üstü grubu), krom	399
A42276	Aquaheat X-Line yönlendirici (V-Box sıva üstü grubu), krom	445
A42277	Origin ankastre termostatik 3 yollu yönlendirici (sıva üstü grubu - V-Box), krom	317
A4227726	Origin ankastre termostatik 3 yollu yönlendirici (sıva üstü grubu - V-Box), bakır	317
A4227734	Origin ankastre termostatik 3 yollu yönlendirici (sıva üstü grubu - V-Box), fırçalı nikel	317
A4227736	Origin ankastre termostatik 3 yollu yönlendirici (sıva üstü grubu - V-Box), mat siyah	317
A42283	Memoria ankastre duş bataryası (sıva üstü grubu), krom	308
A42284	Memoria ankastre banyo bataryası (sıva üstü grubu), krom	308

• Eczacıbaşı Yapı Gereçleri San. ve Tic. A.Ş'nin ürünler ve teknik detaylarında değişiklik yapma hakkı saklıdır.

Armatürler ve Duş Sistemleri

Kod	Açıklama	Sayfa No
A42286	Suit U ankastre banyo bataryası (sıva üstü grubu), krom	352
A42286	Suit L ankastre banyo bataryası (sıva üstü grubu), krom	359
A4228623	Suit U ankastre banyo bataryası (sıva üstü grubu), altın	352
A4228623	Suit L ankastre banyo bataryası (sıva üstü grubu), altın	359
A4228626	Suit U ankastre banyo bataryası (sıva üstü grubu), bakır	352
A4228626	Suit L ankastre banyo bataryası (sıva üstü grubu), bakır	359
A42287	Suit L ankastre duş bataryası (sıva üstü grubu), krom	360
A42287	Suit U ankastre duş bataryası (sıva üstü grubu), krom	352
A4228723	Suit U ankastre duş bataryası (sıva üstü grubu), altın	352
A4228723	Suit L ankastre duş bataryası (sıva üstü grubu), altın	360
A4228726	Suit U ankastre duş bataryası (sıva üstü grubu), bakır	352
A4228726	Suit L ankastre duş bataryası (sıva üstü grubu), bakır	360
A42290	Suit U ankastre termostatik banyo bataryası (V-Box sıva üstü grubu), krom	353
A42290	Suit L ankastre termostatik banyo bataryası (V-Box sıva üstü grubu), krom	360
A42290	Aquaheat suit ankastre termostatik banyo bataryası (V-Box sıva üstü grubu), krom	442
A4229023	Suit U ankastre termostatik banyo bataryası (V-Box sıva üstü grubu), altın	353
A4229023	Suit L ankastre termostatik banyo bataryası (V-Box sıva üstü grubu), altın	360
A4229023	Aquaheat suit ankastre termostatik banyo bataryası (V-Box sıva üstü grubu), altın	442
A4229026	Suit U ankastre termostatik banyo bataryası (V-Box sıva üstü grubu), bakır	353
A4229026	Suit L ankastre termostatik banyo bataryası (V-Box sıva üstü grubu), bakır	360
A4229026	Aquaheat suit ankastre termostatik banyo bataryası (V-Box sıva üstü grubu), bakır	442
A42291	Suit U ankastre termostatik duş bataryası (V-Box sıva üstü grubu), krom	353
A42291	Suit L ankastre termostatik duş bataryası (V-Box sıva üstü grubu), krom	361
A42291	Aquaheat suit ankastre termostatik duş bataryası (V-Box sıva üstü grubu), krom	443
A4229123	Suit U ankastre termostatik duş bataryası (V-Box sıva üstü grubu), altın	353
A4229123	Suit L ankastre termostatik duş bataryası (V-Box sıva üstü grubu), altın	361
A4229123	Aquaheat suit ankastre termostatik duş bataryası (V-Box sıva üstü grubu), altın	443
A4229126	Suit U ankastre termostatik duş bataryası (V-Box sıva üstü grubu), bakır	353
A4229126	Suit L ankastre termostatik duş bataryası (V-Box sıva üstü grubu), bakır	361
A4229126	Aquaheat suit ankastre termostatik duş bataryası (V-Box sıva üstü grubu), bakır	443
A42292	Suit U yönlendirici (V-Box sıva üstü grubu), krom	354
A42292	Suit L yönlendirici (V-Box sıva üstü grubu), krom	361
A42292	Aquaheat suit yönlendirici (V-Box sıva üstü grubu), krom	443
A4229223	Suit U yönlendirici (V-Box sıva üstü grubu), altın	354
A4229223	Suit L yönlendirici (V-Box sıva üstü grubu), altın	361
A4229223	Aquaheat suit yönlendirici (V-Box sıva üstü grubu), altın	443
A4229226	Suit U yönlendirici (V-Box sıva üstü grubu), bakır	354
A4229226	Suit L yönlendirici (V-Box sıva üstü grubu), bakır	361
A4229226	Aquaheat suit yönlendirici (V-Box sıva üstü grubu), bakır	443
A42294	Sento ankastre banyo bataryası (sıva üstü grubu), krom	381
A42295	Sento ankastre duş bataryası (sıva üstü grubu), krom	382
A42300	Nest Trendy lavabo bataryası, krom	370
A42301	Nest Trendy lavabo bataryası (yüksek), krom	370
A42304	İstanbul lavabo bataryası (2 delikli lavabolar için), krom	296
A42305	Axe S lavabo bataryası (sifon kumandalı), krom	416
A42311STA	Minimax S lavabo bataryası (özel ihtiyaçlar için - duvardan), krom	411
A42311STA	AquaMed Minimax S doktor bataryası (duvardan), krom	457
A42312STA	Minimax S lavabo bataryası (özel ihtiyaçlar için), krom	411
A42312STA	AquaMed Minimax S lavabo bataryası, krom	456
A4231457	Memoria ankastre lavabo bataryası, krom-beyaz	303
A4231458	Memoria ankastre lavabo bataryası, krom-siyah	303
A4231557	Memoria lavabo bataryası (3 delikli lavabolar için), krom-beyaz	303
A4231558	Memoria lavabo bataryası (3 delikli lavabolar için), krom-siyah	303
A4231657	Memoria küvet bataryası (5 delikli), krom-beyaz	303
A4231658	Memoria küvet bataryası (5 delikli), krom-siyah	303
A4231757	Memoria ankastre banyo bataryası (3 yollu yönlendiricili), krom-beyaz	304
A4231758	Memoria ankastre banyo bataryası (3 yollu yönlendiricili), krom-siyah	304
A42321	X-Line lavabo bataryası, krom	392
A4232123	X-Line lavabo bataryası, altın	392
A42322	X-Line lavabo bataryası (yüksek), krom	393
A4232223	X-Line lavabo bataryası (yüksek), altın	393
A42323	X-Line bide bataryası (sifon kumandalı), krom	395
A4232323	X-Line bide bataryası (sifon kumandalı), altın	395
A42324	X-Line banyo bataryası, krom	396
A4232423	X-Line banyo bataryası, altın	396
A42325	X-Line lavabo bataryası (sifon kumandalı), krom	392
A4232523	X-Line lavabo bataryası (sifon kumandalı), altın	392
A42326	X-Line lavabo bataryası (sifon kumandalı - yüksek), krom	393
A4232623	X-Line lavabo bataryası (sifon kumandalı - yüksek), altın	393
A42329	Memoria lavabo bataryası, krom	304
A42331	Memoria lavabo bataryası (yüksek), krom	304
A42333	Memoria bide bataryası (sifon kumandalı), krom	307
A42334	Memoria banyo bataryası (el duşlu), krom	307
A42345	Memoria ankastre lavabo bataryası (sıva üstü grubu), krom	305
A42347	Memoria ankastre banyo bataryası (tek kumandalı), krom	307
A42361	Minimax S lavabo bataryası (kısa), krom	408
A42361ENR	Minimax S blueco lavabo bataryası (kısa), krom	409
A42378	X-Line duş bataryası, krom	396
A4237823	X-Line duş bataryası, altın	396
A42383	Nest Trendy duş bataryası, krom	371
A42386	X-Line lavabo bataryası (kısa), krom	393
A4238623	X-Line lavabo bataryası (kısa), altın	393
A42388	Single eviye bataryası (mafsallı), krom	465
A42392	Sento çıkış ucu (el duşu çıkışlı), krom	382
A42392	X-Line çıkış ucu (el duşu çıkışlı), krom	400
A42392	Çıkış ucu (el duşu çıkışlı), krom	471
A4239223	X-Line çıkış ucu (el duşu çıkışlı), altın	400
A4239223	Çıkış ucu (el duşu çıkışlı), altın	471
A42393	Q-Line çıkış ucu (el duşu çıkışlı), krom	390
A42393	Flo S çıkış ucu (el duşu çıkışlı), krom	406
A42393	Çıkış ucu (el duşu çıkışlı), krom	471
A4239323	Flo S çıkış ucu (el duşu çıkışlı), altın	406
A4239323	Çıkış ucu (el duşu çıkışlı), altın	471
A42394	Brava lavabo bataryası (sıva üstü grubu), krom	346
A42395	Brava ankastre banyo bataryası (sıva üstü grubu), krom	347
A42396	Brava ankastre duş bataryası (sıva üstü grubu), krom	348
A42397	Brava çıkış ucu, krom	348
A42397	Çıkış ucu, krom	468
A42398	Juno küvet bataryası (yerden el duşlu), krom	376

• Eczacıbaşı Yapı Gereçleri San. ve Tic. A.Ş'nin ürünler ve teknik detaylarında değişiklik yapma hakkı saklıdır.

Armatürler ve Duş Sistemleri

Kod	Açıklama	Sayfa No
A4239823	Juno küvet bataryası (yerden el duşlu), altın	376
A4239826	Juno küvet bataryası (yerden el duşlu), bakır	376
A42399	X-Line ankastre lavabo bataryası (sıva üstü grubu), krom	394
A4239923	X-Line ankastre lavabo bataryası (sıva üstü grubu), altın	394
A42402	X-Line lavabo bataryası (döner borulu), krom	394
A4240223	X-Line lavabo bataryası (döner borulu), altın	394
A42440	Solid S lavabo bataryası, krom	424
A42441	Solid S lavabo bataryası (sifon kumandalı), krom	424
A42442	Solid S lavabo bataryası (döner borulu), krom	424
A42443	Solid S bide bataryası (sifon kumandalı), krom	425
A42444	Solid S banyo bataryası, krom	425
A42445	Solid S duş bataryası, krom	426
A42446	Solid S ankastre banyo bataryası (sıva üstü grubu), krom	426
A42447	Solid S ankastre duş bataryası (sıva üstü grubu), krom	426
A42451	T4 banyo bataryası, krom	366
A42455	Nest Trendy lavabo bataryası (özel ihtiyaçlar için), krom	370
A42455	AquaMed Nest Trendy lavabo bataryası, krom	456
A42466	Suit L lavabo bataryası, krom	356
A4246623	Suit L lavabo bataryası, altın	356
A4246626	Suit L lavabo bataryası, bakır	356
A42467	Suit U lavabo bataryası, krom	350
A4246723	Suit U lavabo bataryası, altın	350
A4246726	Suit U lavabo bataryası, bakır	350
A42468	Suit L lavabo bataryası (yüksek), krom	356
A4246823	Suit L lavabo bataryası (yüksek), altın	356
A4246826	Suit L lavabo bataryası (yüksek), bakır	356
A42469	Suit U lavabo bataryası (yüksek), krom	350
A4246923	Suit U lavabo bataryası (yüksek), altın	350
A4246926	Suit U lavabo bataryası (yüksek), bakır	350
A42470	Suit L lavabo bataryası (döner borulu), krom	357
A4247023	Suit L lavabo bataryası (döner borulu), altın	357
A4247026	Suit L lavabo bataryası (döner borulu), bakır	357
A42471	T4 lavabo bataryası, krom	364
A42473	T4 lavabo bataryası (yüksek), krom	364
A42475	T4 lavabo bataryası (şelale), krom	364
A42477	T4 lavabo bataryası (yüksek-şelale), krom	365
A42484	Solid S lavabo bataryası (özel ihtiyaçlar için), krom	425
A42484	AquaMed Solid S lavabo bataryası, krom	457
A42485	Solid S banyo bataryası (özel ihtiyaçlar için), krom	425
A42485	AquaMed Solid S banyo bataryası, krom	457
A42486	Suit L ankastre lavabo bataryası (sıva üstü grubu), krom	357
A4248623	Suit L ankastre lavabo bataryası (sıva üstü grubu), altın	357
A4248626	Suit L ankastre lavabo bataryası (sıva üstü grubu), bakır	357
A42487	Suit U ankastre lavabo bataryası (sıva üstü grubu), krom	351
A4248723	Suit U ankastre lavabo bataryası (sıva üstü grubu), altın	351
A4248726	Suit U ankastre lavabo bataryası (sıva üstü grubu), bakır	351
A42488	Suit U banyo bataryası, krom	352
A42488	Suit L banyo bataryası, krom	358
A4248823	Suit U banyo bataryası, altın	352
A4248823	Suit L banyo bataryası, altın	358
A4248826	Suit U banyo bataryası, bakır	352
A4248826	Suit L banyo bataryası, bakır	358
A42489	Suit L çıkış ucu (el duşu çıkışlı), krom	362
A42489	Çıkış ucu (El duşu çıkışlı), krom	470
A4248923	Suit L çıkış ucu (el duşu çıkışlı), altın	362
A4248923	Çıkış ucu (El duşu çıkışlı), altın	470
A4248926	Suit L çıkış ucu (el duşu çıkışlı), bakır	362
A4248926	Çıkış ucu (El duşu çıkışlı), bakır	470
A42490	Suit U çıkış ucu (el duşu çıkışlı), krom	354
A42490	Çıkış ucu (El duşu çıkışlı), krom	470
A4249023	Suit U çıkış ucu (el duşu çıkışlı), altın	354
A4249023	Çıkış ucu (El duşu çıkışlı), altın	470
A4249026	Suit U çıkış ucu (el duşu çıkışlı), bakır	354
A4249026	Çıkış ucu (El duşu çıkışlı), bakır	470
A42491	Suit L çıkış ucu, krom	362
A42491	Çıkış ucu, krom	468
A4249123	Suit L çıkış ucu, altın	362
A4249123	Çıkış ucu, altın	468
A4249126	Suit L çıkış ucu, bakır	362
A4249126	Çıkış ucu, bakır	468
A42492	Suit U çıkış ucu, krom	354
A42492	Çıkış ucu, krom	468
A4249223	Suit U çıkış ucu, altın	354
A4249223	Çıkış ucu, altın	468
A4249226	Suit U çıkış ucu, bakır	354
A4249226	Çıkış ucu, bakır	468
A42493	Suit U ankastre stop valf (sıva üstü grubu), krom	355
A42493	Suit L ankastre stop valf (sıva üstü grubu), krom	362
A42493	Ankastre stop valf (sıva üstü grubu), krom	473
A4249323	Suit U ankastre stop valf (sıva üstü grubu), altın	355
A4249323	Suit L ankastre stop valf (sıva üstü grubu), altın	362
A4249323	Ankastre stop valf (sıva üstü grubu), altın	473
A4249326	Suit U ankastre stop valf (sıva üstü grubu), bakır	355
A4249326	Suit L ankastre stop valf (sıva üstü grubu), bakır	362
A4249326	Ankastre stop valf (sıva üstü grubu), bakır	473
A42494	Suit U bide bataryası (sifon kumandalı), krom	351
A42494	Suit L bide bataryası (sifon kumandalı), krom	358
A4249423	Suit U bide bataryası (sifon kumandalı), altın	351
A4249423	Suit L bide bataryası (sifon kumandalı), altın	358
A4249426	Suit U bide bataryası (sifon kumandalı), bakır	351
A4249426	Suit L bide bataryası (sifon kumandalı), bakır	358
A42499	T4 çıkış ucu (el duşu çıkışlı), krom	368
A42499	Çıkış ucu (el duşu çıkışlı), krom	471
A42501	Çıkış ucu (el duşu çıkışlı), krom	471
A42502	T4 ankastre banyo bataryası (sıva üstü grubu), krom	367
A42503	T4 ankastre duş bataryası (sıva üstü grubu), krom	367
A42504	X-Line lavabo bataryası (3 delikli lavabolar için), krom	394
A4250423	X-Line lavabo bataryası (3 delikli lavabolar için), altın	394
A42507	Q-Line line Ankastre lavabo bataryası (3 delikli lavabolar için), krom	386
A42508	Suit L lavabo bataryası (3 delikli lavabolar için), krom	356
A4250823	Suit L lavabo bataryası (3 delikli lavabolar için), altın	356
A4250826	Suit L lavabo bataryası (3 delikli lavabolar için), bakır	356
A42510	Suit U lavabo bataryası (3 delikli lavabolar için), krom	350
A4251023	Suit U lavabo bataryası (3 delikli lavabolar için), altın	350
A4251026	Suit U lavabo bataryası (3 delikli lavabolar için), bakır	350
A42513	Sento lavabo bataryası, krom	379
A42514	Sento lavabo bataryası (yüksek), krom	379
A42515	Memoria çıkış ucu (el duşu çıkışlı), krom	309
A42516	Sento banyo bataryası, krom	381
A42519	Sento bide bataryası (sifon kumandalı), krom	380
A42521	Sento lavabo bataryası, krom	379
A42523	Sento lavabo bataryası (yüksek), krom	379
A42524	Sento lavabo bataryası (döner borulu), krom	380
A42525	Sento banyo bataryası (silindir), krom	381
A42526	Sento duş bataryası, krom	381
A42529	Suit L küvet bataryası (4 delikli), krom	358
A4252923	Suit L küvet bataryası (4 delikli), altın	358
A4252926	Suit L küvet bataryası (4 delikli), bakır	358
A42530	X-Line küvet bataryası (4 delikli), krom	396
A4253023	X-Line küvet bataryası (4 delikli), altın	396
A42531	Q-Line küvet bataryası (4 delikli), krom	388
A42532	Fold S lavabo bataryası, krom	421
A42534	Fold S lavabo bataryası (döner borulu), krom	421
A42535	Fold S banyo bataryası, krom	421
A42536	Fold S ankastre banyo bataryası (sıva üstü grubu), krom	422

• Eczacıbaşı Yapı Gereçleri San. ve Tic. A.Ş'nin ürünler ve teknik detaylarında değişiklik yapma hakkı saklıdır.

Armatürler ve Duş Sistemleri

Kod	Açıklama	Sayfa No
A42538	Fold S ankastre duş bataryası (sıva üstü grubu), krom	422
A42539	Sento ankastre lavabo bataryası (sıva üstü grubu), krom	380
A42540	Axe S çıkış ucu, krom	420
A42540	Fold S çıkış ucu, krom	423
A42540	Solid S Çıkış ucu, krom	427
A42540	Çıkış ucu, krom	470
A42541	Axe S çıkış ucu (el duşu çıkışlı), krom	419
A42541	Fold S çıkış ucu (el duşu çıkışlı), krom	423
A42541	Solid S Çıkış ucu (el duşu çıkışlı),krom	427
A42541	Çıkış ucu (el duşu çıkışlı), krom	472
A42543	Axe S lavabo bataryası (döner borulu), krom	417
A42555	Origin lavabo bataryası (kısa), krom	312
A4255526	Origin lavabo bataryası (kısa), bakır	312
A4255534	Origin lavabo bataryası (kısa), fırçalı nikel	312
A4255536	Origin lavabo bataryası (kısa), mat siyah	312
A42556	Origin lavabo bataryası, krom	312
A4255626	Origin lavabo bataryası, bakır	312
A4255634	Origin lavabo bataryası, fırçalı nikel	312
A4255636	Origin lavabo bataryası, mat siyah	312
A42557	Origin lavabo bataryası (çanak), krom	312
A4255726	Origin lavabo bataryası (çanak), bakır	312
A4255734	Origin lavabo bataryası (çanak), fırçalı nikel	312
A4255736	Origin lavabo bataryası (çanak), mat siyah	312
A42558	Origin lavabo bataryası (çanak large), krom	313
A4255826	Origin lavabo bataryası (çanak large), bakır	313
A4255834	Origin lavabo bataryası (çanak large), fırçalı nikel	313
A4255836	Origin lavabo bataryası (çanak large), mat siyah	313
A42559	Origin bide bataryası (sifon kumandalı), krom	314
A4255926	Origin bide bataryası (sifon kumandalı), bakır	314
A4255934	Origin bide bataryası (sifon kumandalı), fırçalı nikel	314
A4255936	Origin bide bataryası (sifon kumandalı), mat siyah	314
A42570	Win S ankastre duş bataryası (sıva üstü grubu), krom	430
A42578	Win S eviye bataryası (Kuğu borulu), krom	431
A42580	Axe S lavabo bataryası (Large), krom	417
A42580ENR	Axe S blueco lavabo bataryası (Large), krom	417
A42581	Origin ankastre lavabo bataryası (sıva üstü grubu-iki rozetli), krom	311
A4258126	Origin ankastre lavabo bataryası (sıva üstü grubu-iki rozetli), bakır	311
A4258134	Origin ankastre lavabo bataryası (sıva üstü grubu-iki rozetli), fırçalı nikel	311
A4258136	Origin ankastre lavabo bataryası (sıva üstü grubu-iki rozetli), mat siyah	311
A42582	Origin ankastre lavabo bataryası (sıva üstü grubu-3 rozetli), krom	311
A4258226	Origin ankastre lavabo bataryası (sıva üstü grubu-3 rozetli), bakır	311
A4258234	Origin ankastre lavabo bataryası (sıva üstü grubu-3 rozetli), fırçalı nikel	311
A4258236	Origin ankastre lavabo bataryası (sıva üstü grubu-3 rozetli), mat siyah	311
A42583	Origin lavabo bataryası (3 delikli lavabolar için), krom	313
A4258326	Origin lavabo bataryası (3 delikli lavabolar için), bakır	313
A4258334	Origin lavabo bataryası (3 delikli lavabolar için), fırçalı nikel	313
A4258336	Origin lavabo bataryası (3 delikli lavabolar için), mat siyah	313
A42584	Win S lavabo bataryası (döner borulu), krom	429
A42586	Win S lavabo bataryası (yüksek), krom	429
A42587	Flo S lavabo bataryası (Yüksek-uzun çıkış ucu), krom	404
A4258723	Flo S lavabo bataryası (Yüksek-uzun çıkış ucu), altın	404
A42589	Win S ankastre banyo bataryası (sıva üstü grubu), krom	430
A42593	Flo S lavabo bataryası (Large), krom	402
A4259323	Flo S lavabo bataryası (Large), altın	402
A42596	Win S eviye bataryası (Pencere önü), krom	432
A42604	X-Line lavabo bataryası (Large), krom	392
A4260423	X-Line lavabo bataryası (Large), altın	392
A42607	Minimax S çıkış ucu (el duşu çıkışlı), krom	414
A42607	Win S çıkış ucu (el duşu çıkışlı), krom	431
A42607	Çıkış ucu (el duşu çıkışlı), krom	472
A42608	Brava lavabo bataryası, krom	346
A42610	Brava lavabo bataryası (çanak), krom	346
A42612	Brava bide bataryası, krom	347
A42613	Brava banyo bataryası, krom	347
A42614	Brava duş bataryası, krom	347
A42618	Minimax S çıkış ucu, krom	414
A42618	Win S çıkış ucu, krom	431
A42618	Çıkış ucu, krom	470
A42619	Origin banyo bataryası, krom	314
A4261926	Origin banyo bataryası, bakır	314
A4261934	Origin banyo bataryası, fırçalı nikel	314
A4261936	Origin banyo bataryası, mat siyah	314
A42620	Origin ankastre banyo bataryası - sıva üstü grubu (minibox), krom	314
A4262026	Origin ankastre banyo bataryası - sıva üstü grubu (minibox), bakır	314
A4262034	Origin ankastre banyo bataryası - sıva üstü grubu (minibox), fırçalı nikel	314
A4262036	Origin ankastre banyo bataryası - sıva üstü grubu (minibox), mat siyah	314
A42621	Origin ankastre duş bataryası (sıva üstü grubu-minibox), krom	315
A4262126	Origin ankastre duş bataryası (sıva üstü grubu-minibox), bakır	315
A4262134	Origin ankastre duş bataryası (sıva üstü grubu-minibox), fırçalı nikel	315
A4262136	Origin ankastre duş bataryası (sıva üstü grubu-minibox), mat siyah	315
A42622	Origin çıkış ucu, krom	318
A4262226	Origin çıkış ucu, bakır	318
A4262234	Origin çıkış ucu, fırçalı nikel	318
A4262236	Origin çıkış ucu, mat siyah	318
A42623	Origin ankastre 2 yollu yönlendirici, krom	315
A42623	Ankastre 2 yollu yönlendirici, krom	483
A4262326	Origin ankastre 2 yollu yönlendirici, bakır	315
A4262334	Origin ankastre 2 yollu yönlendirici, fırçalı nikel	315
A4262336	Origin ankastre 2 yollu yönlendirici, mat siyah	315
A42624	Origin ankastre 3 yollu yönlendirici, krom	316
A42624	Ankastre 3 yollu yönlendirici, krom	483
A4262426	Origin ankastre 3 yollu yönlendirici, bakır	316
A4262434	Origin ankastre 3 yollu yönlendirici, fırçalı nikel	316
A4262436	Origin ankastre 3 yollu yönlendirici, mat siyah	316
A42625	Origin ankastre el duşu çıkışı, krom	320
A4262526	Origin ankastre el duşu çıkışı, bakır	320
A4262534	Origin ankastre el duşu çıkışı, fırçalı nikel	320
A4262536	Origin ankastre el duşu çıkışı, mat siyah	320
A42626	Q-Line Lavabo bataryası (Large), krom	385
A42626ENR	Q-Line Lavabo bataryası (Large), krom	385
A42631	Origin duş dirseği (90 derece - duvardan), krom	320
A4263126	Origin duş dirseği (90 derece - duvardan), bakır	320
A4263134	Origin duş dirseği (90 derece - duvardan), fırçalı nikel	320
A4263136	Origin duş dirseği (90 derece - duvardan), mat siyah	320
A42638	Minimax S küvet bataryası (3 delikli), krom	412
A42666	Origin lavabo bataryası (çocuklar İçin), krom	313
A4266646	Origin lavabo bataryası (çocuklar İçin), yeşil-sarı	313

• Eczacıbaşı Yapı Gereçleri San. ve Tic. A.Ş'nin ürünler ve teknik detaylarında değişiklik yapma hakkı saklıdır.

Armatürler ve Duş Sistemleri

Kod	Açıklama	Sayfa No
A42668	Aquaheat square ankastre termostatik banyo bataryası (V-Box sıva üstü grubu), krom	444
A42669	Aquaheat square ankastre termostatik duş bataryası (V-Box sıva üstü grubu), krom	444
A42670	Aquaheat square yönlendirici (V-Box sıva üstü grubu), krom	444
A42676	Win S banyo bataryası, krom	429
A42677	Fold S lavabo bataryası (yüksek), krom	421
A45109	Plastik lavabo sifonu seti	488
A45110	Plastik lavabo sifonu seti	488
A45117	Lavabo/eviye sifonu (P tipi), krom	486
A45118	Lavabo sifonu (P tipi), krom	485
A45122	Lavabo/eviye sifonu (T tipi), krom	486
A45123	Origin lavabo yuvarlak süzgeci universal (T tipi), krom	323
A45123	Lavabo sifonu (T tipi), krom	485
A4512323	Lavabo sifonu (T tipi), altın	485
A4512326	Origin lavabo yuvarlak süzgeci universal (T tipi), bakır	323
A4512326	Lavabo sifonu (T tipi), bakır	485
A4512334	Origin lavabo yuvarlak süzgeci universal (T tipi), fırçalı nikel	323
A4512336	Origin lavabo yuvarlak süzgeci universal (T tipi), mat siyah	323
A45133	Lavabo sifonu (Z tipi), krom	485
A45137	Lavabo yuvarlak süzgeci (sabit), krom	487
A45145	Lavabo yuvarlak süzgeci (sabit), krom	487
A45148	Origin lavabo yuvarlak süzgeci universal (sabit), krom	324
A45148	Lavabo yuvarlak süzgeci universal (sabit), krom	487
A4514823	Lavabo yuvarlak süzgeci universal (sabit), altın	487
A4514826	Origin lavabo yuvarlak süzgeci universal (sabit), bakır	324
A4514826	Lavabo yuvarlak süzgeci universal (sabit), bakır	487
A4514834	Origin lavabo yuvarlak süzgeci universal (sabit), fırçalı nikel	324
A4514836	Origin lavabo yuvarlak süzgeci universal (sabit), mat siyah	324
A45149	Origin lavabo yuvarlak süzgeci universal (basmalı), krom	323
A45149	Lavabo yuvarlak süzgeci universal (basmalı), krom	487
A4514923	Lavabo yuvarlak süzgeci universal (basmalı), altın	487
A4514926	Origin lavabo yuvarlak süzgeci universal (basmalı), bakır	323
A4514926	Lavabo yuvarlak süzgeci universal (basmalı), bakır	487
A4514934	Origin lavabo yuvarlak süzgeci universal (basmalı), fırçalı nikel	323
A4514936	Origin lavabo yuvarlak süzgeci universal (basmalı), mat siyah	323
A45151	Lavabo sifonu (P tipi), krom	486
A45154	Lavabo sifonu seti (T tipi), krom	485
A45156	Origin lavabo sifon seti (asimetrik - rozetli), krom	322
A4515626	Origin lavabo sifon seti (asimetrik - rozetli), bakır	322
A4515634	Origin lavabo sifon seti (asimetrik - rozetli), fırçalı nikel	322
A4515636	Origin lavabo sifon seti (asimetrik - rozetli), mat siyah	322
A45159	Origin lavabo sifon seti (simetrik - rozetli), krom	323
A4515926	Origin lavabo sifon seti (simetrik - rozetli), bakır	323
A4515934	Origin lavabo sifon seti (simetrik - rozetli), fırçalı nikel	323
A4515936	Origin lavabo sifon seti (simetrik - rozetli), mat siyah	323
A45162	Lavabo yuvarlak süzgeci universal (Plastik süzgeçler), krom	488
A45163	Lavabo yuvarlak süzgeci universal (Plastik süzgeçler), krom	488
A45200	Filtreli ara musluk, krom	476
A45206	Ara musluk, krom	477
A45214	Origin ara musluk, krom	322
A45214	Ara musluk, krom	477
A4521426	Origin ara musluk, bakır	322
A4521434	Origin ara musluk, fırçalı nikel	322
A4521436	Origin ara musluk, mat siyah	322
A45223	Ankastre el duşu çıkışı, krom	483
A4522323	Ankastre el duşu çıkışı, altın	483
A45225	Filtreli ara musluk, krom	476
A45228	Filtreli çamaşır musluğu, krom	481
A45232	Ara musluk, krom	477
A45233	Ankastre el duşu çıkışı, krom	483
A45234	Filtreli ara musluk, krom	476
A45235	Ara musluk, krom	478
A45236	Filtreli ara musluk, krom	476
A45237	Ara musluk, krom	478
A45245	Filtreli ara musluk (çift çıkışlı), krom	477
A45247	Filtreli ara musluk (Kare), krom	476
A45534	Taharet duşu, krom	482
A4553423	Taharet duşu, altın	482
A45543	Origin 1F el duşu takımı, krom	320
A4554326	Origin 1F el duşu takımı, bakır	320
A4554334	Origin 1F el duşu takımı, fırçalı nikel	320
A4554336	Origin 1F el duşu takımı, mat siyah	320
A45638	Origin duş başlığı, krom	319
A4563826	Origin duş başlığı, bakır	319
A4563834	Origin duş başlığı, fırçalı nikel	319
A4563836	Origin duş başlığı, mat siyah	319
A45649	Origin duş dirseği (tavandan - kısa), krom	321
A4564926	Origin duş dirseği (tavandan - kısa), bakır	321
A4564934	Origin duş dirseği (tavandan - kısa), fırçalı nikel	321
A4564936	Origin duş dirseği (tavandan - kısa), mat siyah	321
A45650	Origin duş dirseği (tavandan - uzun), krom	321
A4565026	Origin duş dirseği (tavandan - uzun), bakır	321
A4565034	Origin duş dirseği (tavandan - uzun), fırçalı nikel	321
A4565036	Origin duş dirseği (tavandan - uzun), mat siyah	321
A45652	Origin duş dirseği (duvardan - uzun), krom	321
A4565226	Origin duş dirseği (duvardan - uzun), bakır	321
A4565234	Origin duş dirseği (duvardan - uzun), fırçalı nikel	321
A4565236	Origin duş dirseği (duvardan - uzun), mat siyah	321
A45653	Origin duş dirseği (duvardan - kısa), krom	321
A4565326	Origin duş dirseği (duvardan - kısa), bakır	321
A4565334	Origin duş dirseği (duvardan - kısa), fırçalı nikel	321
A4565336	Origin duş dirseği (duvardan - kısa), mat siyah	321
A45704	Taharet duşu, krom	482
A45705	Taharet duflu, krom	482
A46001	Krom uzatma (1.0 cm)	489
A46002	Krom uzatma (1.5 cm)	489
A46003	Krom uzatma (2.0 cm)	489
A46004	Krom uzatma (2.5 cm)	489
A46005	Krom uzatma (3.0 cm)	489
A46006	Krom uzatma (4.0 cm)	489
A46007	Krom uzatma (5.0 cm)	489
A47012STA	AquaMed lavabo bataryası, krom	456
A47020	AquaSee ankastre fotoselli lavabo bataryası (pilli-tek su girişli), krom	449
A47020STA	AquaSee ankastre fotoselli lavabo bataryası (pilli-tek su girişli), krom	449
A47021	AquaSee ankastre fotoselli lavabo bataryası (elektrikli-tek su girişli), krom	449
A47021STA	AquaSee ankastre fotoselli lavabo bataryası (elektrikli-tek su girişli), krom	449
A47024	Aquaheat R2 Ankastre banyo/duş bataryası (3 yollu yönlendirici), krom	441
A47025	Aquaheat R2 Ankastre banyo/duş bataryası (2 yollu yönlendirici), krom	442

• Eczacıbaşı Yapı Gereçleri San. ve Tic. A.Ş'nin ürünler ve teknik detaylarında değişiklik yapma hakkı saklıdır.

VitrA | ARTEMA

Armatürler ve Duş Sistemleri

Kod	Açıklama	Sayfa No
A47026	Aquaheat R2 Ankastre duş bataryası (1 yollu yönlendirici), krom	442
A47027	Oransal valf, krom	482
A47043	AquaSee ankastre fotoselli lavabo bataryası (pilli-çift su girişli), krom	449
A47043STA	AquaSee ankastre fotoselli lavabo bataryası (pilli-çift su girişli), krom	449
A47046	AquaSee ankastre fotoselli lavabo bataryası (elektrikli-çift su girişli), krom	449
A47046STA	AquaSee ankastre fotoselli lavabo bataryası (elektrikli-çift su girişli), krom	449
A47059	AquaTouch Zaman ayarlı lavabo bataryası, krom	455
A47059STA	AquaTouch Zaman ayarlı lavabo bataryası, krom	455
A47060	Memoria MOD fotoselli lavabo bataryası (elektrikli-çift su giriflli), krom	305
A47061	Memoria MOD fotoselli lavabo bataryası (pilli-çift su giriflli), krom	305
A47062	Memoria MOD fotoselli lavabo bataryası (elektrikli-tek su girişli), krom	306
A47063	Memoria MOD fotoselli lavabo bataryası (pilli-tek su girişli), krom	306
A47064	Memoria MOD fotoselli lavabo bataryası (elektrikli-çift su girişli-yüksek), krom	306
A47065	Memoria MOD fotoselli lavabo bataryası (pilli-çift su girişli-yüksek), krom	306
A47068STA	AquaSee T4 fotoselli lavabo bataryası (elektrikli-çift su girişli), krom	447
A47076	AquaSee T4 fotoselli lavabo bataryası (şelale-elektrikli-çift su girişli), krom	447
A47077	AquaSee T4 fotoselli lavabo bataryası (şelale-pilli-çift su girişli), krom	447
A47078	AquaSee T4 fotoselli lavabo bataryası (şelale-elektrikli-tek su girişli), krom	448
A47079	AquaSee T4 fotoselli lavabo bataryası (şelale-pilli-tek su girişli), krom	448
A47080	AquaSee T4 fotoselli lavabo bataryası (şelale-elektrikli-çift su girişli-yüksek), krom	448
A47081	AquaSee T4 fotoselli lavabo bataryası (şelale-pilli-çift su girişli-yüksek), krom	448
A47097	X-Line termostatik banyo bataryası, krom	396
A4710053STA	AquaSee Nature fotoselli lavabo bataryası (Elektrikli - çift su girişli), krom	450
A47100STA	AquaSee Nature fotoselli lavabo bataryası (elektrikli-çift su girişli), krom	451
A47101	AquaSee Nature fotoselli lavabo bataryası (pilli-çift su girişli), krom	451
A4710153	AquaSee Nature fotoselli lavabo bataryası (Pilli-çift su girişli), krom	450
A47102	AquaSee Nature fotoselli lavabo bataryası (elektrikli-tek su girişli), krom	451
A4710253	AquaSee Nature fotoselli lavabo bataryası (Elektrikli-tek su girişli), krom	450
A47103	AquaSee Nature fotoselli lavabo bataryası (pilli-tek su girişli), krom	451
A4710353	AquaSee Nature fotoselli lavabo bataryası (Pilli-tek su girişli), krom	450
A47104	AquaSee Wing fotoselli lavabo bataryası (elektrikli-çift su girişli), krom	452
A47104STA	AquaSee Wing fotoselli lavabo bataryası (elektrikli-çift su girişli), krom	452
A47104TPL	AquaSee Wing fotoselli lavabo bataryası (powerbox uyumlu-çift su girişli), krom	453
A47105	AquaSee Wing fotoselli lavabo bataryası (pilli-çift su girişli), krom	452
A47105STA	AquaSee Wing fotoselli lavabo bataryası (pilli-çift su girişli), krom	452
A47106	AquaSee Wing fotoselli lavabo bataryası (elektrikli-tek su girişli), krom	452
A47106STA	AquaSee Wing fotoselli lavabo bataryası (elektrikli-tek su girişli), krom	452
A47106TPL	AquaSee Wing fotoselli lavabo bataryası (powerbox uyumlu-tek su girişli), krom	453
A47107	AquaSee Wing fotoselli lavabo bataryası (pilli-tek su girişli), krom	452
A47107STA	AquaSee Wing fotoselli lavabo bataryası (pilli-tek su girişli), krom	452
A47157	AquaHeat RS3 banyo bataryası, krom	435
A47158	AquaHeat RS3 duş bataryası, krom	436
A47159	AquaHeat SS3 banyo bataryası, krom	435
A47160	AquaHeat SS3 duş bataryası, krom	436
A47162	İstanbul lavabo bataryası (AquaTouch), krom	295
A47163	Aquaheat S2 Ankastre banyo/duş bataryası (2 yollu yönlendirici), krom	441
A47164	AquaHeat S2 Ankastre banyo/duş bataryası (3 yollu yönlendirici), krom	441
A47165	Powerbox güç kaynağı, krom	454
A47172	AquaHeat RS3 banyo bataryası, krom	435
A47174	AquaHeat RS3 duş bataryası, krom	436
A47187	AquaSee fotoselli lavabo bataryası (çocuklar için), krom-yeşil	453
A47188	AquaSee fotoselli lavabo bataryası (çocuklar için), krom-yeşil	453
A47189	AquaHeat ankastre banyo/duş bataryası (5 yollu yönlendirici), krom	440
A48006	İstanbul duş başlığı (duvardan), krom	301
A48023	İstanbul duş başlığı (tavandan), krom	301
A49247	Win S ankastre termostatik duş seti Raın L -Master 1F	432
A49248	Win S ankastre termostatik duş seti Raın L -Solo C 1f	432
A49252	AquaHeat termostatik RH3 duş sistemi (Rain L), krom	437
A49253	AquaHeat termostatik RH3 duş sistemi (Rain Q), krom	437
A49254	AquaHeat termostatik RH3 banyo sistemi (Rain L), krom	438
A49255	AquaHeat termostatik RH3 banyo sistemi (Rain Q), krom	438
A49256	AquaHeat termostatik SS3 banyo sistemi (Shine S), krom	439
A49257	AquaHeat termostatik SS3 duş sistemi (Shine S), krom	439
A49259	X-Line ankastre duş seti (Shine S), krom	397
A49259	AquaHeat ankastre duş seti (Shine S)	440
DUŞ SİSTEMLERİ		
A40649	Ankastre el duşu çıkışı, krom	336
A40649	VitrA Ankastre el duşu çıkışı	509
A40695	Ankastre 3 yollu yönlendirici (sıva altı grubu), krom	337
A40695	VitrA Ankastre 3 yollu yönlendirici (sıva altı grubu)	510
A40696	Ankastre 3 yollu yönlendirici (sıva üstü grubu), krom	336
A40696	VitrA Ankastre 3 yollu yönlendirici (sıva üstü grubu)	510
A41656	Ankastre 2 yollu yönlendirici, krom	337
A41656	VitrA Ankastre 2 yollu yönlendirici	511
A41657	Ankastre 3 yollu yönlendirici, krom	337
A41657	VitrA Ankastre 3 yollu yönlendirici	511
A41840	Ankastre 3 yollu yönlendirici, krom	336
A41840	VitrA Ankastre 3 yollu yönlendirici	510
A42623	Ankastre 2 yollu yönlendirici, krom	337
A42623	Ankastre 2 Yollu Yönlendirici	510
A4262326	Ankastre 2 yollu yönlendirici, bakır	337
A4262334	Ankastre 2 yollu yönlendirici, fırçalı nikel	337
A4262336	Ankastre 2 yollu yönlendirici, mat siyah	337

• Eczacıbaşı Yapı Gereçleri San. ve Tic. A.Ş'nin ürünler ve teknik detaylarında değişiklik yapma hakkı saklıdır.

VitrA | ARTEMA

Armatürler ve Duş Sistemleri

Kod	Açıklama	Sayfa No
A42624	Ankastre 3 yollu yönlendirici, krom	338
A42624	Ankastre 3 Yollu Yönlendirici	510
A4262426	Ankastre 3 yollu yönlendirici, bakır	338
A4262434	Ankastre 3 yollu yönlendirici, fırçalı nikel	338
A4262436	Ankastre 3 yollu yönlendirici, mat siyah	338
A42625	Ankastre el duşu çıkışı, krom	333
A4262526	Ankastre el duşu çıkışı, bakır	333
A4262534	Ankastre el duşu çıkışı, fırçalı nikel	333
A4262536	Ankastre el duşu çıkışı, mat siyah	333
A42631	Duş dirseği (90 derece - duvardan)ı, krom	330
A42631	Duş dirseği (90 derece - duvardan), krom	503
A4263123	Duş dirseği (90 derece - duvardan), altın	330
A4263123	Duş dirseği (90 derece - duvardan), altın	503
A4263126	Duş dirseği (90 derece - duvardan), bakır	330
A4263134	Duş dirseği (90 derece - duvardan), fırçalı nikel	330
A4263136	Duş dirseği (90 derece - duvardan), mat siyah	330
A45223	Ankastre el duşu çıkışı, krom	336
A45223	VitrA Ankastre el duşu çıkışı	509
A4522323	VitrA Ankastre el duşu çıkışı	509
A45233	Ankastre el duşu çıkışı, krom	336
A45233	VitrA Ankastre el duşu çıkışı	509
A45522	Su jeti, krom	502
A45538	Origin 1F sürgülü el duşu takımı, krom	335
A45539	Lite 1F el duşu takımı, krom	332
A45543	Origin 1F el duşu takımı, krom	333
A4554326	Origin 1F el duşu takımı, bakır	333
A4554334	Origin 1F el duşu takımı, fırçalı nikel	333
A4554336	Origin 1F el duşu takımı, mat siyah	333
A45544	Origin 1F sürgülü el duşu takımı, krom	335
A45597	System Rain LS25 duş kolonu, krom	497
A45598	System Rain LH21 duş kolonu, krom	496
A45610	Q-Line 1F sürgülü el duşu takımı	512
A45611	System Rain LS30 duş kolonu, krom	495
A45621	Memoria duş başlığı (tavandan)-500 mm, krom	329
A4562323	Vita el duşu takımı, altın	504
A4562723STA	Shine Round el duşu takımı, altın	505
A45627STA	Shine Round el duşu takımı, krom	505
A45628STA	Shine Round 3F sürgülü el duşu takımı	513
A45629STA	Shine Square el duşu takımı, krom	505
A45630STA	Shine Square 3F sürgülü el duşu takımı	513
A4563123STA	Shine Round duş başlığı, altın	500
A45631STA	Shine Round duş başlığı, krom	500
A45632STA	Shine Square duş başlığı, krom	500
A45634	Therapy 5F duş başlığı, krom	501
A45635	Solo C duş başlığı, krom	501
A45638	Origin duş başlığı, krom	329
A4563826	Origin duş başlığı, bakır	329
A4563834	Origin duş başlığı, fırçalı nikel	329
A4563836	Origin duş başlığı, mat siyah	329
A45640STA	Lite duş başlığı, krom	500
A45645	Lite LS duş başlığı-400mm, krom	498
A45646	Lite LC duş başlığı-400 mm, krom	498
A4564623	Lite LC duş başlığı-400 mm, altın	498
A45649	Tavandan dirsek (kısa), krom	330
A45649	Tavandan dirsek (kısa), krom	503
A4564923	Tavandan dirsek (kısa), altın	330
A4564923	Tavandan dirsek (kısa), altın	503
A4564926	Tavandan dirsek (kısa), bakır	330
A4564934	Tavandan dirsek (kısa), fırçalı nikel	330
A4564936	Tavandan dirsek (kısa), mat siyah	330
A45650	Tavandan dirsek (uzun), krom	330
A45650	Tavandan dirsek (uzun), krom	503
A4565023	Tavandan dirsek (uzun), altın	330

Kod	Açıklama	Sayfa No
A4565023	Tavandan dirsek (uzun), altın	503
A4565026	Tavandan dirsek (uzun), bakır	330
A4565034	Tavandan dirsek (uzun), fırçalı nikel	330
A4565036	Tavandan dirsek (uzun), mat siyah	330
A45652	Duvardan dirsek (uzun), krom	331
A45652	Duvardan dirsek (uzun), krom	503
A4565226	Duvardan dirsek (uzun), bakır	331
A4565234	Duvardan dirsek (uzun), fırçalı nikel	331
A4565236	Duvardan dirsek (uzun), mat siyah	331
A45653	Duvardan dirsek (kısa), krom	331
A45653	Duvardan dirsek (kısa), krom	503
A4565326	Duvardan dirsek (kısa), bakır	331
A4565334	Duvardan dirsek (kısa), fırçalı nikel	331
A4565336	Duvardan dirsek (kısa), mat siyah	331
A45654	Samba 5F el duşu takımı, krom	504
A45655	Samba 5F sürgülü el duşu takımı	512
A45657	Elegance duş kolonu, krom	494
A4565723	Elegance duş kolonu, altın	494
A45658	Elegance el duşu takımı, krom	504
A4565823	Elegance el duşu takımı, altın	504
A45659	Elegance duş başlığı, krom	498
A4565923	Elegance duş başlığı, altın	498
A45673	Lite LS duş başlığı-300 mm, krom	499
A45674	Lite LC duş başlığı-300 mm, krom	499
A4567423	Lite LC duş başlığı-300 mm, altın	499
A45675	Solo C el duşu takımı, krom	508
A45676	Solo C 1F sürgülü el duşu takımı	518
A45677STA	Slim 3F el duşu takımı, krom	507
A45678STA	Slim 3F sürgülü el duşu takımı	517
A45679STA	Samba 3F el duşu takımı, krom	507
A45680STA	Samba 3F sürgülü el duşu takımı	516
A45681	Cozy 5F el duşu takımı, krom	506
A45682	Cozy 5F sürgülü el duşu takımı	515
A45683	Sense el duşu takımı, krom	506
A45684	Sense 1F sürgülü el duşu takımı	515
A45687	Memoria ankastre duş başlığı-300 mm, krom	328
A45688	Memoria ankastre duş başlığı-300 mm, krom	328
A45689	Su jeti, krom	502
A45690	Master Slot 3f el duşu takımı	506
A45691	Master Slot 3F sürgülü el duşu takımı	516
A45692	Master 1F el duşu takımı	508
A45693	Master 1F sürgülü el duşu takımı	518
A45694	Compact 3F el duşu takımı	507
A45695	Compact 3F sürgülü el duşu takımı	517
A45696	Nano 1F el duşu, krom	509
A45699	Shine Square duş kolonu, krom	496
A45700	Lite LC duş kolonu, krom	495
A45701	Shine Round duş kolonu, krom	497
A4570223	Shine Round 3F sürgülü el duşu takımı	514
A45707STA	Rain Q duş başlığı,krom	500
A45708STA	Rain L duş başlığı,krom	501
A45709	Ankastre su jeti,krom	329
A45710	Sticx el duşu takımı,krom	505
A45711	Sticx 1F sürgülü el duşu takımı	514
A45712	Strato 2F duş başlığı,krom	327
A45715	Cascata duş başlığı,krom	327
A45719	Sabit askı, krom	333
A45719	VitrA Sabit askı	509
A4571923	Sabit askı, altın	333
A4571923	VitrA Sabit askı	509
A45722	Lite X 3F sürgülü el duşu takımı, krom	334
A45723	Lite 3F el Duşu Takımı, krom	332
A45734	Lite LS 5F ankastre duş başlığı, krom	326

• Eczacıbaşı Yapı Gereçleri San. ve Tic. A.Ş'nin ürünler ve teknik detaylarında değişiklik yapma hakkı saklıdır.

Armatürler ve Duş Sistemleri

Kod	Açıklama	Sayfa No
A45735	Lite LS 4F ankastre duş başlığıı, krom	326
A45736STA	Snow 3F el duşu takımı	508
A45800	Memoria duş sistemi 5-6 mm, krom	339
A45801	Memoria duş sistemi 7-8 mm, krom	339
A45802	Memoria duş sistemi 9-10 mm, krom	339
A45803	Memoria duş sistemi 11-12 mm, krom	339
A45804	Origin duş sistemi-Beyaz Cam, krom	339
A45805	Origin duş sistemi-Siyah Cam, bakır	339
A45806	Origin duş sistemi-Bej Cam, siyah	339
A45807	Shake masajlı duş sistemi	340
A45808	MDS 06 masajlı duş sistemi	340
A45809	Take masajlı duş sistemi	341
A45811	Move masajlı duş sistemi, beyaz	341
A45812	Move masajlı duş sistemi, antrasit	341
A45813	Move masajlı duş sistemi, gümüş gri	341
A48006	İstanbul duş başlığı (duvardan), krom	328
A48013	İstanbul sürgülü el duşu takımı, krom	334
A48015	Istanbul el duşu takımı, krom	332
A48023	İstanbul duş başlığı (tavandan), krom	327
A49247	Ankastre termostatik duş seti Rain L -Master 1F, krom	493
A49248	Ankastre termostatik duş seti Rain L -Solo C 1f, krom	494
A49259	Shine S ankastre duş seti, krom	493

• Eczacıbaşı Yapı Gereçleri San. ve Tic. A.Ş'nin ürünler ve teknik detaylarında değişiklik yapma hakkı saklıdır.

VitrA | ARTEMA

Banyo Aksesuarları

Kod	Açıklama	Sayfa No
AKSESUARLAR		
A43011	Artepan radyatör valfi (köşe), krom	615
A44005	Q-Line ayna (dikey) 550x700 mm	592
A44009	Arkitekta makyaj traş aynası, krom	611
A44010	Arkitekta makyaj traş aynası (ledli), krom	611
A44012	Arkitekta çöp kovası (yavaş kapanır)-(4,5 litre)	612
A44017	Arkitekta çöp kovası (20 litre) yavaş kapanır, paslanmaz çelik	613
A44042	Arkitekta malzemelik, krom	606
A44047	Arkitekta ankastre sıvı sabunluk, krom	601
A44048	Arkitekta çöp kovası (3 litre), parlak paslanmaz çelik	613
A44051	Arkitekta Köşe malzemelik (ikili)	607
A44052	Arkitekta malzemelik, krom	607
A4405223	Arkitekta malzemelik, altın	607
A44053	Arkitekta malzemelik (ikili), krom	606
A44054	Arkitekta çöp kovası (3 litre), parlak paslanmaz çelik	612
A44055	Arkitekta çöp kovası (5 litre), parlak paslanmaz çelik	612
A44056	Arkitekta çöp kovası (12 litre), parlak paslanmaz çelik	612
A44066	Arkitekta çöp kovası (5 litre), parlak paslanmaz çelik	613
A44081	Arkitekta askı (ikili), krom	603
A44168	Projekta uzun havluluk	565
A44169	Projekta uzun havluluk (ikili)	565
A44170	Projekta havlu rafı, krom	567
A44171	Projekta sıvı sabunluk	565
A44172	Projekta diş fırçalığı	565
A44173	Projekta tuvalet fırçalığı, krom	567
A44174	Projekta askı, krom	567
A44175	Projekta tuvalet kağıtlığı, krom	567
A44185	Projekta süngerlik (tekli, duvardan), krom	568
A44186	Projekta süngerlik (ikili, duvardan), krom	568
A44187	Projekta köşe malzemelik (tekli, duvardan), krom	569
A44188	Projekta köşe malzemelik (ikili, duvardan), krom	569
A44189	Projekta süngerlik camdan (ikili, askılı), krom	569
A44190	Projekta süngerlik (tekli, silecekli), krom	568
A44200	Projekta köşe malzemelik (tekli, silecekli), krom	569
A44225	Arkitekta havlu rafı, 214x668x210 mm, pirinç üzeri krom kaplama	601
A44228	Arkitekta tuvalet kağıtlığı, parlak paslanmaz çelik	603
A44240	Juno Crystals sabunluk, krom	560
A4424023	Juno Crystals sabunluk, altın	560
A44241	Juno Crystals tuvalet fırçalığı, krom	561
A4424123	Juno Crystals tuvalet fırçalığı, altın	561
A44242	Juno Crystals uzun havluluk, krom	560
A4424223	Juno Crystals uzun havluluk, altın	560
A44243	Juno Crystals halka havluluk, krom	560
A4424323	Juno Crystals halka havluluk, altın	560
A44244	Juno Crystals askı (ikili), krom	560
A4424423	Juno Crystals askı (ikili), altın	560
A44245	Juno Crystals tuvalet kağıtlığı/ yedek tuvalet kağıtlığı, krom	561
A4424523	Juno Crystals tuvalet kağıtlığı/ yedek tuvalet kağıtlığı, altın	561
A44246	Juno Crystals tuvalet kağıtlığı (kapaklı), krom	561
A4424623	Juno Crystals tuvalet kağıtlığı (kapaklı), altın	561
A44247	Juno Crystals diş fırçalığı, krom	560
A4424723	Juno Crystals diş fırçalığı, altın	560
A44248	Arkitekta süngerlik, krom	606
A4424823	Arkitekta süngerlik, altın	606
A4424923	Arkitekta tuvalet fırçalığı (yerden), altın	605
A44265	Projekta cama monte havluluk	566
A44266	Projekta cama monte havluluk bağlantı parçası	566
A44267	Projekta cama monte havluluk arka kapak	566
A44268	Projekta cama monte askı	566

Kod	Açıklama	Sayfa No
A44272	Arkitekta tuvalet kağıtlığı/yedek tuvalet kağıtlığı, krom	604
A44276	Arkitekta uzun havluluk (330 mm), krom	601
A44277	Arkitekta uzun havluluk (475 mm), krom	601
A44284	Arkitekta kağıt havluluk, krom	602
A44285	Arkitekta ankastre sıvı sabunluk, krom	600
A44287	Arkitekta tuvalet fırçalığı, parlak paslanmaz çelik	605
A44294	Arkitekta tuvalet fırçalığı (yerden) parlak paslanmaz çelik	605
A44295	Projekta banyo tepsisi	570
A44296	Projekta sıvı sabunluk	565
A44298	Projekta tuvalet fırçalığı (yerden), krom	568
A44332	Ilia sıvı sabunluk, krom	587
A44333	Arkitekta sıvı sabunluk, krom	600
A44340	Arkitekta havlu rafı, krom, 215x610x115 mm pirinç üzeri krom kaplama	602
A4434023	Arkitekta havlu rafı, altın, 215x610x115 mm pirinç üzeri krom kaplama	602
A44341	Arkitekta klozet kapağı örtülüğü	614
A44351	Arkitekta kağıt dispenser, paslanmaz çelik	611
A44367	Arkitekta sıvı sabunluk (tezgah üzeri) parlak paslanmaz çelik	600
A44370	Arkitekta sıvı sabunluk, parlak paslanmaz çelik	600
A44373	Arkitekta havlu rafı, 252x570x140 mm pirinç üzeri krom kaplama	602
A44374	Arkitekta tutunma barı (süngerlikli), krom	608
A44375	Arkitekta tutunma barı, krom	608
A4437523	Arkitekta tutunma barı, altın	608
A44376	Arkitekta tutunma barı, krom	609
A44377	Arkitekta çamaşır ipi, parlak paslanmaz çelik	612
A44378	Arkitekta malzemelik, krom	606
A44380	Arkitekta köşe malzemelik, krom	607
A4438023	Arkitekta köşe malzemelik, altın	607
A44381	Arkitekta tuvalet kağıtlığı, paslanmaz çelik	603
A44382	Arkitekta tuvalet fırçalığı (kare)	605
A44383	Ilia diş fırçalığı, krom	587
A44384	Ilia tuvalet fırçalığı, krom	588
A44385	Ilia katı sabunluk, krom	587
A44390	Ilia tuvalet kağıtlığı (kapaklı), krom	588
A44391	Ilia askı (ikili), krom	588
A44392	Ilia uzun havluluk, krom	587
A44394	Ilia halka havluluk, krom	587
A44399	Ilia tuvalet kağıtlığı / yedek tuvalet kağıtlığı, krom	588
A44415	Arkitekta ankastre tuvalet kağıtlığı (tekli), paslanmaz çelik	604
A44416	Arkitekta ankastre tuvalet kağıtlığı (ikili yatay), paslanmaz çelik	604
A44418	Juno Classic sabunluk, krom	580
A4441823	Juno Classic sabunluk, altın	580
A4441826	Juno Classic sabunluk, bakır	580
A44419	Juno Classic diş fırçalığı, krom	580
A4441923	Juno Classic diş fırçalığı, altın	580
A4441926	Juno Classic diş fırçalığı, bakır	580
A44420	Juno Classic halka havluluk, krom	580
A4442023	Juno Classic halka havluluk, altın	580
A4442026	Juno Classic halka havluluk, bakır	580
A44421	Juno Classic uzun havluluk, krom	580
A4442123	Juno Classic uzun havluluk, altın	580
A4442126	Juno Classic uzun havluluk, bakır	580
A44422	Juno Classic tuvalet kağıtlığı (kapaklı), krom	581
A4442223	Juno Classic tuvalet kağıtlığı (kapaklı), altın	581
A4442226	Juno Classic tuvalet kağıtlığı (kapaklı), bakır	581
A44423	Juno Classic askı (ikili), krom	581
A4442323	Juno Classic askı (ikili), altın	581

• Eczacıbaşı Yapı Gereçleri San. ve Tic. A.Ş'nin ürünler ve teknik detaylarında değişiklik yapma hakkı saklıdır.

Banyo Aksesuarları

Kod	Açıklama	Sayfa No
A4442326	Juno Classic askı (ikili), bakır	581
A44424	Juno Classic tuvalet fırçalığı, krom	581
A4442423	Juno Classic tuvalet fırçalığı, altın	581
A4442426	Juno Classic tuvalet fırçalığı, bakır	581
A44425	Juno Classic yedek tuvalet kağıtlığı, krom	581
A4442523	Juno Classic yedek tuvalet kağıtlığı, altın	581
A4442526	Juno Classic yedek tuvalet kağıtlığı, bakır	581
A44426	Diagon diş fırçalığı, krom	571
A44427	Diagon sıvı sabunluk, krom	571
A44428	Diagon sabunluk, krom	571
A44430	Diagon askı (ikili), krom	572
A44432	Diagon uzun havluluk, krom	572
A44434	Diagon halka havluluk, krom	571
A44435	Diagon tuvalet kağıtlığı, krom	573
A44436	Diagon tuvalet kağıtlığı (ikili), krom	572
A44437	Diagon tuvalet fırçalığı, krom	573
A44442	Diagon etajer+tuvalet kağıtlığı, krom	573
A44443	Diagon etajer+ikili tuvalet kağıtlığı, krom	572
A44445	Arkitekta tutunma barı (60 cm)	609
A44446	Arkitekta tutunma barı (80 cm)	609
A44447	Arkitekta tutunma barı (100 cm)	609
A44448	Arkitekta ayaklı tutunma barı	609
A44449	Arkitekta tutunma barı (60 cm)	609
A44450	Arkitekta 135° açılı tutunma barı	610
A44467	Arkitekta 90° açılı tutunma barı	610
A44468	Arkitekta katlanabilir tutunma barı	610
A44469	Arkitekta90° açılı duvar-zemin tutunma barı	610
A44470	Arkitekta bebek bakım ünitesi	610
A44471	Arkitekta katlanabilir duş oturağı	616
A44472	Arkitekta duş oturağı ayak desteği	616
A44473	Arkitekta katlanabilir duş oturağı	616
A44474	Arkitekta duş oturağı	616
A44491	Somnia halka havluluk, krom	574
A44492	Somnia uzun havluluk, krom	575
A44493	Somnia askı (tekli), krom	575
A44494	Somnia tuvalet fırçalığı, krom	576
A44495	Somnia tuvalet kağıtlığı, krom	576
A44496	Somnia tuvalet kağıtlığı (kapaklı), krom	575
A44497	Somnia diş fırçalığı, krom	574
A44498	Somnia sabunluk, krom	574
A44499	Somnia sıvı sabunluk, krom	574
A44500	Somnia askı (ikili), krom	575
A44505	Arkitekta sıvı sabunluk, paslanmaz çelik	600
A44507	Arkitekta köpük dispenseri	611
A44516	Arkitekta hijyenik torba dispanseri	614
A44571	Matrix sabunluk, krom	577
A44572	Matrix diş fırçalığı, krom	577
A44575	Matrix diş fırçalığı, krom	577
A44576	Matrix sabunluk, krom	577
A44577	Matrix halka havluluk, krom	578
A44578	Matrix uzun havluluk, krom	578
A44579	Matrix havluluk (ikili döner), krom	578
A44580	Matrix tuvalet kağıtlığı (kapaklı), krom	579
A44581	Matrix tuvalet kağıtlığı (ikili), krom	579
A44582	Matrix tuvalet fırçalığı, krom	579
A44583	Matrix sıvı sabunluk, krom	578
A44584	Matrix askı (ikili), krom	579
A44588	Matrix sıvı sabunluk (tezgah üzeri), krom	578
A44613	Nest Trendy diş fırçalığı, krom	562
A44614	Nest Trendy diş fırçalığı (tezgah üzeri), krom	562
A44615	Nest Trendy sıvı sabunluk, krom	562
A44616	Nest Trendy sıvı sabunluk (tezgah üzeri), krom	562
A44617	Nest Trendy halka havluluk, krom	563

Kod	Açıklama	Sayfa No
A44618	Nest Trendy uzun havluluk, krom	563
A44619	Nest Trendy askı (tekli), krom	563
A44620	Nest Trendy tuvalet kağıtlığı (kapaklı), krom	563
A44621	Nest Trendy tuvalet kağıtlığı, krom	564
A44622	Nest Trendy tuvalet kağıtlığı (ikili), krom	564
A44623	Nest Trendy tuvalet fırçalığı (duvardan), krom	564
A44624	Nest Trendy tuvalet fırçalığı (yerden), krom	564
A44776	Minimax etajer, krom	593
A44777	Minimax sabunluk, krom	593
A44780	Minimax diş fırçalığı, krom	593
A44783	Minimax halka havluluk, krom	593
A44784	Minimax uzun havluluk, krom	593
A4478636	Voyage havlupan, siyah-siyah	551
A4478654	Voyage havlupan, siyah-taupe	551
A4478655	Voyage havlupan, bakır-taupe	551
A4478657	Voyage havlupan, krom-beyaz	551
A44787	Minimax askı (tekli), krom	594
A44788	Minimax tuvalet kağıtlığı (kapaklı), krom	594
A44789	Minimax tuvalet kağıtlığı / yedek tuvalet kağıtlığı, krom	594
A44790	Minimax tuvalet fırçalığı, krom	595
A4479236	Voyage tuvalet fırçalığı, siyah-siyah	552
A4479254	Voyage tuvalet fırçalığı, siyah-taupe	552
A4479255	Voyage tuvalet fırçalığı, bakır-taupe	552
A4479257	Voyage tuvalet fırçalığı, siyah-siyah	552
A4479336	Voyage tuvalet kağıtlığı, siyah-siyah	553
A4479354	Voyage tuvalet kağıtlığı, siyah-taupe	553
A4479355	Voyage tuvalet kağıtlığı, bakır-taupe	553
A4479357	Voyage tuvalet kağıtlığı, krom-beyaz	553
A44794	Minimax uzun havluluk, krom	594
A44796	Minimax tuvalet kağıtlığı, krom	594
A4479836	Voyage İkili askı, siyah-siyah	554
A4479854	Voyage İkili askı, siyah-taupe	554
A4479855	Voyage İkili askı, bakır-taupe	554
A4479857	Voyage İkili askı, krom-beyaz	554
A4479936	Voyage, tekli askı, siyah-siyah	555
A4479954	Voyage, tekli askı, siyah-taupe	555
A4479955	Voyage, tekli askı, bakır-taupe	555
A4479957	Voyage, tekli askı, krom-beyaz	555
A44845	Artepan düz formlu 500x770 mm, krom	615
A44846	Artepan düz formlu 500x1150 mm, krom	615
A44849	Artepan düz formlu 600x1150 mm, krom	615
A44851	Artepan oval formlu 500x770 mm, krom	615
A44852	Artepan oval formlu 500x1150 mm, krom	615
A44855	Artepan oval formlu 600x1150 mm, krom	615
A44870	Eternity totem, krom	559
A4487023	Eternity totem, altın	559
A4487026	Eternity totem, bakır	559
A44871	Eternity uzun havluluk, krom	556
A4487123	Eternity uzun havluluk, altın	556
A4487126	Eternity uzun havluluk, bakır	556
A4487227	Eternity diş fırçalığı (Beyaz), bakır	556
A4487228	Eternity diş fırçalığı (Siyah), bakır	556
A4487257	Eternity diş fırçalığı (Beyaz), krom	556
A4487258	Eternity diş fırçalığı (Siyah), krom	556
A4487264	Eternity diş fırçalığı (Siyah), altın	556
A44873	Eternity tuvalet kağıtlığı, krom	557
A4487323	Eternity tuvalet kağıtlığı, altın	557
A4487326	Eternity tuvalet kağıtlığı, bakır	557
A4487427	Eternity tuvalet fırçalığı (Beyaz), bakır	558
A4487428	Eternity tuvalet fırçalığı (Siyah), bakır	558
A4487457	Eternity tuvalet fırçalığı (Beyaz), krom	558
A4487458	Eternity tuvalet fırçalığı (Siyah), krom	558
A4487464	Eternity tuvalet fırçalığı (Siyah), altın	558

• Eczacıbaşı Yapı Gereçleri San. ve Tic. A.Ş'nin ürünler ve teknik detaylarında değişiklik yapma hakkı saklıdır.

Banyo Aksesuarları

Kod	Açıklama	Sayfa No
A4487527	Eternity çöp kovası (Beyaz), bakır	559
A4487528	Eternity çöp kovası (Siyah), bakır	559
A4487557	Eternity çöp kovası (Beyaz), krom	559
A4487558	Eternity çöp kovası (Siyah), krom	559
A4487564	Eternity çöp kovası (Siyah), altın	559
A4487627	Eternity sıvı sabunluk (Beyaz), bakır	556
A4487628	Eternity sıvı sabunluk (Siyah), bakır	556
A4487657	Eternity sıvı sabunluk (Beyaz), krom	556
A4487658	Eternity sıvı sabunluk (Siyah), krom	556
A4487664	Eternity sıvı sabunluk (Siyah), altın	556
A44877	Eternity kısa havluluk, krom	556
A4487723	Eternity kısa havluluk, altın	556
A4487726	Eternity kısa havluluk, bakır	556
A44878	Eternity uzun havluluk, krom	557
A4487823	Eternity uzun havluluk, altın	557
A4487826	Eternity uzun havluluk, bakır	557
A44879	Eternity etajerli uzun havluluk, krom	557
A4487923	Eternity etajerli uzun havluluk, altın	557
A4487926	Eternity etajerli uzun havluluk, bakır	557
A44880	Eternity küçük kare askı, krom	558
A4488023	Eternity küçük kare askı, altın	558
A4488026	Eternity küçük kare askı, bakır	558
A44881	Eternity büyük kare askı, krom	558
A4488123	Eternity büyük kare askı, altın	558
A4488126	Eternity büyük kare askı, bakır	558
A44882	Eternity etajer, krom	557
A4488223	Eternity etajer, altın	557
A4488226	Eternity etajer, bakır	557
A44883	Eternity küçük kanca askı, krom	558
A4488323	Eternity küçük kanca askı, altın	558
A4488326	Eternity küçük kanca askı, bakır	558
A44884	Origin askı (Tekli)	585
A4488426	Origin askı (Tekli)	585
A4488434	Origin askı (Tekli)	585
A4488436	Origin askı (Tekli)	585
A44886	Origin havluluk (45 cm)	583
A4488626	Origin havluluk (45 cm)	583
A4488634	Origin havluluk (45 cm)	583
A4488636	Origin havluluk (45 cm)	583
A44887	Origin tuvalet kağıtlığı	585
A4488726	Origin tuvalet kağıtlığı	585
A4488734	Origin tuvalet kağıtlığı	585
A4488736	Origin tuvalet kağıtlığı	585
A44889	Origin diş fırçalığı (Yerden)	584
A4488926	Origin diş fırçalığı (Yerden)	584
A4488934	Origin diş fırçalığı (Yerden)	584
A4488936	Origin diş fırçalığı (Yerden)	584
A44890	Origin diş fırçalığı (duvardan)	584
A4489026	Origin diş fırçalığı (duvardan)	584
A4489034	Origin diş fırçalığı (duvardan)	584
A4489036	Origin diş fırçalığı (duvardan)	584
A44892	Origin sıvı sabunluk tutacağı	583
A4489226	Origin sıvı sabunluk tutacağı	583
A4489234	Origin sıvı sabunluk tutacağı	583
A4489236	Origin sıvı sabunluk tutacağı	583
A44893	Origin tuvalet fırçalığı (Yerden)	586
A4489326	Origin tuvalet fırçalığı (Yerden)	586
A4489334	Origin tuvalet fırçalığı (Yerden)	586
A4489336	Origin tuvalet fırçalığı (Yerden)	586
A44894	Origin tuvalet fırçalığı (duvardan)	586
A4489426	Origin tuvalet fırçalığı (duvardan)	586
A4489434	Origin tuvalet fırçalığı (duvardan)	586
A4489436	Origin tuvalet fırçalığı (duvardan)	586

Kod	Açıklama	Sayfa No
A44896	Origin diş fırçalığı, tekli (yerden)	584
A4489626	Origin diş fırçalığı, tekli (yerden)	584
A4489634	Origin diş fırçalığı, tekli (yerden)	584
A4489636	Origin diş fırçalığı, tekli (yerden)	584
A44897	Origin havluluk (60 cm)	583
A4489726	Origin havluluk (60 cm)	583
A4489734	Origin havluluk (60 cm)	583
A4489736	Origin havluluk (60 cm)	583
A44898	Origin spa havluluğu	586
A4489826	Origin spa havluluğu	586
A4489834	Origin spa havluluğu	586
A4489836	Origin spa havluluğu	586
A44899	Origin havluluk (üçlü)	585
A4489926	Origin havluluk (üçlü)	585
A4489934	Origin havluluk (üçlü)	585
A4489936	Origin havluluk (üçlü)	585
A4491467	Sento çocuk serisi tuvalet kağıtlığı	589
A4491567	Sento çocuk serisi sıvı sabunluk (duvardan)	589
A4491667	Sento çocuk serisi tuvalet fırçalığı (duvardan)	589
A44924	Marin aksesuar seti (6 parça)	597
A44937	Marin ayna 400x600 mm	598
A44940	Marin etajer, krom	596
A44941	Marin sabunluk, krom	596
A44942	Marin diş fırçalığı, krom	596
A44943	Marin halka havluluk, krom	596
A44944	Marin uzun havluluk, krom	596
A44945	Marin tuvalet kağıtlığı (kapaklı), krom	597
A44946	Marin tuvalet kağıtlığı, krom	597
A44947	Marin askı (ikili), krom	597
A44948	Marin tuvalet fırçalığı, krom	597
A44949	Marin aksesuar seti (7 parça)	598
A44965	Easy aksesuar seti (7 parça)	599
A44967	Easy aksesuar seti (5 parça)	599
A44968	Arkitekta kapaklı tuvalet kağıtlığı+yedeklik, krom	604
A44970	Arkitekta kağıt havluluk+çöp kovası, paslanmaz çelik	613
A44971	Arkitekta tuvalet kağıtlığı (yuvarlak), paslanmaz çelik	603
A44991	Q-Line etajer, krom	590
A44992	Q-Line sabunluk, krom	590
A44993	Q-Line diş fırçalığı, krom	590
A44994	Q-Line halka havluluk, krom	590
A44995	Q-Line uzun havluluk, krom	590
A44996	Q-Line tuvalet kağıtlığı (kapaklı), krom	591
A44997	Q-Line tuvalet kağıtlığı, krom	591
A44998	Q-Line askı (tekli), krom	591
A44999	Q-Line tuvalet fırçalığı, krom	591
A48001	İstanbul tuvalet kağıtlığı (tekli), krom	549
A4800123	İstanbul tuvalet kağıtlığı (tekli), altın	549
A48003	İstanbul askı (tekli), krom	549
A4800323	İstanbul askı (tekli), altın	549
A48004	İstanbul sabunluk, krom	548
A4800423	İstanbul sabunluk, altın	548
A48008	İstanbul halka havluluk, krom	548
A4800823	İstanbul halka havluluk, altın	548
A48010	İstanbul uzun havluluk, krom	548
A4801023	İstanbul uzun havluluk, altın	548
A48012	İstanbul askı (çoklu), krom	549
A4801223	İstanbul askı (çoklu), altın	549
A48016	İstanbul tuvalet kağıtlığı (ikili), krom	549
A4801623	İstanbul tuvalet kağıtlığı (ikili), altın	549
A48017	İstanbul diş fırçalığı, krom	548
A4801723	İstanbul diş fırçalığı, altın	548
A48048	İstanbul tuvalet fırçalığı (yerden)	550
A4804823	İstanbul tuvalet fırçalığı (yerden)	550

• Eczacıbaşı Yapı Gereçleri San. ve Tic. A.Ş'nin ürünler ve teknik detaylarında değişiklik yapma hakkı saklıdır.

VitrA

Banyo Mobilyaları

Kod	Açıklama	Sayfa No
51397	Option Lux Tezgah, 60 cm	681
51848	Ek Modüller Termosifon dolabı, 65 cm	1027
52230	Option Lux Tezgah, 200 cm	683
52231	Option Lux Tezgah, 180 cm	682
52232	Option Lux Tezgah, 160 cm	682
52233	Option Lux Tezgah, 140 cm	682
52234	Option Lux Tezgah, 120 cm	681
52236	Option Lux Tezgah, 200 cm	683
52237	Option Lux Tezgah, 180 cm	682
52238	Option Lux Tezgah, 160 cm	682
52239	Option Lux Tezgah, 140 cm	682
52240	Option Lux Tezgah, 120 cm	681
52241	Option Lux Tezgah, 100 cm	681
53005	Folda Boy dolabı, 45 cm	911
53010	Folda Boy dolabı, 45 cm	911
53023	S50+ Lavabo dolabı, 45 cm	876-1006
53024	S50+ Lavabo dolabı, 45 cm	876-1006
53025	S50+ Lavabo dolabı, 45 cm	876-1006
53027	S50+ Lavabo dolabı, 50 cm	876-1007
53028	S50+ Lavabo dolabı, 50 cm	876-1007
53029	S50+ Lavabo dolabı, 50 cm	876-1007
53031	S50+ Lavabo dolabı, 45 cm	876-1006
53032	S50+ Lavabo dolabı, 45 cm	876-1006
53033	S50+ Lavabo dolabı, 45 cm	876-1006
53035	S50+ Lavabo dolabı, 50 cm	876-1007
53036	S50+ Lavabo dolabı, 50 cm	876-1007
53037	S50+ Lavabo dolabı, 50 cm	876-1007
53100	Option Lux Tezgah, 60 cm	681-984
53101	Option Lux Tezgah, 100 cm	681-984
53102	Option Lux Tezgah, 120 cm	681
53103	Option Lux Tezgah, 140 cm	682
53104	Option Lux Tezgah, 160 cm	682
53105	Option Lux Tezgah, 180 cm	682
53106	Option Lux Tezgah, 200 cm	683
53529	System Fit Lavabo dolabı, 60 cm	787
53545	System Fit Lavabo dolabı, 80 cm	787
53561	System Fit Lavabo dolabı, 100 cm	787
53577	System Fit Lavabo dolabı, 120 cm	788
53593	System Fit Lavabo dolabı, 120 cm	788
53609	System Fit Lavabo dolabı, 120 cm	788
53753	System Fit Lavabo dolabı, 60 cm	789
53769	System Fit Lavabo dolabı, 80 cm	789
53785	System Fit Lavabo dolabı, 100 cm	789
53801	System Fit Lavabo dolabı, 120 cm	790
53817	System Fit Lavabo dolabı, 120 cm	790
53833	System Fit Lavabo dolabı, 120 cm	790
53970	System Fit Tekerlekli ünite, 45 cm	791
53986	System Fit Orta ünite, 45 cm	791
54018	System Fit Büyüteçli ayna	793
54020	System Fit 2'li çekmece	793
54021	System Fit Makyaj çekmecesi	793
54022	System Fit Boy dolabı, 40 cm	792
54133	Ek Modüller Üst dolap, ahşap kapaklı, 32 cm, sol	1023
54134	Ek Modüller Üst dolap, ahşap kapaklı, 32 cm, sol	1023
54136	Ek Modüller Üst dolap, ahşap kapaklı, 32 cm, sol	1023
54145	Ek Modüller Üst dolap, ahşap kapaklı, 32 cm, sol	1023
54146	Ek Modüller Üst dolap, ahşap kapaklı, 32 cm, sol	1023
54153	Ek Modüller Üst dolap, ahşap kapaklı, 32 cm, sol	1023
54156	Ek Modüller Üst dolap, cam kapaklı, 32 cm, sol	1025
54157	Ek Modüller Üst dolap, cam kapaklı, 32 cm, sol	1025
54159	Ek Modüller Üst dolap, cam kapaklı, 32 cm, sol	1025
54168	Ek Modüller Üst dolap, cam kapaklı, 32 cm, sol	1025
54169	Ek Modüller Üst dolap, cam kapaklı, 32 cm, sol	1025
54175	Ek Modüller Üst dolap, cam kapaklı, 32 cm, sol	1025
54178	Ek Modüller Termosifon dolabı, 65 cm	1027
54179	Ek Modüller Termosifon dolabı, 65 cm	1027
54181	Ek Modüller Termosifon dolabı, 65 cm	1027
54190	Ek Modüller Termosifon dolabı, 65 cm	1027
54194	Ek Modüller Termosifon dolabı, 65 cm	1027
54246	System Fit Orta ünite, 40 cm	791
54262	System Fit Boy dolabı, 40 cm	792
54298	Folda Boy dolabı, 45 cm	911
54299	Folda Boy dolabı, 45 cm	911
54304	Ek Modüller Üst dolap, ahşap kapaklı, 32 cm, sağ	1024
54309	Ek Modüller Üst dolap, ahşap kapaklı, 32 cm, sağ	1024
54313	Ek Modüller Üst dolap, ahşap kapaklı, 32 cm, sağ	1024
54314	Ek Modüller Üst dolap, ahşap kapaklı, 32 cm, sağ	1024
54323	Ek Modüller Üst dolap, ahşap kapaklı, 32 cm, sağ	1024
54325	Ek Modüller Üst dolap, ahşap kapaklı, 32 cm, sağ	1024
54327	Ek Modüller Üst dolap, cam kapaklı, 32 cm, sağ	1026
54332	Ek Modüller Üst dolap, cam kapaklı, 32 cm, sağ	1026
54336	Ek Modüller Üst dolap, cam kapaklı, 32 cm, sağ	1026
54337	Ek Modüller Üst dolap, cam kapaklı, 32 cm, sağ	1026
54346	Ek Modüller Üst dolap, cam kapaklı, 32 cm, sağ	1026
54348	Ek Modüller Üst dolap, cam kapaklı, 32 cm, sağ	1026
54515	Ek Modüller Üst dolap, cam kapaklı, 32 cm, sol	1025
54516	Ek Modüller Üst dolap, cam kapaklı, 32 cm, sağ	1026
54517	Ek Modüller Üst dolap, ahşap kapaklı, 32 cm, sol	1023
54518	Ek Modüller Üst dolap, ahşap kapaklı, 32 cm, sağ	1024
54519	Ek Modüller Termosifon dolabı, 65 cm	1027
54734	S50+ Lavabo dolabı, 60 cm	877-1007
54735	S50+ Lavabo dolabı, 60 cm	877-1007
54736	S50+ Lavabo dolabı, 60 cm	877-1007
54738	S50+ Lavabo dolabı, 80 cm	877
54739	S50+ Lavabo dolabı, 80 cm	877
54740	S50+ Lavabo dolabı, 80 cm	877
54742	S50+ Lavabo dolabı, 100 cm	878
54743	S50+ Lavabo dolabı, 100 cm	878
54744	S50+ Lavabo dolabı, 100 cm	878
54746	S50+ Lavabo dolabı, 120 cm	878
54747	S50+ Lavabo dolabı, 120 cm	878
54748	S50+ Lavabo dolabı, 120 cm	878
54770	S50+ Boy dolabı, 35 cm	879
54771	S50+ Boy dolabı, 35 cm	879
54772	S50+ Boy dolabı, 35 cm	879
54774	S50+ Boy dolabı, çekmeceli, 35 cm	879
54775	S50+ Boy dolabı, çekmeceli, 35 cm	879
54776	S50+ Boy dolabı, çekmeceli, 35 cm	879
54777	S50+ Boy dolabı, çekmeceli, 35 cm	879
54778	S50+ Boy dolabı, çekmeceli, 35 cm	879
54779	S50+ Boy dolabı, çekmeceli, 35 cm	879
54782	S20 Lavabo dolabı, kapaklı, 65 cm	925-1009
54783	S20 Lavabo dolabı, kapaklı, 65 cm	925-1009
54784	S20 Lavabo dolabı, kapaklı, 85 cm	925
54785	S20 Lavabo dolabı, kapaklı, 85 cm	925
54797	S20 Boy dolabı, 35 cm	927
54798	S20 Boy dolabı, 35 cm	927
54799	S20 Boy dolabı, 35 cm	927
54800	S20 Boy dolabı, 35 cm	927
54801	S20 Boy dolabı, 35 cm	927
54802	S20 Boy dolabı, 35 cm	927
54803	S20 Üst dolap, 70 cm	928
54804	S20 Üst dolap, 70 cm	928
54805	S20 Çamaşır makinesi dolabı, 69 cm	928

• Eczacıbaşı Yapı Gereçleri San. ve Tic. A.Ş'nin ürünler ve teknik detaylarında değişiklik yapma hakkı saklıdır.

VitrA

Banyo Mobilyaları

Kod	Açıklama	Sayfa No
54806	S20 Çamaşır makinesi dolabı, 69 cm	928
54807	S20 Çamaşır makinesi dolabı U-oyuklu, 69 cm	928
54808	S20 Çamaşır makinesi dolabı U-oyuklu, 69 cm	928
54809	S20 Çamaşır ve kurutma makinesi dolabı, 69 cm	929
54810	S20 Çamaşır ve kurutma makinesi dolabı, 69 cm	929
54875	Ek Modüller Üst dolap, ahşap kapaklı, 32 cm, sol	1023
54879	Ek Modüller Üst dolap, ahşap kapaklı, 32 cm, sol	1023
54880	Ek Modüller Üst dolap, ahşap kapaklı, 32 cm, sağ	1024
54884	Ek Modüller Üst dolap, ahşap kapaklı, 32 cm, sağ	1024
54885	Ek Modüller Üst dolap, cam kapaklı, 32 cm, sol	1025
54889	Ek Modüller Üst dolap, cam kapaklı, 32 cm, sol	1025
54890	Ek Modüller Üst dolap, cam kapaklı, 32 cm, sağ	1026
54893	Ek Modüller Üst dolap, cam kapaklı, 32 cm, sağ	1026
54894	Ek Modüller Termosifon dolabı, 65 cm	1027
54898	Ek Modüller Termosifon dolabı, 65 cm	1027
54905	S50+ Boy dolabı, 35 cm	879
54906	S50+ Boy dolabı, 35 cm	879
54907	S50+ Boy dolabı, 35 cm	879
54951	S20 Boy dolabı, 35 cm	927
54952	S20 Boy dolabı, 35 cm	927
55476	Folda Boy dolabı, 45 cm	911
55478	Folda Boy dolabı, 45 cm	911
55653	System Fit Lavabo dolabı, 60 cm	787
55661	System Fit Lavabo dolabı, 80 cm	787
55669	System Fit Lavabo dolabı, 100 cm	787
55677	System Fit Lavabo dolabı, 120 cm	788
55685	System Fit Lavabo dolabı, 120 cm	788
55693	System Fit Lavabo dolabı, 120 cm	788
55773	System Fit Lavabo dolabı, 60 cm	789
55781	System Fit Lavabo dolabı, 80 cm	789
55789	System Fit Lavabo dolabı, 100 cm	789
55797	System Fit Lavabo dolabı, 120 cm	790
55805	System Fit Lavabo dolabı, 120 cm	790
55813	System Fit Lavabo dolabı, 120 cm	790
55887	System Fit Tekerlekli ünite, 45 cm	791
55897	System Fit Orta ünite, 40 cm	791
55913	System Fit Boy dolabı, 40 cm	792
55921	System Fit Boy dolabı, 40 cm	792
55967	Ek Modüller Üst dolap, ahşap kapaklı, 32 cm, sol	1023
55971	Ek Modüller Üst dolap, ahşap kapaklı, 32 cm, sağ	1024
55975	Ek Modüller Üst dolap, cam kapaklı, 32 cm, sol	1025
55979	Ek Modüller Üst dolap, cam kapaklı, 32 cm, sağ	1026
55983	Ek Modüller Termosifon dolabı, 65 cm	1027
56060	Ek Modüller Üst dolap, ahşap kapaklı, 32 cm, sol	1023
56061	Ek Modüller Üst dolap, ahşap kapaklı, 32 cm, sağ	1024
56062	Ek Modüller Üst dolap, cam kapaklı, 32 cm, sol	1025
56064	Ek Modüller Üst dolap, cam kapaklı, 32 cm, sağ	1026
56065	Ek Modüller Termosifon dolabı, 65 cm	1027
56066	S50 Lavabo dolabı, tek çekmeceli, 60 cm	921-1009
56067	S50 Lavabo dolabı, tek çekmeceli, 60 cm	921-1009
56068	S50 Lavabo dolabı, tek çekmeceli, 80 cm	921
56069	S50 Lavabo dolabı, tek çekmeceli, 80 cm	921
56070	S50 Lavabo dolabı, tek çekmeceli, 100 cm	921
56071	S50 Lavabo dolabı, tek çekmeceli, 100 cm	921
56072	S50 Lavabo dolabı, tek çekmeceli, 120 cm	922
56073	S50 Lavabo dolabı, tek çekmeceli, 120 cm	922
56078	S50 Boy dolabı, 36 cm	922
56079	S50 Boy dolabı, 36 cm	922
56080	S50 Boy dolabı, 36 cm	922
56081	S50 Boy dolabı, 36 cm	922
56101	İstanbul Boy dolabı, 40 cm	669
56102	İstanbul Boy dolabı, 40 cm	669
56103	İstanbul Boy dolabı, 40 cm	669
56104	İstanbul Boy dolabı, 40 cm	669
56107	İstanbul Boy dolabı, 40 cm	669
56108	İstanbul Boy dolabı, 40 cm	669
56110	Nest Lavabo dolabı, kapaklı, 45 cm	870-1005
56111	Nest Lavabo dolabı, kapaklı, 45 cm	870-1005
56112	Nest Lavabo dolabı, kapaklı, 45 cm	870-1005
56113	Nest Lavabo dolabı, kapaklı, 45 cm	870-1005
56114	Nest Lavabo dolabı, kapaklı, 45 cm	870-1005
56115	Nest Lavabo dolabı, kapaklı, 45 cm	870-1005
56116	Nest Lavabo dolabı, kapaklı, 60 cm	870-1005
56117	Nest Lavabo dolabı, kapaklı, 60 cm	870-1005
56118	Nest Lavabo dolabı, kapaklı, 60 cm	870-1005
56119	Nest Lavabo dolabı, kapaklı, 80 cm	871
56120	Nest Lavabo dolabı, kapaklı, 80 cm	871
56121	Nest Lavabo dolabı, kapaklı, 80 cm	871
56122	Nest Lavabo dolabı, kapaklı, 100 cm	871
56123	Nest Lavabo dolabı, kapaklı, 100 cm	871
56124	Nest Lavabo dolabı, kapaklı, 100 cm	871
56125	Nest Trendy Lavabo dolabı, dar, kapaklı, 60 cm	828-994
56126	Nest Trendy Lavabo dolabı, dar, kapaklı, 60 cm	828-994
56127	Nest Trendy Lavabo dolabı, dar, kapaklı, 60 cm	828-994
56128	Nest Trendy Lavabo dolabı, dar, kapaklı, 80 cm	828
56129	Nest Trendy Lavabo dolabı, dar, kapaklı, 80 cm	828
56130	Nest Trendy Lavabo dolabı, dar, kapaklı, 80 cm	828
56131	Nest Trendy Lavabo dolabı, dar, kapaklı, 100 cm	829
56132	Nest Trendy Lavabo dolabı, dar, kapaklı, 100 cm	829
56133	Nest Trendy Lavabo dolabı, dar, kapaklı, 100 cm	829
56134	Nest Trendy Lavabo dolabı, tek çekmeceli, 60 cm	829-994
56135	Nest Trendy Lavabo dolabı, tek çekmeceli, 60 cm	829-994
56136	Nest Trendy Lavabo dolabı, tek çekmeceli, 60 cm	829-994
56137	Nest Trendy Lavabo dolabı, tek çekmeceli, 80 cm	830
56138	Nest Trendy Lavabo dolabı, tek çekmeceli, 80 cm	830
56139	Nest Trendy Lavabo dolabı, tek çekmeceli, 80 cm	830
56140	Nest Trendy Lavabo dolabı, tek çekmeceli, 100 cm	830
56141	Nest Trendy Lavabo dolabı, tek çekmeceli, 100 cm	830
56142	Nest Trendy Lavabo dolabı, tek çekmeceli, 100 cm	830
56143	Nest Trendy Lavabo dolabı, çift çekmeceli, 60 cm	831-995
56144	Nest Trendy Lavabo dolabı, çift çekmeceli, 60 cm	831-995
56145	Nest Trendy Lavabo dolabı, çift çekmeceli, 60 cm	831-995
56146	Nest Trendy Lavabo dolabı, çift çekmeceli, 80 cm	831
56147	Nest Trendy Lavabo dolabı, çift çekmeceli, 80 cm	831
56148	Nest Trendy Lavabo dolabı, çift çekmeceli, 80 cm	831
56149	Nest Trendy Lavabo dolabı, çift çekmeceli, 100 cm	832
56150	Nest Trendy Lavabo dolabı, çift çekmeceli, 100 cm	832
56151	Nest Trendy Lavabo dolabı, çift çekmeceli, 100 cm	832
56152	Nest Ayna	872-1006
56153	Nest Trendy/Nest Raflı ayna	833-873-996
56154	Nest Trendy/Nest Raflı ayna	833-873
56155	Nest Trendy/Nest Raflı ayna	833-873
56156	Nest Trendy/Nest Ayna	832-872-995
56157	Nest Trendy/Nest Ayna	832-872
56158	Nest Trendy/Nest Ayna	832-872
56159	Nest Trendy Aydınlatmalı ayna, 60 cm	834-997
56160	Nest Trendy Aydınlatmalı ayna, 60 cm	834-997
56161	Nest Trendy Aydınlatmalı ayna, 60 cm	834-997
56162	Nest Trendy Aydınlatmalı ayna, 80 cm	835
56163	Nest Trendy Aydınlatmalı ayna, 80 cm	835
56164	Nest Trendy Aydınlatmalı ayna, 80 cm	835
56165	Nest Trendy Aydınlatmalı ayna, 100 cm	835
56166	Nest Trendy Aydınlatmalı ayna, 100 cm	835
56167	Nest Trendy Aydınlatmalı ayna, 100 cm	835

• Eczacıbaşı Yapı Gereçleri San. ve Tic. A.Ş'nin ürünler ve teknik detaylarında değişiklik yapma hakkı saklıdır.

VitrA

Banyo Mobilyaları

Kod	Açıklama	Sayfa No
56168	Nest Trendy Aydınlatmalı dolaplı ayna, 60 cm	836-998
56169	Nest Trendy Aydınlatmalı dolaplı ayna, 60 cm	836-998
56170	Nest Trendy Aydınlatmalı dolaplı ayna, 60 cm	836-998
56171	Nest Trendy Aydınlatmalı dolaplı ayna, 60 cm	836-998
56172	Nest Trendy Aydınlatmalı dolaplı ayna, 60 cm	836-998
56173	Nest Trendy Aydınlatmalı dolaplı ayna, 60 cm	836-998
56174	Nest Trendy Aydınlatmalı dolaplı ayna, 80 cm	836
56175	Nest Trendy Aydınlatmalı dolaplı ayna, 80 cm	836
56176	Nest Trendy Aydınlatmalı dolaplı ayna, 80 cm	836
56177	Nest Trendy Aydınlatmalı dolaplı ayna, 100 cm	837
56178	Nest Trendy Aydınlatmalı dolaplı ayna, 100 cm	837
56179	Nest Trendy Aydınlatmalı dolaplı ayna, 100 cm	837
56180	Nest Trendy Tekerlekli alt ünite, 80 cm	837
56181	Nest Trendy Tekerlekli alt ünite, 80 cm	837
56182	Nest Trendy Tekerlekli alt ünite, 80 cm	837
56183	Nest Trendy Tekerlekli alt ünite, 100 cm	838
56184	Nest Trendy Tekerlekli alt ünite, 100 cm	838
56185	Nest Trendy Tekerlekli alt ünite, 100 cm	838
56186	Nest Trendy/Nest Boy dolabı, tek kapaklı, 45 cm	838-873
56187	Nest Trendy/Nest Boy dolabı, tek kapaklı, 45 cm	838-873
56188	Nest Trendy/Nest Boy dolabı, tek kapaklı, 45 cm	838-873
56189	Nest Trendy/Nest Boy dolabı, tek kapaklı, 45 cm	838-873
56190	Nest Trendy/Nest Boy dolabı, tek kapaklı, 45 cm	838-873
56191	Nest Trendy/Nest Boy dolabı, tek kapaklı, 45 cm	838-873
56192	Nest Trendy Boy dolabı, 64 cm	839
56193	Nest Trendy Boy dolabı, 64 cm	839
56194	Nest Trendy Boy dolabı, 64 cm	839
56195	Nest Trendy/Nest Çocuk basamağı, 38 cm	839-874
56196	Nest Trendy/Nest Çocuk basamağı, 38 cm	839-874
56197	Nest Trendy/Nest Çocuk basamağı, 38 cm	839-874
56198	Nest Trendy/Nest Aydınlatma	834-873-997
56200	Nest Lavabo dolabı, asimetrik kapaklı, 100 cm	872
56201	Nest Lavabo dolabı, asimetrik kapaklı, 100 cm	872
56202	Nest Lavabo dolabı, asimetrik kapaklı, 100 cm	872
56235	System-Infinit Lavabo dolabı, 100 cm	780
56236	System-Infinit Lavabo dolabı, 100 cm	780
56237	System-Infinit Lavabo dolabı, 100 cm	780
56238	System-Infinit Lavabo dolabı, 100 cm	780
56239	System-Infinit Lavabo dolabı, 100 cm	780
56240	System-Infinit Lavabo dolabı, 100 cm	780
56241	System-Infinit Lavabo dolabı, 120 cm	780
56242	System-Infinit Lavabo dolabı, 120 cm	780
56243	System-Infinit Lavabo dolabı, 120 cm	780
56244	System-Infinit Lavabo dolabı, 120 cm	781
56245	System-Infinit Lavabo dolabı, 120 cm	781
56246	System-Infinit Lavabo dolabı, 120 cm	781
56255	System-Infinit Boy dolabı, 40 cm	781
56256	System-Infinit Boy dolabı, 40 cm	781
56257	System-Infinit Boy dolabı, 40 cm	781
56258	System-Infinit Boy dolabı, 40 cm	781
56259	System-Infinit Boy dolabı, 40 cm	781
56260	System-Infinit Boy dolabı, 40 cm	781
56296	Ek Modüller Üst dolap, ahşap kapaklı, 32 cm, sol	1023
56297	Ek Modüller Üst dolap, ahşap kapaklı, 32 cm, sol	1023
56298	Ek Modüller Üst dolap, ahşap kapaklı, 32 cm, sol	1023
56299	Ek Modüller Üst dolap, ahşap kapaklı, 32 cm, sol	1023
56300	Ek Modüller Üst dolap, ahşap kapaklı, 32 cm, sağ	1024
56301	Ek Modüller Üst dolap, ahşap kapaklı, 32 cm, sağ	1024
56302	Ek Modüller Üst dolap, ahşap kapaklı, 32 cm, sağ	1024
56303	Ek Modüller Üst dolap, ahşap kapaklı, 32 cm, sağ	1024
56304	Ek Modüller Üst dolap, cam kapaklı, 32 cm, sol	1025
56305	Ek Modüller Üst dolap, cam kapaklı, 32 cm, sol	1025
56306	Ek Modüller Üst dolap, cam kapaklı, 32 cm, sol	1025
56307	Ek Modüller Üst dolap, cam kapaklı, 32 cm, sol	1025
56308	Ek Modüller Üst dolap, cam kapaklı, 32 cm, sağ	1026
56309	Ek Modüller Üst dolap, cam kapaklı, 32 cm, sağ	1026
56310	Ek Modüller Üst dolap, cam kapaklı, 32 cm, sağ	1026
56311	Ek Modüller Üst dolap, cam kapaklı, 32 cm, sağ	1026
56312	Ek Modüller Termosifon dolabı, 65 cm	1027
56313	Ek Modüller Termosifon dolabı, 65 cm	1027
56314	Ek Modüller Termosifon dolabı, 65 cm	1027
56315	Ek Modüller Termosifon dolabı, 65 cm	1027
56334	Nest Trendy/Nest Aydınlatma	834-873-997
56341	Step Demonte Boy dolabı, 35 cm	951
56342	Step Demonte Boy dolabı, 35 cm	951
56343	Step Demonte Boy dolabı, 35 cm	951
56344	Step Demonte Boy dolabı, 35 cm	951
56415	Nest Trendy Lavabo dolabı, dar, kapaklı, 60 cm	828-994
56416	Nest Trendy Lavabo dolabı, dar, kapaklı, 80 cm	828
56417	Nest Trendy Lavabo dolabı, dar, kapaklı, 100 cm	829
56418	Nest Trendy Aydınlatmalı ayna, 60 cm	834-997
56419	Nest Trendy Aydınlatmalı ayna, 80 cm	835
56420	Nest Trendy Aydınlatmalı ayna, 100 cm	835
56421	Nest Trendy Aydınlatmalı dolaplı ayna, 60 cm	836-998
56422	Nest Trendy Aydınlatmalı dolaplı ayna, 60 cm	836-998
56423	Nest Trendy Aydınlatmalı dolaplı ayna, 80 cm	836
56424	Nest Trendy Aydınlatmalı dolaplı ayna, 100 cm	837
56425	Nest Trendy Tekerlekli alt ünite, 80 cm	837
56426	Nest Trendy Tekerlekli alt ünite, 100 cm	838
56427	Nest Trendy/Nest Boy dolabı, tek kapaklı, 45 cm	838-873
56428	Nest Trendy/Nest Boy dolabı, tek kapaklı, 45 cm	838-873
56429	Nest Trendy Boy dolabı, 64 cm	839
56430	Nest Trendy/Nest Çocuk basamağı, 38 cm	839-874
56431	Nest Lavabo dolabı, kapaklı, 45 cm	870-1005
56432	Nest Lavabo dolabı, kapaklı, 45 cm	870-1005
56433	Nest Lavabo dolabı, kapaklı, 60 cm	870-1005
56434	Nest Lavabo dolabı, kapaklı, 80 cm	871
56435	Nest Lavabo dolabı, kapaklı, 100 cm	871
56436	Nest Lavabo dolabı, asimetrik kapaklı, 100 cm	872
56437	Nest Trendy Lavabo dolabı, tek çekmeceli, 60 cm	829-994
56438	Nest Trendy Lavabo dolabı, tek çekmeceli, 80 cm	830
56439	Nest Trendy Lavabo dolabı, tek çekmeceli, 100 cm	830
56440	Nest Trendy Lavabo dolabı, çift çekmeceli, 60 cm	831-995
56441	Nest Trendy Lavabo dolabı, çift çekmeceli, 80 cm	831
56442	Nest Trendy Lavabo dolabı, çift çekmeceli, 100 cm	832
56476	Memoria Aydınlatmalı ayna, 120 cm	628
56477	Memoria Aydınlatmalı ayna, 120 cm	628
56479	Memoria Aydınlatmalı ayna, 150 cm	628
56480	Memoria Aydınlatmalı ayna, 150 cm	628
56482	Memoria Aydınlatmalı dolaplı ayna, 120 cm	629
56483	Memoria Aydınlatmalı dolaplı ayna, 120 cm	629
56485	Memoria Aydınlatmalı dolaplı ayna, 150 cm	629
56486	Memoria Aydınlatmalı dolaplı ayna, 150 cm	629
56509	Memoria Seperatör, küçük	632
56510	Memoria Seperatör, büyük	632
56559	İstanbul Aydınlatmalı ayna, 100 cm	668
56560	İstanbul Aydınlatmalı ayna, 120 cm	668
56705	Elegance Mermer tezgah, 100 cm	706
56706	Elegance Mermer tezgah, 100 cm	706
56707	Elegance Mermer tezgah, 100 cm	706
56721	Elegance Aydınlatmalı ayna, 100 cm	708
56722	Elegance Aydınlatmalı ayna, 100 cm	708
56723	Elegance Boy dolabı, cam kapaklı, 40 cm	708
56724	Elegance Boy dolabı, cam kapaklı, 40 cm	708

• Eczacıbaşı Yapı Gereçleri San. ve Tic. A.Ş'nin ürünler ve teknik detaylarında değişiklik yapma hakkı saklıdır.

VitrA

Banyo Mobilyaları

Kod	Açıklama	Sayfa No
56727	Elegance Boy dolabı, cam kapaklı, 40 cm	708
56728	Elegance Boy dolabı, cam kapaklı, 40 cm	708
56731	Elegance Orta boy dolabı, 40 cm	709
56732	Elegance Orta boy dolabı, 40 cm	709
56735	Elegance Orta boy dolabı, 40 cm	709
56736	Elegance Orta boy dolabı, 40 cm	709
56739	Aynalar Classic dolaplı ayna, 60 cm	975-1017
56740	Aynalar Classic dolaplı ayna, 60 cm	975-1017
56741	Aynalar Classic dolaplı ayna, 60 cm	975-1017
56743	Aynalar Classic dolaplı ayna, 60 cm	975-1017
56744	Aynalar Classic dolaplı ayna, 80 cm	976
56745	Aynalar Classic dolaplı ayna, 80 cm	976
56746	Aynalar Classic dolaplı ayna, 60 cm	976
56748	Aynalar Classic dolaplı ayna, 80 cm	976
56749	Aynalar Classic dolaplı ayna, 100 cm	977
56750	Aynalar Classic dolaplı ayna, 100 cm	977
56751	Aynalar Classic dolaplı ayna, 100 cm	976
56753	Aynalar Classic dolaplı ayna, 100 cm	977
56754	Aynalar Classic dolaplı ayna, 120 cm	977
56755	Aynalar Classic dolaplı ayna, 120 cm	977
56756	Aynalar Classic dolaplı ayna, 120 cm	977
56758	Aynalar Classic dolaplı ayna, 120 cm	977
56759	Aynalar Elite dolaplı ayna, 60 cm	972-1015
56760	Aynalar Elite dolaplı ayna, 60 cm	972-1015
56761	Aynalar Elite dolaplı ayna, 60 cm	972-1015
56763	Aynalar Elite dolaplı ayna, 60 cm	972-1015
56766	Aynalar Elite dolaplı ayna, 60 cm	972-1015
56769	Aynalar Elite dolaplı ayna, 80 cm	973
56771	Aynalar Elite dolaplı ayna, 80 cm	973
56773	Aynalar Elite dolaplı ayna, 80 cm	973
56776	Aynalar Elite dolaplı ayna, 80 cm	973
56779	Aynalar Elite dolaplı ayna, 100 cm	973
56781	Aynalar Elite dolaplı ayna, 100 cm	973
56783	Aynalar Elite dolaplı ayna, 100 cm	973
56786	Aynalar Elite dolaplı ayna, 100 cm	973
56789	Aynalar Elite dolaplı ayna, 120 cm	974
56790	Aynalar Elite dolaplı ayna, 120 cm	974
56791	Aynalar Elite dolaplı ayna, 120 cm	974
56793	Aynalar Elite dolaplı ayna, 120 cm	974
56796	Aynalar Elite dolaplı ayna, 120 cm	974
56804	Aynalar Premium dolaplı ayna, 60 cm	965-1014
56806	Aynalar Premium dolaplı ayna, 60 cm	965-1014
56809	Aynalar Premium dolaplı ayna, 60 cm	965-1014
56810	Aynalar Premium dolaplı ayna, 60 cm	965-1014
56811	Aynalar Premium dolaplı ayna, 60 cm	965-1014
56817	Aynalar Premium dolaplı ayna, 80 cm	966
56819	Aynalar Premium dolaplı ayna, 80 cm	966
56822	Aynalar Premium dolaplı ayna, 80 cm	966
56823	Aynalar Premium dolaplı ayna, 80 cm	966
56824	Aynalar Premium dolaplı ayna, 80 cm	966
56830	Aynalar Premium dolaplı ayna, 100 cm	967
56832	Aynalar Premium dolaplı ayna, 100 cm	967
56835	Aynalar Premium dolaplı ayna, 100 cm	967
56836	Aynalar Premium dolaplı ayna, 100 cm	967
56837	Aynalar Premium dolaplı ayna, 100 cm	967
56843	Aynalar Premium dolaplı ayna, 120 cm	968
56845	Aynalar Premium dolaplı ayna, 120 cm	968
56848	Aynalar Premium dolaplı ayna, 120 cm	968
56849	Aynalar Premium dolaplı ayna, 120 cm	968
56850	Aynalar Premium dolaplı ayna, 120 cm	968
56851	Aynalar Classic ayna	963-1013
56852	Aynalar Classic ayna	963

Kod	Açıklama	Sayfa No
56853	Aynalar Classic ayna	963
56869	Aynalar Raf, 45 cm	978
56872	Aynalar Raf, 45 cm	978
56875	Aynalar Raf, 45 cm	978
56880	Aynalar Raf, 45 cm	978
56881	Aynalar Raf, 45 cm	978
56884	Aynalar Raf, 45 cm	978
56885	Aynalar Raf, 45 cm	978
56886	Aynalar Raf, 45 cm	978
56890	Aynalar Raf, 45 cm	978
56892	Aynalar Raf, 60 cm	978
56895	Aynalar Raf, 60 cm	978
56898	Aynalar Raf, 60 cm	978
56901	Aynalar Raf, 60 cm	978
56902	Aynalar Raf, 60 cm	978
56905	Aynalar Raf, 60 cm	978
56906	Aynalar Raf, 60 cm	978
56907	Aynalar Raf, 60 cm	978
56911	Aynalar Raf, 60 cm	978
56913	Aynalar Raf, 80 cm	979
56916	Aynalar Raf, 80 cm	979
56919	Aynalar Raf, 80 cm	979
56922	Aynalar Raf, 80 cm	979
56923	Aynalar Raf, 80 cm	979
56926	Aynalar Raf, 80 cm	979
56927	Aynalar Raf, 80 cm	979
56928	Aynalar Raf, 80 cm	979
56929	Aynalar Raf, 80 cm	979
56932	Aynalar Raf, 80 cm	979
56934	Aynalar Raf,100 cm	980
56937	Aynalar Raf,100 cm	980
56940	Aynalar Raf,100 cm	980
56943	Aynalar Raf,100 cm	980
56944	Aynalar Raf,100 cm	980
56947	Aynalar Raf,100 cm	980
56948	Aynalar Raf,100 cm	980
56949	Aynalar Raf,100 cm	980
56953	Aynalar Raf,100 cm	980
56955	Aynalar Raf,120 cm	981
56958	Aynalar Raf,120 cm	981
56961	Aynalar Raf,120 cm	981
56970	Aynalar Raf,120 cm	981
56971	Aynalar Raf,120 cm	981
56974	Aynalar Raf,120 cm	981
56975	Aynalar Raf,120 cm	981
56976	Aynalar Raf,120 cm	981
56980	Aynalar Raf,120 cm	981
56981	Aynalar Classic dolaplı ayna, 60 cm	975-1017
56982	Aynalar Classic dolaplı ayna, 60 cm	975-1017
56983	Aynalar Classic dolaplı ayna, 60 cm	975-1017
56985	Aynalar Classic dolaplı ayna, 60 cm	975-1017
56986	Aynalar Elite dolaplı ayna, 60 cm	972-1015
56987	Aynalar Elite dolaplı ayna, 60 cm	972-1015
56989	Aynalar Elite dolaplı ayna, 60 cm	972-1015
56992	Aynalar Elite dolaplı ayna, 60 cm	972-1015
57070	Aynalar Premium dolaplı ayna, 60 cm	965-1014
57072	Aynalar Premium dolaplı ayna, 60 cm	965-1014
57075	Aynalar Premium dolaplı ayna, 60 cm	965-1014
57076	Aynalar Premium dolaplı ayna, 60 cm	965-1014
57077	Aynalar Premium dolaplı ayna, 60 cm	965-1014
57078	Aynalar Elite dolaplı ayna, 60 cm	972-1015
57081	Aynalar Classic dolaplı ayna, 60 cm	975-1017

• Eczacıbaşı Yapı Gereçleri San. ve Tic. A.Ş'nin ürünler ve teknik detaylarında değişiklik yapma hakkı saklıdır.

VitrA

Banyo Mobilyaları

Kod	Açıklama	Sayfa No
57082	Aynalar Classic dolaplı ayna, 60 cm	975-1017
57083	Aynalar Classic dolaplı ayna, 80 cm	976
57087	Aynalar Premium dolaplı ayna, 60 cm	965-1014
57088	Aynalar Premium dolaplı ayna, 80 cm	966
57089	Aynalar Premium dolaplı ayna, 100 cm	967
57090	Aynalar Premium dolaplı ayna, 120 cm	968
57118	Aynalar LED aydınlatma	962-1013
58127	D-Light Lavabo dolabı, kapaklı, 50 cm	914-1008
58128	D-Light Lavabo dolabı, kapaklı, 50 cm	914-1008
58129	D-Light Lavabo dolabı, kapaklı, 50 cm	914-1008
58130	D-Light Lavabo dolabı, kapaklı, 50 cm	914-1008
58131	D-Light Lavabo dolabı, tek çekmeceli, 70 cm	914
58132	D-Light Lavabo dolabı, tek çekmeceli, 70 cm	914
58133	D-Light Lavabo dolabı, tek çekmeceli, 70 cm	914
58134	D-Light Lavabo dolabı, tek çekmeceli, 70 cm	914
58135	D-Light Lavabo dolabı, tek çekmeceli, 90 cm	915
58136	D-Light Lavabo dolabı, tek çekmeceli, 90 cm	915
58137	D-Light Lavabo dolabı, tek çekmeceli, 90 cm	915
58138	D-Light Lavabo dolabı, tek çekmeceli, 90 cm	915
58139	D-Light Lavabo dolabı, tek çekmeceli, 110 cm	915
58140	D-Light Lavabo dolabı, tek çekmeceli, 110 cm	915
58141	D-Light Lavabo dolabı, tek çekmeceli, 110 cm	915
58142	D-Light Lavabo dolabı, tek çekmeceli, 110 cm	915
58143	D-Light Otel ünite, 70 cm	916
58144	D-Light Otel ünite, 70 cm	916
58145	D-Light Otel ünite, 90 cm	916
58146	D-Light Otel ünite, 90 cm	916
58147	D-Light Otel ünite, 100 cm	917
58148	D-Light Otel ünite, 100 cm	917
58149	D-Light Orta ünite, 36 cm	917
58150	D-Light Orta ünite, 36 cm	917
58151	D-Light Orta ünite, 36 cm	917
58152	D-Light Orta ünite, 36 cm	917
58153	D-Light Orta ünite, 36 cm	917
58154	D-Light Orta ünite, 36 cm	917
58155	D-Light Orta ünite, 36 cm	917
58156	D-Light Orta ünite, 36 cm	917
58157	D-Light Boy dolabı, 36 cm	918
58158	D-Light Boy dolabı, 36 cm	918
58159	D-Light Boy dolabı, 36 cm	918
58160	D-Light Boy dolabı, 36 cm	918
58161	D-Light Boy dolabı, 36 cm	918
58162	D-Light Boy dolabı, 36 cm	918
58163	D-Light Boy dolabı, 36 cm	918
58164	D-Light Boy dolabı, 36 cm	918
58165	D-Light Tuvalet kağıtlığı	919-1008
58166	D-Light Havluluk	919-1008
58172	Aynalar Elite dolaplı ayna, 60 cm	972-1015
58173	Aynalar Elite dolaplı ayna, 60 cm	972-1015
58174	Aynalar Elite dolaplı ayna, 80 cm	973
58175	Metropole Lavabo dolabı, çift çekmeceli, 80 cm	770
58176	Metropole Lavabo dolabı, çift çekmeceli, 80 cm	770
58177	Metropole Lavabo dolabı, çift çekmeceli, 100 cm	771
58178	Metropole Lavabo dolabı, çift çekmeceli, 100 cm	771
58179	Metropole Lavabo dolabı, çift çekmeceli, 120 cm	771
58180	Metropole Lavabo dolabı, çift çekmeceli, 120 cm	771
58181	Metropole Lavabo dolabı, çift çekmeceli, 80 cm	773
58182	Metropole Lavabo dolabı, çift çekmeceli, 80 cm	773
58183	Metropole Lavabo dolabı, çift çekmeceli, 100 cm	774
58184	Metropole Lavabo dolabı, çift çekmeceli, 100 cm	774
58185	Metropole Lavabo dolabı, çift çekmeceli, 120 cm	774
58186	Metropole Lavabo dolabı, çift çekmeceli, 120 cm	774
58187	Metropole Lavabo dolabı, tek çekmeceli, 80 cm	769
58188	Metropole Lavabo dolabı, tek çekmeceli, 80 cm	769
58189	Metropole Lavabo dolabı, tek çekmeceli, 100 cm	769
58190	Metropole Lavabo dolabı, tek çekmeceli, 100 cm	769
58191	Metropole Lavabo dolabı, tek çekmeceli, 120 cm	770
58192	Metropole Lavabo dolabı, tek çekmeceli, 120 cm	770
58193	Metropole Lavabo dolabı, tek çekmeceli, 80 cm	772
58194	Metropole Lavabo dolabı, tek çekmeceli, 80 cm	772
58195	Metropole Lavabo dolabı, tek çekmeceli, 100 cm	772
58196	Metropole Lavabo dolabı, tek çekmeceli, 100 cm	772
58197	Metropole Lavabo dolabı, tek çekmeceli, 120 cm	773
58198	Metropole Lavabo dolabı, tek çekmeceli, 120 cm	773
58203	Metropole Boy dolabı, 40 cm	777
58204	Metropole Boy dolabı, 40 cm	777
58205	Metropole Boy dolabı, 40 cm	777
58206	Metropole Boy dolabı, 40 cm	777
58207	Metropole Orta boy dolabı, 40 cm	776
58208	Metropole Orta boy dolabı, 40 cm	776
58209	Metropole Orta boy dolabı, 40 cm	776
58210	Metropole Orta boy dolabı, 40 cm	776
58211	Metropole Aydınlatmalı dolaplı ayna, 80 cm	775
58212	Metropole Aydınlatmalı dolaplı ayna, 80 cm	775
58213	Metropole Aydınlatmalı dolaplı ayna, 100 cm	775
58214	Metropole Aydınlatmalı dolaplı ayna, 100 cm	775
58215	Metropole Aydınlatmalı dolaplı ayna, 120 cm	776
58216	Metropole Aydınlatmalı dolaplı ayna, 120 cm	776
58225	Aynalar Elite dolaplı ayna, 100 cm	973
58226	Aynalar Elite dolaplı ayna, 120 cm	974
58233	Aynalar Raf, 45 cm	978
58234	Aynalar Raf, 60 cm	978
58235	Aynalar Raf, 80 cm	979
58236	Aynalar Raf,100 cm	980
58237	Aynalar Raf,120 cm	981
58250	Ek Modüller Üst dolap, ahşap kapaklı, 32 cm, sol	1023
58251	Ek Modüller Üst dolap, ahşap kapaklı, 32 cm, sol	1023
58252	Ek Modüller Üst dolap, ahşap kapaklı, 32 cm, sol	1023
58253	Ek Modüller Üst dolap, ahşap kapaklı, 32 cm, sol	1023
58254	Ek Modüller Üst dolap, ahşap kapaklı, 32 cm, sağ	1024
58255	Ek Modüller Üst dolap, ahşap kapaklı, 32 cm, sağ	1024
58256	Ek Modüller Üst dolap, ahşap kapaklı, 32 cm, sağ	1024
58257	Ek Modüller Üst dolap, ahşap kapaklı, 32 cm, sağ	1024
58258	Ek Modüller Üst dolap, cam kapaklı, 32 cm, sol	1025
58259	Ek Modüller Üst dolap, cam kapaklı, 32 cm, sol	1025
58260	Ek Modüller Üst dolap, cam kapaklı, 32 cm, sağ	1026
58261	Ek Modüller Üst dolap, cam kapaklı, 32 cm, sağ	1026
58262	Ek Modüller Termosifon dolabı, 65 cm	1027
58263	Ek Modüller Termosifon dolabı, 65 cm	1027
58264	Ek Modüller Termosifon dolabı, 65 cm	1027
58265	Ek Modüller Termosifon dolabı, 65 cm	1027
58266	Memoria Black & White Tezgah, 100 cm	691
58267	Memoria Black & White Tezgah, 120 cm	691
58268	Memoria Black & White Tezgah, 160 cm	692
58269	Memoria Black & White Deluxe ayna, 100 cm	694
58269	Aynalar Deluxe aydınlatmalı ayna	694-958
58270	Aynalar Deluxe aydınlatmalı ayna	695-958
58271	Aynalar Deluxe aydınlatmalı ayna	695-958
58272	Aynalar Deluxe aydınlatmalı ayna	696-958
58273	Aynalar Deluxe aydınlatmalı ayna	696-958
58274	Memoria Black & White Alt modül, 40 cm	693
58275	Memoria Black & White Alt modül, 80 cm	693
58276	Memoria Black & White Üst modül, 20 cm	694-701
58277	Memoria Black & White Boy dolabı, 40 cm	697

• Eczacıbaşı Yapı Gereçleri San. ve Tic. A.Ş'nin ürünler ve teknik detaylarında değişiklik yapma hakkı saklıdır.

VitrA

Banyo Mobilyaları

Kod	Açıklama	Sayfa No
58278	Memoria Black & White Boy dolabı, 40 cm	697
58287	Ek Modüller Üst dolap, ahşap kapaklı, 32 cm, sol	1023
58288	Ek Modüller Üst dolap, ahşap kapaklı, 32 cm, sağ	1024
58289	Ek Modüller Termosifon dolabı, 65 cm	1027
58302	Ek Modüller Üst dolap, ahşap kapaklı, 32 cm, sol	1023
58303	Ek Modüller Üst dolap, ahşap kapaklı, 32 cm, sol	1023
58305	Ek Modüller Üst dolap, ahşap kapaklı, 32 cm, sağ	1024
58306	Ek Modüller Üst dolap, ahşap kapaklı, 32 cm, sağ	1024
58308	Ek Modüller Üst dolap, cam kapaklı, 32 cm, sol	1025
58309	Ek Modüller Üst dolap, cam kapaklı, 32 cm, sol	1025
58311	Ek Modüller Üst dolap, cam kapaklı, 32 cm, sağ	1026
58312	Ek Modüller Üst dolap, cam kapaklı, 32 cm, sağ	1026
58314	Ek Modüller Termosifon dolabı, 65 cm	1027
58315	Ek Modüller Termosifon dolabı, 65 cm	1027
58356	Memoria Lavabo dolabı, seramik lavabolu, 120 cm	624
58357	Memoria Lavabo dolabı, seramik lavabolu, 120 cm	624
58358	Memoria Lavabo dolabı, seramik lavabolu, 120 cm	625
58359	Memoria Lavabo dolabı, seramik lavabolu, 120 cm	624
58360	Memoria Lavabo dolabı, seramik lavabolu, 120 cm	624
58361	Memoria Lavabo dolabı, seramik lavabolu, 120 cm	625
58362	Memoria Lavabo dolabı, seramik lavabolu, 150 cm	625
58363	Memoria Lavabo dolabı, seramik lavabolu, 150 cm	626
58364	Memoria Lavabo dolabı, seramik lavabolu, 150 cm	626
58365	Memoria Lavabo dolabı, seramik lavabolu, 150 cm	625
58366	Memoria Lavabo dolabı, seramik lavabolu, 150 cm	626
58367	Memoria Lavabo dolabı, seramik lavabolu, 150 cm	626
58368	Memoria Lavabo dolabı, infinit lavabolu, 120 cm	627
58369	Memoria Lavabo dolabı, infinit lavabolu, 120 cm	627
58370	Memoria Lavabo dolabı, infinit lavabolu, 150 cm	627
58371	Memoria Lavabo dolabı, infinit lavabolu, 150 cm	627
58380	Memoria Boy dolabı, kapaklı, 45 cm	630
58381	Memoria Boy dolabı, kapaklı, 45 cm	630
58382	Memoria Boy dolabı, kapaklı, 45 cm	630
58383	Memoria Boy dolabı, kapaklı, 45 cm	630
58384	Memoria Boy dolabı, mekanizmalı, 45 cm	630
58385	Memoria Boy dolabı, mekanizmalı, 45 cm	630
58390	Memoria Orta boy dolabı, vitrinli, 40 cm	631
58391	Memoria Orta boy dolabı, vitrinli, 40 cm	631
58392	Memoria Orta boy dolabı, vitrinli, 40 cm	631
58393	Memoria Orta boy dolabı, vitrinli, 40 cm	631
58901	Step Demonte Banyo dolabı seti, düz aynalı, kapaklı, 85 cm	950
58902	Step Demonte Banyo dolabı seti, düz aynalı, kapaklı, 65 cm	950
58903	Step Demonte Banyo dolabı seti, düz aynalı, kapaklı, 85 cm	950
58904	Step Demonte Banyo dolabı seti, düz aynalı, kapaklı, 65 cm	950
58918	Ek Modüller Üst dolap, ahşap kapaklı, 32 cm, sol	1023
58919	Ek Modüller Üst dolap, ahşap kapaklı, 32 cm, sağ	1024
58920	Ek Modüller Üst dolap, cam kapaklı, 32 cm, sol	1025
58921	Ek Modüller Üst dolap, cam kapaklı, 32 cm, sağ	1026
58922	Ek Modüller Termosifon dolabı, 65 cm	1027
60016	Memoria Black & White Tezgah, 100 cm	691
60017	Memoria Black & White Tezgah, 100 cm	691
60018	Memoria Black & White Tezgah, 100 cm	691
60019	Memoria Black & White Tezgah, 100 cm	691
60020	Memoria Black & White Tezgah, 120 cm	691
60021	Memoria Black & White Tezgah, 120 cm	691
60022	Memoria Black & White Tezgah, 120 cm	691
60023	Memoria Black & White Tezgah, 120 cm	691
60048	Optima Demonte Banyo dolabı seti, düz aynalı, çekmeceli, 60 cm	939
60049	Optima Demonte Banyo dolabı seti, düz aynalı, çekmeceli, 80 cm	942
60050	Optima Demonte Banyo dolabı seti, düz aynalı, çekmeceli, 100 cm	943
60051	Optima Demonte Banyo dolabı seti, düz aynalı, kapaklı, 60 cm	943
60052	Optima Demonte Banyo dolabı seti, düz aynalı, kapaklı, 80 cm	944
60053	Optima Demonte Banyo dolabı seti, düz aynalı, kapaklı, 100 cm	944
60054	Optima Demonte Boy dolabı, 35 cm	945
60069	İstanbul Lavabo dolabı, infinit lavabolu, 100 cm	666
60070	İstanbul Lavabo dolabı, infinit lavabolu, 120 cm	666
60071	İstanbul Lavabo dolabı, üst tablalı, 100 cm	667
60072	İstanbul Lavabo dolabı, üst tablalı, 120 cm	667
60073	İstanbul Lavabo dolabı, infinit lavabolu, 100 cm	666
60074	İstanbul Lavabo dolabı, infinit lavabolu, 120 cm	666
60075	İstanbul Lavabo dolabı, üst tablalı, 100 cm	667
60076	İstanbul Lavabo dolabı, üst tablalı, 120 cm	667
60077	İstanbul Lavabo dolabı, infinit lavabolu, 100 cm	666
60078	İstanbul Lavabo dolabı, infinit lavabolu, 120 cm	666
60079	İstanbul Lavabo dolabı, üst tablalı, 100 cm	667
60086	İstanbul Lavabo dolabı, üst tablalı, 120 cm	667
60150	Optima Demonte Banyo dolabı seti, düz aynalı, çekmeceli, 60 cm	939
60151	Optima Demonte Banyo dolabı seti, düz aynalı, çekmeceli, 80 cm	942
60152	Optima Demonte Banyo dolabı seti, düz aynalı, çekmeceli, 100 cm	943
60153	Optima Demonte Banyo dolabı seti, düz aynalı, kapaklı, 60 cm	943
60154	Optima Demonte Banyo dolabı seti, düz aynalı, kapaklı, 80 cm	944
60155	Optima Demonte Banyo dolabı seti, düz aynalı, kapaklı, 100 cm	944
60156	Optima Demonte Boy dolabı, 35 cm	945
60158	Elegance Lavabo dolabı, 100 cm	704
60159	Elegance Lavabo dolabı, 100 cm	704
60160	Elegance Lavabo dolabı, 100 cm	704
60161	Elegance Lavabo dolabı, 100 cm	704
60185	Elegance Orta boy dolabı, 40 cm	709
60314	Memoria Black & White Tezgah, 120 cm	692
60315	Memoria Black & White Tezgah, 120 cm	692
60316	Memoria Black & White Tezgah, 120 cm	692
60317	Memoria Black & White Tezgah, 120 cm	692
60777	Sento Lavabo dolabı, kapaklı, 50 cm	844-998
60779	Sento Lavabo dolabı, kapaklı, 50 cm	844-998
60781	Sento Lavabo dolabı, kapaklı, 65 cm	844-999
60785	Sento Lavabo dolabı, kapaklı, 80 cm	845
60787	Sento Lavabo dolabı, kapaklı, 100 cm	845
60789	Sento Lavabo dolabı, kapaklı, 50 cm	844-998
60791	Sento Lavabo dolabı, kapaklı, 50 cm	844-998
60793	Sento Lavabo dolabı, kapaklı, 65 cm	844-999
60797	Sento Lavabo dolabı, kapaklı, 80 cm	845
60799	Sento Lavabo dolabı, kapaklı, 100 cm	845
60801	Sento Lavabo dolabı, kapaklı, 50 cm	844-998
60803	Sento Lavabo dolabı, kapaklı, 50 cm	844-998
60805	Sento Lavabo dolabı, kapaklı, 65 cm	844-999
60809	Sento Lavabo dolabı, kapaklı, 80 cm	845
60811	Sento Lavabo dolabı, kapaklı, 100 cm	845
60812	Sento Lavabo dolabı, tek çekmeceli, 65 cm	846-999
60813	Sento Lavabo dolabı, tek çekmeceli, 80 cm	846
60814	Sento Lavabo dolabı, tek çekmeceli, 100 cm	847
60815	Sento Lavabo dolabı, tek çekmeceli, 65 cm	846-999
60816	Sento Lavabo dolabı, tek çekmeceli, 80 cm	846
60817	Sento Lavabo dolabı, tek çekmeceli, 100 cm	847
60818	Sento Lavabo dolabı, tek çekmeceli, 65 cm	846-999
60819	Sento Lavabo dolabı, tek çekmeceli, 80 cm	846
60820	Sento Lavabo dolabı, tek çekmeceli, 100 cm	847
60822	Sento Lavabo dolabı, çift çekmeceli, 65 cm	847-1000
60824	Sento Lavabo dolabı, çift çekmeceli, 80 cm	848
60826	Sento Lavabo dolabı, çift çekmeceli, 100 cm	848
60828	Sento Lavabo dolabı, çift çekmeceli, 65 cm	847-1000
60830	Sento Lavabo dolabı, çift çekmeceli, 80 cm	848
60832	Sento Lavabo dolabı, çift çekmeceli, 100 cm	848
60834	Sento Lavabo dolabı, çift çekmeceli, 65 cm	847-1000
60836	Sento Lavabo dolabı, çift çekmeceli, 80 cm	848

• Eczacıbaşı Yapı Gereçleri San. ve Tic. A.Ş'nin ürünler ve teknik detaylarında değişiklik yapma hakkı saklıdır.

VitrA

Banyo Mobilyaları

Kod	Açıklama	Sayfa No
60838	Sento Lavabo dolabı, çift çekmeceli, 100 cm	848
60842	Sento Boy dolabı, çamaşır sepetli, 40 cm	862
60843	Sento Boy dolabı, çamaşır sepetli, 40 cm	862
60844	Sento Boy dolabı, çamaşır sepetli, 40 cm	862
60848	Sento Boy dolabı, 40 cm	863
60849	Sento Boy dolabı, 40 cm	863
60850	Sento Boy dolabı, 40 cm	863
60854	Sento Boy dolabı, çamaşır sepetli, 40 cm	862
60855	Sento Boy dolabı, çamaşır sepetli, 40 cm	862
60856	Sento Boy dolabı, çamaşır sepetli, 40 cm	862
60860	Sento Boy dolabı, 40 cm	863
60861	Sento Boy dolabı, 40 cm	863
60862	Sento Boy dolabı, 40 cm	863
60863	Sento Temizlik dolabı, 55 cm	864
60864	Sento Temizlik dolabı, 55 cm	864
60865	Sento Temizlik dolabı, 55 cm	864
60866	Sento Temizlik dolabı, 55 cm	864
60867	Sento Temizlik dolabı, 55 cm	864
60868	Sento Temizlik dolabı, 55 cm	864
60869	Sento Çamaşır makinesi dolabı, 105 cm	865
60870	Sento Çamaşır makinesi dolabı, 105 cm	865
60871	Sento Çamaşır makinesi dolabı, 105 cm	865
60872	Sento Konsol, 95 cm	867
60876	Sento Orta ünite, 40 cm	864
60877	Sento Orta ünite, 40 cm	864
60878	Sento Orta ünite, 40 cm	864
60882	Sento Orta ünite, 40 cm	864
60883	Sento Orta ünite, 40 cm	864
60884	Sento Orta ünite, 40 cm	864
60885	Sento Üst dolap, 105 cm	866
60886	Sento Üst dolap, 105 cm	866
60887	Sento Üst dolap, 105 cm	866
60888	Sento Aydınlatmalı ayna, 50 cm	855-1002
60889	Sento Aydınlatmalı ayna, 60 cm	856-1002
60890	Sento Aydınlatmalı ayna, 80 cm	856
60891	Sento Aydınlatmalı ayna, 100 cm	857
60892	Sento Aydınlatmalı dolaplı ayna, 50 cm	858-1003
60893	Sento Aydınlatmalı dolaplı ayna, 50 cm	858-1003
60894	Sento Aydınlatmalı dolaplı ayna, 60 cm	859-1004
60895	Sento Aydınlatmalı dolaplı ayna, 60 cm	859-1004
60896	Sento Aydınlatmalı dolaplı ayna, 80 cm	860
60897	Sento Aydınlatmalı dolaplı ayna, 100 cm	860
60965	Elegance Lavabo dolabı, 100 cm	704
60966	Elegance Lavabo dolabı, 100 cm	704
60967	Elegance Lavabo dolabı, 100 cm	704
60981	Elegance Lavabo dolabı, 100 cm	704
60982	Elegance Lavabo dolabı, 100 cm	704
60983	Elegance Lavabo dolabı, 100 cm	704
60996	Elegance Aydınlatmalı ayna, 100 cm	708
61001	Memoria Black & White Kalın tezgah, 100 cm	690
61002	Memoria Black & White Kalın tezgah, 120 cm	690
61003	Memoria Black & White Kalın tezgah, 160 cm	690
61004	Memoria Black & White Alt modül, 40 cm	693
61005	Memoria Black & White Alt modül, 80 cm	693
61006	Memoria Black & White Üst modül, 20 cm	694-701
61007	Memoria Black & White Boy dolabı, 40 cm	697
61008	Memoria Black & White Boy dolabı, 40 cm	697
61009	Nest Trendy Hareketli alt ünite, 100 cm	838
61010	Nest Trendy Ayarlanabilir düz ayna, 60 cm	833-996
61011	Nest Trendy Raflı ayarlanabilir düz ayna, 100 cm	834
61012	Nest Trendy Raflı ayarlanabilir düz ayna, 100 cm	834
61013	Nest Trendy Hareketli orta ünite, 45 cm	837
61015	Folda Lavabo dolabı, seramik etajer lavabolu, 80 cm	909
61016	Folda Lavabo dolabı, seramik etajer lavabolu, 80 cm	909
61017	Folda Lavabo dolabı, seramik etajer lavabolu, 80 cm	909
61019	Folda Lavabo dolabı, seramik etajer lavabolu, 100 cm	909
61020	Folda Lavabo dolabı, seramik etajer lavabolu, 100 cm	909
61021	Folda Lavabo dolabı, seramik etajer lavabolu, 100 cm	909
61023	Folda Lavabo dolabı, tezgah üstü lavabolu, 80 cm	910
61024	Folda Lavabo dolabı, tezgah üstü lavabolu, 80 cm	910
61025	Folda Lavabo dolabı, tezgah üstü lavabolu, 80 cm	910
61027	Folda Lavabo dolabı, tezgah üstü lavabolu, 100 cm	910
61028	Folda Lavabo dolabı, tezgah üstü lavabolu, 100 cm	910
61029	Folda Lavabo dolabı, tezgah üstü lavabolu, 100 cm	910
61069	Sento Ayak seti	867-1004
61074	Ek Modüller Üst dolap, ahşap kapaklı, 32 cm, sol	1023
61075	Ek Modüller Üst dolap, ahşap kapaklı, 32 cm, sağ	1024
61076	Ek Modüller Üst dolap, cam kapaklı, 32 cm, sol	1025
61079	Elegance Boy dolabı, cam kapaklı, 40 cm	708
61080	Elegance Boy dolabı, cam kapaklı, 40 cm	708
61081	Elegance Boy dolabı, cam kapaklı, 40 cm	708
61082	Elegance Boy dolabı, cam kapaklı, 40 cm	708
61083	Elegance Boy dolabı, cam kapaklı, 40 cm	708
61084	Elegance Boy dolabı, cam kapaklı, 40 cm	708
61086	Elegance Orta boy dolabı, 40 cm	709
61087	Elegance Orta boy dolabı, 40 cm	709
61088	Elegance Orta boy dolabı, 40 cm	709
61089	Elegance Orta boy dolabı, 40 cm	709
61090	Elegance Orta boy dolabı, 40 cm	709
61165	Elegance Mermer tezgah, 100 cm	706
61166	Elegance Mermer tezgah, 100 cm	706
61167	Elegance Mermer tezgah, 100 cm	706
61187	Sento Lavabo dolabı, çift çekmeceli, çift hazneli lavabolu, 130 cm	849
61188	Sento Lavabo dolabı, çift çekmeceli, çift hazneli lavabolu, 130 cm	849
61189	Sento Lavabo dolabı, çift çekmeceli, çift hazneli lavabolu, 130 cm	849
61193	Sento Aydınlatmalı ayna, 120 cm	857
61194	Sento Aydınlatmalı dolaplı ayna, 120 cm	861
61216	Frame Lavabo dolabı, tek çekmeceli, 60 cm	712-984
61217	Frame Lavabo dolabı, tek çekmeceli, 60 cm	712-984
61218	Frame Lavabo dolabı, tek çekmeceli, 60 cm	712-984
61219	Frame Lavabo dolabı, tek çekmeceli, 60 cm	712-984
61220	Frame Lavabo dolabı, tek çekmeceli, 80 cm	712
61221	Frame Lavabo dolabı, tek çekmeceli, 80 cm	712
61222	Frame Lavabo dolabı, tek çekmeceli, 80 cm	712
61223	Frame Lavabo dolabı, tek çekmeceli, 80 cm	712
61224	Frame Lavabo dolabı, tek çekmeceli, 100 cm	713
61225	Frame Lavabo dolabı, tek çekmeceli, 100 cm	713
61226	Frame Lavabo dolabı, tek çekmeceli, 100 cm	713
61227	Frame Lavabo dolabı, tek çekmeceli, 100 cm	713
61228	Frame Lavabo dolabı, çift çekmeceli, 80 cm	713
61229	Frame Lavabo dolabı, çift çekmeceli, 80 cm	713
61230	Frame Lavabo dolabı, çift çekmeceli, 80 cm	713
61231	Frame Lavabo dolabı, çift çekmeceli, 80 cm	713
61232	Frame Lavabo dolabı, çift çekmeceli, 100 cm	714
61233	Frame Lavabo dolabı, çift çekmeceli, 100 cm	714
61234	Frame Lavabo dolabı, çift çekmeceli, 100 cm	714
61235	Frame Lavabo dolabı, çift çekmeceli, 100 cm	714
61236	Frame Aydınlatmalı dolaplı ayna, 60 cm	724-986
61237	Frame Aydınlatmalı dolaplı ayna, 60 cm	724-986
61238	Frame Aydınlatmalı dolaplı ayna, 60 cm	724-986
61239	Frame Aydınlatmalı dolaplı ayna, 60 cm	724-986
61240	Frame Aydınlatmalı dolaplı ayna, 60 cm	724-986
61241	Frame Aydınlatmalı dolaplı ayna, 60 cm	724-986
61242	Frame Aydınlatmalı dolaplı ayna, 80 cm	725

• Eczacıbaşı Yapı Gereçleri San. ve Tic. A.Ş'nin ürünler ve teknik detaylarında değişiklik yapma hakkı saklıdır.

VitrA

Banyo Mobilyaları

Kod	Açıklama	Sayfa No
61243	Frame Aydınlatmalı dolaplı ayna, 80 cm	725
61244	Frame Aydınlatmalı dolaplı ayna, 80 cm	725
61245	Frame Aydınlatmalı dolaplı ayna, 100 cm	725
61246	Frame Aydınlatmalı dolaplı ayna, 100 cm	725
61247	Frame Aydınlatmalı dolaplı ayna, 100 cm	725
61248	Frame Aydınlatmalı dolaplı ayna, 120 cm	726
61249	Frame Aydınlatmalı dolaplı ayna, 120 cm	726
61250	Frame Aydınlatmalı dolaplı ayna, 120 cm	726
61251	Frame Boy dolabı, açık üniteli, 40 cm	726
61252	Frame Boy dolabı, açık üniteli, 40 cm	726
61253	Frame Boy dolabı, açık üniteli, 40 cm	726
61254	Frame Boy dolabı, açık üniteli, 40 cm	726
61255	Frame Boy dolabı, açık üniteli, 40 cm	726
61256	Frame Boy dolabı, açık üniteli, 40 cm	726
61257	Frame Boy dolabı, çekmeceli, 40 cm	727
61258	Frame Boy dolabı, çekmeceli, 40 cm	727
61259	Frame Boy dolabı, çekmeceli, 40 cm	727
61260	Frame Boy dolabı, çekmeceli, 40 cm	727
61261	Frame Boy dolabı, çekmeceli, 40 cm	727
61262	Frame Boy dolabı, çekmeceli, 40 cm	727
61263	Frame Bornoz ünitesi, 40 cm	727
61264	Frame Bornoz ünitesi, 40 cm	727
61265	Frame Bornoz ünitesi, 40 cm	727
61266	Frame Açık ünite, 30 cm	728
61267	Frame Açık ünite, 30 cm	728
61268	Frame Açık ünite, 30 cm	728
61269	Frame Açık ünite, raflı, 30 cm	728
61270	Frame Açık ünite, raflı, 30 cm	728
61271	Frame Açık ünite, raflı, 30 cm	728
61272	Aynalar Deluxe duvara gömme dolaplı ayna, 85 cm	723-963
61273	Aynalar Deluxe duvara gömme dolaplı ayna, 95 cm	723-964
61274	Aynalar Deluxe duvara gömme dolaplı ayna, 125 cm	724-964
61275	Aynalar Deluxe aydınlatmalı yuvarlak ayna, 80 cm	752-959
61276	Memoria Elements Bank,tek çekmeceli, 130 cm	700
61277	Memoria Elements Dönen dolap, 70 cm	701
61278	Memoria Elements Konsol, tek çekmeceli, 50 cm	700
61279	Memoria Elements Tepsili bank, 150 cm	700
61281	Metropole Lavabo dolabı, tek çekmeceli, 80 cm	769
61282	Metropole Lavabo dolabı, tek çekmeceli, 100 cm	769
61283	Metropole Lavabo dolabı, tek çekmeceli, 120 cm	770
61284	Metropole Lavabo dolabı, çift çekmeceli, 80 cm	770
61285	Metropole Lavabo dolabı, çift çekmeceli, 100 cm	771
61286	Metropole Lavabo dolabı, çift çekmeceli, 120 cm	771
61287	Metropole Lavabo dolabı, tek çekmeceli, 80 cm	772
61288	Metropole Lavabo dolabı, tek çekmeceli, 100 cm	772
61289	Metropole Lavabo dolabı, tek çekmeceli, 120 cm	773
61290	Metropole Lavabo dolabı, çift çekmeceli, 80 cm	773
61291	Metropole Lavabo dolabı, çift çekmeceli, 100 cm	774
61292	Metropole Lavabo dolabı, çift çekmeceli, 120 cm	774
61293	Metropole Aydınlatmalı dolaplı ayna, 80 cm	775
61294	Metropole Aydınlatmalı dolaplı ayna, 100 cm	775
61295	Metropole Aydınlatmalı dolaplı ayna, 120 cm	776
61296	Metropole Orta boy dolabı, 40 cm	776
61297	Metropole Orta boy dolabı, 40 cm	776
61298	Metropole Boy dolabı, 40 cm	777
61299	Metropole Boy dolabı, 40 cm	777
61301	Aynalar Brite ayna, üstten ve alttan aydınlatmalı	961-1012
61302	Aynalar Brite ayna, üstten ve alttan aydınlatmalı	961
61303	Aynalar Brite ayna, üstten ve alttan aydınlatmalı	961
61304	Aynalar Brite ayna, üstten ve alttan aydınlatmalı	961
61305	Aynalar Brite ayna, yanlardan aydınlatmalı	961-1012
61306	Aynalar Brite ayna, yanlardan aydınlatmalı	961-1012
61307	Aynalar Brite ayna, yanlardan aydınlatmalı	961
61308	Aynalar Brite ayna, yanlardan aydınlatmalı	961
61309	Aynalar Brite ayna, yanlardan aydınlatmalı	961
61310	Aynalar Premium aydınlatmalı ayna	960-1013
61311	Aynalar Premium aydınlatmalı ayna	960
61312	Aynalar Premium aydınlatmalı ayna	960
61313	Aynalar Premium aydınlatmalı ayna	960
61314	Aynalar Elite aydınlatmalı ayna	962-1011
61315	Aynalar Elite aydınlatmalı ayna	962-1011
61316	Aynalar Elite aydınlatmalı ayna	962
61317	Aynalar Elite aydınlatmalı ayna	962
61318	Aynalar Elite aydınlatmalı ayna	962
61319	Aynalar Classic ayna	962-1012
61320	Aynalar Classic ayna	962
61321	Aynalar Classic ayna	962
61322	Aynalar Classic ayna	962
61337	Aynalar Premium dolaplı ayna, 60 cm	965-1014
61338	Aynalar Premium dolaplı ayna, 60 cm	965-1014
61339	Aynalar Premium dolaplı ayna, 60 cm	965-1014
61340	Aynalar Premium dolaplı ayna, 60 cm	965-1014
61341	Aynalar Premium dolaplı ayna, 60 cm	965-1014
61342	Aynalar Premium dolaplı ayna, 60 cm	965-1014
61364	Sento Çamaşır makinesi dolabı, 105 cm	865
61365	Sento Çamaşır makinesi dolabı, 105 cm	865
61366	Sento Çamaşır makinesi dolabı, 105 cm	865
61436	S20 Lavabo dolabı, tek çekmeceli, 65 cm	924-1009
61437	S20 Lavabo dolabı, tek çekmeceli, 65 cm	924-1009
61438	S20 Lavabo dolabı, tek çekmeceli, 85 cm	924
61439	S20 Lavabo dolabı, tek çekmeceli, 85 cm	924
61444	S20 Yandan dolaplı ayna, 60 cm	926-1010
61445	S20 Yandan dolaplı ayna, 60 cm	926-1010
61446	S20 Yandan dolaplı ayna, 80 cm	926
61447	S20 Yandan dolaplı ayna, 80 cm	926
61451	Frame Lavabo dolabı, tek çekmeceli, 60 cm	714-985
61452	Frame Lavabo dolabı, tek çekmeceli, 60 cm	714-985
61453	Frame Lavabo dolabı, tek çekmeceli, 60 cm	714-985
61454	Frame Lavabo dolabı, tek çekmeceli, 80 cm	715
61455	Frame Lavabo dolabı, tek çekmeceli, 80 cm	715
61456	Frame Lavabo dolabı, tek çekmeceli, 80 cm	715
61457	Frame Lavabo dolabı, tek çekmeceli, 100 cm	715
61458	Frame Lavabo dolabı, tek çekmeceli, 100 cm	715
61459	Frame Lavabo dolabı, tek çekmeceli, 100 cm	715
61460	Frame Lavabo dolabı, tek çekmeceli, 120 cm	716
61461	Frame Lavabo dolabı, tek çekmeceli, 120 cm	716
61462	Frame Lavabo dolabı, tek çekmeceli, 120 cm	716
61463	Frame Lavabo dolabı, çift çekmeceli, 80 cm	716
61464	Frame Lavabo dolabı, çift çekmeceli, 80 cm	716
61465	Frame Lavabo dolabı, çift çekmeceli, 80 cm	716
61466	Frame Lavabo dolabı, çift çekmeceli, 100 cm	717
61467	Frame Lavabo dolabı, çift çekmeceli, 100 cm	717
61468	Frame Lavabo dolabı, çift çekmeceli, 100 cm	717
61469	Frame Lavabo dolabı, çift çekmeceli, 120 cm	717
61470	Frame Lavabo dolabı, çift çekmeceli, 120 cm	717
61471	Frame Lavabo dolabı, çift çekmeceli, 120 cm	717
61520	Sento Çamaşır makinesi ünitesi, 70 cm	865
61521	Sento Çamaşır makinesi ünitesi, 70 cm	865
61522	Sento Çamaşır makinesi ünitesi, 70 cm	865
61523	Sento Üst dolap, 70 cm	866
61524	Sento Üst dolap, 70 cm	866
61525	Sento Üst dolap, 70 cm	866
61526	Step Demonte Banyo dolabı seti, yandan dolaplı aynalı, çekmeceli, 65 cm	947

• Eczacıbaşı Yapı Gereçleri San. ve Tic. A.Ş'nin ürünler ve teknik detaylarında değişiklik yapma hakkı saklıdır.

VitrA

Banyo Mobilyaları

Kod	Açıklama	Sayfa No
61527	Step Demonte Banyo dolabı seti, yandan dolaplı aynalı, çekmeceli, 65 cm	947
61528	Step Demonte Banyo dolabı seti, yandan dolaplı aynalı, çekmeceli, 85 cm	947
61529	Step Demonte Banyo dolabı seti, yandan dolaplı aynalı, çekmeceli, 85 cm	947
61530	Step Demonte Banyo dolabı seti, yandan dolaplı aynalı, kapaklı, 65 cm	948
61531	Step Demonte Banyo dolabı seti, yandan dolaplı aynalı, kapaklı, 65 cm	948
61532	Step Demonte Banyo dolabı seti, yandan dolaplı aynalı, kapaklı, 85 cm	948
61533	Step Demonte Banyo dolabı seti, yandan dolaplı aynalı, kapaklı, 85 cm	948
61534	Optima Demonte Banyo dolabı seti, yandan dolaplı aynalı, çekmeceli, 60 cm	939
61535	Optima Demonte Banyo dolabı seti, yandan dolaplı aynalı, çekmeceli, 60 cm	939
61536	Optima Demonte Banyo dolabı seti, yandan dolaplı aynalı, çekmeceli, 80 cm	939
61537	Optima Demonte Banyo dolabı seti, yandan dolaplı aynalı, çekmeceli, 80 cm	939
61538	Optima Demonte Banyo dolabı seti, yandan dolaplı aynalı, çekmeceli, 100 cm	940
61539	Optima Demonte Banyo dolabı seti, yandan dolaplı aynalı, çekmeceli, 100 cm	940
61540	Optima Demonte Banyo dolabı seti, yandan dolaplı aynalı, kapaklı, 60 cm	940
61541	Optima Demonte Banyo dolabı seti, yandan dolaplı aynalı, kapaklı, 60 cm	940
61542	Optima Demonte Banyo dolabı seti, yandan dolaplı ayna, kapaklı, 80 cm	941
61543	Optima Demonte Banyo dolabı seti, yandan dolaplı ayna, kapaklı, 80 cm	941
61544	Optima Demonte Banyo dolabı seti, yandan dolaplı ayna, kapaklı, 100 cm	941
61545	Optima Demonte Banyo dolabı seti, yandan dolaplı ayna, kapaklı, 100 cm	941
61594	Step Demonte Banyo dolabı seti, düz aynalı, çekmeceli, 65 cm	949
61595	Step Demonte Banyo dolabı seti, düz aynalı, çekmeceli, 65 cm	949
61596	Step Demonte Banyo dolabı seti, düz aynalı, çekmeceli, 85 cm	949
61597	Step Demonte Banyo dolabı seti, düz aynalı, çekmeceli, 85 cm	949
61631	Aynalar Raf, 60 cm	978
61634	Frame Cam tezgah, 60 cm	721-985
61635	Frame Cam tezgah, 60 cm	721-985
61636	Frame Cam tezgah, 60 cm	721-985
61637	Frame Cam tezgah, 80 cm	721
61638	Frame Cam tezgah, 80 cm	721
61639	Frame Cam tezgah, 80 cm	721
61640	Frame Cam tezgah, 100 cm	722
61641	Frame Cam tezgah, 100 cm	722
61642	Frame Cam tezgah, 100 cm	722
61643	Frame Cam tezgah, 120 cm	722
61644	Frame Cam tezgah, 120 cm	722
61645	Frame Cam tezgah, 120 cm	722
61646	Frame Cam tezgah, 30 cm	728
61647	Frame Cam tezgah, 30 cm	728
61648	Frame Cam tezgah, 30 cm	728
61649	Sento Aydınlatmalı ayna, 50 cm	855-1002
61651	Sento Aydınlatmalı ayna, 50 cm	855-1002
61653	Sento Aydınlatmalı ayna, 50 cm	855-1002
61654	Sento Aydınlatmalı ayna, 60 cm	856-1002
61655	Sento Aydınlatmalı ayna, 60 cm	856-1002
61656	Sento Aydınlatmalı ayna, 60 cm	856-1002
61657	Sento Aydınlatmalı ayna, 80 cm	856
61658	Sento Aydınlatmalı ayna, 80 cm	856
61659	Sento Aydınlatmalı ayna, 80 cm	856
61660	Sento Aydınlatmalı ayna, 100 cm	857
61661	Sento Aydınlatmalı ayna, 100 cm	857
61662	Sento Aydınlatmalı ayna, 100 cm	857
61663	Sento Aydınlatmalı ayna, 120 cm	857
61664	Sento Aydınlatmalı ayna, 120 cm	857
61666	Sento Aydınlatmalı dolaplı ayna, 50 cm	858-1003
61667	Sento Aydınlatmalı dolaplı ayna, 50 cm	858-1003
61668	Sento Aydınlatmalı dolaplı ayna, 50 cm	858-1003
61669	Sento Aydınlatmalı dolaplı ayna, 50 cm	858-1003
61670	Sento Aydınlatmalı dolaplı ayna, 50 cm	858-1003
61671	Sento Aydınlatmalı dolaplı ayna, 50 cm	858-1003
61672	Sento Aydınlatmalı dolaplı ayna, 60 cm	859-1004
61673	Sento Aydınlatmalı dolaplı ayna, 60 cm	859-1004
61674	Sento Aydınlatmalı dolaplı ayna, 60 cm	859-1004
61675	Sento Aydınlatmalı dolaplı ayna, 60 cm	859-1004
61676	Sento Aydınlatmalı dolaplı ayna, 60 cm	859-1004
61677	Sento Aydınlatmalı dolaplı ayna, 60 cm	859-1004
61678	Sento Aydınlatmalı dolaplı ayna, 80 cm	860
61679	Sento Aydınlatmalı dolaplı ayna, 80 cm	860
61680	Sento Aydınlatmalı dolaplı ayna, 80 cm	860
61681	Sento Aydınlatmalı dolaplı ayna, 100 cm	860
61682	Sento Aydınlatmalı dolaplı ayna, 100 cm	860
61683	Sento Aydınlatmalı dolaplı ayna, 100 cm	860
61684	Sento Aydınlatmalı dolaplı ayna, 120 cm	861
61685	Sento Aydınlatmalı dolaplı ayna, 120 cm	861
61686	Sento Aydınlatmalı dolaplı ayna, 120 cm	861
61821	Elegance Lavabo dolabı, 120 cm	705
61822	Elegance Lavabo dolabı, 120 cm	705
61823	Elegance Lavabo dolabı, 120 cm	705
61824	Elegance Lavabo dolabı, 120 cm	705
61825	Elegance Lavabo dolabı, 120 cm	705
61826	Elegance Lavabo dolabı, 120 cm	705
61827	Elegance Lavabo dolabı, 120 cm	705
61828	Elegance Lavabo dolabı, 120 cm	705
61829	Elegance Lavabo dolabı, 120 cm	705
61830	Elegance Lavabo dolabı, 120 cm	705
61831	Elegance Mermer tezgah, 120 cm	707
61832	Elegance Mermer tezgah, 120 cm	707
61833	Elegance Mermer tezgah, 120 cm	707
61834	Elegance Mermer tezgah, 120 cm	707
61835	Elegance Mermer tezgah, 120 cm	707
61836	Elegance Mermer tezgah, 120 cm	707
61900	Integra Lavabo dolabı, tek çekmeceli, etajerli lavabolu, 60 cm	884
61901	Integra Lavabo dolabı, tek çekmeceli, etajerli lavabolu, 60 cm	884
61902	Integra Lavabo dolabı, tek çekmeceli, etajerli lavabolu, 60 cm	884
61903	Integra Lavabo dolabı, tek çekmeceli, etajerli lavabolu, 80 cm	884
61904	Integra Lavabo dolabı, tek çekmeceli, etajerli lavabolu, 80 cm	884
61905	Integra Lavabo dolabı, tek çekmeceli, etajerli lavabolu, 80 cm	884
61906	Integra Lavabo dolabı, tek çekmeceli, etajerli lavabolu, 100 cm	885
61907	Integra Lavabo dolabı, tek çekmeceli, etajerli lavabolu, 100 cm	885
61908	Integra Lavabo dolabı, tek çekmeceli, etajerli lavabolu, 100 cm	885
61909	Integra Lavabo dolabı, tek çekmeceli, etajerli lavabolu, 120 cm	885
61910	Integra Lavabo dolabı, tek çekmeceli, etajerli lavabolu, 120 cm	885
61911	Integra Lavabo dolabı, tek çekmeceli, etajerli lavabolu, 120 cm	885
61912	Integra Lavabo dolabı, tek çekmeceli, çift hazneli lavabolu, 120 cm	886
61913	Integra Lavabo dolabı, tek çekmeceli, çift hazneli lavabolu, 120 cm	886
61914	Integra Lavabo dolabı, tek çekmeceli, çift hazneli lavabolu, 120 cm	886

• Eczacıbaşı Yapı Gereçleri San. ve Tic. A.Ş'nin ürünler ve teknik detaylarında değişiklik yapma hakkı saklıdır.

VitrA

Banyo Mobilyaları

Kod	Açıklama	Sayfa No
61915	Integra Lavabo dolabı, tek çekmeceli, tezgah üstü lavabo için, 60 cm, 34 cm derinlik, O-kesim	886
61916	Integra Lavabo dolabı, tek çekmeceli, tezgah üstü lavabo için, 60 cm, 34 cm derinlik, O-kesim	886
61917	Integra Lavabo dolabı, tek çekmeceli, tezgah üstü lavabo için, 60 cm, 34 cm derinlik, O-kesim	886
61918	Integra Lavabo dolabı, tek çekmeceli, tezgah üstü lavabo için, 80 cm, 34 cm derinlik, O-kesim	887
61919	Integra Lavabo dolabı, tek çekmeceli, tezgah üstü lavabo için, 80 cm, 34 cm derinlik, O-kesim	887
61920	Integra Lavabo dolabı, tek çekmeceli, tezgah üstü lavabo için, 80 cm, 34 cm derinlik, O-kesim	887
61921	Integra Lavabo dolabı, tek çekmeceli, tezgah üstü lavabo için, 100 cm, 34 cm derinlik, O-kesim	887
61922	Integra Lavabo dolabı, tek çekmeceli, tezgah üstü lavabo için, 100 cm, 34 cm derinlik, O-kesim	887
61923	Integra Lavabo dolabı, tek çekmeceli, tezgah üstü lavabo için, 100 cm, 34 cm derinlik, O-kesim	887
61924	Integra Lavabo dolabı, tek çekmeceli, tezgah üstü lavabo için, 120 cm, 34 cm derinlik, O-kesim	888
61925	Integra Lavabo dolabı, tek çekmeceli, tezgah üstü lavabo için, 120 cm, 34 cm derinlik, O-kesim	888
61926	Integra Lavabo dolabı, tek çekmeceli, tezgah üstü lavabo için, 120 cm, 34 cm derinlik, O-kesim	888
61927	Integra Lavabo dolabı, tek çekmeceli, çift tezgah üstü lavabo için, 120 cm, 34 cm derinlik, O-kesim	888
61928	Integra Lavabo dolabı, tek çekmeceli, çift tezgah üstü lavabo için, 120 cm, 34 cm derinlik, O-kesim	888
61929	Integra Lavabo dolabı, tek çekmeceli, çift tezgah üstü lavabo için, 120 cm, 34 cm derinlik, O-kesim	888
61936	Integra Lavabo dolabı, tek çekmeceli, tezgah üstü lavabo için, 60 cm, 53 cm derinlik, O-kesim	889
61937	Integra Lavabo dolabı, tek çekmeceli, tezgah üstü lavabo için, 60 cm, 53 cm derinlik, O-kesim	889
61938	Integra Lavabo dolabı, tek çekmeceli, tezgah üstü lavabo için, 60 cm, 53 cm derinlik, O-kesim	889
61939	Integra Lavabo dolabı, tek çekmeceli, tezgah üstü lavabo için, 80 cm, 53 cm derinlik, O-kesim	889
61940	Integra Lavabo dolabı, tek çekmeceli, tezgah üstü lavabo için, 80 cm, 53 cm derinlik, O-kesim	889
61941	Integra Lavabo dolabı, tek çekmeceli, tezgah üstü lavabo için, 80 cm, 53 cm derinlik, O-kesim	889
61942	Integra Lavabo dolabı, tek çekmeceli, 100 cmLavabo dolabı, tek çekmeceli, tezgah üstü lavabo için, 100 cm, 53 cm derinlik, O-kesim	890
61943	Integra Lavabo dolabı, tek çekmeceli, 100 cmLavabo dolabı, tek çekmeceli, tezgah üstü lavabo için, 100 cm, 53 cm derinlik, O-kesim	890
61944	Integra Lavabo dolabı, tek çekmeceli, 100 cmLavabo dolabı, tek çekmeceli, tezgah üstü lavabo için, 100 cm, 53 cm derinlik, O-kesim	890
61945	Integra Lavabo dolabı, tek çekmeceli, ortada tezgah üstü lavabo için, 120 cm, 53 cm derinlik, O-kesim	890
61946	Integra Lavabo dolabı, tek çekmeceli, ortada tezgah üstü lavabo için, 120 cm, 53 cm derinlik, O-kesim	890
61947	Integra Lavabo dolabı, tek çekmeceli, ortada tezgah üstü lavabo için, 120 cm, 53 cm derinlik, O-kesim	890
61948	Integra Lavabo dolabı, tek çekmeceli, çift tezgah üstü lavabo için, 120 cm, 53 cm derinlik, O-kesim	891
61949	Integra Lavabo dolabı, tek çekmeceli, çift tezgah üstü lavabo için, 120 cm, 53 cm derinlik, O-kesim	891
61950	Integra Lavabo dolabı, tek çekmeceli, çift tezgah üstü lavabo için, 120 cm, 53 cm derinlik, O-kesim	891

Kod	Açıklama	Sayfa No
61957	Integra Otel ünitesi, etajerli lavabolu, 60 cm	894
61957	Integra Otel ünitesi, etajerli lavabolu, 60 cm	894
61957	Integra Otel ünitesi, etajerli lavabolu, 60 cm	894
61960	Integra Otel ünitesi, etajerli lavabolu, 80 cm	894
61961	Integra Otel ünitesi, etajerli lavabolu, 80 cm	894
61962	Integra Otel ünitesi, etajerli lavabolu, 80 cm	894
61963	Integra Otel ünitesi, etajerli lavabolu, 100 cm	895
61964	Integra Otel ünitesi, etajerli lavabolu, 100 cm	895
61965	Integra Otel ünitesi, etajerli lavabolu, 100 cm	895
61966	Integra Otel ünitesi, etajerli lavabolu, 120 cm	895
61967	Integra Otel ünitesi, etajerli lavabolu, 120 cm	895
61968	Integra Otel ünitesi, etajerli lavabolu, 120 cm	895
61969	Integra Otel ünitesi, tezgah üstü lavabo için, 60 cm, 53 cm derinlik, O-kesim	896
61970	Integra Otel ünitesi, tezgah üstü lavabo için, 60 cm, 53 cm derinlik, O-kesim	896
61971	Integra Otel ünitesi, tezgah üstü lavabo için, 60 cm, 53 cm derinlik, O-kesim	896
61972	Integra Otel ünitesi, tezgah üstü lavabo için, 80 cm, 53 cm derinlik, O-kesim	896
61973	Integra Otel ünitesi, tezgah üstü lavabo için, 80 cm, 53 cm derinlik, O-kesim	896
61974	Integra Otel ünitesi, tezgah üstü lavabo için, 80 cm, 53 cm derinlik, O-kesim	896
61975	Integra Otel ünitesi, tezgah üstü lavabo için, 100 cm, 53 cm derinlik, O-kesim	897
61976	Integra Otel ünitesi, tezgah üstü lavabo için, 100 cm, 53 cm derinlik, O-kesim	897
61977	Integra Otel ünitesi, tezgah üstü lavabo için, 100 cm, 53 cm derinlik, O-kesim	897
61978	IntegraOtel ünitesi, ortada tezgah üstü lavabo için, 120 cm, 53 cm derinlik, O-kesim	897
61979	IntegraOtel ünitesi, ortada tezgah üstü lavabo için, 120 cm, 53 cm derinlik, O-kesim	897
61980	IntegraOtel ünitesi, ortada tezgah üstü lavabo için, 120 cm, 53 cm derinlik, O-kesim	897
61987	Integra Aydınlatmalı dolaplı ayna, 60 cm	900
61988	Integra Aydınlatmalı dolaplı ayna, 60 cm	900
61989	Integra Aydınlatmalı dolaplı ayna, 60 cm	900
61990	Integra Aydınlatmalı dolaplı ayna, 60 cm	900
61991	Integra Aydınlatmalı dolaplı ayna, 60 cm	900
61992	Integra Aydınlatmalı dolaplı ayna, 60 cm	900
61993	Integra Aydınlatmalı dolaplı ayna, 80 cm	900
61994	Integra Aydınlatmalı dolaplı ayna, 80 cm	900
61995	Integra Aydınlatmalı dolaplı ayna, 80 cm	900
61996	Integra Aydınlatmalı dolaplı ayna, 100 cm	901
61997	Integra Aydınlatmalı dolaplı ayna, 100 cm	901
61998	Integra Aydınlatmalı dolaplı ayna, 100 cm	901
61999	Integra Aydınlatmalı dolaplı ayna, 120 cm	901
62000	Integra Aydınlatmalı dolaplı ayna, 120 cm	901
62001	Integra Aydınlatmalı dolaplı ayna, 120 cm	901
62002	Integra Boy dolabı, çamaşır sepetli, 40 cm	902
62003	Integra Boy dolabı, çamaşır sepetli, 40 cm	902
62004	Integra Boy dolabı, çamaşır sepetli, 40 cm	902
62005	Integra Boy dolabı, çamaşır sepetli, 40 cm	902
62006	Integra Boy dolabı, çamaşır sepetli, 40 cm	902
62007	Integra Boy dolabı, çamaşır sepetli, 40 cm	902
62008	Integra Boy dolabı, 40 cm	903
62009	Integra Boy dolabı, 40 cm	903
62010	Integra Boy dolabı, 40 cm	903
62011	Integra Boy dolabı, 40 cm	903
62012	Integra Boy dolabı, 40 cm	903

• Eczacıbaşı Yapı Gereçleri San. ve Tic. A.Ş'nin ürünler ve teknik detaylarında değişiklik yapma hakkı saklıdır.

VitrA

Banyo Mobilyaları

Kod	Açıklama	Sayfa No
62013	Integra Boy dolabı, 40 cm	903
62014	Integra Dar boy dolabı, 50 cm	904
62015	Integra Dar boy dolabı, 50 cm	904
62016	Integra Dar boy dolabı, 50 cm	904
62017	Integra Dar boy dolabı, 50 cm	904
62018	Integra Dar boy dolabı, 50 cm	904
62019	Integra Dar boy dolabı, 50 cm	904
62020	Integra Temizlik dolabı, 50 cm	905
62021	Integra Temizlik dolabı, 50 cm	905
62022	Integra Temizlik dolabı, 50 cm	905
62023	Integra Temizlik dolabı, 50 cm	905
62024	Integra Temizlik dolabı, 50 cm	905
62025	Integra Temizlik dolabı, 50 cm	905
62026	Integra Üst dolap, 70 cm	906
62027	Integra Üst dolap, 70 cm	906
62028	Integra Üst dolap, 70 cm	906
62029	Integra Aydınlatmalı duvar rafı, 80 cm	906
62030	Integra Aydınlatmalı duvar rafı, 80 cm	906
62031	Integra Aydınlatmalı duvar rafı, 80 cm	906
62150	Valarte Lavabo dolabı, kapaklı, etajerli lavabolu, krom kulplu, 65 cm	808-991
62151	Valarte Lavabo dolabı, kapaklı, etajerli lavabolu, krom kulplu, 65 cm	808-991
62152	Valarte Lavabo dolabı, kapaklı, etajerli lavabolu, krom kulplu, 65 cm	808-991
62153	Valarte Lavabo dolabı, kapaklı, etajerli lavabolu, krom kulplu, 80 cm	808
62154	Valarte Lavabo dolabı, kapaklı, etajerli lavabolu, krom kulplu, 80 cm	808
62155	Valarte Lavabo dolabı, kapaklı, etajerli lavabolu, krom kulplu, 80 cm	808
62156	Lavabo dolabı, kapaklı, etajerli lavabolu, krom kulplu, 100 cm	809
62157	Lavabo dolabı, kapaklı, etajerli lavabolu, krom kulplu, 100 cm	809
62158	Lavabo dolabı, kapaklı, etajerli lavabolu, krom kulplu, 100 cm	809
62159	Lavabo dolabı, kapaklı, etajerli lavabolu, krom kulplu, 65 cm	809-991
62160	Lavabo dolabı, kapaklı, etajerli lavabolu, krom kulplu, 65 cm	809-991
62161	Lavabo dolabı, kapaklı, etajerli lavabolu, krom kulplu, 65 cm	809-991
62162	Valarte Lavabo dolabı, kapaklı, etajerli lavabolu, krom kulplu, 80 cm	810
62163	Valarte Lavabo dolabı, kapaklı, etajerli lavabolu, krom kulplu, 80 cm	810
62164	Valarte Lavabo dolabı, kapaklı, etajerli lavabolu, krom kulplu, 80 cm	810
62165	Valarte Lavabo dolabı, kapaklı, etajerli lavabolu, krom kulplu, 100 cm	810
62166	Valarte Lavabo dolabı, kapaklı, etajerli lavabolu, krom kulplu, 100 cm	810
62167	Valarte Lavabo dolabı, kapaklı, etajerli lavabolu, krom kulplu, 100 cm	810
62168	Valarte Lavabo dolabı, kapaklı, tezgah üstü lavabolu, krom kulplu, 80 cm	811
62169	Valarte Lavabo dolabı, kapaklı, tezgah üstü lavabolu, krom kulplu, 80 cm	811
62170	Valarte Lavabo dolabı, kapaklı, tezgah üstü lavabolu, krom kulplu, 80 cm	811
62171	Valarte Lavabo dolabı, kapaklı, tezgah üstü lavabolu, krom kulplu, 100 cm	811
62172	Valarte Lavabo dolabı, kapaklı, tezgah üstü lavabolu, krom kulplu, 100 cm	811
62173	Valarte Lavabo dolabı, kapaklı, tezgah üstü lavabolu, krom kulplu, 100 cm	811
62174	Valarte Lavabo dolabı, kapaklı, tezgah üstü lavabolu, krom kulplu, 120 cm	812
62175	Valarte Lavabo dolabı, kapaklı, tezgah üstü lavabolu, krom kulplu, 120 cm	812
62176	Valarte Lavabo dolabı, kapaklı, tezgah üstü lavabolu, krom kulplu, 120 cm	812
62177	Valarte Lavabo dolabı, tek çekmeceli, etajerli lavabolu, tek armatür delikli, krom kulplu, 65 cm	812-992
62178	Valarte Lavabo dolabı, tek çekmeceli, etajerli lavabolu, tek armatür delikli, krom kulplu, 65 cm	812-992
62179	Valarte Lavabo dolabı, tek çekmeceli, etajerli lavabolu, tek armatür delikli, krom kulplu, 65 cm	812-992
62180	Valarte Lavabo dolabı, tek çekmeceli, etajerli lavabolu, krom kulplu, 80 cm	813
62181	Valarte Lavabo dolabı, tek çekmeceli, etajerli lavabolu, krom kulplu, 80 cm	813
62182	Valarte Lavabo dolabı, tek çekmeceli, etajerli lavabolu, krom kulplu, 80 cm	813
62183	Valarte Lavabo dolabı, tek çekmeceli, etajerli lavabolu, krom kulplu, 100 cm	813
62184	Valarte Lavabo dolabı, tek çekmeceli, etajerli lavabolu, krom kulplu, 100 cm	813
62185	Valarte Lavabo dolabı, tek çekmeceli, etajerli lavabolu, krom kulplu, 100 cm	813
62186	Valarte Lavabo dolabı, tek çekmeceli, etajerli lavabolu, krom kulplu, 65 cm	814-992
62187	Valarte Lavabo dolabı, tek çekmeceli, etajerli lavabolu, krom kulplu, 65 cm	814-992
62188	Valarte Lavabo dolabı, tek çekmeceli, etajerli lavabolu, krom kulplu, 65 cm	814-992
62189	Valarte Lavabo dolabı, tek çekmeceli, etajerli lavabolu, krom kulplu, 80 cm	814
62190	Valarte Lavabo dolabı, tek çekmeceli, etajerli lavabolu, krom kulplu, 80 cm	814
62191	Valarte Lavabo dolabı, tek çekmeceli, etajerli lavabolu, krom kulplu, 80 cm	814
62192	Valarte Lavabo dolabı, tek çekmeceli, etajerli lavabolu, krom kulplu, 100 cm	815
62193	Valarte Lavabo dolabı, tek çekmeceli, etajerli lavabolu, krom kulplu, 100 cm	815
62194	Valarte Lavabo dolabı, tek çekmeceli, etajerli lavabolu, krom kulplu, 100 cm	815
62195	Valarte Lavabo dolabı, tek çekmeceli, tezgah üstü lavabolu, krom kulplu, 80 cm	815
62196	Valarte Lavabo dolabı, tek çekmeceli, tezgah üstü lavabolu, krom kulplu, 80 cm	815
62197	Valarte Lavabo dolabı, tek çekmeceli, tezgah üstü lavabolu, krom kulplu, 80 cm	815
62198	Valarte Lavabo dolabı, tek çekmeceli, tezgah üstü lavabolu, krom kulplu, 100 cm	816
62199	Valarte Lavabo dolabı, tek çekmeceli, tezgah üstü lavabolu, krom kulplu, 100 cm	816
62200	Valarte Lavabo dolabı, tek çekmeceli, tezgah üstü lavabolu, krom kulplu, 100 cm	816
62201	Valarte Lavabo dolabı, tek çekmeceli, tezgah üstü lavabolu, krom kulplu, 120 cm	816
62202	Valarte Lavabo dolabı, tek çekmeceli, tezgah üstü lavabolu, krom kulplu, 120 cm	816
62203	Valarte Lavabo dolabı, tek çekmeceli, tezgah üstü lavabolu, krom kulplu, 120 cm	816
62204	Valarte Lavabo dolabı, çift çekmeceli, tezgah üstü lavabolu, krom kulplu, 150 cm	817
62205	Valarte Lavabo dolabı, çift çekmeceli, tezgah üstü lavabolu, krom kulplu, 150 cm	817

• Eczacıbaşı Yapı Gereçleri San. ve Tic. A.Ş'nin ürünler ve teknik detaylarında değişiklik yapma hakkı saklıdır.

VitrA

Banyo Mobilyaları

Kod	Açıklama	Sayfa No
62206	Valarte Lavabo dolabı, çift çekmeceli, tezgah üstü lavabolu, krom kulplu, 150 cm	817
62207	Valarte Lavabo dolabı, çift çekmeceli, tezgah üstü lavabolu, krom kulplu, 150 cm	817
62208	Valarte Lavabo dolabı, çift çekmeceli, tezgah üstü lavabolu, krom kulplu, 150 cm	817
62209	Valarte Lavabo dolabı, çift çekmeceli, tezgah üstü lavabolu, krom kulplu, 150 cm	817
62210	Valarte Lavabo dolabı, çift çekmeceli, tezgah üstü çift lavabolu, krom kulplu, 150 cm	818
62211	Valarte Lavabo dolabı, çift çekmeceli, tezgah üstü çift lavabolu, krom kulplu, 150 cm	818
62212	Valarte Lavabo dolabı, çift çekmeceli, tezgah üstü çift lavabolu, krom kulplu, 150 cm	818
62213	Valarte Düz ayna, 65 cm	818-993
62214	Valarte Düz ayna, 65 cm	818-993
62215	Valarte Düz ayna, 65 cm	818-993
62216	Valarte Düz ayna, 80 cm	819
62217	Valarte Düz ayna, 80 cm	819
62218	Valarte Düz ayna, 80 cm	819
62219	Valarte Düz ayna, 100 cm	819
62220	Valarte Düz ayna, 100 cm	819
62221	Valarte Düz ayna, 100 cm	819
62222	Valarte Düz ayna, 120 cm	820
62223	Valarte Düz ayna, 120 cm	820
62224	Valarte Düz ayna, 120 cm	820
62225	Valarte Aydınlatmalı dolaplı ayna, 65 cm	820-993
62226	Valarte Aydınlatmalı dolaplı ayna, 65 cm	820-993
62227	Valarte Aydınlatmalı dolaplı ayna, 65 cm	820-993
62228	Valarte Aydınlatmalı dolaplı ayna, 65 cm	820-993
62229	Valarte Aydınlatmalı dolaplı ayna, 65 cm	820-993
62230	Valarte Aydınlatmalı dolaplı ayna, 65 cm	820-993
62231	Valarte Aydınlatmalı dolaplı ayna, 80 cm	821
62232	Valarte Aydınlatmalı dolaplı ayna, 80 cm	821
62234	Valarte Aydınlatmalı dolaplı ayna, 100 cm	821
62235	Valarte Aydınlatmalı dolaplı ayna, 100 cm	821
62236	Valarte Aydınlatmalı dolaplı ayna, 100 cm	821
62237	Valarte Aydınlatmalı dolaplı ayna, 120 cm	822
62239	Valarte Aydınlatmalı dolaplı ayna, 120 cm	822
62240	Valarte Boy dolabı, krom kulplu, 55 cm	822
62241	Valarte Boy dolabı, krom kulplu, 55 cm	822
62242	Valarte Boy dolabı, krom kulplu, 55 cm	822
62243	Valarte Boy dolabı, krom kulplu, 55 cm	822
62244	Valarte Boy dolabı, krom kulplu, 55 cm	822
62245	Valarte Boy dolabı, krom kulplu, 55 cm	822
62246	Valarte Orta ünite, krom kulplu, 55 cm	823
62247	Valarte Orta ünite, krom kulplu, 55 cm	823
62248	Valarte Orta ünite, krom kulplu, 55 cm	823
62249	Valarte Orta ünite, krom kulplu, 55 cm	823
62250	Valarte Orta ünite, krom kulplu, 55 cm	823
62251	Valarte Orta ünite, krom kulplu, 55 cm	823
62252	Valarte Açık vitrin, 55 cm	823
62253	Valarte Açık vitrin, 55 cm	823
62254	Valarte Açık vitrin, 55 cm	823
62255	Valarte Üst dolap, 75 cm	824
62256	Valarte Üst dolap, 75 cm	824
62257	Valarte Üst dolap, 75 cm	824
62258	Valarte Altın kulp	824
62259	Valarte Lavabo dolabı, kapaklı, etajerli lavabolu, krom kulplu, 65 cm	808-991
62260	Valarte Lavabo dolabı, kapaklı, etajerli lavabolu, krom kulplu, 65 cm	808-991
62261	Valarte Lavabo dolabı, kapaklı, etajerli lavabolu, krom kulplu, 65 cm	808-991
62262	Lavabo dolabı, kapaklı, etajerli lavabolu, krom kulplu, 65 cm	809-991
62263	Lavabo dolabı, kapaklı, etajerli lavabolu, krom kulplu, 65 cm	809-991
62264	Lavabo dolabı, kapaklı, etajerli lavabolu, krom kulplu, 65 cm	809-991
62286	Frame Lavabo dolabı, tek çekmeceli, 80 cm	718
62287	Frame Lavabo dolabı, tek çekmeceli, 80 cm	718
62288	Frame Lavabo dolabı, tek çekmeceli, 80 cm	718
62289	Frame Lavabo dolabı, tek çekmeceli, 100 cm	718
62290	Frame Lavabo dolabı, tek çekmeceli, 100 cm	718
62291	Frame Lavabo dolabı, tek çekmeceli, 100 cm	718
62292	Frame Lavabo dolabı, tek çekmeceli, 120 cm	719
62293	Frame Lavabo dolabı, tek çekmeceli, 120 cm	719
62294	Frame Lavabo dolabı, tek çekmeceli, 120 cm	719
62295	Frame Lavabo dolabı, çift çekmeceli, 80 cm	719
62296	Frame Lavabo dolabı, çift çekmeceli, 80 cm	719
62297	Frame Lavabo dolabı, çift çekmeceli, 80 cm	719
62298	Frame Lavabo dolabı, çift çekmeceli, 100 cm	720
62299	Frame Lavabo dolabı, çift çekmeceli, 100 cm	720
62300	Frame Lavabo dolabı, çift çekmeceli, 100 cm	720
62301	Frame Lavabo dolabı, çift çekmeceli, 120 cm	720
62302	Frame Lavabo dolabı, çift çekmeceli, 120 cm	720
62303	Frame Lavabo dolabı, çift çekmeceli, 120 cm	720
62324	Integra Havluluk	906
62333	Valarte Aydınlatmalı dolaplı ayna, 80 cm	821
62338	Valarte Aydınlatmalı dolaplı ayna, 120 cm	822
62346	Sento Lavabo dolabı, tezgah üstü lavabo için, kapaklı, 55 cm	849-1000
62347	Sento Lavabo dolabı, tezgah üstü lavabo için, kapaklı, 55 cm	849-1000
62348	Sento Lavabo dolabı, tezgah üstü lavabo için, kapaklı, 55 cm	849-1000
62349	Sento Lavabo dolabı, tezgah üstü lavabo için, kapaklı, 70 cm	850
62350	Sento Lavabo dolabı, tezgah üstü lavabo için, kapaklı, 70 cm	850
62351	Sento Lavabo dolabı, tezgah üstü lavabo için, kapaklı, 70 cm	850
62352	Sento Lavabo dolabı, tezgah üstü lavabo için, kapaklı, 90 cm	850
62353	Sento Lavabo dolabı, tezgah üstü lavabo için, kapaklı, 90 cm	850
62354	Sento Lavabo dolabı, tezgah üstü lavabo için, kapaklı, 90 cm	850
62355	Sento Lavabo dolabı, tezgah üstü lavabo için, tek çekmeceli, ayaksız, 55 cm	851-1001
62356	Sento Lavabo dolabı, tezgah üstü lavabo için, tek çekmeceli, ayaksız, 55 cm	851-1001
62357	Sento Lavabo dolabı, tezgah üstü lavabo için, tek çekmeceli, ayaksız, 55 cm	851-1001
62358	Sento Lavabo dolabı, tezgah üstü lavabo için, tek çekmeceli, 70 cm	851
62359	Sento Lavabo dolabı, tezgah üstü lavabo için, tek çekmeceli, 70 cm	851
62360	Sento Lavabo dolabı, tezgah üstü lavabo için, tek çekmeceli, 70 cm	851
62361	Sento Lavabo dolabı, tezgah üstü lavabo için, tek çekmeceli, 90 cm	852
62362	Sento Lavabo dolabı, tezgah üstü lavabo için, tek çekmeceli, 90 cm	852
62363	Sento Lavabo dolabı, tezgah üstü lavabo için, tek çekmeceli, 90 cm	852
62364	Sento Lavabo dolabı, tezgah üstü lavabo için, çift çekmeceli, 55 cm	852-1001
62365	Sento Lavabo dolabı, tezgah üstü lavabo için, çift çekmeceli, 55 cm	852-1001
62366	Sento Lavabo dolabı, tezgah üstü lavabo için, çift çekmeceli, 55 cm	852-1001
62367	Sento Lavabo dolabı, tezgah üstü lavabo için, çift çekmeceli, 70 cm	853
62368	Sento Lavabo dolabı, tezgah üstü lavabo için, çift çekmeceli, 70 cm	853
62369	Sento Lavabo dolabı, tezgah üstü lavabo için, çift çekmeceli, 70 cm	853
62370	Sento Lavabo dolabı, tezgah üstü lavabo için, çift çekmeceli, 90 cm	853
62371	Sento Lavabo dolabı, tezgah üstü lavabo için, çift çekmeceli, 90 cm	853
62372	Sento Lavabo dolabı, tezgah üstü lavabo için, çift çekmeceli, 90 cm	853
62373	Sento Lavabo dolabı, tezgah üstü lavabo için, çift çekmeceli, çift hazneli lavabolu, 120 cm	854
62374	Sento Lavabo dolabı, tezgah üstü lavabo için, çift çekmeceli, çift hazneli lavabolu, 120 cm	854

• Eczacıbaşı Yapı Gereçleri San. ve Tic. A.Ş'nin ürünler ve teknik detaylarında değişiklik yapma hakkı saklıdır.

VitrA

Banyo Mobilyaları

Kod	Açıklama	Sayfa No
62375	Sento Lavabo dolabı, tezgah üstü lavabo için, çift çekmeceli, çift hazneli lavabolu, 120 cm	854
62376	Sento Lavabo dolabı, tezgah üstü lavabo için, çift çekmeceli, sağ lavabolu, 120 cm	854
62377	Sento Lavabo dolabı, tezgah üstü lavabo için, çift çekmeceli, sağ lavabolu, 120 cm	854
62378	Sento Lavabo dolabı, tezgah üstü lavabo için, çift çekmeceli, sağ lavabolu, 120 cm	854
62379	Sento Lavabo dolabı, tezgah üstü lavabo için, çift çekmeceli, sol lavabolu, 120 cm	855
62380	Sento Lavabo dolabı, tezgah üstü lavabo için, çift çekmeceli, sol lavabolu, 120 cm	855
62381	Sento Lavabo dolabı, tezgah üstü lavabo için, çift çekmeceli, sol lavabolu, 120 cm	855
62400	Voyage Lavabo dolabı, kapaklı ve tek çekmeceli, tezgah üstü lavabo ile uyumlu, 100 cm, sol	643
62401	Voyage Lavabo dolabı, kapaklı ve tek çekmeceli, tezgah üstü lavabo ile uyumlu, 100 cm, sol	643
62402	Voyage Lavabo dolabı, kapaklı ve tek çekmeceli, tezgah üstü lavabo ile uyumlu, 100 cm, sol	643
62403	Voyage Lavabo dolabı, kapaklı ve tek çekmeceli, tezgah üstü lavabo ile uyumlu, 100 cm, sağ	643
62404	Voyage Lavabo dolabı, kapaklı ve tek çekmeceli, tezgah üstü lavabo ile uyumlu, 100 cm, sağ	643
62405	Voyage Lavabo dolabı, kapaklı ve tek çekmeceli, tezgah üstü lavabo ile uyumlu, 100 cm, sağ	643
62406	Voyage Lavabo dolabı, kapaklı ve tek çekmeceli, tezgah üstü lavabo ile uyumlu, 130 cm, sol	644
62407	Voyage Lavabo dolabı, kapaklı ve tek çekmeceli, tezgah üstü lavabo ile uyumlu, 130 cm, sol	644
62408	Voyage Lavabo dolabı, kapaklı ve tek çekmeceli, çanak lavabo ile uyumlu, 130 cm, sol	645
62409	Voyage Lavabo dolabı, kapaklı ve tek çekmeceli, çanak lavabo ile uyumlu, 130 cm, sol	645
62410	Voyage Lavabo dolabı, kapaklı ve tek çekmeceli, çanak lavabo ile uyumlu, 130 cm, sol	645
62411	Voyage Lavabo dolabı, kapaklı ve tek çekmeceli, çanak lavabo ile uyumlu, 160 cm, sol	645
62412	Voyage Lavabo dolabı, kapaklı ve tek çekmeceli, çanak lavabo ile uyumlu, 160 cm, sol	645
62413	Voyage Lavabo dolabı, kapaklı ve tek çekmeceli, çanak lavabo ile uyumlu, 160 cm, sol	645
62414	Voyage Lavabo dolabı, kapaklı ve raflı, tezgah üstü lavabo ile uyumlu, 100 cm, sol	646
62415	Voyage Lavabo dolabı, kapaklı ve raflı, tezgah üstü lavabo ile uyumlu, 100 cm, sol	646
62416	Voyage Lavabo dolabı, kapaklı ve raflı, tezgah üstü lavabo ile uyumlu, 100 cm, sol	646
62417	Voyage Lavabo dolabı, kapaklı ve raflı, tezgah üstü lavabo ile uyumlu, 100 cm, sağ	646
62418	Voyage Lavabo dolabı, kapaklı ve raflı, tezgah üstü lavabo ile uyumlu, 100 cm, sağ	646
62419	Voyage Lavabo dolabı, kapaklı ve raflı, tezgah üstü lavabo ile uyumlu, 100 cm, sağ	646
62420	Voyage Lavabo dolabı, kapaklı ve raflı, tezgah üstü lavabo ile uyumlu, 130 cm, sol	647
62421	Voyage Lavabo dolabı, kapaklı ve raflı, tezgah üstü lavabo ile uyumlu, 130 cm, sol	647
62422	Voyage Lavabo dolabı, kapaklı ve raflı, tezgah üstü lavabo ile uyumlu, 130 cm, sol	647
62423	Voyage Lavabo dolabı, kapaklı ve raflı, tezgah üstü lavabo ile uyumlu, 130 cm, sağ	647
62424	Voyage Lavabo dolabı, kapaklı ve raflı, tezgah üstü lavabo ile uyumlu, 130 cm, sağ	647
62425	Voyage Lavabo dolabı, kapaklı ve raflı, tezgah üstü lavabo ile uyumlu, 130 cm, sağ	647
62426	Voyage Lavabo dolabı, kapaklı ve raflı, çanak lavabo ile uyumlu, 130 cm, sol	648
62427	Voyage Lavabo dolabı, kapaklı ve raflı, çanak lavabo ile uyumlu, 130 cm, sol	648
62428	Voyage Lavabo dolabı, kapaklı ve raflı, çanak lavabo ile uyumlu, 130 cm, sol	648
62429	Voyage Lavabo dolabı, kapaklı ve raflı, çanak lavabo ile uyumlu, 130 cm, sağ	648
62430	Voyage Lavabo dolabı, kapaklı ve raflı, çanak lavabo ile uyumlu, 130 cm, sağ	648
62431	Voyage Lavabo dolabı, kapaklı ve raflı, çanak lavabo ile uyumlu, 130 cm, sağ	648
62432	Voyage Lavabo dolabı, kapaklı, tezgah üstü lavabo ile uyumlu, 60 cm	649-983
62433	Voyage Lavabo dolabı, kapaklı, tezgah üstü lavabo ile uyumlu, 60 cm	649-983
62434	Voyage Lavabo dolabı, kapaklı, tezgah üstü lavabo ile uyumlu, 60 cm	649-983
62435	Voyage Lavabo dolabı, kapaklı, çanak lavabo ile uyumlu, 60 cm	649-983
62436	Voyage Lavabo dolabı, kapaklı, çanak lavabo ile uyumlu, 60 cm	649-983
62437	Voyage Lavabo dolabı, kapaklı, çanak lavabo ile uyumlu, 60 cm	649-983
62438	Voyage Lavabo dolabı, kapaklı, tezgah üstü çift lavabo ile uyumlu, 160 cm	650
62439	Voyage Lavabo dolabı, kapaklı, tezgah üstü çift lavabo ile uyumlu, 160 cm	650
62440	Voyage Lavabo dolabı, kapaklı, tezgah üstü çift lavabo ile uyumlu, 160 cm	650
62441	Voyage Lavabo dolabı, çekmeceli ve raflı, tezgah üstü lavabo ile uyumlu, 100 cm, sol	650
62442	Voyage Lavabo dolabı, çekmeceli ve raflı, tezgah üstü lavabo ile uyumlu, 100 cm, sol	650
62443	Voyage Lavabo dolabı, çekmeceli ve raflı, tezgah üstü lavabo ile uyumlu, 100 cm, sol	650
62444	Voyage Lavabo dolabı, çekmeceli ve raflı, tezgah üstü lavabo ile uyumlu, 100 cm, sağ	651
62445	Voyage Lavabo dolabı, çekmeceli ve raflı, tezgah üstü lavabo ile uyumlu, 100 cm, sağ	651
62446	Voyage Lavabo dolabı, çekmeceli ve raflı, tezgah üstü lavabo ile uyumlu, 100 cm, sağ	651
62447	Voyage Lavabo dolabı, tezgah üstü lavabo için, çekmeceli ve raflı, 130 cm, sağ	652
62448	Voyage Lavabo dolabı, tezgah üstü lavabo için, çekmeceli ve raflı, 130 cm, sağ	652
62449	Voyage Lavabo dolabı, tezgah üstü lavabo için, çekmeceli ve raflı, 130 cm, sağ	652
62450	Voyage Lavabo dolabı, çekmeceli, seramik etajerli lavabolu, 100 cm	652
62451	Voyage Lavabo dolabı, çekmeceli, seramik etajerli lavabolu, 100 cm	652
62452	Voyage Lavabo dolabı, çekmeceli, seramik etajerli lavabolu, 100 cm	652
62453	Voyage Lavabo dolabı, çekmeceli, seramik etajerli lavabolu, 130 cm	653
62454	Voyage Lavabo dolabı, çekmeceli, seramik etajerli lavabolu, 130 cm	653
62455	Voyage Lavabo dolabı, çekmeceli, seramik etajerli lavabolu, 130 cm	653
62456	Voyage Alt ünite, kapaklı ve raflı, 100 cm	653
62457	Voyage Alt ünite, kapaklı ve raflı, 100 cm	653
62458	Voyage Alt ünite, kapaklı ve raflı, 100 cm	653
62459	Voyage Alt ünite, kapaklı ve raflı, 130 cm	654
62460	Voyage Alt ünite, kapaklı ve raflı, 130 cm	654
62461	Voyage Alt ünite, kapaklı ve raflı, 130 cm	654
62462	Voyage Alt ünite, 4 kapaklı, 160 cm	654

• Eczacıbaşı Yapı Gereçleri San. ve Tic. A.Ş'nin ürünler ve teknik detaylarında değişiklik yapma hakkı saklıdır.

VitrA

Banyo Mobilyaları

Kod	Açıklama	Sayfa No
62463	Voyage Alt ünite, 4 kapaklı, 160 cm	654
62464	Voyage Alt ünite, 4 kapaklı, 160 cm	654
62465	Voyage Boy dolabı, 1 kapaklı, 45 cm	655
62466	Voyage Boy dolabı, 1 kapaklı, 45 cm	655
62467	Voyage Boy dolabı, 1 kapaklı, 45 cm	655
62468	Voyage Boy dolabı, 1 kapaklı, 45 cm	655
62469	Voyage Boy dolabı, 1 kapaklı, 45 cm	655
62470	Voyage Boy dolabı, 1 kapaklı, 45 cm	655
62471	Voyage Boy dolabı, 1 kapaklı, 45 cm	655
62472	Voyage Boy dolabı, 1 kapaklı, 45 cm	655
62473	Voyage Boy dolabı, 1 kapaklı, 45 cm	655
62474	Voyage Boy dolabı, 1 kapaklı, 45 cm	655
62475	Voyage Boy dolabı, 2 kapaklı, 45 cm	656
62476	Voyage Boy dolabı, 2 kapaklı, 45 cm	656
62477	Voyage Boy dolabı, 2 kapaklı, 45 cm	656
62478	Voyage Boy dolabı, 2 kapaklı, 45 cm	656
62479	Voyage Boy dolabı, 2 kapaklı, 45 cm	656
62480	Voyage Boy dolabı, 2 kapaklı, 45 cm	656
62481	Voyage Boy dolabı, 2 kapaklı, 45 cm	656
62482	Voyage Boy dolabı, 2 kapaklı, 45 cm	656
62483	Voyage Boy dolabı, 2 kapaklı, 45 cm	656
62484	Voyage Boy dolabı, 2 kapaklı, 45 cm	656
62485	Voyage Dikey ünite, tek raflı, 30 cm	657
62486	Voyage Dikey ünite, tek raflı, 30 cm	657
62487	Voyage Dikey ünite, tek raflı, 30 cm	657
62488	Voyage Dikey ünite, tek raflı, 30 cm	657
62489	Voyage Dikey ünite, tek raflı, 30 cm	657
62490	Voyage Dikey ünite, çift raflı, 30 cm	657
62491	Voyage Dikey ünite, çift raflı, 30 cm	657
62492	Voyage Dikey ünite, çift raflı, 30 cm	657
62493	Voyage Dikey ünite, çift raflı, 30 cm	657
62494	Voyage Dikey ünite, çift raflı, 30 cm	657
62495	Voyage Yatay ünite, 60 cm	658
62496	Voyage Yatay ünite, 60 cm	658
62497	Voyage Yatay ünite, 60 cm	658
62498	Voyage Yatay ünite, 60 cm	658
62499	Voyage Yatay ünite, 60 cm	658
62500	Voyage Yatay ünite, sürgülü kapaklı, 120 cm	658
62501	Voyage Yatay ünite, sürgülü kapaklı, 120 cm	658
62502	Voyage Yatay ünite, sürgülü kapaklı, 120 cm	658
62503	Voyage Yatay ünite, sürgülü kapaklı, 120 cm	658
62504	Voyage Yatay ünite, sürgülü kapaklı, 120 cm	658
62505	Voyage Duvar kutusu, 45 cm	659
62506	Voyage Duvar kutusu, 45 cm	659
62507	Voyage Duvar kutusu, 45 cm	659
62508	Voyage Duvar kutusu, aynalı, 60 cm	659
62509	Voyage Duvar kutusu, aynalı, 60 cm	659
62510	Voyage Duvar kutusu, aynalı, 60 cm	659
62511	Voyage Duvar kutusu, 90 cm	660
62512	Voyage Duvar kutusu, 90 cm	660
62513	Voyage Duvar kutusu, 90 cm	660
62514	Voyage Duvar kutusu, aynalı, 90 cm	660
62515	Voyage Duvar kutusu, aynalı, 90 cm	660
62516	Voyage Duvar kutusu, aynalı, 90 cm	660
62517	Voyage Cam panelli raf, 45 cm	661
62518	Voyage Cam panelli raf, 45 cm	661
62519	Voyage Cam panelli raf, 45 cm	661
62520	Voyage Cam panelli raf, 60 cm	661
62521	Voyage Cam panelli raf, 60 cm	661
62522	Voyage Cam panelli raf, 60 cm	661
62530	Quadrum Lavabo dolabı, tek çekmeceli, 65 cm	932-1010
62531	Quadrum Lavabo dolabı, tek çekmeceli, 65 cm	932-1010
62532	Quadrum Lavabo dolabı, tek çekmeceli, 65 cm	932-1010
62533	Quadrum Lavabo dolabı, tek çekmeceli, 80 cm	932
62534	Quadrum Lavabo dolabı, tek çekmeceli, 80 cm	932
62535	Quadrum Lavabo dolabı, tek çekmeceli, 80 cm	932
62536	Quadrum Lavabo dolabı, tek çekmeceli, 100 cm	933
62537	Quadrum Lavabo dolabı, tek çekmeceli, 100 cm	933
62538	Quadrum Lavabo dolabı, tek çekmeceli, 100 cm	933
62539	Quadrum Lavabo dolabı, kapaklı, 65 cm	933-1011
62540	Quadrum Lavabo dolabı, kapaklı, 65 cm	933-1011
62541	Quadrum Lavabo dolabı, kapaklı, 65 cm	933-1011
62542	Quadrum Lavabo dolabı, kapaklı, 80 cm	934
62543	Quadrum Lavabo dolabı, kapaklı, 80 cm	934
62544	Quadrum Lavabo dolabı, kapaklı, 80 cm	934
62545	Quadrum Lavabo dolabı, kapaklı, 100 cm	934
62546	Quadrum Lavabo dolabı, kapaklı, 100 cm	934
62547	Quadrum Lavabo dolabı, kapaklı, 100 cm	934
62548	Quadrum Boy dolabı, çamaşır sepetli, 35 cm	935
62549	Quadrum Boy dolabı, çamaşır sepetli, 35 cm	935
62550	Quadrum Boy dolabı, çamaşır sepetli, 35 cm	935
62551	Quadrum Boy dolabı, çamaşır sepetli, 35 cm	935
62552	Quadrum Boy dolabı, çamaşır sepetli, 35 cm	935
62553	Quadrum Boy dolabı, çamaşır sepetli, 35 cm	935
62554	Quadrum Boy dolabı, 35 cm	935
62555	Quadrum Boy dolabı, 35 cm	935
62556	Quadrum Boy dolabı, 35 cm	935
62557	Quadrum Boy dolabı, 35 cm	935
62558	Quadrum Boy dolabı, 35 cm	935
62559	Quadrum Boy dolabı, 35 cm	935
62560	Plural Lavabo ünitesi, 70 cm, asma, alçak	677
62561	Plural Lavabo ünitesi, 70 cm, asma, alçak	677
62562	Plural Lavabo ünitesi, 70 cm, asma, alçak	677
62563	Plural Lavabo ünitesi, 70 cm, asma, alçak	677
62564	Plural Lavabo ünitesi, 70 cm, asma, alçak	677
62565	Plural Lavabo ünitesi, 70 cm, asma, yüksek	678
62566	Plural Lavabo ünitesi, 70 cm, asma, yüksek	678
62567	Plural Lavabo ünitesi, 70 cm, asma, yüksek	678
62568	Plural Lavabo ünitesi, 70 cm, asma, yüksek	678
62569	Plural Lavabo ünitesi, 70 cm, asma, yüksek	678
62570	Plural Seramik lavabo ünitesi, 100 cm, sol	674
62571	Plural Seramik lavabo ünitesi, 100 cm, sol	674
62572	Plural Seramik lavabo ünitesi, 100 cm, sol	674
62573	Plural Seramik lavabo ünitesi, 100 cm, sol	674
62574	Plural Seramik lavabo ünitesi, 100 cm, sol	674
62575	Aynalar Deluxe aydınlatmalı ayna	753-959
62576	Aynalar Deluxe aydınlatmalı ayna	753-959
62577	Aynalar Deluxe aydınlatmalı ayna	753-959
62580	Plural Seramik lavabo ünitesi, 100 cm, sağ	674
62581	Plural Seramik lavabo ünitesi, 100 cm, sağ	674
62582	Plural Seramik lavabo ünitesi, 100 cm, sağ	674
62583	Plural Seramik lavabo ünitesi, 100 cm, sağ	674
62584	Plural Seramik lavabo ünitesi, 100 cm, sağ	674
62585	Voyage Lavabo dolabı, kapaklı ve tek çekmeceli, tezgah üstü lavabo ile uyumlu, 130 cm, sol	644
62586	Voyage Lavabo dolabı, kapaklı ve tek çekmeceli, tezgah üstü lavabo ile uyumlu, 160 cm, sol	644
62587	Voyage Lavabo dolabı, kapaklı ve tek çekmeceli, tezgah üstü lavabo ile uyumlu, 160 cm, sol	644
62588	Voyage Lavabo dolabı, kapaklı ve tek çekmeceli, tezgah üstü lavabo ile uyumlu, 160 cm, sol	644
63374	Aynalar Brite dolaplı ayna, 60 cm	969-1016
63375	Aynalar Brite dolaplı ayna, 60 cm	969-1016
63376	Aynalar Brite dolaplı ayna, 60 cm	969-1016

• Eczacıbaşı Yapı Gereçleri San. ve Tic. A.Ş'nin ürünler ve teknik detaylarında değişiklik yapma hakkı saklıdır.

VitrA

Banyo Mobilyaları

Kod	Açıklama	Sayfa No
63378	Aynalar Brite dolaplı ayna, 60 cm	969-1016
63379	Aynalar Brite dolaplı ayna, 80 cm	970
63380	Aynalar Brite dolaplı ayna, 80 cm	970
63381	Aynalar Brite dolaplı ayna, 80 cm	970
63383	Aynalar Brite dolaplı ayna, 80 cm	970
63384	Aynalar Brite dolaplı ayna, 100 cm	970
63385	Aynalar Brite dolaplı ayna, 100 cm	970
63386	Aynalar Brite dolaplı ayna, 100 cm	970
63388	Aynalar Brite dolaplı ayna, 100 cm	970
63389	Aynalar Brite dolaplı ayna, 120 cm	971
63390	Aynalar Brite dolaplı ayna, 120 cm	971
63391	Aynalar Brite dolaplı ayna, 120 cm	971
63393	Aynalar Brite dolaplı ayna, 120 cm	971
63434	Ek Modüller Çamaşır makinesi paneli, 69 cm	1019
63435	Ek Modüller Çamaşır makinesi paneli, 69 cm	1019
63436	Ek Modüller Çamaşır makinesi paneli, 69 cm	1019
63437	Ek Modüller Çamaşır makinesi paneli, 69 cm	1019
63440	Ek Modüller Çamaşır makinesi paneli, 69 cm	1019
63441	Ek Modüller Çamaşır makinesi paneli, 69 cm	1019
63442	Ek Modüller Çamaşır makinesi paneli, 69 cm	1019
63443	Ek Modüller Çamaşır makinesi paneli, 69 cm	1019
63444	Ek Modüller Çamaşır makinesi paneli, 69 cm	1019
63445	Ek Modüller Çamaşır makinesi paneli, 69 cm	1019
63446	Ek Modüller Çamaşır makinesi paneli, 69 cm	1019
63447	Ek Modüller Çamaşır makinesi paneli, 69 cm	1019
63448	Ek Modüller Çamaşır makinesi paneli, 69 cm	1019
63449	Ek Modüller Çamaşır makinesi paneli, 69 cm	1019
63453	Ek Modüller Çamaşır makinesi paneli, 69 cm	1019
63455	Ek Modüller Çamaşır makinesi paneli, 69 cm	1019
63456	Ek Modüller Çamaşır makinesi paneli, 69 cm	1019
63457	Ek Modüller Çamaşır makinesi paneli, 69 cm	1019
63458	Ek Modüller Çamaşır makinesi paneli, 69 cm	1019
63459	Ek Modüller Çamaşır makinesi paneli, 69 cm	1019
63460	Ek Modüller Çamaşır makinesi paneli, 69 cm	1019
63461	Ek Modüller Çamaşır makinesi paneli U-oyuklu, 69 cm	1020
63462	Ek Modüller Çamaşır makinesi paneli U-oyuklu, 69 cm	1020
63463	Ek Modüller Çamaşır makinesi paneli U-oyuklu, 69 cm	1020
63464	Ek Modüller Çamaşır makinesi paneli U-oyuklu, 69 cm	1020
63467	Ek Modüller Çamaşır makinesi paneli U-oyuklu, 69 cm	1020
63468	Ek Modüller Çamaşır makinesi paneli U-oyuklu, 69 cm	1020
63469	Ek Modüller Çamaşır makinesi paneli U-oyuklu, 69 cm	1020
63470	Ek Modüller Çamaşır makinesi paneli U-oyuklu, 69 cm	1020
63471	Ek Modüller Çamaşır makinesi paneli U-oyuklu, 69 cm	1020
63472	Ek Modüller Çamaşır makinesi paneli U-oyuklu, 69 cm	1020
63473	Ek Modüller Çamaşır makinesi paneli U-oyuklu, 69 cm	1020
63474	Ek Modüller Çamaşır makinesi paneli U-oyuklu, 69 cm	1020
63475	Ek Modüller Çamaşır makinesi paneli U-oyuklu, 69 cm	1020
63476	Ek Modüller Çamaşır makinesi paneli U-oyuklu, 69 cm	1020
63480	Ek Modüller Çamaşır makinesi paneli U-oyuklu, 69 cm	1020
63482	Ek Modüller Çamaşır makinesi paneli U-oyuklu, 69 cm	1020
63483	Ek Modüller Çamaşır makinesi paneli U-oyuklu, 69 cm	1020
63484	Ek Modüller Çamaşır makinesi paneli U-oyuklu, 69 cm	1020
63485	Ek Modüller Çamaşır makinesi paneli U-oyuklu, 69 cm	1020
63487	Ek Modüller Çamaşır makinesi paneli U-oyuklu, 69 cm	1020
63488	Ek Modüller Kapaklı çamaşır makinesi dolabı, 69 cm	1021
63488	Ek Modüller Kapaklı çamaşır makinesi dolabı, 69 cm	1021
63489	Ek Modüller Kapaklı çamaşır makinesi dolabı, 69 cm	1021
63489	Ek Modüller Kapaklı çamaşır makinesi dolabı, 69 cm	1021
63490	Ek Modüller Kapaklı çamaşır makinesi dolabı, 69 cm	1021
63490	Ek Modüller Kapaklı çamaşır makinesi dolabı, 69 cm	1021
63491	Ek Modüller Kapaklı çamaşır makinesi dolabı, 69 cm	1021
63491	Ek Modüller Kapaklı çamaşır makinesi dolabı, 69 cm	1021
63492	Ek Modüller Kapaklı çamaşır makinesi dolabı, 69 cm	1021
63492	Ek Modüller Kapaklı çamaşır makinesi dolabı, 69 cm	1021
63495	Ek Modüller Kapaklı çamaşır makinesi dolabı, 69 cm	1021
63496	Ek Modüller Kapaklı çamaşır makinesi dolabı, 69 cm	1021
63497	Ek Modüller Kapaklı çamaşır makinesi dolabı, 69 cm	1021
63498	Ek Modüller Kapaklı çamaşır makinesi dolabı, 69 cm	1021
63499	Ek Modüller Kapaklı çamaşır makinesi dolabı, 69 cm	1021
63500	Ek Modüller Kapaklı çamaşır makinesi dolabı, 69 cm	1021
63501	Ek Modüller Kapaklı çamaşır makinesi dolabı, 69 cm	1021
63503	Ek Modüller Kapaklı çamaşır makinesi dolabı, 69 cm	1021
63504	Ek Modüller Kapaklı çamaşır makinesi dolabı, 69 cm	1021
63505	Ek Modüller Kapaklı çamaşır makinesi dolabı, 69 cm	1021
63506	Ek Modüller Kapaklı çamaşır makinesi dolabı, 69 cm	1021
63510	Ek Modüller Kapaklı çamaşır makinesi dolabı, 69 cm	1021
63512	Ek Modüller Kapaklı çamaşır makinesi dolabı, 69 cm	1021
63513	Ek Modüller Kapaklı çamaşır makinesi dolabı, 69 cm	1021
63514	Ek Modüller Kapaklı çamaşır makinesi dolabı, 69 cm	1021
63515	Ek Modüller Kapaklı çamaşır makinesi dolabı, 69 cm	1021
63517	Ek Modüller Kapaklı çamaşır makinesi dolabı, 69 cm	1021
63518	Ek Modüller Kapaklı çamaşır makinesi dolabı, U-oyuklu, 69 cm	1022
63519	Ek Modüller Kapaklı çamaşır makinesi dolabı, U-oyuklu, 69 cm	1022
63520	Ek Modüller Kapaklı çamaşır makinesi dolabı, U-oyuklu, 69 cm	1022
63521	Ek Modüller Kapaklı çamaşır makinesi dolabı, U-oyuklu, 69 cm	1022
63522	Ek Modüller Kapaklı çamaşır makinesi dolabı, U-oyuklu, 69 cm	1022
63525	Ek Modüller Kapaklı çamaşır makinesi dolabı, U-oyuklu, 69 cm	1022
63526	Ek Modüller Kapaklı çamaşır makinesi dolabı, U-oyuklu, 69 cm	1022
63527	Ek Modüller Kapaklı çamaşır makinesi dolabı, U-oyuklu, 69 cm	1022
63528	Ek Modüller Kapaklı çamaşır makinesi dolabı, U-oyuklu, 69 cm	1022
63529	Ek Modüller Kapaklı çamaşır makinesi dolabı, U-oyuklu, 69 cm	1022
63530	Ek Modüller Kapaklı çamaşır makinesi dolabı, U-oyuklu, 69 cm	1022
63531	Ek Modüller Kapaklı çamaşır makinesi dolabı, U-oyuklu, 69 cm	1022
63532	Ek Modüller Kapaklı çamaşır makinesi dolabı, U-oyuklu, 69 cm	1022
63533	Ek Modüller Kapaklı çamaşır makinesi dolabı, U-oyuklu, 69 cm	1022
63534	Ek Modüller Kapaklı çamaşır makinesi dolabı, U-oyuklu, 69 cm	1022
63535	Ek Modüller Kapaklı çamaşır makinesi dolabı, U-oyuklu, 69 cm	1022
63536	Ek Modüller Kapaklı çamaşır makinesi dolabı, U-oyuklu, 69 cm	1022
63540	Ek Modüller Kapaklı çamaşır makinesi dolabı, U-oyuklu, 69 cm	1022
63542	Ek Modüller Kapaklı çamaşır makinesi dolabı, U-oyuklu, 69 cm	1022
63543	Ek Modüller Kapaklı çamaşır makinesi dolabı, U-oyuklu, 69 cm	1022
63544	Ek Modüller Kapaklı çamaşır makinesi dolabı, U-oyuklu, 69 cm	1022
63545	Ek Modüller Kapaklı çamaşır makinesi dolabı, U-oyuklu, 69 cm	1022
63547	Ek Modüller Kapaklı çamaşır makinesi dolabı, U-oyuklu, 69 cm	1022
63563	Ek Modüller Üst dolap, ahşap kapaklı, 32 cm, sol	1023
63564	Ek Modüller Üst dolap, ahşap kapaklı, 32 cm, sol	1023
63566	Ek Modüller Üst dolap, ahşap kapaklı, 32 cm, sağ	1024
63567	Ek Modüller Üst dolap, ahşap kapaklı, 32 cm, sağ	1024
63569	Ek Modüller Üst dolap, cam kapaklı, 32 cm, sol	1025
63570	Ek Modüller Üst dolap, cam kapaklı, 32 cm, sol	1025
63630	Integra Lavabo dolabı, tek çekmeceli, tezgah üstü lavabo için, 60 cm, 53 cm derinlik, U-kesim	891
63631	Integra Lavabo dolabı, tek çekmeceli, tezgah üstü lavabo için, 60 cm, 53 cm derinlik, U-kesim	891
63632	Integra Lavabo dolabı, tek çekmeceli, tezgah üstü lavabo için, 60 cm, 53 cm derinlik, U-kesim	891
63633	Integra Lavabo dolabı, tek çekmeceli, tezgah üstü lavabo için, 80 cm, 53 cm derinlik, U-kesim	892
63634	Integra Lavabo dolabı, tek çekmeceli, tezgah üstü lavabo için, 80 cm, 53 cm derinlik, U-kesim	892
63635	Integra Lavabo dolabı, tek çekmeceli, tezgah üstü lavabo için, 80 cm, 53 cm derinlik, U-kesim	892
63636	Integra Lavabo dolabı, tek çekmeceli, tezgah üstü lavabo için, 100 cm, 53 cm derinlik, U-kesim	892

• Eczacıbaşı Yapı Gereçleri San. ve Tic. A.Ş'nin ürünler ve teknik detaylarında değişiklik yapma hakkı saklıdır.

VitrA

Banyo Mobilyaları

Kod	Açıklama	Sayfa No
63637	Integra Lavabo dolabı, tek çekmeceli, tezgah üstü lavabo için, 100 cm, 53 cm derinlik, U-kesim	892
63638	Integra Lavabo dolabı, tek çekmeceli, tezgah üstü lavabo için, 100 cm, 53 cm derinlik, U-kesim	892
63639	Integra Lavabo dolabı, tek çekmeceli, ortada tezgah üstü lavabo için, 120 cm, 53 cm derinlik, U-kesim	893
63640	Integra Lavabo dolabı, tek çekmeceli, ortada tezgah üstü lavabo için, 120 cm, 53 cm derinlik, U-kesim	893
63641	Integra Lavabo dolabı, tek çekmeceli, ortada tezgah üstü lavabo için, 120 cm, 53 cm derinlik, U-kesim	893
63642	Integra Lavabo dolabı, tek çekmeceli, çift tezgah üstü lavabo için, 120 cm, 53 cm derinlik, U-kesim	893
63643	Integra Lavabo dolabı, tek çekmeceli, çift tezgah üstü lavabo için, 120 cm, 53 cm derinlik, U-kesim	893
63644	Integra Lavabo dolabı, tek çekmeceli, çift tezgah üstü lavabo için, 120 cm, 53 cm derinlik, U-kesim	893
63645	Integra Otel ünitesi, tezgah üstü lavabo için, 60 cm, 53 cm derinlik, U-kesim	898
63646	Integra Otel ünitesi, tezgah üstü lavabo için, 60 cm, 53 cm derinlik, U-kesim	898
63647	Integra Otel ünitesi, tezgah üstü lavabo için, 60 cm, 53 cm derinlik, U-kesim	898
63648	Integra Otel ünitesi, tezgah üstü lavabo için, 80 cm, 53 cm derinlik, U-kesim	898
63649	Integra Otel ünitesi, tezgah üstü lavabo için, 80 cm, 53 cm derinlik, U-kesim	898
63650	Integra Otel ünitesi, tezgah üstü lavabo için, 80 cm, 53 cm derinlik, U-kesim	898
63651	Integra Otel ünitesi, tezgah üstü lavabo için, 100 cm, 53 cm derinlik, U-kesim	899
63652	Integra Otel ünitesi, tezgah üstü lavabo için, 100 cm, 53 cm derinlik, U-kesim	899
63653	Integra Otel ünitesi, tezgah üstü lavabo için, 100 cm, 53 cm derinlik, U-kesim	899
63654	Integra Otel ünitesi, ortada tezgah üstü lavabo için, 120 cm, 53 cm derinlik, U-kesim	899
63655	Integra Otel ünitesi, ortada tezgah üstü lavabo için, 120 cm, 3 cm derinlik, U-kesim	899
63656	Integra Otel ünitesi, ortada tezgah üstü lavabo için, 120 cm, 53 cm derinlik, U-kesim	899
63672	Memoria Boy dolabı, vitrinli, 40 cm	631
63673	Memoria Boy dolabı, vitrinli, 40 cm	631
63674	Memoria Boy dolabı, vitrinli, 40 cm	631
63675	Memoria Boy dolabı, vitrinli, 40 cm	631
63789	Aynalar Brite dolaplı ayna, 60 cm	969-1016
63790	Aynalar Brite dolaplı ayna, 60 cm	969-1016
63792	Aynalar Brite dolaplı ayna, 60 cm	969-1016
63793	Aynalar Brite dolaplı ayna, 60 cm	969-1016
64041	Plural Büyük tezgah, sağdan armatür delikli, 160 cm	673
64043	Plural Büyük tezgah, çift, 160 cm	673
64044	Plural Etajerli lavabo ünitesi, 100 cm	675
64045	Plural Etajerli lavabo ünitesi, 100 cm	675
64046	Plural Etajerli lavabo ünitesi, 100 cm	675
64047	Plural Etajerli lavabo ünitesi, 100 cm	675
64048	Plural Etajerli lavabo ünitesi, 100 cm	675
64049	Plural Serbest lavabo ünitesi, 70 cm, alçak	675
64050	Plural Serbest lavabo ünitesi, 70 cm, alçak	675
64051	Plural Serbest lavabo ünitesi, 70 cm, alçak	675
64052	Plural Serbest lavabo ünitesi, 70 cm, alçak	675
64053	Plural Serbest lavabo ünitesi, 70 cm, alçak	675
64054	Plural Serbest lavabo ünitesi, 70 cm, yüksek	676
64055	Plural Serbest lavabo ünitesi, 70 cm, yüksek	676
64056	Plural Serbest lavabo ünitesi, 70 cm, yüksek	676
64057	Plural Serbest lavabo ünitesi, 70 cm, yüksek	676
64058	Plural Serbest lavabo ünitesi, 70 cm, yüksek	676
64059	Plural Döner ayna, 35 cm	678
64060	Plural Raf, 55 cm	679
64061	Plural Raf, 55 cm	679
64062	Plural Uzun raf, 75 cm, metal havluluklu	679
64063	Plural Uzun raf, 75 cm, metal havluluklu	679
64064	Plural Küçük masa, 55 cm	679
64065	Plural Küçük masa, 55 cm	679
64066	Plural Küçük masa, 55 cm	679
64067	Plural Küçük masa, 55 cm	679
64068	Plural Küçük masa, 55 cm	679
64079	Equal Lavabo ünitesi, 40 cm havluluklu	756-986
64081	Equal Lavabo ünitesi, 60 cm, havluluklu	756-987
64082	Equal Lavabo ünitesi, 60 cm, raflı	756-987
64083	Equal Lavabo ünitesi, 80 cm, havluluklu	757
64084	Equal Lavabo ünitesi, 80 cm, raflı	757
64085	Equal Lavabo ünitesi, 100 cm, asimetrik lavabolu	757
64086	Equal Lavabo ünitesi, 100 cm, asimetrik lavabolu	757
64088	Equal Lavabo ünitesi, 100 cm, asimetrik lavabolu, havluluklu	758
64089	Equal Lavabo ünitesi, 100 cm, asimetrik lavabolu, havluluklu	758
64091	Equal Lavabo ünitesi, 100 cm, asimetrik lavabolu, raflı	758
64092	Equal Lavabo ünitesi, 100 cm, asimetrik lavabolu, raflı	758
64094	Equal Lavabo ünitesi, 130 cm, çift hazneli lavabolu	759
64095	Equal Lavabo ünitesi, 130 cm, çift hazneli lavabolu	759
64097	Equal Lavabo ünitesi, 130 cm, çift hazneli lavabolu	759
64098	Equal Lavabo ünitesi, 130 cm, çift hazneli lavabolu	759
64100	Equal Lavabo ünitesi, 130 cm, çift hazneli lavabolu, raflı	760
64101	Equal Lavabo ünitesi, 130 cm, çift hazneli lavabolu, raflı	760
64103	Equal Aydınlatmalı düz ayna	760-988
64104	Equal Aydınlatmalı düz ayna	760-988
64105	Equal Aydınlatmalı düz ayna	760
64107	Equal Alt ünite, 60 cm	761
64108	Equal Alt ünite, 60 cm	761
64109	Equal Alt ünite, 80 cm	761
64110	Equal Alt ünite, 80 cm	761
64111	Equal Alt ünite, 100 cm	762
64112	Equal Alt ünite, 100 cm	762
64113	Equal Deri sepet	762
64114	Equal Deri sepet	762
64116	Equal Orta ünite, 45 cm	762
64117	Equal Orta ünite, 45 cm	762
64118	Equal Orta ünite, 45 cm	762
64119	Equal Orta ünite, 45 cm	762
64765	Valarte Neo Lavabo dolabı, kapaklı, etajerli lavabolu, 65 cm	794-988
65535	Aynalar Brite dolaplı ayna, 60 cm	969-1016
65536	Aynalar Brite dolaplı ayna, 60 cm	969-1016
65537	Aynalar Brite dolaplı ayna, 60 cm	969-1016
65538	Aynalar Brite dolaplı ayna, 60 cm	969-1016
65541	Aynalar Brite dolaplı ayna, 100 cm	970
65543	Aynalar Brite dolaplı ayna, 120 cm	971
65544	Aynalar Brite dolaplı ayna, 120 cm	971
65570	Voyage Lavabo dolabı, çekmeceli ve raflı, tezgah üstü lavabo ile uyumlu, 130 cm, sol	651
65571	Voyage Lavabo dolabı, çekmeceli ve raflı, tezgah üstü lavabo ile uyumlu, 130 cm, sol	651
65572	Voyage Lavabo dolabı, çekmeceli ve raflı, tezgah üstü lavabo ile uyumlu, 130 cm, sol	651
65658	Sento Lavabo dolabı, kapaklı, 50 cm	844-998
65659	Sento Lavabo dolabı, kapaklı, 50 cm	844-998
65673	Origin Çekmeceli tezgah, sol sifon delikli, 90 cm	733

• Eczacıbaşı Yapı Gereçleri San. ve Tic. A.Ş'nin ürünler ve teknik detaylarında değişiklik yapma hakkı saklıdır.

VitrA

Banyo Mobilyaları

Kod	Açıklama	Sayfa No
65674	Origin Çekmeceli tezgah, sol sifon delikli, 90 cm	733
65675	Origin Çekmeceli tezgah, sol sifon delikli, 90 cm	733
65676	OriginÇekmeceli tezgah, sağ sifon delikli, 90 cm	733
65677	OriginÇekmeceli tezgah, sağ sifon delikli, 90 cm	733
65678	OriginÇekmeceli tezgah, sağ sifon delikli, 90 cm	733
65679	Origin Çekmeceli tezgah, sol sifon delikli, 120 cm	734
65680	Origin Çekmeceli tezgah, sol sifon delikli, 120 cm	734
65681	Origin Çekmeceli tezgah, sol sifon delikli, 120 cm	734
65682	Origin Çekmeceli tezgah, sağ sifon delikli, 120 cm	734
65683	Origin Çekmeceli tezgah, sağ sifon delikli, 120 cm	734
65684	Origin Çekmeceli tezgah, sağ sifon delikli, 120 cm	734
65686	Origin Çekmeceli tezgah, orta sifon delikli, 120 cm	735
65687	Origin Çekmeceli tezgah, orta sifon delikli, 120 cm	735
65688	Origin Çekmeceli tezgah, orta sifon delikli, 120 cm	735
65689	Origin Çekmeceli tezgah, sol sifon delikli, 150 cm	735
65690	Origin Çekmeceli tezgah, sol sifon delikli, 150 cm	735
65691	Origin Çekmeceli tezgah, sol sifon delikli, 150 cm	735
65692	Origin Çekmeceli tezgah, sağ sifon delikli, 150 cm	736
65693	Origin Çekmeceli tezgah, sağ sifon delikli, 150 cm	736
65694	Origin Çekmeceli tezgah, sağ sifon delikli, 150 cm	736
65695	Origin Çekmeceli tezgah, çift sifon delikli, 150 cm	736
65696	Origin Çekmeceli tezgah, çift sifon delikli, 150 cm	736
65697	Origin Çekmeceli tezgah, çift sifon delikli, 150 cm	736
65698	Origin Çekmeceli orta ünite, 60 cm	737
65699	Origin Çekmeceli orta ünite, 60 cm	737
65700	Origin Çekmeceli orta ünite, 60 cm	737
65701	Origin Çekmeceli orta ünite, 90 cm, sol	737
65702	Origin Çekmeceli orta ünite, 90 cm, sol	737
65703	Origin Çekmeceli orta ünite, 90 cm, sol	737
65710	Origin Üst tezgah, sol sifon delikli, 90 cm	738
65711	Origin Üst tezgah, sol sifon delikli, 90 cm	738
65712	Origin Üst tezgah, sol sifon delikli, 90 cm	738
65713	Origin Üst tezgah, sol sifon delikli, 90 cm	739
65714	Origin Üst tezgah, sol sifon delikli, 90 cm	739
65715	Origin Üst tezgah, sol sifon delikli, 90 cm	739
65716	Origin Üst tezgah, sağ sifon delikli, 90 cm	740
65717	Origin Üst tezgah, sağ sifon delikli, 90 cm	740
65718	Origin Üst tezgah, sağ sifon delikli, 90 cm	740
65719	Origin Üst tezgah, sağ sifon delikli, 90 cm	740
65720	Origin Üst tezgah, sağ sifon delikli, 90 cm	740
65721	Origin Üst tezgah, sağ sifon delikli, 90 cm	740
65722	Origin Üst tezgah, sol sifon delikli, 120 cm	741
65723	Origin Üst tezgah, sol sifon delikli, 120 cm	741
65724	Origin Üst tezgah, sol sifon delikli, 120 cm	741
65725	Origin Üst tezgah, sol sifon delikli, 120 cm	742
65726	Origin Üst tezgah, sol sifon delikli, 120 cm	742
65727	Origin Üst tezgah, sol sifon delikli, 120 cm	742
65728	Origin Üst tezgah, armatür deliksiz, sağ sifon delikli, 120 cm	743
65729	Origin Üst tezgah, armatür deliksiz, sağ sifon delikli, 120 cm	743
65730	Origin Üst tezgah, armatür deliksiz, sağ sifon delikli, 120 cm	743
65731	Origin Üst tezgah, armatür delikli, sağ sifon delikli, 120 cm	743
65732	Origin Üst tezgah, armatür delikli, sağ sifon delikli, 120 cm	743
65733	Origin Üst tezgah, armatür delikli, sağ sifon delikli, 120 cm	743
65734	Origin Üst tezgah, orta sifon delikli, 120 cm	744
65735	Origin Üst tezgah, orta sifon delikli, 120 cm	744
65736	Origin Üst tezgah, orta sifon delikli, 120 cm	744
65737	Origin Üst tezgah, orta sifon delikli, 120 cm	745
65738	Origin Üst tezgah, orta sifon delikli, 120 cm	745
65739	Origin Üst tezgah, orta sifon delikli, 120 cm	745
65740	Origin Üst tezgah, sol sifon delikli, 150 cm	746
65741	Origin Üst tezgah, sol sifon delikli, 150 cm	746
65742	Origin Üst tezgah, sol sifon delikli, 150 cm	746
65743	Origin Üst tezgah, sol sifon delikli, 150 cm	746
65744	Origin Üst tezgah, sol sifon delikli, 150 cm	746
65745	Origin Üst tezgah, sol sifon delikli, 150 cm	746
65746	Origin Üst tezgah, sağ sifon delikli, 150	747
65747	Origin Üst tezgah, sağ sifon delikli, 150	747
65748	Origin Üst tezgah, sağ sifon delikli, 150 cm	748
65749	Origin Üst tezgah, sağ sifon delikli, 150 cm	748
65750	Origin Üst tezgah, sağ sifon delikli, 150 cm	748
65751	Origin Üst tezgah, çift sifon delikli, 150 cm	749
65752	Origin Üst tezgah, çift sifon delikli, 150 cm	749
65753	Origin Üst tezgah, çift sifon delikli, 150 cm	749
65754	Origin Üst tezgah, çift sifon delikli, 150 cm	749
65755	Origin Üst tezgah, çift sifon delikli, 150 cm	749
65756	Origin Üst tezgah, çift sifon delikli, 150 cm	749
65757	Origin Üst tezgah, sifon deliksiz, 60 cm	750
65758	Origin Üst tezgah, sifon deliksiz, 60 cm	750
65759	Origin Üst tezgah, sifon deliksiz, 60 cm	750
65760	Origin Üst tezgah, sifon deliksiz, 90 cm	751
65761	Origin Üst tezgah, sifon deliksiz, 90 cm	751
65762	Origin Üst tezgah, sifon deliksiz, 90 cm	751
65763	Origin Üst tezgah, sağ sifon delikli, 150	747
65764	Valarte Neo Lavabo dolabı, kapaklı, etajerli lavabolu, 65 cm	794-988
65766	Valarte Neo Lavabo dolabı, kapaklı, etajerli lavabolu, 80 cm	794
65767	Valarte Neo Lavabo dolabı, kapaklı, etajerli lavabolu, 100 cm	795
65768	Valarte Neo Lavabo dolabı, kapaklı, etajerli lavabolu, 65 cm	795-989
65769	Valarte Neo Lavabo dolabı, kapaklı, etajerli lavabolu, 65 cm	795-989
65770	Valarte Neo Lavabo dolabı, kapaklı, etajerli lavabolu, 80 cm	796
65771	Valarte Neo Lavabo dolabı, kapaklı, etajerli lavabolu, 100 cm	796
65774	Valarte Neo Lavabo dolabı, kapaklı, tezgah üstü lavabolu, mermer tezgahlı, 120 cm	797
65775	Valarte Neo Lavabo dolabı, tek çekmeceli, etajerli lavabolu, 65 cm	797-989
65776	Valarte Neo Lavabo dolabı, tek çekmeceli, etajerli lavabolu, 80 cm	798
65777	Valarte Neo Lavabo dolabı, tek çekmeceli, etajerli lavabolu, 100 cm	798
65778	Valarte Neo Lavabo dolabı, tek çekmeceli, etajerli lavabolu, 65 cm	799-990
65779	Valarte Neo Lavabo dolabı, tek çekmeceli, etajerli lavabolu, 80 cm	799
65780	Valarte Neo Lavabo dolabı, tek çekmeceli, etajerli lavabolu, 100 cm	800
65783	Valarte Neo Lavabo dolabı, tek çekmeceli, tezgah üstü lavabolu, mermer tezgahlı, 120 cm	800
65784	Valarte Neo Lavabo dolabı, çift çekmeceli, tezgah üstü lavabolu, mermer tezgahlı, 150 cm	801
65785	Valarte Neo Lavabo dolabı, çift çekmeceli, tezgah üstü lavabolu, mermer tezgahlı, 150 cm	801
65786	Valarte Neo Lavabo dolabı, çift çekmeceli, tezgah üstü lavabolu, mermer tezgahlı, çift lavabolu, 150 cm	801
65789	Valarte Neo Düz ayna, 100 cm	802
65791	Valarte Neo Dolaplı ayna, 65 cm	802-990
65792	Valarte Neo Dolaplı ayna, 65 cm	802-990
65793	Valarte Neo Dolaplı ayna, 80 cm	803
65794	Valarte Neo Dolaplı ayna, 100 cm	803
65795	Valarte Neo Dolaplı ayna, 120 cm	804
65796	Valarte Neo Cam kapaklı boy dolabı, 55 cm	804
65797	Valarte Neo Cam kapaklı boy dolabı, 55 cm	804
65798	Valarte Neo Orta ünite, mermer tezgahlı, 55 cm	805
65798	Valarte Neo Orta ünite, mermer tezgahlı, 55 cm	806
65799	Valarte Neo Orta ünite, mermer tezgahlı, 55 cm	805
65799	Valarte Neo Orta ünite, mermer tezgahlı, 55 cm	806

• Eczacıbaşı Yapı Gereçleri San. ve Tic. A.Ş'nin ürünler ve teknik detaylarında değişiklik yapma hakkı saklıdır.

VitrA

Banyo Mobilyaları

Kod	Açıklama	Sayfa No
65800	Valarte Neo Açık vitrin, 55 cm	805
65800	Valarte Neo Açık vitrin, 55 cm	806
65803	Valarte Neo Lavabo dolabı, kapaklı, etajerli lavabolu, 65 cm	794-988
65804	Valarte Neo Lavabo dolabı, kapaklı, etajerli lavabolu, 65 cm	794-988
65805	Valarte Neo Lavabo dolabı, kapaklı, etajerli lavabolu, 80 cm	794
65806	Valarte Neo Lavabo dolabı, kapaklı, etajerli lavabolu, 100 cm	795
65807	Valarte Neo Dolaplı ayna, 120 cm	804
65808	Valarte Neo Cam kapaklı boy dolabı, 55 cm	804
65809	Valarte Neo Cam kapaklı boy dolabı, 55 cm	804
65810	Valarte Neo Orta ünite, mermer tezgahlı, 55 cm	805
65810	Valarte Neo Orta ünite, mermer tezgahlı, 55 cm	806
65811	Valarte Neo Orta ünite, mermer tezgahlı, 55 cm	805
65811	Valarte Neo Orta ünite, mermer tezgahlı, 55 cm	806
65812	Valarte Neo Açık vitrin, 55 cm	805
65812	Valarte Neo Açık vitrin, 55 cm	806
65814	Valarte Neo Lavabo dolabı, tek çekmeceli, etajerli lavabolu, 65 cm	797-989
65815	Valarte Neo Lavabo dolabı, tek çekmeceli, etajerli lavabolu, 80 cm	798
65816	Valarte Neo Lavabo dolabı, tek çekmeceli, etajerli lavabolu, 100 cm	798
65817	Valarte Neo Lavabo dolabı, tek çekmeceli, etajerli lavabolu, 65 cm	799-990
65818	Valarte Neo Lavabo dolabı, tek çekmeceli, etajerli lavabolu, 80 cm	799
65819	Valarte Neo Lavabo dolabı, tek çekmeceli, etajerli lavabolu, 100 cm	800
65822	Valarte Neo Lavabo dolabı, tek çekmeceli, tezgah üstü lavabolu, mermer tezgahlı, 120 cm	800
65823	Valarte Neo Lavabo dolabı, çift çekmeceli, tezgah üstü lavabolu, mermer tezgahlı, 150 cm	801
65824	Valarte Neo Lavabo dolabı, çift çekmeceli, tezgah üstü lavabolu, mermer tezgahlı, 150 cm	801
65825	Valarte Neo Lavabo dolabı, çift çekmeceli, tezgah üstü lavabolu, mermer tezgahlı, çift lavabolu, 150 cm	801
65828	Valarte Neo Düz ayna, 100 cm	802
65830	Valarte Neo Dolaplı ayna, 65 cm	802-990
65831	Valarte Neo Dolaplı ayna, 65 cm	802-990
65832	Valarte Neo Dolaplı ayna, 80 cm	803
65833	Valarte Neo Dolaplı ayna, 100 cm	803
65834	Valarte Neo Lavabo dolabı, kapaklı, etajerli lavabolu, 65 cm	795-989
65835	Valarte Neo Lavabo dolabı, kapaklı, etajerli lavabolu, 65 cm	795-989
65836	Valarte Neo Lavabo dolabı, kapaklı, etajerli lavabolu, 80 cm	796
65837	Valarte Neo Lavabo dolabı, kapaklı, etajerli lavabolu, 100 cm	796
65840	Valarte Neo Lavabo dolabı, kapaklı, tezgah üstü lavabolu, mermer tezgahlı, 120 cm	797
65847	Origin Çekmeceli orta ünite, 90 cm, sağ	738
65848	Origin Çekmeceli orta ünite, 90 cm, sağ	738
65849	Origin Çekmeceli orta ünite, 90 cm, sağ	738
65850	Plural Büyük tezgah, sağdan armatür delikli, 160 cm	673
65851	Plural Büyük tezgah, çift, 160 cm	673
65852	Plural Raf, 55 cm	678
65855	Plural Raf, 55 cm	679
65855	Plural Uzun raf, 75 cm, metal havluluklu	679
65856	Plural Raf, 55 cm	679
65856	Plural Uzun raf, 75 cm, metal havluluklu	679
65857	Origin Ahşap üst tezgah, sol sifon delikli, 90 cm	739
65858	Origin Ahşap üst tezgah, sol sifon delikli, 90 cm	739
65859	Origin Ahşap üst tezgah, sol sifon delikli, 90 cm	739
65860	Origin Ahşap üst tezgah, sağ sifon delikli, 90 cm	741
65861	Origin Ahşap üst tezgah, sağ sifon delikli, 90 cm	741
65862	Origin Ahşap üst tezgah, sağ sifon delikli, 90 cm	741
65863	Origin Ahşap üst tezgah, sol sifon delikli, 120 cm	742
65864	Origin Ahşap üst tezgah, sol sifon delikli, 120 cm	742
65865	Sento Yuvarlak çocuk aynası, 20 cm	16-861
65866	Sento Yuvarlak çocuk aynası, 40 cm	16-861
65867	Sento Yuvarlak çocuk aynası, 60 cm	16-862
65870	Sento Lavabo dolabı, kapaklı, 65 cm	844-999
65871	Sento Lavabo dolabı, kapaklı, 80 cm	845
65872	Sento Lavabo dolabı, kapaklı, 100 cm	845
65873	Sento Lavabo dolabı, tek çekmeceli, 65 cm	846-999
65874	Sento Lavabo dolabı, tek çekmeceli, 80 cm	846
65875	Sento Lavabo dolabı, tek çekmeceli, 100 cm	847
65876	Sento Lavabo dolabı, çift çekmeceli, 65 cm	847-1000
65877	Sento Lavabo dolabı, çift çekmeceli, 80 cm	848
65878	Sento Lavabo dolabı, çift çekmeceli, 100 cm	848
65879	Sento Lavabo dolabı, çift çekmeceli, çift hazneli lavabolu, 130 cm	849
65880	Sento Aydınlatmalı ayna, 50 cm	855-1002
65881	Sento Aydınlatmalı ayna, 60 cm	856-1002
65882	Sento Aydınlatmalı ayna, 80 cm	856
65883	Sento Aydınlatmalı ayna, 100 cm	857
65884	Sento Aydınlatmalı ayna, 120 cm	857
65885	Sento Aydınlatmalı dolaplı ayna, 50 cm	858-1003
65886	Sento Aydınlatmalı dolaplı ayna, 50 cm	858-1003
65887	Sento Aydınlatmalı dolaplı ayna, 60 cm	859-1004
65888	Sento Aydınlatmalı dolaplı ayna, 60 cm	859-1004
65889	Sento Aydınlatmalı dolaplı ayna, 80 cm	860
65890	Sento Aydınlatmalı dolaplı ayna, 100 cm	860
65891	Sento Aydınlatmalı dolaplı ayna, 120 cm	861
65892	Sento Boy dolabı, çamaşır sepetli, 40 cm	862
65893	Sento Boy dolabı, çamaşır sepetli, 40 cm	862
65894	Sento Boy dolabı, 40 cm	863
65895	Sento Boy dolabı, 40 cm	863
65896	Sento Temizlik dolabı, 55 cm	864
65897	Sento Temizlik dolabı, 55 cm	864
65898	Sento Orta ünite, 40 cm	864
65899	Sento Orta ünite, 40 cm	864
65900	Sento Çamaşır makinesi ünitesi, 70 cm	865
65901	Sento Çamaşır makinesi dolabı, 105 cm	865
65902	Sento Çamaşır makinesi dolabı, 105 cm	865
65906	Sento Üst dolap, 70 cm	866
65907	Sento Üst dolap, 105 cm	866
65914	Sento Lavabo dolabı, tezgah üstü lavabo için, kapaklı, 55 cm	849-1000
65915	Sento Lavabo dolabı, tezgah üstü lavabo için, kapaklı, 70 cm	850
65916	Sento Lavabo dolabı, tezgah üstü lavabo için, kapaklı, 90 cm	850
65917	Sento Lavabo dolabı, tezgah üstü lavabo için, tek çekmeceli, ayaksız, 55 cm	851-1001
65918	Sento Lavabo dolabı, tezgah üstü lavabo için, tek çekmeceli, 70 cm	851
65919	Sento Lavabo dolabı, tezgah üstü lavabo için, tek çekmeceli, 90 cm	852
65920	Sento Lavabo dolabı, tezgah üstü lavabo için, çift çekmeceli, 55 cm	852-1001
65921	Sento Lavabo dolabı, tezgah üstü lavabo için, çift çekmeceli, 70 cm	853
65922	Sento Lavabo dolabı, tezgah üstü lavabo için, çift çekmeceli, 90 cm	853
65923	Sento Lavabo dolabı, tezgah üstü lavabo için, çift çekmeceli, çift hazneli lavabolu, 120 cm	854
65924	Sento Lavabo dolabı, tezgah üstü lavabo için, çift çekmeceli, sağ lavabolu, 120 cm	854
65925	Sento Lavabo dolabı, tezgah üstü lavabo için, çift çekmeceli, sol lavabolu, 120 cm	855

• Eczacıbaşı Yapı Gereçleri San. ve Tic. A.Ş'nin ürünler ve teknik detaylarında değişiklik yapma hakkı saklıdır.

VitrA

Banyo Mobilyaları

Kod	Açıklama	Sayfa No
65926	Origin Ahşap üst tezgah, sol sifon delikli, 120 cm	742
65927	Origin Ahşap üst tezgah, sağ sifon delikli, 120 cm	744
65928	Origin Ahşap üst tezgah, sağ sifon delikli, 120 cm	744
65929	Origin Ahşap üst tezgah, sağ sifon delikli, 120 cm	744
65930	Origin Ahşap üst tezgah, orta sifon delikli, 120 cm	745
65931	Origin Ahşap üst tezgah, orta sifon delikli, 120 cm	745
65932	Origin Ahşap üst tezgah, orta sifon delikli, 120 cm	745
65933	Origin Ahşap üst tezgah, sol sifon delikli, 150 cm	747
65934	Origin Ahşap üst tezgah, sol sifon delikli, 150 cm	747
65935	Origin Ahşap üst tezgah, sol sifon delikli, 150 cm	747
65936	Origin Ahşap üst tezgah, sağ sifon delikli, 150 cm	748
65937	Origin Ahşap üst tezgah, sağ sifon delikli, 150 cm	748
65938	Origin Ahşap üst tezgah, sağ sifon delikli, 150 cm	748
65939	Origin Ahşap üst tezgah, çift sifon delikli, 150 cm	750
65940	Origin Ahşap üst tezgah, çift sifon delikli, 150 cm	750
65941	Origin Ahşap üst tezgah, çift sifon delikli, 150 cm	750
65943	Origin Ahşap üst tezgah, sifon deliksiz, 60 cm	751
65944	Origin Ahşap üst tezgah, sifon deliksiz, 60 cm	751
65945	Origin Ahşap üst tezgah, sifon deliksiz, 90 cm	752
65946	Origin Ahşap üst tezgah, sifon deliksiz, 90 cm	752
65947	Origin Ahşap üst tezgah, sifon deliksiz, 90 cm	752
65948	D-Light Lavabo dolabı, kapaklı, 50 cm	914-1008
65949	D-Light Lavabo dolabı, tek çekmeceli, 70 cm	914
65950	D-Light Lavabo dolabı, tek çekmeceli, 90 cm	915
65951	D-Light Lavabo dolabı, tek çekmeceli, 110 cm	915
65952	D-Light Otel ünite, 70 cm	916
65953	D-Light Otel ünite, 90 cm	916
65954	D-Light Otel ünite, 100 cm	917
65955	D-Light Orta ünite, 36 cm	917
65956	D-Light Orta ünite, 36 cm	917
65957	D-Light Boy dolabı, 36 cm	918
65958	D-Light Boy dolabı, 36 cm	918
52235	Option Lux Tezgah, 100 cm	681
56770	Aynalar Elite dolaplı ayna, 80 cm	973
56780	Aynalar Elite dolaplı ayna, 100 cm	973
57084	Aynalar Classic dolaplı ayna, 100 cm	977
57085	Aynalar Classic dolaplı ayna, 120 cm	977
61077	Ek Modüller Üst dolap, cam kapaklı, 32 cm, sağ	1026
61078	Ek Modüller Termosifon dolabı, 65 cm	1027
61343	Aynalar Premium dolaplı ayna, 80 cm	966
61344	Aynalar Premium dolaplı ayna, 80 cm	966
61345	Aynalar Premium dolaplı ayna, 80 cm	966
61346	Aynalar Premium dolaplı ayna, 100 cm	967
61347	Aynalar Premium dolaplı ayna, 100 cm	967
61348	Aynalar Premium dolaplı ayna, 100 cm	967
61349	Aynalar Premium dolaplı ayna, 120 cm	968
61350	Aynalar Premium dolaplı ayna, 120 cm	968
61351	Aynalar Premium dolaplı ayna, 120 cm	968
63454	Ek Modüller Çamaşır makinesi paneli, 69 cm	1019
63481	Ek Modüller Çamaşır makinesi paneli U-oyuklu, 69 cm	1020
63502	Ek Modüller Kapaklı çamaşır makinesi dolabı, 69 cm	1021
63511	Ek Modüller Kapaklı çamaşır makinesi dolabı, 69 cm	1021
63541	Ek Modüller Kapaklı çamaşır makinesi dolabı, U-oyuklu, 69 cm	1022
63550	Ek Modüller Çamaşır makinesi paneli, 69 cm	1019
63551	Ek Modüller Çamaşır makinesi paneli, 69 cm	1019
63552	Ek Modüller Çamaşır makinesi paneli, 69 cm	1019
63556	Ek Modüller Kapaklı çamaşır makinesi dolabı, 69 cm	1021
63557	Ek Modüller Kapaklı çamaşır makinesi dolabı, 69 cm	1021
63558	Ek Modüller Kapaklı çamaşır makinesi dolabı, 69 cm	1021
63562	Ek Modüller Üst dolap, ahşap kapaklı, 32 cm, sol	1023
63565	Ek Modüller Üst dolap, ahşap kapaklı, 32 cm, sağ	1024
63568	Ek Modüller Üst dolap, cam kapaklı, 32 cm, sol	1025
63571	Ek Modüller Üst dolap, cam kapaklı, 32 cm, sağ	1026
63572	Ek Modüller Üst dolap, cam kapaklı, 32 cm, sağ	1026
63573	Ek Modüller Üst dolap, cam kapaklı, 32 cm, sağ	1026
63574	Ek Modüller Termosifon dolabı, 65 cm	1027
63575	Ek Modüller Termosifon dolabı, 65 cm	1027
63576	Ek Modüller Termosifon dolabı, 65 cm	1027
63577	Aynalar Raf, 60 cm	978
63578	Aynalar Raf, 60 cm	978
63579	Aynalar Raf, 60 cm	978
63580	Aynalar Raf, 80 cm	979
63581	Aynalar Raf, 80 cm	979
63582	Aynalar Raf, 80 cm	979
63583	Aynalar Raf,100 cm	980
63584	Aynalar Raf,100 cm	980
63585	Aynalar Raf,100 cm	980
63586	Aynalar Raf,120 cm	981
63587	Aynalar Raf,120 cm	981
63588	Aynalar Raf,120 cm	981
65539	Aynalar Brite dolaplı ayna, 80 cm	970
65540	Aynalar Brite dolaplı ayna, 80 cm	970
65542	Aynalar Brite dolaplı ayna, 100 cm	970
65545	Aynalar Classic dolaplı ayna, 60 cm	975-1017
65546	Aynalar Classic dolaplı ayna, 60 cm	975-1017
65547	Aynalar Classic dolaplı ayna, 60 cm	975-1017
65548	Aynalar Classic dolaplı ayna, 60 cm	975-1017
65549	Aynalar Classic dolaplı ayna, 80 cm	976
65550	Aynalar Classic dolaplı ayna, 80 cm	976
65551	Aynalar Classic dolaplı ayna, 100 cm	977
65552	Aynalar Classic dolaplı ayna, 100 cm	977
65553	Aynalar Classic dolaplı ayna, 120 cm	977
65554	Aynalar Classic dolaplı ayna, 120 cm	977
65555	Ek Modüller Çamaşır makinesi paneli, 69 cm	1019
65556	Ek Modüller Çamaşır makinesi paneli, 69 cm	1019
65557	Ek Modüller Kapaklı çamaşır makinesi dolabı, 69 cm	1021
65558	Ek Modüller Kapaklı çamaşır makinesi dolabı, 69 cm	1021
65942	Origin Ahşap üst tezgah, sifon deliksiz, 60 cm	751
A44001	Aynalar V-Care akıllı ayna, Lite, 60 cm	960

• Eczacıbaşı Yapı Gereçleri San. ve Tic. A.Ş'nin ürünler ve teknik detaylarında değişiklik yapma hakkı saklıdır.

VitrA

Yıkanma Alanları

Ölçüler	Açıklama	Sayfa No
KOMPAKT ÜNİTELER		
155x120x220 cm	Lara Kompakt Sistem	1041
120x90x220 cm	Lara Kompakt Sistem	1042
100x100x220 cm	Lara Kompakt Sistem	1043
90x90x220 cm	Lara Kompakt Sistem	1044
160x90 cm	Zest Kompakt Duş Ünitesi	1045
160x90 cm	Zest Kompakt Duş Ünitesi	1046
120x90 cm	Zest Kompakt Duş Ünitesi	1047
120x90 cm	Zest Kompakt Duş Ünitesi	1048
90x90 cm	Zest Kompakt Duş Ünitesi	1049
150x90 cm	Roomy Neo Kompakt Duş Ünitesi	1051
150x80 cm	Roomy Neo Kompakt Duş Ünitesi	1052
120x90 cm	Roomy Neo Kompakt Duş Ünitesi	1053
120x80 cm	Roomy Neo Kompakt Duş Ünitesi	1054
100x75 cm	Cosey Mini	1055
KÜVETLER		
Ø160 cm	İstanbul Silindir	1059
Ø190x90 cm	İstanbul Oval	1060
190x90 cm	Water Jewels	1061
190x90 cm	Dream	1061
170x90 cm	4 Life-Silence	1062
160x80 cm	4 Life-Cocoon	1063
200x90 cm	4 Life-Pure	1064
180x80 cm	4 Life-Pure	1065
190x140 cm	T4 Çift Kişilik	1066
190x130 cm	T4 Çift Taraflı	1067
190x110 cm	T4 Çift Taraflı	1068
190x90 cm	T4 Çift Taraflı	1069
180x80 cm	T4 Çift Taraflı	1070
170x70 cm	Optiset	1071
160x70 cm	Optiset	1072
150 - 140 cm	Optiset	1073
170x75 cm	Combo	1074
180x100 cm	Neon Çift taraflı	1075
190x90 cm	Neon Çift taraflı	1076
180x80 cm	Neon Çift taraflı	1077
180x80 cm	Neon	1079
170x80 cm	Neon	1081
175x75 cm	Neon	1083
170x75 cm	Neon	1084
160x75 cm	Neon	1086
150x75 cm	Neon	1088
175x70 cm	Neon	1090
170x70 cm	Neon	1091
160x70 cm	Neon	1093
150x70 cm	Neon	1095
170x75 cm	Optimum Neo	1097
160x75 cm	Optimum Neo	1098
150x75 cm	Optimum Neo	1099
175x70 cm	Optimum Neo	1100
170x70 cm	Optimum Neo	1101
165x70 cm	Optimum Neo	1102
160x70 cm	Optimum Neo	1103
150x70 cm	Optimum Neo	1104
150x75 cm	Optimum Neo	1105
140x75 cm	Optimum Neo	1105
130x75 cm	Optimum Neo	1105
120x75 cm	Optimum Neo	1105
110x75 cm	Optimum Neo	1105
150x150 cm	Optimum Neo	1106
140x140 cm	Optimum Neo	1106
130x130 cm	Optimum Neo	1107
120x120 cm	Optimum Neo	1107
110x110 cm	Optimum Neo	1107
DUŞ TEKNELERİ		
140x90 cm	V-Stone	1111
120x90 cm	V-Stone	1111
90x90 cm	V-Stone	1112
140x80 cm	V-Stone	1113
120x80 cm	V-Stone	1113
100x80 cm	V-Stone	1114
90x90 cm	Aruna	1115
100x80 cm	Aruna	1115
120x80 cm	Aruna	1115
120x90 cm	Aruna	1115
90x90 cm	Aruna	1115
100x80 cm	Aruna	1115
120x80 cm	Aruna	1115
120x90 cm	Aruna	1115
150x90 cm	Seat	1116
130x90 cm	Seat	1116
120x80 cm	Seat	1116
120x90 cm	Smooth Sıfır Zemin	1117
120x90 cm	Smooth Flat (gömme)	1117
120x90 cm	Smooth Monoblok	1117
120x90 cm	Smooth Monoflat	1117
90x90 cm	Smooth Sıfır Zemin	1118
90x90 cm	Smooth Flat (gömme)	1118
90x90 cm	Smooth Monoblok	1118
90x90 cm	Smooth Monoflat	1118
130x80 cm	Smooth Sıfır Zemin	1119
130x80 cm	Smooth Flat (gömme)	1119
130x80 cm	Smooth Monoblok	1119
130x80 cm	Smooth Monoflat	1119
120x80 cm	Smooth Sıfır Zemin	1120
120x80 cm	Smooth Flat (gömme)	1120
120x80 cm	Smooth Monoblok	1120
120x80 cm	Smooth Monoflat	1120
110x80 cm	Smooth Sıfır Zemin	1120
110x80 cm	Smooth Flat (gömme)	1120
110x80 cm	Smooth Monoblok	1120
110x80 cm	Smooth Monoflat	1120
100x80 cm	Smooth Sıfır Zemin	1121
100x80 cm	Smooth Flat (gömme)	1121
100x80 cm	Smooth Monoblok	1121
100x80 cm	Smooth Monoflat	1121
80x80 cm	Smooth Sıfır Zemin	1122
80x80 cm	Smooth Flat (gömme)	1122
80x80 cm	Smooth Monoblok	1122
80x80 cm	Smooth Monoflat	1122
110x75 cm	Smooth Sıfır Zemin	1123
110x75 cm	Smooth Flat (gömme)	1123
110x75 cm	Smooth Monoblok	1123
110x75 cm	Smooth Monoflat	1123
180x90 cm	T Sıfır Zemin	1124
180x90 cm	T Flat	1124
180x90 cm	T Monoblok	1124
180x90 cm	T Monoflat	1124
170x90 cm	T Sıfır Zemin	1124
170x90 cm	T Flat	1124
170x90 cm	T Monoblok	1124
170x90 cm	T Monoflat	1124
160x90 cm	T Sıfır Zemin	1125
160x90 cm	T Flat	1125

• Eczacıbaşı Yapı Gereçleri San. ve Tic. A.Ş'nin ürünler ve teknik detaylarında değişiklik yapma hakkı saklıdır.

VitrA

Yıkanma Alanları

Ölçüler	Açıklama	Sayfa No
160x90 cm	T Monoblok	1125
160x90 cm	T Monoflat	1125
150x90 cm	T Sıfır Zemin	1125
150x90 cm	T Flat	1125
150x90 cm	T Monoblok	1125
150x90 cm	T Monoflat	1125
140x90 cm	T Sıfır Zemin	1126
140x90 cm	T Flat	1126
140x90 cm	T Monoblok	1126
140x90 cm	T Monoflat	1126
130x90 cm	T Sıfır Zemin	1126
130x90 cm	T Flat	1126
130x90 cm	T Monoblok	1126
130x90 cm	T Monoflat	1126
120x90 cm	T Sıfır Zemin	1127
120x90 cm	T Flat	1127
120x90 cm	T Monoblok	1127
120x90 cm	T Monoflat	1127
110x90 cm	T Sıfır Zemin	1127
110x90 cm	T Flat	1127
110x90 cm	T Monoblok	1127
110x90 cm	T Monoflat	1127
100x90 cm	T Sıfır Zemin	1128
100x90 cm	T Flat	1128
100x90 cm	T Monoblok	1128
100x90 cm	T Monoflat	1128
90x90 cm	T Sıfır Zemin	1129
90x90 cm	T Flat	1129
90x90 cm	T Monoblok	1129
90x90 cm	T Monoflat	1129
180x80 cm	T Sıfır Zemin	1130
180x80 cm	T Flat	1130
180x80 cm	T Monoblok	1130
180x80 cm	T Monofat	1130
170x80 cm	T Sıfır Zemin	1130
170x80 cm	T Flat	1130
170x80 cm	T Monoblok	1130
170x80 cm	T Monoflat	1130
160x80 cm	T Sıfır Zemin	1131
160x80 cm	T Flat	1131
160x80 cm	T Monoblok	1131
160x80 cm	T Monoflat	1131
150x80 cm	T Sıfır Zemin	1131
150x80 cm	T Flat	1131
150x80 cm	T Monoblok	1131
150x80 cm	T Monoflat	1131
140x80 cm	T Sıfır Zemin	1132
140x80 cm	T Flat	1132
140x80 cm	T Monoblok	1132
140x80 cm	T Monoflat	1132
130x80 cm	T Sıfır Zemin	1132
130x80 cm	T Flat	1132
130x80 cm	T Monoblok	1132
130x80 cm	T Monoflat	1132
120x80 cm	T Sıfır Zemin	1133
120x80 cm	T Flat	1133
120x80 cm	T Monoblok	1133
120x80 cm	T Monoflat	1133
110x80 cm	T Sıfır Zemin	1133
110x80 cm	T Flat	1133
110x80 cm	T Monoblok	1133
110x80 cm	T Monoflat	1133
100x80 cm	T Sıfır Zemin	1134

Ölçüler	Açıklama	Sayfa No
100x80 cm	T Flat	1134
100x80 cm	T Monoblok	1134
100x80 cm	T Monoflat	1134
90x80 cm	T Sıfır Zemin	1134
90x80 cm	T Flat	1134
90x80 cm	T Monoblok	1134
90x80 cm	T Monoflat	1134
80x80 cm	T Sıfır zemin	1135
80x80 cm	T Flat (gömme)	1135
80x80 cm	T Monoblok	1135
80x80 cm	T Monoflat	1135
180x75 cm	T Sıfır Zemin	1136
180x75 cm	T Flat	1136
180x75 cm	T Monoblok	1136
180x75 cm	T Monoflat	1136
170x75 cm	T Sıfır Zemin	1136
170x75 cm	T Flat	1136
170x75 cm	T Monoblok	1136
170x75 cm	T Monoflat	1136
160x75 cm	T Sıfır Zemin	1137
160x75 cm	T Flat	1137
160x75 cm	T Monoblok	1137
160x75 cm	T Monobflat	1137
150x75 cm	T Sıfır Zemin	1137
150x75 cm	T Flat	1137
150x75 cm	T Monoblok	1137
150x75 cm	T Monoflat	1137
140x75 cm	T Sıfır Zemin	1138
140x75 cm	T Flat	1138
140x75 cm	T Monoblok	1138
140x75 cm	T Monoflat	1138
130x75 cm	T Sıfır Zemin	1138
130x75 cm	T Flat	1138
130x75 cm	T Monoblok	1138
130x75 cm	T Monoflat	1138
120x75 cm	T Sıfır Zemin	1139
120x75 cm	T Flat	1139
120x75 cm	T Monoblok	1139
120x75 cm	T Monoflat	1139
110x75 cm	T Sıfır Zemin	1139
110x75 cm	T Flat	1139
110x75 cm	T Monoblok	1139
110x75 cm	T Monoflat	1139
100x75 cm	T Sıfır Zemin	1140
100x75 cm	T Flat	1140
100x75 cm	T Monoblok	1140
100x75 cm	T Monoflat	1140
90x75 cm	T Sıfır Zemin	1140
90x75 cm	T Flat	1140
90x75 cm	T Monoblok	1140
90x75 cm	T Monoflat	1140
180x70 cm	T Sıfır Zemin	1141
180x70 cm	T Flat	1141
180x70 cm	T Monoblok	1141
180x70 cm	T Monoflat	1141
170x70 cm	T Sıfır Zemin	1141
170x70 cm	T Flat	1141
170x70 cm	T Monoblok	1141
170x70 cm	T Monoflat	1141
160x70 cm	T Sıfır Zemin	1142
160x70 cm	T Flat	1142
160x70 cm	T Monoblok	1142
160x70 cm	T Monoflat	1142

• Eczacıbaşı Yapı Gereçleri San. ve Tic. A.Ş'nin ürünler ve teknik detaylarında değişiklik yapma hakkı saklıdır.

VitrA

Yıkanma Alanları

Ölçüler	Açıklama	Sayfa No
150x70 cm	T Sıfır Zemin	1142
150x70 cm	T Flat	1142
150x70 cm	T Monoblok	1142
150x70 cm	T Monoflat	1142
140x70 cm	T Sıfır Zemin	1143
140x70 cm	T Flat	1143
140x70 cm	T Monoblok	1143
140x70 cm	T Monoflat	1143
130x70 cm	T Sıfır Zemin	1143
130x70 cm	T Flat	1143
130x70 cm	T Monoblok	1143
130x70 cm	T Monoflat	1143
120x70 cm	T Sıfır Zemin	1144
120x70 cm	T Flat	1144
120x70 cm	T Monoblok	1144
120x70 cm	T Monoflat	1144
110x70 cm	T Sıfır Zemin	1144
110x70 cm	T Flat	1144
110x70 cm	T Monoblok	1144
110x70 cm	T Monoflat	1144
100x70 cm	T Sıfır Zemin	1145
100x70 cm	T Flat	1145
100x70 cm	T Monoblok	1145
100x70 cm	T Monoflat	1145
90x70 cm	T Sıfır Zemin	1145
90x70 cm	T Flat	1145
90x70 cm	T Monoblok	1145
90x70 cm	T Monoflat	1145
120x80 cm	Fit	1146
90x90 cm	Fit	1146
90x90 cm	Fit	1146
80x80 cm	Fit	1147
90x90 cm	Özel İhtiyaçlar İçin Optimum	1148
80x80 cm	Özel İhtiyaçlar İçin Optimum	1148
170x90 cm	Optimum Neo Flat	1149
170x90 cm	Optimum Neo Monoblok	1149
170x90 cm	Optimum Neo Monoflat	1149
140x90 cm	Optimum Neo Flat	1150
140x90 cm	Optimum Neo Monoblok	1150
140x90 cm	Optimum Neo Monoflat	1150
120x90 cm	Optimum Neo Flat	1151
120x90 cm	Optimum Neo Monoblok	1151
120x90 cm	Optimum Neo Monoflat	1151
160x80 cm	Optimum Neo Flat	1152
160x80 cm	Optimum Neo Monoblok	1152
160x80 cm	Optimum Neo Monoflat	1152
130x80 cm	Optimum Neo Flat	1153
130x80 cm	Optimum Neo Monoblok	1153
130x80 cm	Optimum Neo Monoflat	1153
120x80 cm	Optimum Neo Flat	1154
120x80 cm	Optimum Neo Monoblok	1154
120x80 cm	Optimum Neo Monoflat	1154
110x80 cm	Optimum Neo Flat	1155
110x80 cm	Optimum Neo Monoblok	1155
110x80 cm	Optimum Neo Monoflat	1155
100x80 cm	Optimum Neo Flat	1156
100x80 cm	Optimum Neo Monoblok	1156
100x80 cm	Optimum Neo Monoflat	1156
180x75 cm	Optimum Neo Flat	1157
180x75 cm	Optimum Neo Monoblok	1157
180x75 cm	Optimum Neo Monoflat	1157
170x75 cm	Optimum Neo Flat	1158
170x75 cm	Optimum Neo Monoblok	1158
170x75 cm	Optimum Neo Monoflat	1158
160x75 cm	Optimum Neo Flat	1159
160x75 cm	Optimum Neo Monoblok	1159
160x75 cm	Optimum Neo Monoflat	1159
150x75 cm	Optimum Neo Flat	1160
150x75 cm	Optimum Neo Monoblok	1160
150x75 cm	Optimum Neo Monoflat	1160
100x100 cm	Optimum Neo Flat	1161
100x100 cm	Optimum Neo Monoblok	1161
100x100 cm	Optimum Neo Monoflat	1161
90x90 cm	Optimum Neo Flat	1162
90x90 cm	Optimum Neo Monoblok	1162
90x90 cm	Optimum Neo Monoflat	1162
80x80 cm	Optimum Neo Flat	1163
80x80 cm	Optimum Neo Monoblok	1163
80x80 cm	Optimum Neo Monoflat	1163
100x100 cm	Optimum Neo Flat	1164
100x100 cm	Optimum Neo Monoblok	1164
100x100 cm	Optimum Neo Monoflat	1164
90x90 cm	Optimum Neo Flat	1165
90x90 cm	Optimum Neo Monoblok	1165
90x90 cm	Optimum Neo Monoflat	1165
80x80 cm	Optimum Neo Flat	1166
80x80 cm	Optimum Neo Monoblok	1166
80x80 cm	Optimum Neo Monoflat	1166
V-FLOW DUŞ KANALLARI		
100 cm	AquaWall	1169
60 cm	AquaWall	1169
80 cm	Premium	1170
70 cm	Premium	1170
60 cm	Premium	1170
50 cm	Premium	1170
30 cm	Premium	1170
300 cm	Thin-Cut	1171
200 cm	Thin-Cut	1171
120 cm	Thin-Cut	1171
90 cm	Thin-Cut	1171
60 cm	Thin-Cut	1171
120 cm	Elegant	1172
100 cm	Elegant	1172
90 cm	Elegant	1172
80 cm	Elegant	1172
70 cm	Elegant	1173
60 cm	Elegant	1173
50 cm	Elegant	1173
30 cm	Elegant	1173
80 cm	ClearCut	1174
60 cm	ClearCut	1174
40 cm	ClearCut	1174
80 cm	Style	1175
70 cm	Style	1175
60 cm	Style	1175
50 cm	Style	1175
30 cm	Style	1175
40 cm	Eco-Flow	1176
50 cm	Eco-Flow	1176
60 cm	Eco-Flow	1176
80 cm	Eco-Flow	1176
40 cm	Eco-Flow	1176
50 cm	Eco-Flow	1176
60 cm	Eco-Flow	1176
80 cm	Eco-Flow	1176

• Eczacıbaşı Yapı Gereçleri San. ve Tic. A.Ş'nin ürünler ve teknik detaylarında değişiklik yapma hakkı saklıdır.

Yıkanma Alanları

Ölçüler	Açıklama	Sayfa No
15x15 cm	Kare- Yalıtımlı	1177
10x10 cm	Kare- Yalıtımlı	1177
25x25 cm	Köşe- Yalıtımlı	1178
15x15 cm	Kare	1179
10x10 cm	Kare	1179
Tamamlayıcı malzemeler		1180

TAMAMLAYICILAR

VitrA Kaydırmaz	1182
Duş oturağı 2	1183
Iroko ahşap oturak	1183
Duş oturağı 4	1183
Duş oturağı 5	1183
Duş oturağı 5 arkalığı	1183
Rulo ızgara	1183
Rulo ızgara	1183
Küvet basamağı 1	1183
Küvet basamağı 2	1183
Küvet baş yastığı	1183
Altın hidromasaj jetler	1185
Ayak setleri	1186
Tamamlayıcı ürünler	1187
Kompakt duş ünitesi panelleri	1188
Akrilik küvet panelleri	1188
Ahşap küvet panelleri	1190
Akrilik duş teknesi panelleri	1192
Panel	1193

• Eczacıbaşı Yapı Gereçleri San. ve Tic. A.Ş'nin ürünler ve teknik detaylarında değişiklik yapma hakkı saklıdır.

NOTLAR:

NOTLAR:

Ocak 2020

Ürünlerimizin doğru ve kaliteli montajı için lütfen
Danışma Hattı'ndan yetkili servislerimize başvurunuz.



DANIŞMA HATTI: 0850 311 70 70
facebook.com/VitrATurkiye | twitter.com/VitrATurkiye

VitrA | ARTEMA

Eczacıbaşı Yapı Gereçleri San. ve Tic. A.Ş'nin ürünler ve teknik detaylarında değişiklik yapma hakkı saklıdır.